CỘNG HOÀ XÃ HỘI CHỦ NGHĨA VIỆT NAM
BỘ KHOA HỌC VÀ CÔNG NGHỆ
CỤC SỞ HỮU TRÍ TUỆ

CÔNG BÁO
SỞ HỮU CÔNG NGHIỆP
TẬP A

INDUSTRIAL PROPERTY
OFFICIAL GAZZETE
VOLUME A

02-2013
299

HÀ NỘI

MÃ SỐ HAI CHỮ CÁI THỂ HIỆN TÊN NƯỚC VÀ CÁC THỰC THỂ KHÁC TRONG CÁC TƯ LIỆU SỞ HỮU CÔNG NGHIỆP THEO TIÊU CHUẨN ST3 CỦA WIPO

AE	United Arab Emirates	CN	China	HK	Hong Kong
AF	Afganistan	CO	Colombia	HN	Honduras
AG	Antihua and Barbuda	CR	Costa Rica	HR	Croatia
AI	Anguilla	CU	Cuba	HT	Haiti
AL	Albania	CV	Cape Verde	HU	Hungary
AN	Netherlands Antilles	CY	Cyprus	ID	Indonesia
AO	Angola	CZ	Czech Republic	IE	Ireland
AR	Argentina	DE	Germany	IL	Israel
AT	Austria	DJ	Djibouti	IN	India
AU	Australia	DK	Denmark	IQ	Iraq
AW	Aruba	DM	Dominica	IR	Iran (Islamic Republic of)
BB	Barbados	DO	Dominican Republic	IS	Iceland
BD	Bangladesh	DZ	Algeria	IT	Italy
BE	Belgium	EC	Ecuador	JM	Jamaica
BF	Burkina Faso	EE	Estonia	JO	Jordan
BG	Bulgaria	EG	Egypt	JP	Japan
BH	Bahrain	ES	Spain	KE	Kenya
BI	Burundi	ET	Ethiopia	KH	Cambodia
BJ	Benin	FI	Finland	KI	Kiribati
BM	Bermuda	FJ	Fiji	KM	Comoros
BN	Brunei Darussalam	FK	Falkand Islands (Malvinas)	KN	Saint Kitts and Nevis
BO	Bolivia	FR	France	KP	Democratic People's Republic of Korea
BR	Brazil	GA	Gabon	KR	Republic of Korea
BS	Bahamas	GB	United Kingdom	KW	Kuwait
BT	Bhutan	GD	Grenada	KY	Cayman Islands
BW	Botswana	GE	Georgia	KZ	Kazakhstan
BY	Belarus	GH	Ghana	LA	Laos
BZ	Belize	GI	Gibraltar	LB	Lebanon
CA	Canada	GM	Gambia	LC	Saint Lucia
CF	Central African Republic	GN	Guinea	LI	Liechtenstein
CG	Congo	GQ	Equatorial Guinea	LK	SriLanka
CH	Switzerland	GR	Greece	LR	Liberia
CI	Cụte d'Ivoire	GT	Guatemala	LS	Lesotho
CL	Chile	GW	Guinea-Bissau	LT	Lithuania
CM	Cameroon	GY	Guyana	TC	Turk and Caicos Islands
LU	Luxembourg	PA	Panama	TD	Chad
LV	Latvia	PE	Peru	TG	Togo
LY	Lybya	PG	Papua New Guinea	TH	Thailand
MA	Morocco	PH	Philippines	TN	Tunisia
MC	Monaco	PK	Pakistan	TO	Tonga
MD	Republic of Moldova	PL	Poland	TR	Turkey

MG	Madagascar	PT	Portugal	TT	Trinidad and Tobago
ML	Mali	PY	Paraguay	TV	Tuvalu
MM	Myanmar	QA	Qatar	TW	Taiwan, Province of China
MN	Mongolia	RO	Rumania	TZ	United Republic of Tanzania
MO	Macau	RU	Russian Federation	UA	Ukraine
MR	Mauritania	RW	Rwanda	UG	Uganda
MS	Montserrat	SA	Saudi Arabia	US	United States of America
MT	Malta	SB	Solomon Islands	UY	Uruguay
MU	Mauritius	SC	Seychelles	UZ	Uzbekistan
MV	Maldives	SD	Sudan	VA	Holy see
MW	Malawi	SE	Sweden	VC	Saint Vincent and the Grenadines
MX	Mexico	SG	Singapore	VE	Venezuela
MY	Malaysia	SH	Saint Helena	VG	Virgin Islands (British)
MZ	Mozambique	SL	Slovenia	VN	Vietnam
NA	Namibia	SK	Slovakia	VU	Vanuatu
NE	Niger	SL	Sierra Leone	WS	Samoa
NG	Nigeria	SM	San Marino	YE	Yemen
NJ	Nicaragua	SN	Senegal	YU	Yugoslavia
NL	Netherlands	SO	Somalia	ZA	South Africa
NO	Norway	SR	Suriname	ZM	Zambia
NP	Nepal	ST	Sao Tome and Principe	ZR	Zaire
NR	Nauru	SV	El Sanvador	ZW	Zimbabwe
NZ	New Zealand	SY	Syria		
OM	Oman	SZ	Swaziland		

CÁC TỔ CHỨC QUỐC TẾ

AO	African Intellectual Property Organization (OAPI)
AP	African Regional Industrial Property Organization (ARIPO)
BX	Benelux Trademark Office and Benelux Designs Office
EP	European Patent Office (EPO)
IB, WO	International Bureau of the World Intellectual Property Organization (WIPO)

NHỮNG MÃ SỐ INID TRÍCH TỪ TIÊU CHUẨN ST9 CỦA TỔ CHỨC SỞ HỮU TRÍ TUỆ THẾ GIỚI (WIPO) ĐỂ NHẬN BIẾT CÁC DỮ LIỆU THƯ MỤC DÙNG CÔNG BỐ ĐƠN VÀ VĂN BẰNG BẢO HỘ SÁNG CHẾ, GIẢI PHÁP HỮU ÍCH

(11) Số bằng / Số công bố đơn
(15) Ngày cấp

(21) Số đơn
(30) Số đơn ưu tiên, ngày nộp đơn ưu tiên, nước xuất xứ
(43) Ngày công bố đơn
(45) Ngày công bố Bằng độc quyền sáng chế / Bằng độc quyền giải pháp hữu ích
(51) Phân loại sáng chế quốc tế
(54) Tên sáng chế
(57) Tóm tắt sáng chế
(62) Số và ngày nộp đơn sớm hơn mà từ đó tài liệu SC/GPHI này được tách
(67) Số đơn và ngày nộp đơn sáng chế mà đơn đó được chuyển thành đơn GPHI
(71) Tên và địa chỉ của người nộp đơn
(72) Tên của tác giả
(73) Tên, địa chỉ của chủ bằng độc quyền Sáng chế / Bằng độc quyền GPHI
(74) Tên của người đại diện SHCN
(75) Tên của tác giả đồng thời là người nộp đơn
(76) Tên của tác giả đồng thời là người nộp đơn và người được cấp văn bằng bảo hộ
(86) Ngày nộp đơn PCT, số đơn
(87) Ngày công bố đơn PCT, số công bố

NHỮNG MÃ SỐ INID TRÍCH TỪ TIÊU CHUẨN ST80 CỦA TỔ CHỨC SỞ HỮU TRÍ TUỆ THẾ GIỚI (WIPO) ĐỂ NHẬN BIẾT CÁC DỮ LIỆU THƯ MỤC DÙNG CÔNG BỐ ĐƠN VÀ BẰNG ĐỘC QUYỀN KIỂU DÁNG CÔNG NGHIỆP

(11) Số bằng độc quyền kiểu dáng công nghiệp / Số công bố đơn
(15) Ngày cấp
(17) Ngày hết hạn hiệu lực của bằng độc quyền kiểu dáng công nghiệp
(21) Số đơn
(22) Ngày nộp đơn
(23) Tên triển lãm, ngày và nơi triển lãm
(28) Số phương án yêu cầu bảo hộ
(30) Số đơn ưu tiên, ngày nộp đơn ưu tiên
(43) Ngày công bố đơn
(45) Ngày công bố bằng độc quyền kiểu dáng công nghiệp
(51) Phân loại quốc tế kiểu dáng công nghiệp
(54) Tên sản phẩm mang kiểu dáng công nghiệp
(55) Ảnh chụp / hình vẽ kiểu dáng công nghiệp
(57) Đặc điểm khác biệt yêu cầu bảo hộ của kiểu dáng công nghiệp
(62) Số và ngày nộp đơn, số bằng độc quyền KDCN hoặc số công bố đơn liên quan đến tách đơn
(71) Tên và địa chỉ của người nộp đơn
(72) Tên của tác giả KDCN
(73) Tên, địa chỉ của chủ bằng độc quyền KDCN
(74) Tên của người đại diện SHCN

NHỮNG MÃ SỐ INID TRÍCH TỪ TIÊU CHUẨN ST60 CỦA TỔ CHỨC SỞ HỮU TRÍ TUỆ THẾ GIỚI (WIPO) ĐỂ NHẬN BIẾT CÁC DỮ LIỆU THƯ MỤC DÙNG CÔNG BỐ ĐƠN, GIẤY CHỨNG NHẬN ĐĂNG KÝ NHÃN HIỆU VÀ CÁC NHÃN HIỆU ĐƯỢC BẢO HỘ TẠI VIỆT NAM THEO THOẢ ƯỚC MADRID

(111) Số giấy chứng nhận đăng ký nhãn hiệu (trường hợp được bảo hộ trên cơ sở Thoả ước Madrid thì là số đăng bạ quốc tế)
(116) Số đăng bạ quốc tế theo Thoả ước Madrid
(141) Ngày hết hạn hiệu lực
(151) Ngày cấp giấy chứng nhận đăng ký nhãn hiệu hoặc ngày đăng bạ theo Thoả ước Madrid
(156) Ngày gia hạn đăng bạ quốc tế theo Thoả ước Madrid
(176) Thời hạn hiệu lực của đăng bạ quốc tế theo Thoả ước Madrid được gia hạn
(171) Thời hạn hiệu lực
(210) Số đơn
(220) Ngày nộp đơn
(230) Tên triển lãm, ngày và nơi triển lãm
(300) Số đơn ưu tiên, ngày nộp đơn ưu tiên, nước xuất xứ
(441) Ngày công bố đơn
(510) Danh mục sản phẩm hoặc dịch vụ
(511) Phân loại quốc tế sản phẩm và dịch vụ
(531) Phân loại quốc tế các yếu tố hình của nhãn hiệu hàng hoá
(540) Mẫu nhãn hiệu
(551) Chỉ dẫn về hiệu lực của nhãn hiệu: nhãn hiệu tập thể
(591) Mầu sắc bảo hộ
(731) Tên, địa chỉ của người nộp đơn
(732) Tên, địa chỉ của chủ nhãn hiệu
(740) Tên, địa chỉ của người đại diện SHCN
(822) Nước xuất xứ, ngày nộp đơn, số đơn
(831) Ngày mở rộng lãnh thổ, nước được chỉ định mở rộng lãnh thổ theo Thoả ước Madrid

MỤC LỤC

Trang

PHẦN I : Đơn yêu cầu cấp Bằng độc quyền sáng chế 9

PHẦN II : Đơn yêu cầu cấp Bằng độc quyền giải pháp hữu ích 476

PHẦN III : Đơn yêu cầu cấp Bằng độc quyền kiểu dáng công nghiệp 496

PHẦN IV : Đơn yêu cầu cấp Giấy chứng nhận đăng ký nhãn hiệu 788

PHẦN V : Đơn yêu cầu cấp Giấy chứng nhận đăng ký chỉ dẫn địa lý 1628

PHẦN VI : Yêu cầu thẩm định nội dung 1629

PHẦN VII : Yêu cầu sửa đổi đơn 1632

PHẦN VIII : Chuyển giao đơn 1657

CONTENTS

PART I : Applications for Invention Patents 9

PART II : Applications for Utility Solution Patents 476

PART III : Applications for Industrial Design Patents 496

PART IV : Applications for Registration of Trademark 788

PART V : Applications for Registration of Geographical Indication 1628

PART VI : Requests on Substantive Examination 1629

PART VII : Requests on Amendment of Applications 1632

PART VIII : Transfer of Applications 1657

PHẦN I

ĐƠN YÊU CẦU CẤP BẰNG ĐỘC QUYỀN SÁNG CHẾ

(11) **32407**
(21) 1-2010-02077 (51)[7] **A43B 13/32**, 15/00
(22) 12.08.2010 (43) 25.02.2013
(30) 61/233920 14.08.2009 US
12/839428 20.07.2010 US
Ngày yêu cầu thẩm định nội dung: 12.08.2010
(75) CHEN MING-TE (TW)
No. 2, Lane 334, San-Fon Road, Fon Chou City, Taichung Hsien, Taiwan
(74) Văn phòng Luật sư A Hoà (AHOA LAW OFFICE)
(54) PHƯƠNG PHÁP SẢN XUẤT GIÀY
(57) Sáng chế đề cập đến phương pháp sản xuất giày (20), cụ thể là đề cập đến phương pháp sản xuất giày cải tiến sử dụng nhiệt năng của sóng siêu âm để gắn chắc phần kết nối và đế ngoài với phần trên của giày và giảm thiểu các sản phẩm bị lỗi. Phương pháp theo sáng chế gồm các công đoạn: công đoạn chuẩn bị sắp xếp các chi tiết cấu thành của giày (20) vào khuôn giày, công đoạn định hình giày vào khoang định hình của phần khuôn thứ hai (30) của khuôn giày, khởi động thiết bị tạo sóng siêu âm và thông qua phần (301) của phần khuôn thứ hai (30) sóng siêu âm rung phần khuôn này tạo ra nhiệt năng kết nối các thành phần cấu thành của giày gồm thành phần kết nối (202), đế ngoài (203) và đáy (2011) của phần trên (201) của giày (20), tắt thiết bị tạo sóng siêu âm, để nguội khuôn, gỡ giày (20) ra khỏi khuôn, bắt đầu công đoạn khâu giày và hoàn thiện thành phẩm.

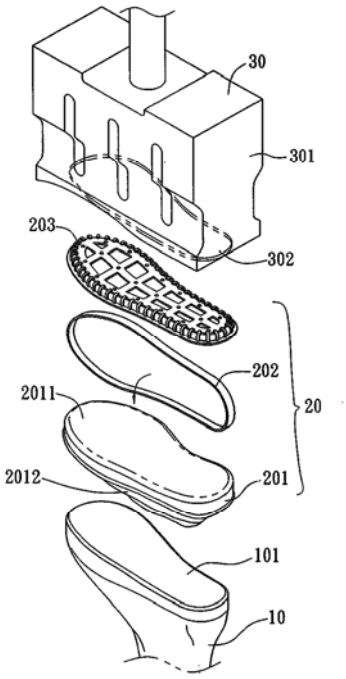

(11) **32408**
(21) 1-2010-02572 (51)[7] **A23L 1/33**
(22) 31.05.2010 (43) 25.02.2013
(86) PCT/JP2010/059208 31.05.2010 (87) WO 2001/151878 08.12.2011
Ngày yêu cầu thẩm định nội dung: 21.03.2011
(71) UK TRADING CO., LTD. (JP)
Marubiru 2F 3-1-25 Nishiki-cho Tachikawa-city, Tokyo 190-0022, Japan
(72) Masayoshi KISO (JP)
(74) Công ty TNHH Lê & Lê (LE & LE)
(54) PHƯƠNG PHÁP NGĂN NGỪA SỰ BIẾN MÀU THÀNH MÀU NÂU HOẶC BIẾN MÀU THÀNH MÀU ĐEN CỦA MAI HOẶC VỎ CỦA ĐỘNG VẬT GIÁP XÁC MÀ KHÔNG KÈM THEO SỰ PHÁT TRIỂN MÀU ĐỎ CỦA THỊT CỦA ĐỘNG VẬT GIÁP XÁC

(57) Sáng chế đề cập đến phương pháp ngăn ngừa sự biến màu thành màu nâu hoặc biến màu thành màu đen của mai hoặc vỏ của động vật giáp xác mà không kèm theo sự phát triển màu đỏ của thịt của động vật giáp xác.

Phương pháp ngăn ngừa sự biến màu thành màu nâu hoặc sự biến màu thành màu đen của mai hoặc vỏ của động vật giáp xác bao gồm việc xử lý động vật giáp xác bằng dung dịch kiềm có nồng độ kiềm không lớn hơn 0,03% và sau đó rửa sạch, bằng nước, dung dịch kiềm bám dính vào động vật giáp xác đã được xử lý hoặc làm trung hòa dung dịch kiềm bám dính vào động vật giáp xác đã được xử lý.

(11) **32409**
(21) 1-2011-00485
(22) 14.05.2010
(86) PCT/JP2010/058163 14.05.2010
(51)[7] **H01B 11/22**, 7/00, 7/08
(43) 25.02.2013
(87) WO2011/142025 17.11.2011
Ngày yêu cầu thẩm định nội dung: 10.12.2012
(71) SUMITOMO ELECTRIC INDUSTRIES, LTD. (JP)
5-33 Kitahama 4-chome, Chuo-ku, Osaka-shi, Osaka, 5410041, JP
(72) Takeki ISHIMOTO (JP), Mitsuaki TAMURA (JP), Yoshiki CHIGUSA (JP), Hiroyuki SEMBA (JP)
(74) Công ty Cổ phần Sở hữu công nghiệp INVESTIP (INVESTIP)
(54) DÂY DẪN KẾT HỢP VÀ PHƯƠNG PHÁP SẢN XUẤT DÂY DẪN NÀY

(57) Sáng chế đề cập đến dây dẫn kết hợp để tăng tốc độ truyền thông mà không gây ra sự hỏng hóc ngay cả khi không gian chứa dây hẹp và phương pháp sản xuất dây dẫn kết hợp này. Dây dẫn theo sáng chế có các sợi cáp đồng trục đường kính nhỏ (24) và ít nhất một cáp quang (25), các phần xen giữa các sợi cáp đồng trục đường kính nhỏ (24) và cáp quang (25) được bó thành bó (26) và sợi cáp quang (25) được bố trí ở lớp ngoài cùng của bó (26).

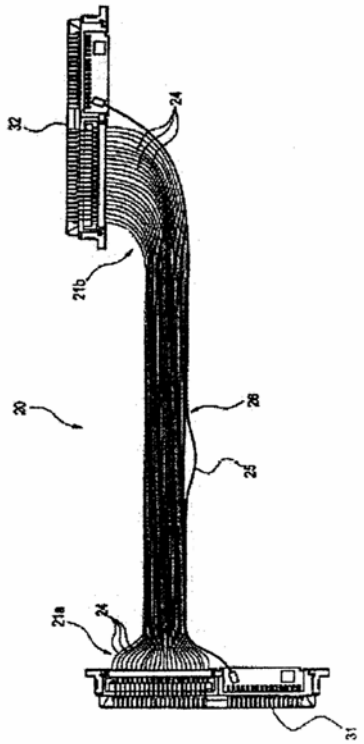

(11) **32410**
(21) 1-2011-01812 (51)[7] **C22B 3/26**, 3/32
(22) 14.01.2010 (43) 25.02.2013
(86) PCT/CN2010/070182 14.01.2010 (87) WO2010/081418 22.07.2010
(30) 200910076956.9 15.01.2009 CN
200910118985.7 11.03.2009 CN
Ngày yêu cầu thẩm định nội dung: 11.07.2011
(71) 1. GENERAL RESEARCH INSTITUTE FOR NONFERROUS METALS (CN)
No.: 2 Xinjie Kouwai Street, Beijing 100088, China
2. GRIREM ADVANCED MATERIALS CO., LTD. (CN)
No.: 2 Xinjie Kouwai Street, Beijing 100088, China
(72) Xiaowai HUANG (CN), Hongwei LI (CN), Zhiqi LONG (CN), Xinlin PENG (CN), Dali CUI (CN), Guilin YANG (CN), Chunmei WANG (CN), Na ZHAO (CN), Liangshi WANG (CN), Ying YU (CN)
(74) Công ty TNHH Sở hữu trí tuệ VIPATCO (VIPATCO IP CO., LTD.)
(54) QUY TRÌNH CHIẾT TÁCH VÀ TINH CHẾ KIM LOẠI
(57) Sáng chế đề cập đến quy trình chiết tách và tinh chế kim loại sử dụng dung dịch nước magie bicacbonat và/hoặc bicacbonat, trong đó dung dịch nước magie bicacbonat và/hoặc canxi bicacbonat được dùng làm chất cân bằng axit, để điều chỉnh độ cân bằng pH của quá trình chiết tách mà sử dụng dung môi chiết xuất là axit hữu cơ, nhờ đó cải thiện khả năng chiết tách ở pha hữu cơ và tăng nồng độ ion kim loại trong pha chất hữu cơ thu được.

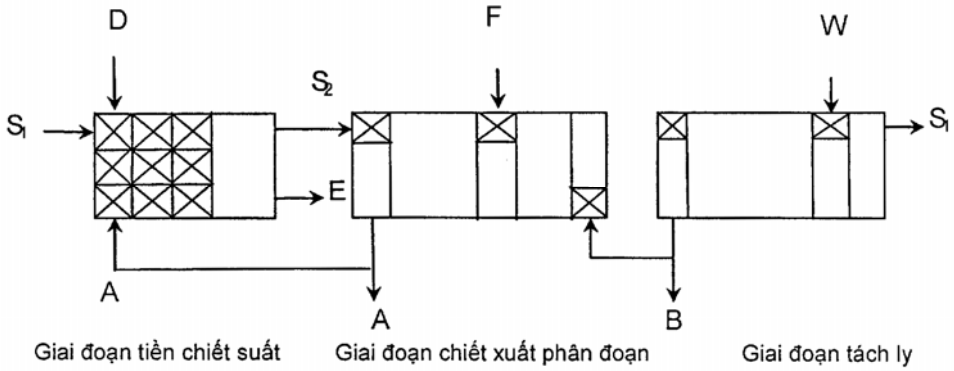

(11) **32411**
(21) 1-2011-01930 (51)[7] **G01R 31/00**
(22) 20.07.2011 (43) 25.02.2013
Ngày yêu cầu thẩm định nội dung: 20.07.2011
(71) ENERAISER TECHNOLOGY CO., LTD. (TW)
No.6 Longde Rd., Gushan Dist., Kaohsiung City, Taiwan
(72) Jui-Kun HUANG (TW)
(74) Công ty TNHH Sở hữu trí tuệ Thảo Thọ Quyến (INVENCO)
(54) MẠCH PHÁT HIỆN SỰ CỐ CÁCH ĐIỆN NGUỒN ĐIỆN MỘT CHIỀU (DC)
(57) Sáng chế đề cập tới mạch phát hiện sự cố cách điện nguồn điện một chiều (DC) có các phần tử ngắt mạch được bố trí ở đầu nối dương và đầu nối âm của từng mạch trong hệ thống nguồn điện, ít nhất một bộ phát hiện dòng điện rò được bố trí ở mạch, và ít nhất một bộ bù tạm thời điện áp dương và ít nhất một bộ bù tạm thời điện áp âm lần lượt nối cầu đầu nối dương và đầu nối âm của hệ thống nguồn điện. Bộ bù tạm thời điện áp dương và bộ bù tạm thời điện áp âm lần lượt có mạch nạp/phóng điện để cho phép mạch tích trữ năng lượng có thể được nạp điện. Khi hư hại cách điện nối đất xảy ra ở đầu nối dương hoặc đầu nối âm của bộ phát hiện dòng điện rò, vòng dòng điện rò được tạo ra sao cho các phần tử tích trữ năng lượng phóng điện và bộ phát hiện dòng điện rò phát hiện các biến đổi dòng điện ở đầu nối dương và đầu nối âm, và đưa ra tín hiệu báo động hoặc điều khiển trạng thái ngắt của của các phần tử ngắt mạch.

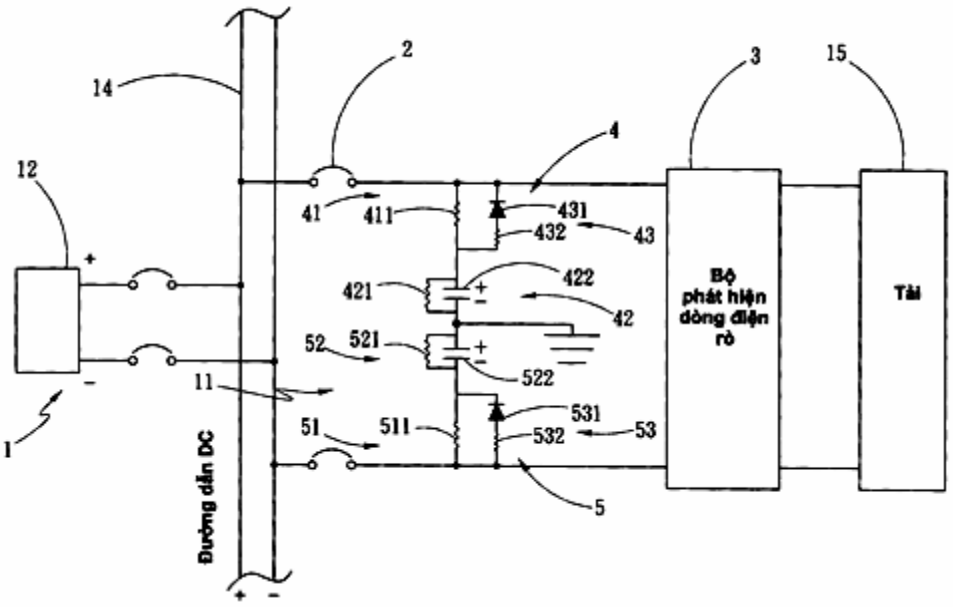

(11) **32412**
(21) 1-2011-01974 (51)[7] **E04C 1/00**
(22) 26.07.2011 (43) 25.02.2013
Ngày yêu cầu thẩm định nội dung: 26.07.2011
(71) VÕ THỊ HÀ (VN)
240/9 Lê Duẩn, quận Thanh Khê, thành phố Đà Nẵng
(72) Nguyễn Công Khanh (VN)
(54) GẠCH BÊ TÔNG CÓ LÕI BẰNG VẬT LIỆU NHẸ
(57) Gạch bê tông có lõi bằng vật liệu nhẹ bao gồm một lõi bằng vật liệu nhẹ và một lớp bê tông dầy bao kín xung quanh lõi, trong đó hình dáng và cấu trúc của lõi vật liệu nhẹ định hình cấu trúc bê tông bên trong của viên gạch và hình dáng bên ngoài của lớp bê tông này là một hình khối chữ nhật gồm:
- hai bề mặt nằm ngang trên và dưới song song với nhau;
- hai bề mặt thẳng đứng song song với nhau và rộng diện tích được gọi là bề mặt trước và sau;
- hai bề mặt thẳng đứng song song với nhau và có diện tích nhỏ hơn được gọi là bề mặt phải và trái.

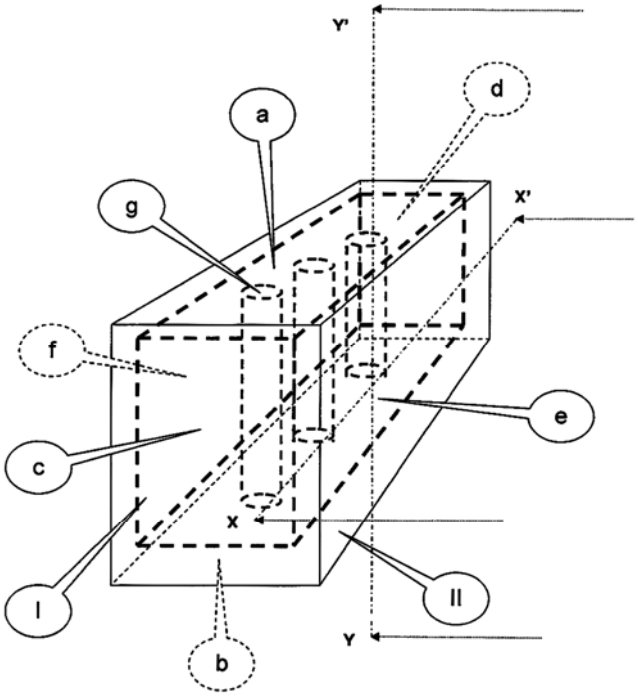

(11) **32413**
(21) 1-2011-01983 (51)[7] **A63F 1/00**, 13/00
(22) 02.01.2009 (43) 25.02.2013
(86) PCT/US2009/030012 02.01.2009 (87) WO/2010/077369 08.07.2010
Ngày yêu cầu thẩm định nội dung: 01.03.2012
(75) MARCUS A. KATZ (US)
7752 Fisher Island Drive, Miami Beach, Florida 33109-0943, United States of America
(74) Công ty TNHH Tầm nhìn và Liên danh (VISION & ASSOCIATES CO.LTD.)
(54) HỆ THỐNG VÀ PHƯƠNG PHÁP DÙNG ĐỂ GIÁM SÁT VÀ PHÂN TÍCH TRÒ CHƠI BÀI

(57) Sáng chế đề xuất hệ thống và phương pháp có thể bao gồm đầu đọc thẻ nhận dạng giá trị kết hợp với quân bài đang được chia. Hệ thống theo chế còn có thể bao gồm bộ phận phân tích truyền thông với đầu đọc thẻ để nhận dữ liệu biểu diễn giá trị kết hợp với quân bài đang được chia. Sau ít nhất vòng thứ nhất của các quân bài được chia bộ phận phân tích có thể tính toán tỷ lệ đạt được điểm cho từng lần tham gia chơi bởi một hoặc nhiều người tham gia dựa trên bộ các luật chơi định trước và dữ liệu nhận từ đầu đọc thẻ. Hệ thống theo sáng chế còn có thể bao gồm bộ phận hiển thị truyền thông với bộ phận phân tích. Bộ phận hiển thị có thể hiển thị tỷ lệ được tính toán bởi bộ phận phân tích.

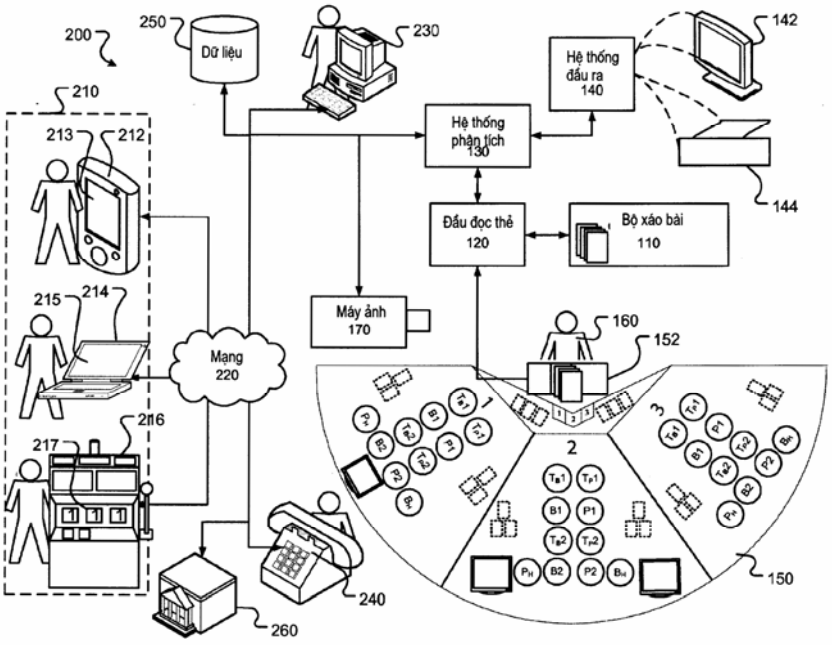

(11) **32414**
(21) 1-2011-02024 (51)[7] **E04C 3/00**, 3/02
(22) 01.08.2011 (43) 25.02.2013
Ngày yêu cầu thẩm định nội dung: 01.11.2011
(75) HUANG, CHUAN MAO (TW)
No.491, Jyunfu 7th Rd., Beitun District, Taichung City 40642, Taiwan
(74) Công ty TNHH Tầm nhìn và Liên danh (VISION & ASSOCIATES CO.LTD.)
(54) PHƯƠNG PHÁP XÂY DỰNG DẦM MẮT CÁO
(57) Sáng chế đề cập đến phương pháp xây dựng dầm mắt cáo bao gồm các bước: dựng ván khuôn và đặt phẳng mặt trên của ván khuôn; đặt các phần hình trụ lên trên ván khuôn bằng cách sử dụng nhiều vít; lắp nổi nắp lên phần hình trụ; đặt nhiều khung sắt giữa các phần hình trụ; tiến hành quá trình trát vữa; tháo nắp che và các vít; đặt đĩa vào trong phần hình trụ; xoay đĩa này để đĩa được giữ trong phần hình trụ; kéo đĩa này ra khỏi phần hình trụ; tháo ván khuôn, trong đó sau thời gian bảo dưỡng của lớp bê tông, ván khuôn được tháo ra.

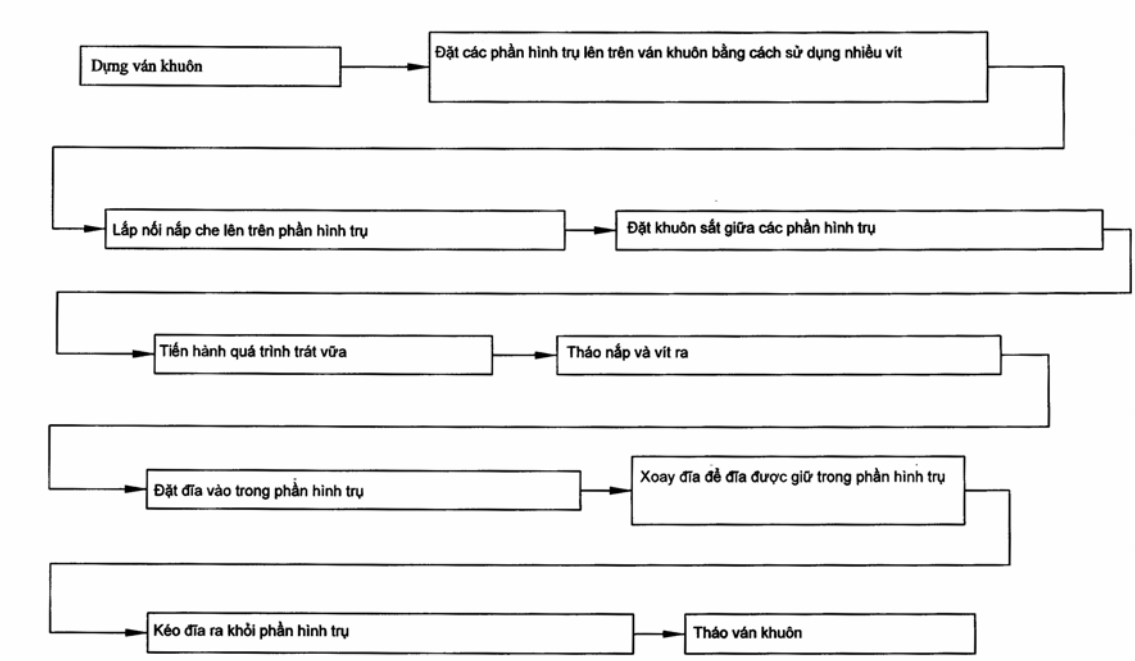

(11) **32415**
(21) 1-2011-02132 (51)[7] **F24B 3/00**
(22) 17.08.2011 (43) 25.02.2013
Ngày yêu cầu thẩm định nội dung: 17.08.2011
(71) CÔNG TY CỔ PHẦN NAM HỒNG (VN)
Km6 đường Bắc Thăng Long, Nội Bài, Đông Anh, Hà Nội
(72) Phan Văn Hiền (VN)
(54) BẾP MỒI THAN CỦI
(57) Sáng chế đề cập đến bếp đốt mồi than củi (than hoa) rất an toàn, không ô nhiễm môi trường, tiết kiệm được thời gian, dễ di chuyển, không cần sử dụng đến các phương pháp thủ công như quạt tay. Bếp được thiết kế theo nguyên lý đốt nóng than củi nhờ tác dụng của quạt gió (15) được chạy bằng bốn quả pin tiểu và không khí thiên nhiên. Bếp có thân đựng than củi (2) để đựng than củi, thân dưới bếp (10), thân trên bếp (12), ống gió (8) để thổi gió lên giúp lửa cháy nhanh hơn.Trên thân đựng than củi (2) có tấm cách nhiệt (1) giúp bảo vệ tay cầm không bị nóng và cụm khung tay cầm (5) và tay cầm (4) nên rất an toàn cho người sử dụng.

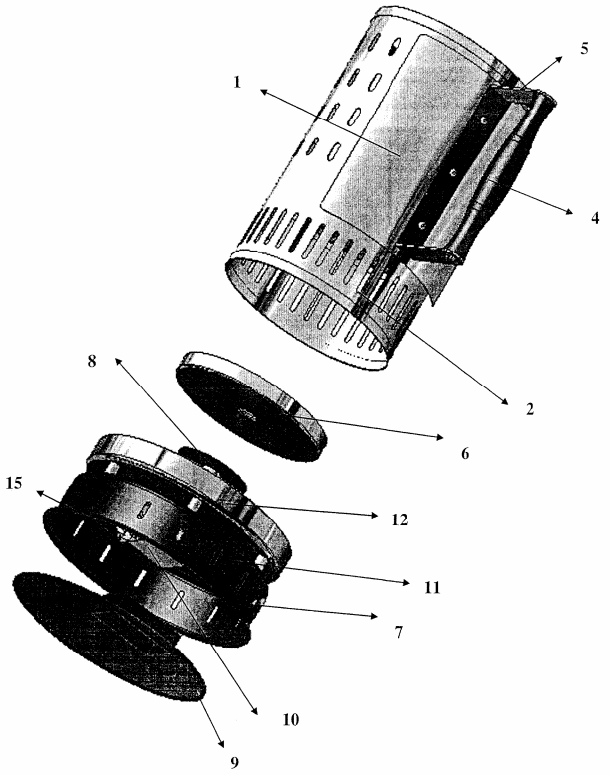

(11) **32416**
(21) 1-2011-02139 (51)[7] **A01N 43/00**
(22) 17.08.2011 (43) 25.02.2013
Ngày yêu cầu thẩm định nội dung: 17.08.2011
(71) 1. LƯU VĂN BÔI (VN)
D35, tổ 49, ngõ 106, đường Hoàng Quốc Việt, Nghĩa Đô, quận Cầu Giấy, thành phố Hà Nội
2. TRẦN VĂN TÍNH (VN)
Tổ 7, thị trấn Cầu Diễn, huyện Từ Liêm, thành phố Hà Nội
3. NGUYỄN ANH TRÍ (VN)
Số nhà 57, ngõ 55, đường Hoàng Hoa Thám, quận Ba Đình, thành phố Hà Nội
4. PHẠM HOÀI THU (VN)
Số nhà 333A, ngõ 133, Nguyễn Trãi, quận Thanh Xuân, thành phố Hà Nội
(72) Lưu Văn Bôi (VN)
(74) Công ty TNHH Sở hữu trí tuệ và Công nghệ Thủ đô (CAPITAL IP&T CO.LTD.)
(54) HỢP CHẤT NAPHTOL AS-OL ALPHA-CLOPROPIONAT VÀ PHƯƠNG PHÁP SỬ DỤNG HỢP CHẤT NÀY LÀM CƠ CHẤT ĐỂ NHUỘM ESTERAZA TRONG TẾ BÀO BẠCH CẦU NGƯỜI

(57) Sáng chế thuộc lĩnh vực hóa học và y học, cụ thể là đề cập đến hợp chất mới 3-[(2-metoxyphenyl)carbamoyl]-naphtalen-2-yl α-clopropionat có công thức cấu tạo như sau:

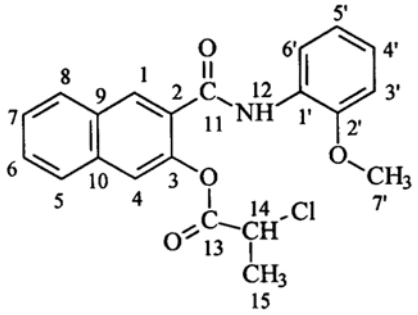

Sáng chế cũng đề cập đến phương pháp sử dụng hợp chất này làm cơ chất để nhuộm enzym esteraza đặc hiệu trong tế bào bạch cầu nhằm phân loại dòng tế bào bệnh bạch cầu cấp tính trong bệnh ung thư máu cũng như cho các phản ứng thuỷ phân được xúc tác bởi enzym này.

(11) **32417**
(21) 1-2011-02171 (51)[7] **A41D 1/06**, A41F 9/02
(22) 19.08.2011 (43) 25.02.2013
Ngày yêu cầu thẩm định nội dung: 19.08.2011
(71) TỔNG CÔNG TY CỔ PHẦN DỆT MAY HÒA THỌ (VN)
Số 36 Ông ích Đường, quận Cẩm Lệ, thành phố Đà Nẵng
(72) Nguyễn Đức Trị (VN)
(54) CẠP QUẦN ÂU VỚI KIỂU KẾT HỢP PHẦN CỐ ĐỊNH VÀ PHẦN ĐI ĐỘNG ĐỂ THAY ĐỔI THEO KÍCH CỠ VÒNG BỤNG CỦA NGƯỜI MẶC

(57) Sáng chế đề cập đến cạp quần bao gồm ở mỗi bên sườn có một cụm chi tiết gồm có hai lớp: phần đuôi cạp (1) may rời, đầu có bản chun nhỏ (6), luồn trong ống luồn (2), mặt trong là một bản chun to hơn (10), không dính chặt vào thân quần trước và có đính 1 nếp gấp của mặt trong vải túi quần; khi sử dụng phần chun (10) dãn theo chiều từ trái qua phải, ngược lại với hướng dãn của đoạn chun nhỏ (6) từ phải qua trái; đoạn chun (6) khi dãn sẽ làm cho phần đuôi (1) dịch chuyển trong ống luồn từ phải qua trái và theo hướng song song với mặt trong của cạp quần, làm cho quần rộng ra so với vị trí ban đầu, đồng thời, mặt vải túi cũng mở rộng theo độ dãn của bản chun (10). Theo kiểu thiết kế cụm chi tiết cạp quần khác biệt này mà độ dãn của chun giảm nhiều so với kiểu thông thường mà vẫn làm chu vi của cạp quần đã được mở rộng hơn; khắc phục được tình trạng chun quần dãn quá nhiều, làm giảm tính năng sử dụng, thiếu thẩm mỹ và quần bị hỏng nhanh hơn.

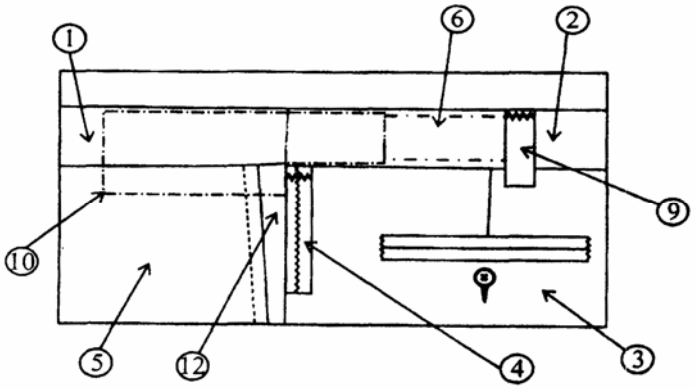

(11) **32418**
(21) 1-2011-02175 (51)[7] **B62K 11/00**
(22) 19.08.2011 (43) 25.02.2013
(75) PHẠM HỒNG QUANG (VN)
95 A Lý Nam Đế, thành phố Hà Nội, Việt Nam
(74) Công ty TNHH Trần Hữu Nam và Đồng sự (TRAN H.N & ASS.)
(54) XE VÀ PHƯƠNG PHÁP ĐIỀU KHIỂN XE
(57) Sáng chế đề xuất xe và phương pháp điều khiển xe cân bằng và tăng giảm tốc độ thông minh theo ý muốn của người điều khiển, theo tác động của ngoại cảnh một cách dễ dàng, ổn định, an toàn, và tiết kiệm năng lượng. Đồng thời, sáng chế cũng đề cập đến xe có hai bánh hai bên không đồng trục, trong đó trục bánh được gắn trên hai hệ thống khung kết cấu động để tạo ra thay đổi lực tác động lên trục xe mỗi bánh và góc quay khung xe với trục bánh khác nhau theo ý muốn của người điều khiển, giúp cho phân bố trọng tâm xe tối ưu và lực bám mặt đường khi xe vào cua tốc độ cao, tự cân bằng ba chiều trong không gian phụ thuộc vào biến động mặt đường và va chạm giữa xe và vật cản lệch tâm xe.

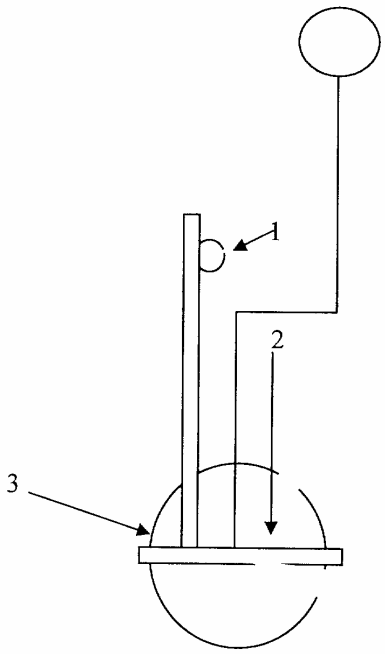

(11) **32419**
(21) 1-2011-02196 (51)[7] **A61F 5/44**
(22) 23.08.2011 (43) 25.02.2013
(75) TRẦN QUANG NGỌC (VN)
203 Hàng Bông, quận Hoàn Kiếm, thành phố Hà Nội
(54) BÀNG QUANG PHỤ
(57) Sáng chế đề cập đến bàng quang phụ để xử lý tình trạng khi hệ thống tiết niệu hoạt động không bình thường, phải dùng "bỉm" để khắc phục, khác biệt ở chỗ, bàng quang phụ bao gồm phần hứng (1), cơ cấu cản nước trào ngược (2), phần chứa (3) và cơ cấu xả nước tiểu (4) do đó nâng cao sự thuận tiện và hiệu quả sử dụng.

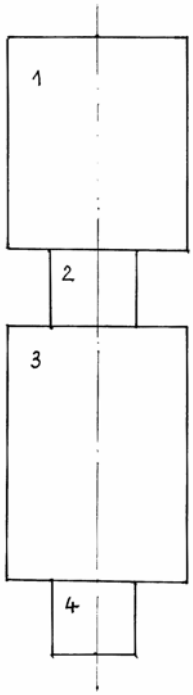

(11) **32420**
(21) 1-2011-02204 (51)[7] **F04D**
(22) 23.08.2011 (43) 25.02.2013
Ngày yêu cầu thẩm định nội dung: 23.08.2011
(75) TRẦN CHÍ (VN)
28 Phong Phú, phường 12, quận 8, thành phố Hồ Chí Minh
(54) QUẠT HỘP ĐỨNG CÓ CƠ CẤU CHUYỂN HƯỚNG GIÓ VÀ TẢN GIÓ
(57) Sáng chế đề cập đến quạt hộp đứng có cơ cấu chuyển hướng gió và tản gió bao gồm bộ mô tơ, cốt cổ (8.6) được bố trí ở trên mô tơ và được lắp ở phía dưới của vỏ trước (8.3), và chuyển hướng (8.7) được lắp ở chính diện của vỏ trước (8.3) mô tơ chính của bộ mô tơ; cổ quạt (1) là một đoạn ống trụ dày, được lắp với mô tơ chính của bộ mô tơ thông qua cốt cổ (8.6), và cổ quạt (1) được bố trí xuyên qua khung gió (2) và lồng sau (3). Như vậy, cốt cổ (8.6) và chuyển hướng (8.7) được lắp trên cùng vỏ trước (8.3) và được lắp ở phía trước so với thân quạt. Đây cũng là điểm khác biệt so với dòng quạt hộp có mặt trên thị trường.

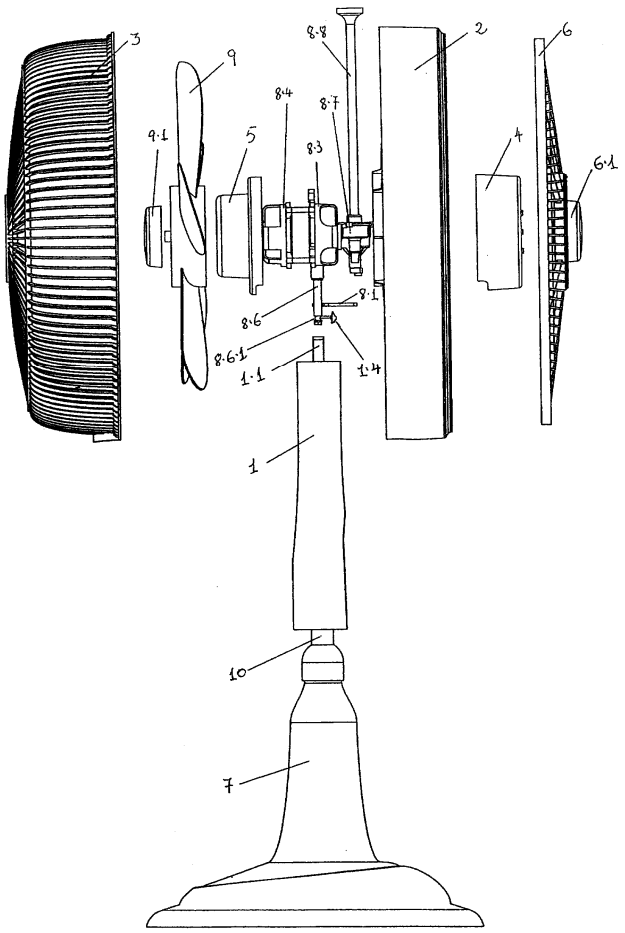

(11) **32421**
(21) 1-2011-02212 (51)[7] **F24F 11/02**
(22) 24.08.2011 (43) 25.02.2013
Ngày yêu cầu thẩm định nội dung: 24.08.2011
(71) CHINA STEEL CORPORATION (TW)
1, Chung-Kang Road, Siaogang District, Kaohsiung 81233, Taiwan, R.O.C.
(72) Hsin Hsu CHEN (TW), Juy Why HO (TW), Chin Tsun CHOU (TW), Chung Hsin CHANG (TW), Kun Lung CHEN (TW)
(74) Công ty TNHH Sở hữu trí tuệ Thảo Thọ Quyến (INVENCO)
(54) THIẾT BỊ VÀ PHƯƠNG PHÁP BẢO VỆ HOẠT ĐỘNG CỦA TỔ MÁY ĐIỀU HÒA KHÔNG KHÍ

(57) Sáng chế đề cập đến thiết bị bảo vệ hoạt động của tổ máy điều hòa không khí, bao gồm bộ công tắc đóng mở chất làm lạnh cao áp, bộ công tắc đóng mở chất làm lạnh thấp áp, một tổ ghi số liệu và một tổ ghi thời gian. Các bộ công tắc đóng mở chất làm lạnh cao/thấp áp được lắp đặt riêng rẽ trên thiết bị ngưng động lạnh và thiết bị bay hơi, để giám sát điều khiển áp suất của chất làm lạnh, đồng thời làm cho van nhảy tác động mỗi khi áp suất cao áp của chất làm lạnh quá cao hay mỗi khi áp suất thấp áp của chất làm lạnh quá thấp và tự động khôi phục công năng khi áp suất được phục hồi. Ngoài ra, thiết bị còn có một bộ ghi số liệu và một bộ ghi thời gian để trong những khoảng thời gian xác định, giám sát đo đạc số lần tác động cho phép của van nhảy. Nếu số lần tác động của van nhảy lớn hơn trị số thiết kế cho phép, tổ máy điều hòa không khí sẽ ngừng vận hành, đồng thời xóa công năng tự động phục hồi, lúc đó phải dùng tay thao tác thay thế để phục hồi công năng. Khi sự trao đổi nhiệt của bộ máy ngưng đọng lạnh hoặc của bộ máy bay hơi không tốt, hoặc chất làm lạnh bị rò rỉ và van giãn nở gặp sự cố thì có thể qua việc giám sát điều khiển nêu trên phát hiện. Ngoài ra, sáng chế còn đề cập đến phương pháp bảo vệ hoạt động của tổ máy điều hòa không khí.

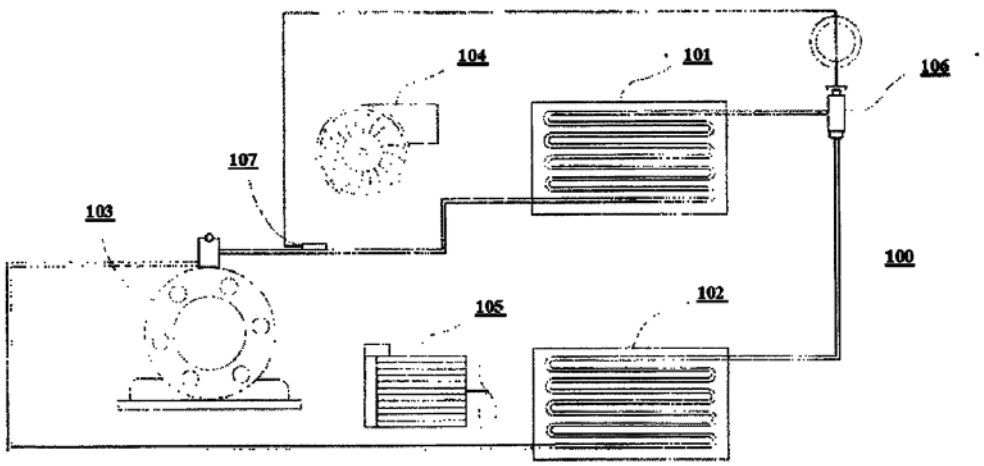

(11) **32422**
(21) 1-2011-02248
(51)[7] **A23L 1/00**, 1/03, A61K 31/191, 31/192, 31/194, 35/74, 36/288, 9/00, A61P 3/06
(22) 27.01.2010
(43) 25.02.2013
(86) PCT/EP2010/050914 27.01.2010
(87) WO/2010/086322 05.08.2010
(30) 09151390.3 27.01.2009 EP
Ngày yêu cầu thẩm định nội dung: 20.07.2012
(71) NESTEC S.A. (CH)
Avenue Nestlé 55, CH-1800 Vevey, witzerland
(72) BEL-RHLID, Rachid (CA), CRESPY, Vanessa (FR), RAAB, Thomas Wolfgang (DE), PAGE-ZOERKLER, Nicole (CH), FUMEAUX, René (CH), MARIN-KUAN, Maricel (CO), PIGUET, Dominique (CH)
(74) Công ty TNHH Sở hữu trí tuệ Thảo Thọ Quyến (INVENCO)
(54) CHẾ PHẨM CHỨA THÀNH PHẦN CHỨA AXIT CHICORIC
(57) Sáng chế thuộc lĩnh vực thức ăn và đồ uống. Cụ thể là, ví dụ, chế phẩm cho phép cung cấp axit tartaric và/hoặc caffeic cho đối tượng. Sáng chế đề xuất chế phẩm chứa thành phần chứa axit chicoric và/hoặc các dẫn xuất của nó, và vi khuẩn axit laetic có khả năng thủy phân axit chicoric và/hoặc dẫn xuất của nó để tạo ra axit tartaric và/hoặc caffeic.

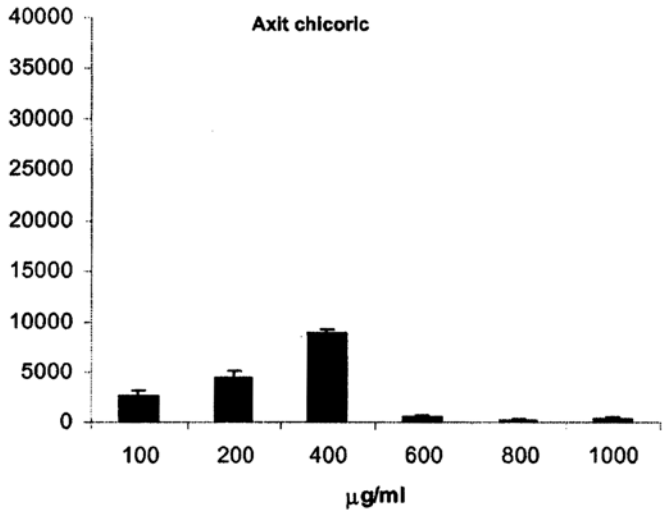

(11) **32423**
(21) 1-2011-02666 (51)[7] **A61K 39/395**, 31/517
(22) 06.04.2010 (43) 25.02.2013
(86) PCT/US2010/030022 06.04.2010 (87) WO 2010/120592 21.10.2010
(30) 61/169,768 16.04.2009 US
Ngày yêu cầu thẩm định nội dung: 20.07.2012
(71) MERCK SHARP & DOHME CORP. (Business Entity ID number: 7954401000) (US) (US)
126 East Lincoln Avenue, Rahway, New Jersey 07065-0907, United States of America
(72) SATHYANARAYANAN, Sriram (IN), KASIBHATLA, Shailaja (US), WINTER, Christopher (US), CHASTAIN, Michael (US)
(74) Công ty TNHH Tầm nhìn và Liên danh (VISION & ASSOCIATES CO.LTD.)
(54) HỖN HỢP TRỊ LIỆU CHỨA CHẤT ỨC CHẾ TYROSIN KINAZA VÀ CHẤT ỨC CHẾ IGF-IR

(57) Sáng chế đề cập đến hỗn hợp trị liệu chứa chất đối kháng IGF-IR, như kháng thể được làm giống như của người và dược chất chống tăng sinh. Cụ thể là, sáng chế để cập đến hỗn hợp trị liệu chứa chất ức chế IFG-IR và dược chất chống tăng sinh thuộc về lớp chất ức chế EGFR, tốt hơn là erlotinib. Hỗn hợp theo sáng chế là hữu hiệu để điều trị khối u, bao gồm IGF-IR và/hoặc khối u được điều tiết hoặc phụ thuộc vào EGFR.

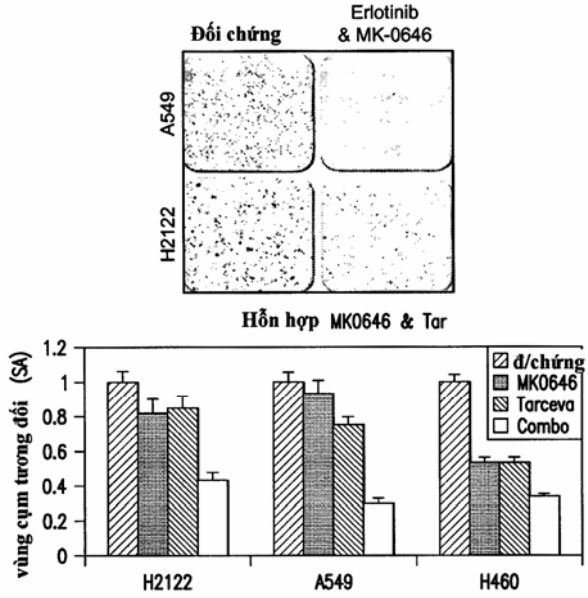

(11) **32424**
(21) 1-2011-02999 (51)[7] **H02K 33/02**, 35/00
(22) 04.11.2011 (43) 25.02.2013
(30) 10-2011-0075921 29.07.2011 KR
Ngày yêu cầu thẩm định nội dung: 04.11.2011
(71) SAMSUNG ELECTRO-MECHANICS CO., LTD. (KR)
314, Maetan 3-dong, Yeongtong-gu, Suwon, Gyunggi-do 443-743, Korea
(72) JEON, Young Jae (KR)
(74) Công ty Luật TNHH AMBYS Hà Nội (AMBYS HANOI)
(54) THIẾT BỊ TẠO RUNG
(57) Sáng chế đề cập tới thiết bị tạo rung bao gồm: stato bao gồm vỏ, cuộn dây và đế; bộ rung bao gồm vật thể nặng, nam châm, vòng kẹp và vòng kẹp dạng tấm; và chi tiết đàn hồi được đặt tại phần phía trên của bộ rung, trong đó vật thể nặng bao gồm phần rãnh được tạo ra trong phần phía trên của nó để nằm đối diện với chi tiết đàn hồi.

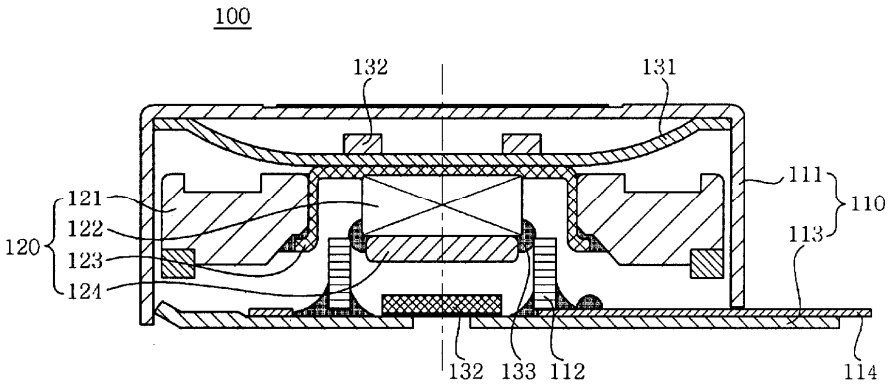

(11) **32425**
(21) 1-2011-03000 (51)[7] **H02K 33/02**, 35/00
(22) 04.11.2011 (43) 25.02.2013
(30) 10-2011-0078165 05.08.2011 KR
Ngày yêu cầu thẩm định nội dung: 04.11.2011
(71) SAMSUNG ELECTRO-MECHANICS CO., LTD. (KR)
314, Maetan 3-dong, Yeongtong-gu, Suwon, Gyunggi-do 443-743, Korea
(72) CHOI, Joon (KR)
(74) Công ty Luật TNHH AMBYS Hà Nội (AMBYS HANOI)
(54) THIẾT BỊ RUNG TUYẾN TÍNH
(57) Sáng chế đề cập đến thiết bị rung tuyến tính bao gồm : stato bao gồm các nam châm, đế, và vỏ có không gian bên trong được tạo ra trong đó và được gắn với đế; và bộ rung bao gồm các nam châm hướng mặt về phía cuộn dây, vật thể nặng được gắn với cuộn dây, mạch in mềm (FPC) được gắn với phần phía dưới của vật thể nặng, và chi tiết đàn hồi có một đầu được gắn với vỏ và đầu kia được gắn với cuộn dây và được lắp trong vỏ, trong đó các nam châm được bố trí tại phần dưới của cuộn dây của bộ rung và bao gồm nam châm thứ nhất có chất lỏng từ được phết lên phần phía dưới của nam châm thứ nhất và nam châm thứ hai hướng cùng mặt với nam châm thứ nhất và được gắn với phía trên của vỏ.

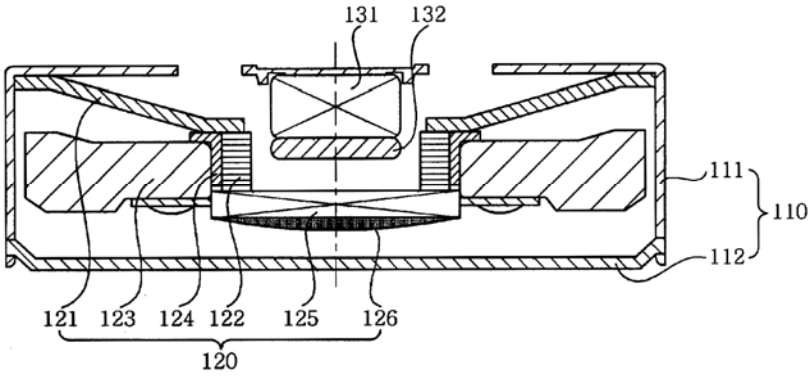

(11) **32426**
(21) 1-2011-03070 (51)[7] **A43D 113/00**, 1/02
(22) 10.11.2011 (43) 25.02.2013
(30) 10 2011 108 760.9 28.07.2011 DE
Ngày yêu cầu thẩm định nội dung: 23.12.2011
(71) KLOCKNER DESMA SCHUHMASCHINEN GMBH (DE)
Desmastr. 3/5 D-28832 Achim, Germany
(72) Christian Decker (DE), Andreas Klein (DE), Thomas Buning (DE)
(74) Công ty TNHH một thành viên Sở hữu trí tuệ VCCI (VCCI-IP CO.,LTD)
(54) PHƯƠNG PHÁP XỬ LÝ CÁC VẬT DỤNG KỸ THUẬT, CỤ THỂ LÀ CÁC BỘ PHẬN CỦA GIÀY VÀ THIẾT BỊ ĐỂ THỰC HIỆN PHƯƠNG PHÁP NÀY

(57) Sáng chế đề cập đến phương pháp xử lý các vật dụng kỹ thuật, cụ thể là các bộ phận của giày, mà dạng hình học của chúng khác nhau từ phần này tới phần khác do sai số sản xuất không tránh khỏi, các thay đổi về kích thước và/hoặc sự yếu ớt, nhờ đó vật dụng được nạp và vận chuyển bởi hệ thống băng chuyền (6) vào bộ phận xử lý (1), ở đó chúng được quét và đo bởi hệ thống cảm biến (7) từ đó các giá trị đo đã quét được cấp vào máy tính, máy tính này lập trình thao tác tiếp theo từ giá trị đo đã ghi, cho robot công nghiệp 6 trục (9) riêng biệt cho mỗi bộ phận, và các vật dụng xử lý sau đó được chạy qua các bộ phận xử lý khác. Sáng chế cũng đề cập đến thiết bị để thực hiện phương pháp này.

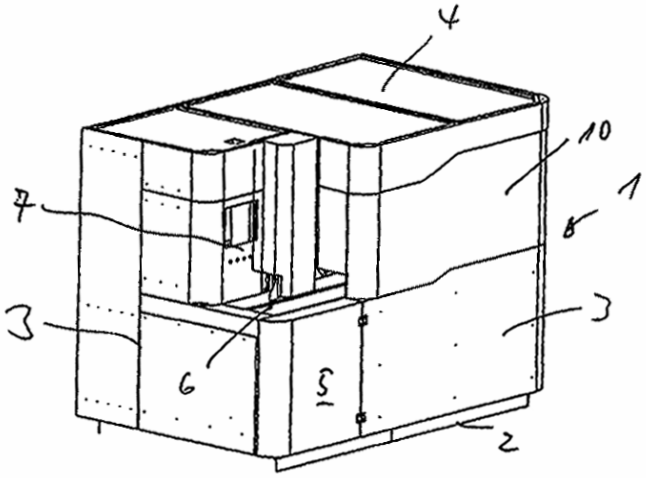

(11) **32427**
(21) 1-2011-03075 (51)[7] **H02K 33/02**, 35/00
(22) 10.11.2011 (43) 25.02.2013
(30) 10-2011-0077282 03.08.2011 KR
Ngày yêu cầu thẩm định nội dung: 10.11.2011
(71) SAMSUNG ELECTRO-MECHANICS CO., LTD. (KR)
314, Maetan 3-dong, Yeongtong-gu, Suwon, Gyunggi-do 443-743, Korea
(72) PARK, Seok Jun (KR)
(74) Công ty Luật TNHH AMBYS Hà Nội (AMBYS HANOI)
(54) THIẾT BỊ RUNG TUYẾN TÍNH
(57) Sáng chế đề cập đến thiết bị rung tuyến tính bao gồm: stato bao gồm các nam châm, đế, và vỏ có không gian bên trong được tạo ra trong đó và được gắn với đế; và bộ rung bao gồm các nam châm hướng mặt về phía cuộn dây, vật thể nặng được gắn với cuộn dây, mạch in mềm (FPC) được gắn với phần trên của vật thể nặng, và chi tiết đàn hồi có một đầu được gắn với vỏ và đầu kia được gắn với cuộn dây, bộ rung được cung cấp trong vỏ, trong đó các nam châm bao gồm nam châm thứ nhất được gắn với mặt dưới của vỏ, được đặt giữa các cuộn dây của bộ rung, bao gồm tấm được gắn trên phần phía trên của nam châm thứ nhất, và bao gồm chất lưu từ tính được phết vào phần trên và phần cạnh bên của tấm và nam châm thứ hai đối diện nam châm thứ nhất, được gắn với mặt trên của đế, và bao gồm chất lưu từ tính được phết vào phần dưới và phần bên của tấm.

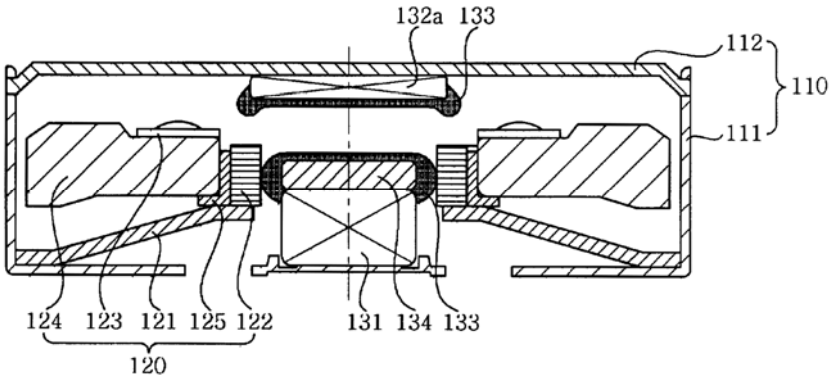

(11) **32428**
(21) 1-2011-03157 (51)[7] **C08J 3/22**, C08K 3/04, 3/22, 3/36, 3/38
(22) 29.07.2010 (43) 25.02.2013
(86) PCT/CN2010/075549 29.07.2010 (87) WO/2011/134209 03.11.2011
(30) 201010154643.3 26.04.2010 CN
(71) SOUTH CHINA REBORN RESOURCES (ZHONGSHAN) CO., LTD. (CN)
Chong Bian Industrial Zone Chong Bian Village, Sha Xi Town, Zhongshan City, Guangdong Province 52847, P.R. China
(72) LEE, Kwok Sing (CN), XU, Wenji (CN)
(74) Công ty TNHH Sở hữu trí tuệ Thảo Thọ Quyến (INVENCO)
(54) PHƯƠNG PHÁP SẢN XUẤT HẠT CHẤT DẺO VÀ SẢN PHẨM CHẤT DẺO THU ĐƯỢC TỪ HẠT CHẤT DẺO NÀY

(57) Sáng chế đề xuất phương pháp sản xuất hạt chất dẻo và sản phẩm chất dẻo chứa hạt chất dẻo dược sản xuất bằng phương pháp này. Phương pháp này bao gồm các bước: oxy hóa muội than bằng ozon; trộn đều muội than sau khi xử lý và bột tourmalin nano để tạo ra chất nền; bổ sung titan dioxit rutil cực mịn vào chất nền, và trộn đều để thu được nguyên liệu hỗn hợp; sấy nguyên liệu hỗn hợp ở nhiệt độ 100-120°C trong thời gian từ 1 đến 2 giờ; bổ sung chất phân tán vào nguyên liệu đã sấy, trong đó chất phân tán được bổ sung với lượng nằm trong khoảng từ 2 đến 4% tổng trọng lượng của chất nền hỗn hợp gồm muội than và bột tourmalin nano; bổ sung nhựa nền là chất dẻo vào nguyên liệu đã được bổ sung chất phân tán, và trộn đều để tạo ra nguyên liệu hỗn hợp, trong đó nhựa nền là chất dẻo được bổ sung với lượng nằm trong khoảng từ 12 đến 18% tổng trọng lượng của chất nền hỗn hợp gồm muội than và bột toumlalin nano; và sản xuất hạt chất dẻo từ nguyên liệu hỗn hợp bằng thiết bị sản xuất.

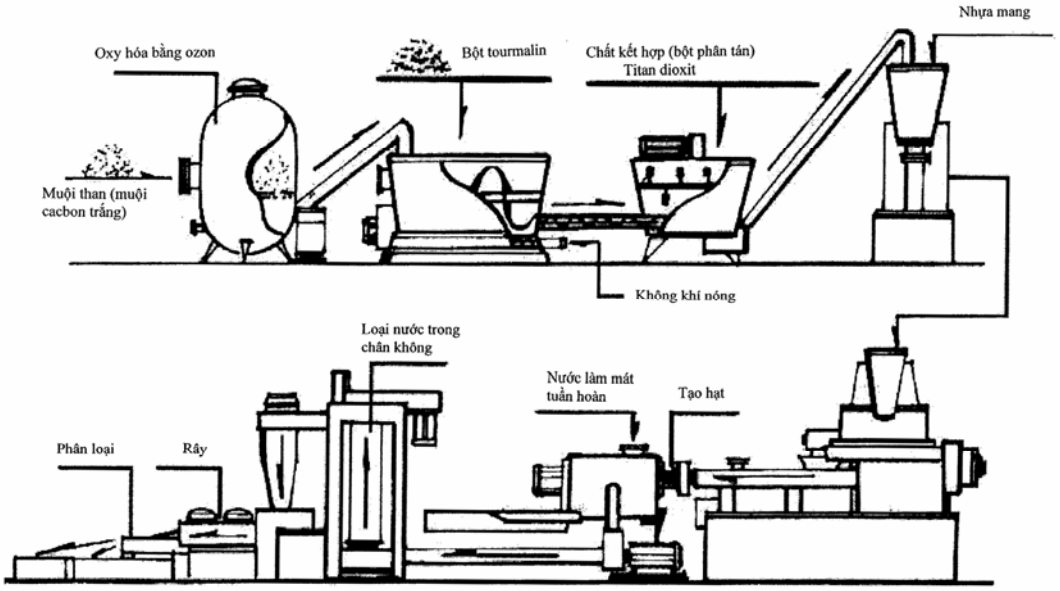

(11) **32429**
(21) 1-2011-03242 (51)[7] **A61K 31/404**, 31/426, A61P 31/12
(22) 22.04.2010 (43) 25.02.2013
(86) PCT/EP2010/055317 22.04.2010 (87) WO2010/122087 28.10.2010
(30) 61/172,722 25.04.2009 US
Ngày yêu cầu thẩm định nội dung: 26.10.2012
(71) F. HOFFMANN-LA ROCHE AG (CH)
Grenzacherstrasse 124, CH-4070 Basel, Switzerland
(72) TRAN, Jonathan Q. (US)
(74) Công ty Hỗ trợ phát triển công nghệ (DETECH)
(54) HỢP CHẤT DÙNG ĐỂ ĐIỀU TRỊ VIRUT VIÊM GAN C VÀ DƯỢC PHẨM CHỨA NÓ

(57) Sáng chế đề xuất hợp chất có công thức I để điều trị virut viêm gan C bằng cách sử dụng nó cùng với ritonavir và dược phẩm chứa nó nhằm mục đích làm tăng nồng độ của hợp chất có công thức I trong máu bằng cách sử dụng đồng thời với chất ức chế xytocrom P450.

(11) **32430**
(21) 1-2011-03250
(51)[7] **C12N 15/82**, A01H 5/00, 5/10, C07K 14/415
(22) 19.04.2010
(43) 25.02.2013
(86) PCT/EP2010/055099 19.04.2010
(87) WO/2010/124953 04.11.2010
(30) 09159059.6 29.04.2009 EP
61/180,948 26.05.2009 US
09164832.9 07.07.2009 EP
61/223,712 08.07.2009 US
Ngày yêu cầu thẩm định nội dung: 19.10.2012
(71) 1. BASF PLANT SCIENCE COMPANY GMBH (DE)
67056 Ludwigshafen, Germany
2. CROP FUNCTIONAL GENOMICS CENTER (KR)
San 56-1, Shillim 9-Dong, Gawanak-Gu, Seoul 151-921, Korea
(72) KIM, Ju Kon (KR), CHOI, Yang Do (KR), JEONG, Jin Seo (KR), REUZEAU, Christophe (FR)
(74) Công ty TNHH Tầm nhìn và Liên danh (VISION & ASSOCIATES CO.LTD.)
(54) PHƯƠNG PHÁP TĂNG CƯỜNG TÍNH TRẠNG LIÊN QUAN ĐẾN NĂNG SUẤT Ở CÂY TRỒNG VÀ CÂY TRỒNG THU ĐƯỢC TỪ PHƯƠNG PHÁP NÀY

(57) Sáng chế thuộc lĩnh vực sinh học phân tử và đề cập đến phương pháp làm tăng các tính trạng liên quan đến năng suất, quan trọng về mặt kinh tế của cây trồng. Cụ thể là sáng chế đề cập đến phương pháp tăng cường tính trạng liên quan đến năng suất ở cây trồng bằng cách điều biến sự biểu hiện axit nucleic mã hóa cho polypeptit IAA2 hoặc NAC10 ở cây trồng. Sáng chế cũng đề cập đến cây trồng được điều biến sự biểu hiện của axit nucleic mã hóa cho polypeptit tương tự IAA2 hoặc NAC10 để có tính trạng liên quan đến năng suất được tăng cường một cách tương đối so với cây trồng kiểu dại hoặc cây trồng đối chứng. Sáng chế cũng đề xuất cấu trúc chứa axit nucleic mã hóa cho IAA2 và các cấu trúc hữu dụng khác dùng cho phương pháp theo sáng chế.

(11) **32431**
(21) 1-2011-03320 (51)[7] **H02K 33/02**, 35/00
(22) 30.11.2011 (43) 25.02.2013
(30) 10-2011-0084177 23.08.2011 KR
Ngày yêu cầu thẩm định nội dung: 30.11.2011
(71) SAMSUNG ELECTRO-MECHANICS CO., LTD. (KR)
314, Maetan, 3- Dong, Yeongtong-gu, Suwon, Gyunggi-do, Korea
(72) KIM, Yong Jin (KR)
(74) Công ty Luật TNHH AMBYS Hà Nội (AMBYS HANOI)
(54) ĐỘNG CƠ RUNG TUYẾN TÍNH
(57) Sáng chế đề xuất động cơ rung tuyến tính bao gồm: phần stato bao gồm phần lực từ và vỏ chứa phần lực từ trong đó; và phần rung bao gồm cuộn dây đối diện phần lực từ do đó tạo ra lực từ và bản mạch in có một đầu được gắn với phần stato và đầu kia được gắn với cuộn dây, trong đó phần rung di chuyển tuyến tính dọc theo bề mặt ngoại biên ngoài theo chiều dọc của vỏ chứa phần lực từ trong đó.

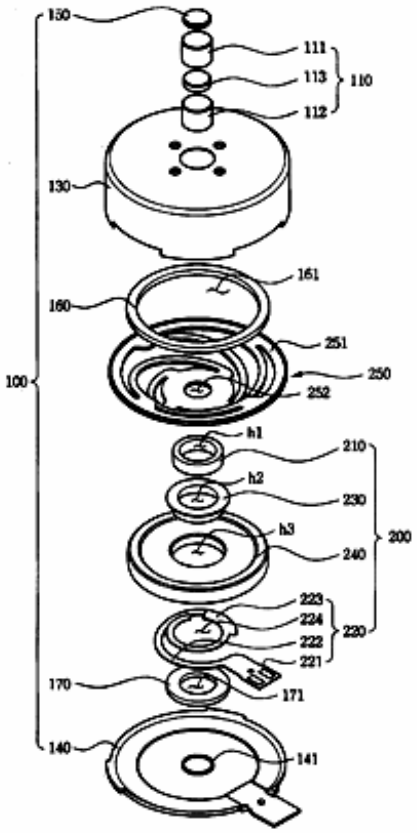

(11) **32432**
(21) 1-2011-03383 (51)[7] **B29C 47/24**
(22) 07.12.2011 (43) 25.02.2013
(30) 2011-0084314 24.08.2011 KR
Ngày yêu cầu thẩm định nội dung: 07.12.2011
(75) OH KYU HWAN (KR)
Inchon, Pupyong-Ku, Pupyong 4-Dong, 211-130, Korea
(74) Văn phòng luật sư Phạm và Liên danh (PHAM & ASSOCIATES)
(54) THIẾT BỊ VÀ PHƯƠNG PHÁP SẢN XUẤT ĐỆM CÓ KHẢ NĂNG RỬA SẠCH
(57) Sáng chế đề cập đến thiết bị và phương pháp sản xuất đệm có khả năng rửa sạch, liên tục tạo ra đệm có khả năng rửa sạch với kết cấu dạng lưới có chiều dày xác định nhờ quy trình tự động hoá. Thiết bị sản xuất đệm có khả năng rửa sạch bao gồm phễu cấp liệu (10) để nhận và cấp chất liệu đúc bằng nhựa tổng hợp, động cơ chủ động (20) dẫn động trục vít cấp (21), các bộ gia nhiệt (30) để làm chảy chất liệu, cụm ép đùn (40) để ép đùn chất liệu đã nóng chảy, bể làm nguội (50) để đúc chất liệu đã ép đùn để có kết cấu dạng lưới và làm nguội chất liệu đã ép đùn, cặp đai dẫn (60) đối xứng để dẫn chất liệu đã ép đùn, đường ống dẫn (55) nối với bề mặt đáy của bể làm nguội để dẫn sản phẩm đúc với kết cấu dạng lưới có chiều dày xác định qua cặp đai dẫn (60), và buồng làm khô (70) để loại bỏ hơi ẩm ra khỏi sản phẩm đúc đã đi qua đường ống dẫn (55) để làm khô sản phẩm đúc này.

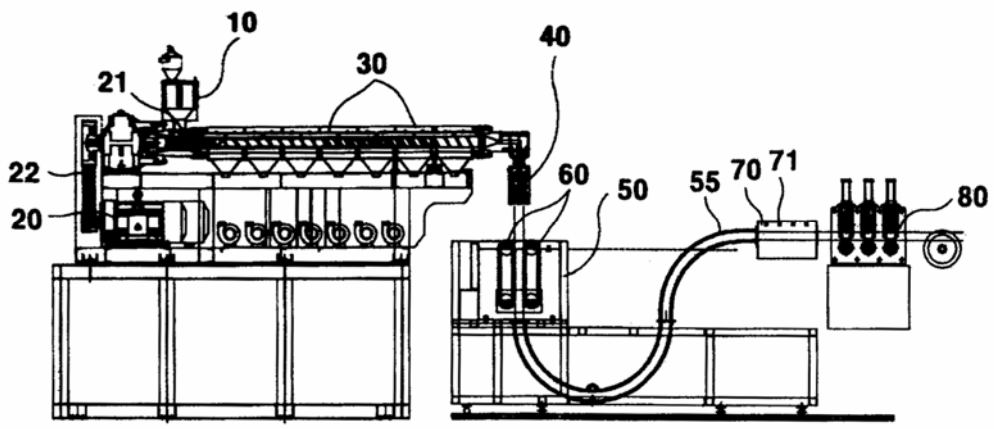

(11) **32433**
(21) 1-2011-03403
(51)[7] **A61K 39/395**, C12N 5/07, C12P 21/00
(22) 07.05.2010
(43) 25.02.2013
(86) PCT/US2010/034116 07.05.2010
(87) WO/2010/129917 11.11.2010
(30) 61/176,826 08.05.2009 US
61/325,213 16.04.2010 US
Ngày yêu cầu thẩm định nội dung: 06.11.2012
(71) VACCINEX, INC. (US)
1895 Mount Hope Avenue, Rochester, NY 14620, USA
(72) SMITH, Ernest, S. (US), FISHER, Terrence, Lee (US)
(74) Công ty TNHH Sở hữu trí tuệ Thảo Thọ Quyến (INVENCO)
(54) KHÁNG THỂ LIÊN KẾT ĐẶC HIỆU VỚI PROTEIN CHUYỂN MÀNG CD-100 VÀ DƯỢC PHẨM CHỨA KHÁNG THỂ NÀY
(57) Sáng chế đề cập đến kháng thể liên kết đặc hiệu với protein chuyển màng CD-100 và dược phẩm chứa kháng thể này để điều trị bệnh tự miễn, bệnh viêm và ung thư.

(11) **32434**
(21) 1-2011-03433 (51)[7] **A01N 43/60**
(22) 11.05.2010 (43) 25.02.2013
(86) PCT/US2010/034379 11.05.2010 (87) WO2010/132442 18.11.2010
(30) 61/177,474 12.05.2009 US
Ngày yêu cầu thẩm định nội dung: 16.10.2012
(71) ALBANY MOLECULAR RESERCH, INC. (US)
26 Corporate Circle Albany, NY 12203, United States of America
(72) LIU, Shuang (US), MOLINO, Bruce, F. (US), NACRO, Kassoum (US)
(74) Văn phòng luật sư Phạm và Liên danh (PHAM & ASSOCIATES)
(54) HỢP CHẤT 7-([1,2,4] TRIAZOLO [1,5-ALPHA] PYRIĐIN-6-YL)-4-(3,4-ĐICLOPHENYL)-1,2,3,4-TETRAHYĐROISOQUINOLIN VÀ DƯỢC PHẨM CHỨA HỢP CHẤT NÀY

(57) Sáng chế đề cập đến hợp chất 7-([1,2,4] trialozo [1,5-alpha] pyriđin-6-YL)-4- (3,4-điclophenyl)-1,2,3,4-tetrahyđroisoquinolin. Hợp chất này và dạng kết tinh SA1 và N-2 của nó được dùng trong điều trị các bệnh rối loạn thần kinh và sinh lý khác nhau. Sáng chế cũng đề cập đến dược phẩm chứa hợp chất này và dạng kết tinh SA1 và N-2 của nó.

(11) **32435**
(21) 1-2011-03471 (51)[7] **C22C 9/00**
(22) 14.12.2011 (43) 25.02.2013
(30) 10-2011-0080539 12.08.2011 KR
Ngày yêu cầu thẩm định nội dung: 14.12.2011
(71) POONGSAN CORPORATION (KR)
680-1 Naegi-ri, Poseung-eup, Pyeongtaek-si, Gyeonggi-do 451-821, Republic of Korea
(72) SHIN, Joong Hyun (KR), LEE, Buem Jae (KR), HWANG, In Youb (KR), KWAK, Won Shin (KR), KIM, Do Hyun (KR), HONG, Hye Min (KR)
(74) Công ty TNHH Tầm nhìn và Liên danh (VISION & ASSOCIATES CO.LTD.)
(54) VẬT LIỆU HỢP KIM ĐỒNG DÙNG CHO ỐNG DẪN CHỊU CƯỜNG CAO VÀ TÍNH DẪN CAO VÀ PHƯƠNG PHÁP SẢN XUẤT CHÚNG

(57) Sáng chế bộc lộ vật liệu hợp kim đồng dùng cho ống dẫn chịu cường cao, tính dẫn cao và khả năng gia công tốt, chứa sắt (Fe) với lượng từ 0,05 đên 0,25% trọng lượng, mangan (Mn) với lượng từ 0,01 đến 0,05% trọng lượng, phôt pho (P) với lượng từ 0,015 đến 0,07% trọng lượng, và phần còn lại là đồng (Cu) sao cho tỷ trọng giữa sắt (Fe) và phôt pho (P) (Fe/P) được điều chỉnh trong khoảng từ 0,75 đến 6,0.

Ngoài ra, vật liệu hợp kim đồng dùng cho ống dẫn được sản xuất bằng cách đúc thanh kim loại có sử dụng sắt (Fe) với lượng từ 0,05 đến 0,25% trọng lượng, mangan (Mn) với lượng từ 0,01 đến 0,05% trọng lượng, phôt pho (P) với lượng từ 0,015 đến 0,07% trọng lượng, và phần còn lại là đồng (Cu) sao cho tỷ trọng giữa sắt (Fe) và phôt pho (P) (Fe/P) được điều chỉnh trong khoảng từ 0,75 đến 6,0 (bước đúc); ép đùn nóng thanh kim loại thu được để tạo ra ống mịn (bước ép đùn nóng); cán nguội ống mịn để tạo thành ống dẫn (bước cán nguội); kéo nguội ống dẫn nêu trên (bước kéo nguội); cuốn ống dẫn thành cuộn (bước cuốn ống); và nung nóng cuộn ống dẫn (bước nung).

(11) **32436**
(21) 1-2011-03503
(22) 10.06.2010
(86) PCT/EP010/058129 10.06.2010
(30) 09163277.8 19.06.2009 EP
09163257.0 19.06.2009 EP
09163287.7 19.06.2009 EP
61/223431 07.07.2009 US
61/223429 07.07.2009 US
61/223389 07.07.2009 US
09165779.1 17.07.2009 EP
61/226307 17.07.2009 US
61/227448 22.07.2009 US
09166083.7 22.07.2009 EP
61/227803 23.07.2009 US
09166200.7 23.07.2009 EP
(51)[7] **C12N 15/82**
(43) 25.02.2013
(87) WO/2011/006717 20.01.2011
Ngày yêu cầu thẩm định nội dung: 10.12.2012
(71) BASF PLANT SCIENCE COMPANY GMBH (DE)
67056 Ludwigshafen, Germany
(72) HATZFELD, Yves (FR), SANZ MOLINERO, Ana lsabel (ES), REUZEAU, Christophe (FR), FRANKARD, Valerie (BE)
(74) Công ty TNHH Tầm nhìn và Liên danh (VISION & ASSOCIATES CO.LTD.)
(54) PHƯƠNG PHÁP TĂNG CƯỜNG TÍNH TRẠNG LIÊN QUAN ĐẾN NĂNG SUẤT Ở CÂY TRỒNG VÀ CÂY TRỒNG THU ĐƯỢC TỪ PHƯƠNG PHÁP NÀY

(57) Sáng chế đề xuất phương pháp tăng cường tính trạng liên quan đến năng suất của cây trồng bằng cách điều biến sự biểu hiện axit nucleic mã hóa polypeptit eRF1, axit nucleic mã hóa polypeptit giống SCAMP, axit nucleic mã hóa polypeptit fibrilin, axit nucleic mã hóa polypeptit PLATZ, axit nucleic mã hóa polypeptit giống PLST, axit nucleic mã hóa polypeptit Glomalin ở cây trồng. Sáng chế cũng đề xuất cây trồng được điều biến sự biểu hiện axit nucleic mã hóa axit nucleic mã hóa polypeptit eRF1, axit nucleic mã hóa polypeptit giống SCAMP, axit nucleic mã hóa polypeptit fibrilin, axit nucleic mã hóa polypeptit PLATZ, axit nucleic mã hóa polypeptit giống PLST, axit nucleic mã hóa polypeptit Glomalin, có tính trạng liên quan đến năng suất tăng cường so với kiểu dại tương ứng hoặc cây đối chứng khác. Ngoài ra, sáng chế cũng đề xuất cấu trúc hữu dụng trong phương pháp theo sáng chế.

(11) **32437**
(21) 1-2011-03527
(51)[7] **C07D 207/30**, C07H 17/02, C07B 63/00
(22) 19.12.2011
(43) 25.02.2013
Ngày yêu cầu thẩm định nội dung: 19.12.2011
(71) VIỆN HÓA SINH BIỂN (VN)
18 Hoàng Quốc Việt, quận Cầu Giấy, thành phố Hà Nội
(72) Châu Văn Minh (VN), Nguyễn Xuân Cường (VN), Nguyễn Hoài Nam (VN), Phan Văn Kiệm (VN), Nguyễn Phương Thảo (VN), Đỗ Thị Thảo (VN), Phạm Văn Cường (VN), Đỗ Công Thung (VN), Nguyễn Xuân Nhiệm (VN), Ninh Thị Ngọc (VN), Lê Đức Đạt (VN)
(54) HỢP CHẤT PYROL OLIGOGLYCOSIT (ASTEBATHERIOSIDE A) VÀ PHƯƠNG PHÁP CHIẾT HỢP CHẤT NÀY TỪ LOÀI SAO BIỂN ASTERINA BATHERI

(57) Sáng chế đề cập đến hợp chất pyrol oligoglycosit có công thức (I) và phương pháp chiết hợp chất này từ loài sao biển Asterina batheri sinh sống trong các vùng biển Việt Nam. Hợp chất này có hoạt tính kháng viêm mạnh trên mô hình gây viêm cấp tính bằng etylen phenyl propiolatc (EPP) trên tai chuột thuần chủng, dòng BALB/c. Phương pháp thử nghiệm này là hữu ích dùng làm cơ sở khoa học cho những nghiên cứu ứng dụng nhằm tạo ra các dược phẩm có tác dụng kháng viêm chứa hợp chất này cũng như các dẫn xuất của nó.

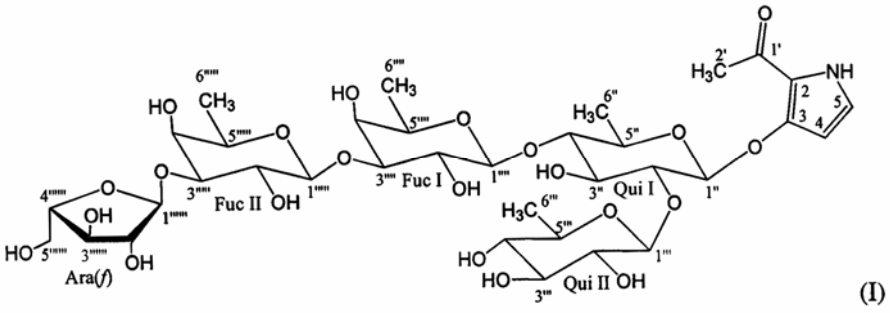

(I)

(11) **32438**
(21) 1-2011-03580
(22) 22.03.2011
(86) PCT/US2011/029409 22.03.2011
(30) 12/750,862 31.03.2010 US
PCT/US2010/0029331 31.03.2010 US
PCT/US2010/0033374 03.05.2010 US
12/772,472 03.05.2010 US
PCT/US2010/0035121 17.05.2010 US
12/781,259 17.05.2010 US
13/048,315 15.03.2011 US
PCT/US2011/0028872 17.03.2011 US
PCT/US2011/0029034 18.03.2011 US
13/051,682 18.03.2011 US
13/052,575 21.03.2011 US
13/052,348 21.03.2011 US
PCT/US2011/0029239 21.03.2011 US
PCT/US2011/0029234 21.03.2011 US
13/053,792 22.03.2011 US
(51)[7] **F25J 3/00**
(43) 25.02.2013
(87) WO 2011/123289 06.10.2011

(71) 1. ORTLOFF ENGINEERS, LTD. (US)
415 W. Wall, Suite 2000, Midland, TX 79701, United States of America
2. S.M.E. PRODUCTS LP (US)
6715 Theall, Houston, Texas 77066, United States of America
(72) JOHNKE, Andrew F. (US), HUDSON, Hank M. (US), LEWIS, W. Larry (US), CUELLAR, Kyle T. (US), LYNCH, Joe T. (US), WILKINSON, John D. (US), TYLER, L. Don (US)
(74) Công ty Cổ phần Sở hữu công nghiệp INVESTIP (INVESTIP)

(54) QUY TRÌNH TÁCH KHÍ HYDROCACBON VÀ THIẾT BỊ THỰC HIỆN QUY TRÌNH NÀY

(57) Sáng chế đề cập đến quy trình và thiết bị dùng cho thiết bị xử lý gọn nhẹ để thu hồi thành phần gồm hai (hoặc ba) nguyên tử cacbon và các thành phần hydrocacbon nặng hơn từ dòng khí hydrocacbon. Dòng khí này được làm lạnh và được chia thành dòng thứ nhất và dòng thứ hai. Dòng thứ nhất này còn được làm lạnh thêm, được làm giãn nở đến áp suất thấp hơn được gia nhiệt, và phần cất lỏng của nó được cấp dưới dạng nguyên liệu đỉnh thứ nhất vào phương tiện hấp thụ. Dòng thứ hai được làm giãn nở đến áp suất thấp hơn và được cung cấp ở dạng nguyên liệu dưới đáy vào phương tiện hấp thụ. Dòng hơi chưng cất từ phương tiện hấp thụ được hòa trộn với hơi phần cất của dòng thứ nhất, sau đó, được làm lạnh bằng dòng thứ nhất đã được làm giãn nở để tạo dòng được ngưng tụ mà được cấp dưới dạng nguyên liệu đỉnh thứ hai vào phương tiện hấp thụ. Dòng chất lỏng chưng cất từ đáy của phương tiện hấp thụ được gia nhiệt trong phương tiện truyền nhiệt và chuyển khối để cất tách ra các thành phần dễ bay hơi của nó.

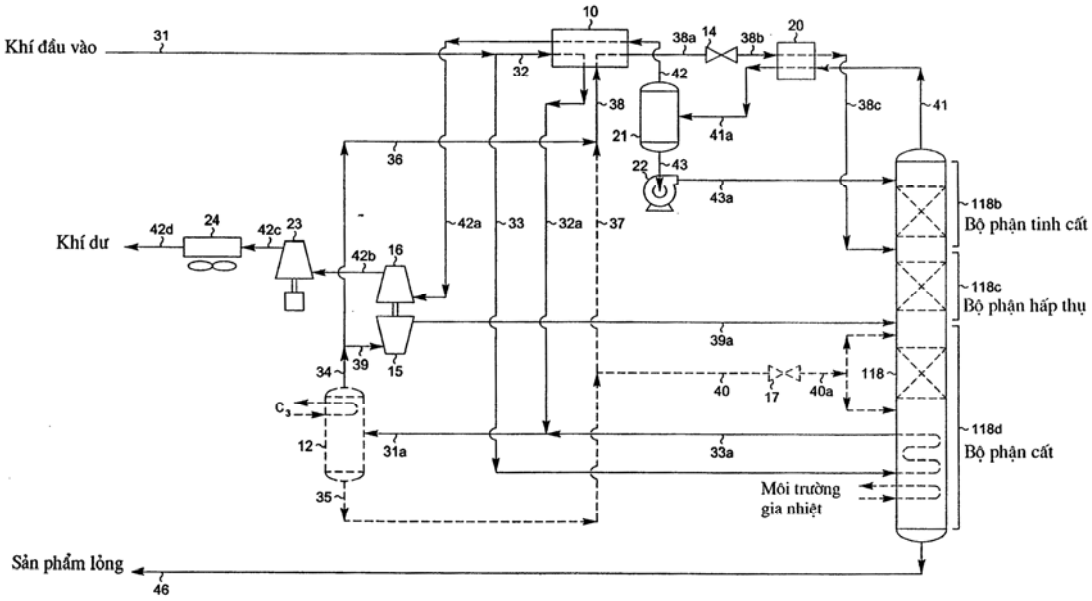
Khí đầu vào
Khí dư
Sản phẩm lỏng
Môi trường gia nhiệt
Bộ phận tinh cất
Bộ phận hấp thụ
Bộ phận cất
10
14
20
21
22
23
24
31
32
33
34
35
36
37
38
38a
38b
38c
39
39a
40
40a
41
41a
42
42a
42b
42c
42d
43
43a
46
118
118b
118c
118d
12
15
16
17
31a
32a
33a
C_3

(11) **32439**
(21) 1-2011-03581 (51)[7] **F25J 3/00**
(22) 18.03.2011 (43) 25.02.2013
(86) PCT/US2011/029034 18.03.2011 (87) WO 2011/126710 13.10.2011
(30) 12/750,862 31.03.2010 US
PCT/US2010/029331 31.03.2010 US
12/772,472 03.05.2010 US
PCT/US2010/033374 03.05.2010 US
12/781,259 17.05.2010 US
PCT/US2010/035121 17.05.2010 US
13/048,315 15.03.2011 US
PCT/US2011/028872 17.03.2011 US
13/051,682 18.03.2011 US
(71) 1. ORTLOFF ENGINEERS, LTD. (US)
415 W. Wall, Suite 2000, Midland, TX 79701, United States of America
2. S.M.E. PRODUCTS LP (US)
6715 Theall, Houston, Texas 77066, United States of America
(72) JOHNKE, Andrew, F. (US), LEWIS, W., Larry (US), HUDSON, Hank, M. (US), CUELLAR, Kyle, T. (US), TYLER, L., Don (US), LYNCH, Joe, T. (US), WILKINSON, John, D. (US)
(74) Công ty Cổ phần Sở hữu công nghiệp INVESTIP (INVESTIP)
(54) QUY TRÌNH TÁCH DÒNG KHÍ HYDROCACBON VÀ THIẾT BỊ TÁCH DÒNG KHÍ NÀY

(57) Sáng chế đề cập đến quy trình và thiết bị dùng cho thiết bị xử lý gọn nhẹ để thu hồi propan, propylen và các thành phần hydrocacbon nặng hơn từ dòng khí hydrocacbon. Dòng khí này được làm lạnh, được làm giãn nở về áp suất thấp hơn, và cấp cho bộ phận hấp thụ. Dòng chất lỏng chưng cất thứ nhất đi ra khỏi bộ phận hấp thụ này được cấp cho bộ phận chuyển khối. Dòng hơi chưng cất thứ nhất đi ra khỏi bộ phận chuyển khối này được làm lạnh để ngưng tụ nó một phần, tạo thành công hơi dư và dòng ngưng tụ. Dòng ngưng tụ này được cấp dưới dạng nguyên liệu trên đỉnh cột cho bộ phận hấp thụ trên. Dòng ngưng tụ này được cấp dưới dạng nguyên liệu trên đỉnh cột cho bộ phận hấp thụ trên. Dòng hơi chưng cất thứ hai đi ra từ bộ phận hấp thụ này được gia nhiệt bằng cách làm lạnh dòng hơi chưng cất thứ nhất, được kết hợp với dòng hơi dư, và được gia nhiệt bằng cách làm lạnh dòng khí. Dòng chất lỏng chưng cất thứ hai đi ra từ bộ phận chuyển khối được gia nhiệt trong bộ phận truyền nhiệt và chuyển khối để cất hết các thành phần dễ bay hơi.

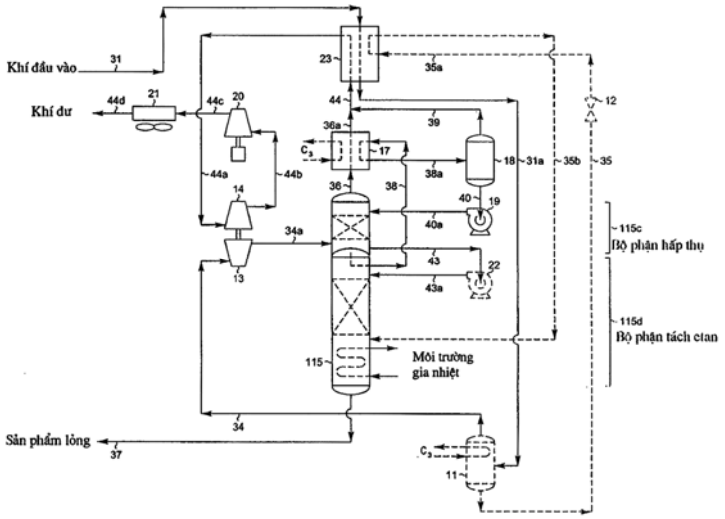

(11) **32440**
(21) 1-2011-03589 (51)[7] **A43B 13/14**, A63B 25/10
(22) 05.02.2010 (43) 25.02.2013
(86) PCT/RU2010/000043 05.02.2010 (87) WO 2011/096836 11.08.2011
(75) MARK RUDOLFOVICH SHIROKIKH (RU)
ul. Kommuny, 139b-29 Chelyabinsk, 454000, Russia
(74) Công ty TNHH Dịch vụ Sở hữu trí tuệ KENFOX (KENFOX IP SERVICE CO.,LTD.)

(54) GIÀY VÀ CỤM LÒ XO DÙNG CHO GIÀY NÀY

(57) Sáng chế đề cập đến giày có tích lũy năng lượng được tạo ra do sự uốn cong của lò xo. Giày này bao gồm lò xo uốn cong. Phần trên cùng của giày được trang bị chi tiết cố định được nối liền với lò xo, phần đế và các bộ phận khác giày. Bộ phận đỡ của giày được thiết kế có dạng gót, hay gót và đế, hay đế. Trọng lực tác động lên lò xo được truyền bởi một vòng kẹp và/hoặc lớp phủ cứng cũng như một bộ phận treo mềm khác, trong đó khoảng cách giữa các đầu của lò xo khi tải trọng tác động lên lò xo lớn hơn khoảng cách giữa điểm treo và điểm thấp nhất cửa chân người sử dụng. Lò xo được trạng bị một chi tiết cố định. Phần gót là một bộ phận đỡ trong cụm lò xo, được phối hợp sử dụng với giày thông thường với tư cách là một thiết bị, dùng để tích lũy năng lượng và bao gồm một lò xo uốn cong được nối liền thông qua bộ phận đỡ này để truyền tác động của trọng lực lên lò xo và chân của người sử dụng. Khi lò xo bị nén phần đế là một bộ phận đỡ bổ sung.

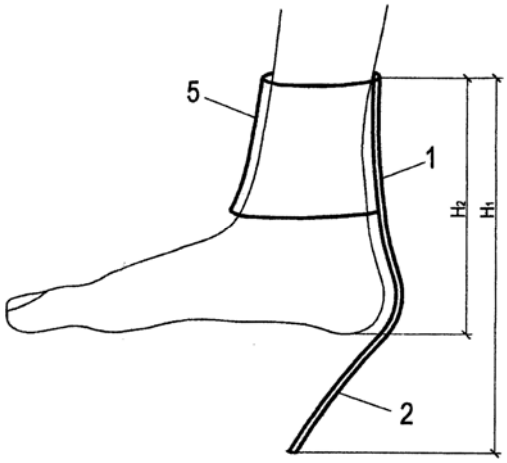

(11) **32441**
(21) 1-2011-03596 (51)[7] **B02C 15/04**, 23/26
(22) 21.03.2011 (43) 25.02.2013
(86) PCT/EP2011/001396 21.03.2011 (87) WO 2011/131278 27.10.2011
(30) 10 2010 018 046.7 23.04.2010 DE
Ngày yêu cầu thẩm định nội dung: 01.03.2012
(71) LOESCHE GmbH (DE)
Hansaallee 243, 40549 Duesseldorf, Germany
(72) BUCHANENKO, Michael (DE)
(74) Công ty TNHH Sở hữu trí tuệ WINCO (WINCO CO., LTD.)
(54) PHƯƠNG PHÁP NGHIỀN NGUYÊN LIỆU

(57) Sáng chế đề cập đến phương pháp nghiền nguyên liệu, cụ thể là đề cập đến phương pháp nghiền nguyên liệu trong công nghiệp xi măng, trong đó nguyên liệu (2) trong máy nghiền (3), cụ thể là máy nghiền lăn thổi không khí, được nghiền và sấy khô bằng cách cấp khí nóng (4), được phân loại và được cấp dưới dạng hỗn hợp bụi-khí (6) đến cơ cấu lọc (7) để tách bụi. Có thể cải thiện cân bằng năng lượng và tiết kiệm nhiệt năng bằng cách dùng máy tạo khí nóng, khí sạch (12) hoặc không khí sạch được gia nhiệt trước khi được trộn theo tỷ lệ định trước với khí nóng tái tuần hoàn hoặc khí xử lý (11) để làm giảm độ ẩm của nguyên liệu nghiền. Việc gia nhiệt từ trước đối với khí sạch được thực hiện trong thiết bị trao đổi nhiệt (10) nhờ quá trình truyền nhiệt từ khí xử lý, nhờ đó khí xử lý được thải ra môi trường ở nhiệt độ thấp hơn. Khí sạch được gia nhiệt từ trước (16) được cấp vào đường nghiền và được trộn với khí tái tuần hoàn ở các ví trí yêu cầu trước hoặc trong máy nghiền, ví dụ dưới dạng không khí cháy hoặc được dẫn qua các van điều tiết không khí sạch.

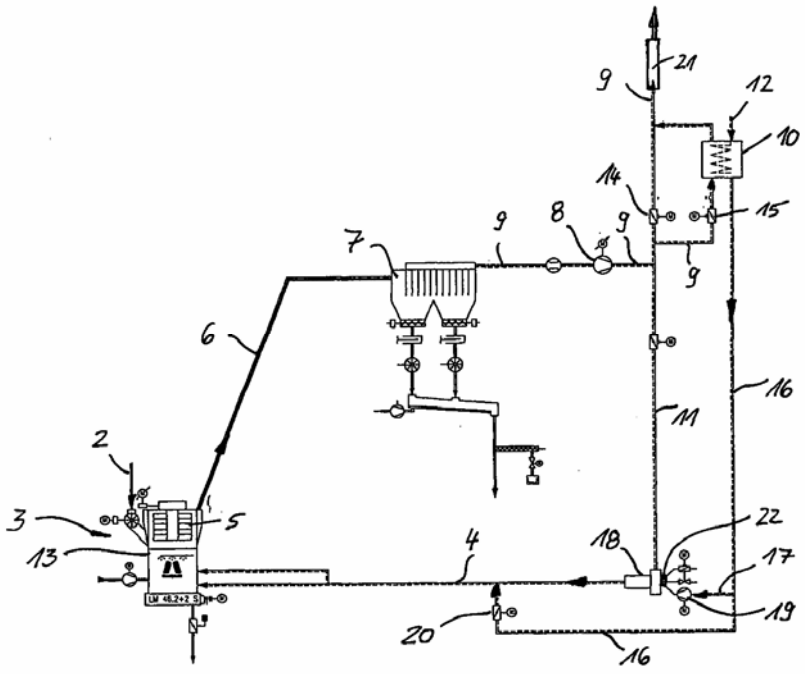

(11) **32442**
(21) 1-2011-03598 (51)[7] **F25J 3/02**
(22) 17.03.2011 (43) 25.02.2013
(86) PCT/US2011/028872 17.03.2011 (87) WO 2011/123253 06.10.2011
(30) 12/750,862 31.03.2010 US
PCT/US2010/029331 31.03.2010 US
12/772,472 03.05.2010 US
PCT/US2010/033374 03.05.2010 US
12/781,259 17.05.2010 US
PCT/US2010/035121 17.05.2010 US
13/048,315 15.03.2011 US
(71) 1. ORTLOFF ENGINEERS, LTD. (US)
415 W. Wall, Suite 2000, Midland, TX 79701, United States of America
2. S.M.E. PRODUCTS LP (US)
6715 Theall, Houston, Texas 77066, United States of America
(72) JOHNKE, Andrew, F. (US), HUDSON, Hank, M. (US), LYNCH, Joe, T. (US), TYLER, L., Don (US), CUELLAR, Kyle, T. (US), WILKINSON, John, D. (US), LEWIS, Larry, W. (US)
(74) Công ty Cổ phần Sở hữu công nghiệp INVESTIP (INVESTIP)
(54) QUY TRÌNH TÁCH KHÍ HYDROCACBON VÀ THIẾT BỊ THỰC HIỆN QUY TRÌNH NÀY

(57) Sáng chế đề cập đến quy trình và thiết bị dùng cho thiết bị xử lý gọn nhẹ để thu hồi các thành phần gồm hai (hoặc ba) nguyên tử cacbon và các thành phần hydrocacbon nặng hơn từ dòng khí hydrocacbon. Dòng khí được làm lạnh và được chia thành các dòng thứ nhất và các dòng thứ hai. Dòng thứ nhất này được tiếp tục làm lạnh để ngưng tụ gần như hoàn toàn, nó được làm giãn nở đến áp suất thấp hơn, và được cấp dưới dạng nguyên liệu trên đỉnh vào các phương tiện hấp thụ. Dòng thứ hai cũng được làm giãn nở đến áp suất thấp hơn và được cấp dưới dạng nguyên liệu dưới đáy vào các phương tiện hấp thụ. Dòng hơi chưng cất các phương tiện hấp thụ được gia nhiệt bằng cách làm lạnh dòng khí này và dòng thứ nhất. Dòng chất lỏng chưng cất đi ra từ các phương tiện hấp thụ được cấp vào các phương tiện truyền nhiệt và chuyển khối và gia nhiệt nó và cất các thành phần dễ bay hơi của nó trong khi làm lạnh dòng khí này. Các phương tiện hấp thụ và vào các phương tiện truyền nhiệt và chuyển khối được lắp trong thiết bị xử lý.

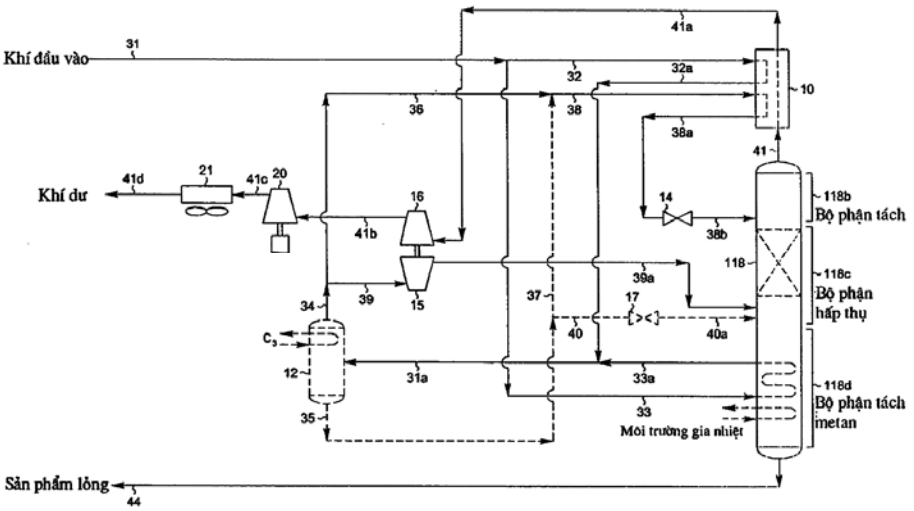

(11) **32443**
(21) 1-2011-03633 (51)[7] **H02K 33/02**, 35/00
(22) 27.12.2011 (43) 25.02.2013
(30) 10-2011-0077882 04.08.2011 KR
Ngày yêu cầu thẩm định nội dung: 27.12.2011
(71) SAMSUNG ELECTRO-MECHANICS CO., LTD. (KR)
314, Maetan, 3- Dong, Yeongtong-gu, Suwon, Gyunggi-do 443-743, Korea
(72) HONG, Jung Taek (KR)
(74) Công ty Luật TNHH AMBYS Hà Nội (AMBYS HANOI)
(54) THIẾT BỊ RUNG TUYẾN TÍNH
(57) Sáng chế đề cập tới thiết bị rung tuyến tính bao gồm: khối stato bao gồm tấm và vỏ; và khối rung bao gồm vòng cách và lò xo, trong đó vỏ của stato và lò xo của khối rung được gắn với nhau.

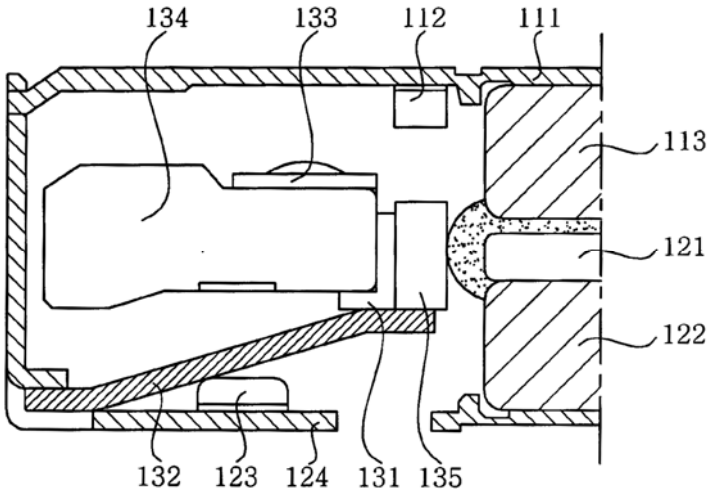

(11) **32444**
(21) 1-2011-03665
(22) 21.03.2011
(86) PCT/US2011/029239 21.03.2011
(30) 12/750,862 31.03.2010 US
PCT/US2010/029331 31.03.2010 US
12/772,472 03.05.2010 US
PCT/US2010/033374 03.05.2010 US
PCT/US2010/035121 17.05.2010 US
12/781,259 17.05.2010 US
13/048,315 15.03.2011 US
PCT/US2011/028872 17.03.2011 US
13/051,682 18.03.2011 US
PCT/US2011/029034 18.03.2011 US
13/052,575 21.03.2011 US
PCT/US2011/029234 21.03.2011 US
13/052,348 21.03.2011 US
(51)[7] **F25J 3/00**
(43) 25.02.2013
(87) WO 2011/123278 06.10.2011

(71) 1. ORTLOFF ENGINEERS, LTD. (US)
415 W. Wall, Suite 2000, Midland, TX 79701, United States of America
2. S.M.E. PRODUCTS LP (US)
6715 Theall, Houston, Texas 77066, United States of America
(72) JOHNKE, Andrew, F. (US), WILKINSON, John, D. (US), LYNCH, Joe, T. (US), LEWIS, W., Larry (US), HUDSON, Hank, M. (US), TYLER, L., Don (US), CUELLAR, Kyle, T. (US)
(74) Công ty Cổ phần Sở hữu công nghiệp INVESTIP (INVESTIP)

(54) QUY TRÌNH TÁCH DÒNG KHÍ HYDROCACBON VÀ THIẾT BỊ TÁCH DÒNG KHÍ NÀY

(57) Sáng chế đề cập đến quy trình và thiết bị dùng cho thiết bị xử lý gọn nhẹ để thu hồi các thành phần gồm hai (hoặc ba) nguyên tử cacbon và các thành phần hydrocacbon nặng hơn từ dòng khí hydrocacbon. Dòng khí này được làm lạnh và được chia thành dòng thứ nhất và dòng thứ hai. Dòng thứ nhất còn được làm lạnh thêm,được làm giãn nở đến áp suất thấp hơn, và được cung cấp ở dạng nguyên liệu giữa hai phương tiện hấp thụ. Dòng thứ hai được làm giãn nở đến áp suất thấp hơn và được cung cấp ở dạng nguyên liệu dưới đáy vào phương tiện hấp thụ phía dưới. Dòng chất lỏng chưng cất từ đáy của phương tiện hấp thụ phía dưới được gia nhiệt trong phương tiện truyền nhiệt và chuyển khối để cất tách ra các thành phần dễ bay hơi của nó. Dòng hơi chưng cất từ đỉnh của phương tiện truyền nhiệt và chuyển khối được làm lạnh bằng dòng hơi chưng cất từ đỉnh của phương tiện hấp thụ phía trên, nhờ đó mà tạo thành dòng được ngưng tụ mà được cấp dưới dạng nguyên liệu đỉnh vào phương tiện hấp thụ phía trên.

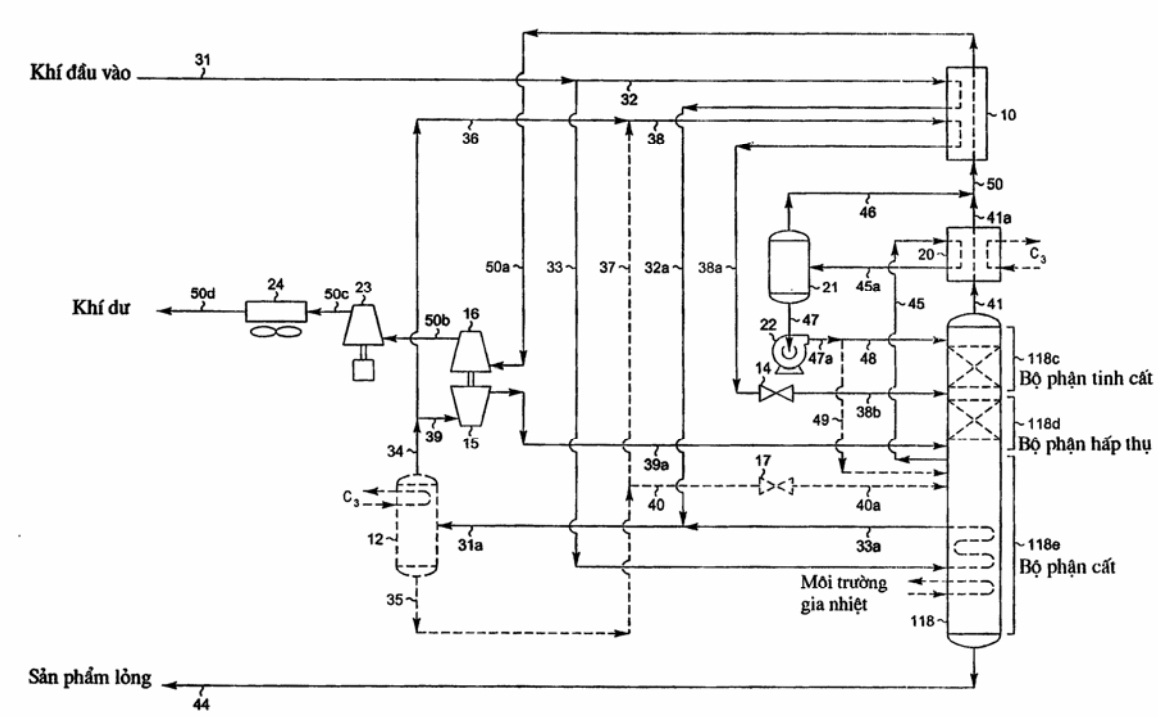
Khí đầu vào
31
32
36
38
10
50
46
41a
20
C_3
50a
33
37
32a
38a
21
45a
45
41
Khí dư
50d
24
50c
23
50b
16
22
47
47a
48
14
118c
Bộ phận tinh cất
49
38b
118d
Bộ phận hấp thụ
39
15
34
39a
17
C_3
40
40a
12
31a
33a
118e
Bộ phận cất
Môi trường
gia nhiệt
35
118
Sản phẩm lỏng
44

(11) **32445**
(21) 1-2012-00141
(51)[7] **F16L 12/00**, H04M 1/00, 3/00, G06F 13/00, G08B 25/00
(22) 17.01.2012
(43) 25.02.2013
Ngày yêu cầu thẩm định nội dung: 17.01.2012
(71) CÔNG TY CỔ PHẦN TẬP ĐOÀN MV (VN)
Toà nhà MV, A15, Đồng Bông, quận Cầu Giấy, thành phố Hà Nội.
(72) Đỗ Mạnh Tuân (VN), Lê Văn Học (VN), Nguyễn Văn Ba (VN), Lê Ngọc Tuấn (VN), Trần Việt Tiến (VN)
(54) HỆ THỐNG GIÁM SÁT VÀ CẢNH BÁO TRẠM RÚT TIỀN TỰ ĐỘNG - ATM
(57) Sáng chế đề cập tới hệ thống giám sát và cảnh báo trạm rút tiền tự động - ATM. Cụ thể là, sáng chế đề cập đến giải pháp giám sát tập trung trực quan và cảnh báo tình trạng các điểm ATM trên cả nước tại trung tâm giám sát thông qua hệ thống mạng của ngân hàng. Hệ thống giám sát và cảnh báo theo sáng chế thực hiện việc giám sát và cảnh báo cho tất cả các trạm ATM trong cả nước Việt Nam của một ngân hàng, hệ thống bao gồm: mô đun thiết bị tại trạm ATM: mô đun thiết bị này bao gồm nhiều phần với các chức năng như thu thập các tín hiệu cảnh báo từ cảm biến; xử lý nhắn tin và gọi điện khi có cảnh báo; trao đổi thông tin với trung tâm qua hệ thống mạng Internet/Ethemet hoặc qua hệ thống GSM trạm trong trường hợp mất mạng; hệ thống GSM trung tâm: có nhiệm vụ nhận các tín hiệu từ thiết bị tại trạm ATM trong trường hợp mất mạng; mô đun xử lý trung tâm: được thiết kế gồm nhiều tầng mạng để phù hợp với hệ thống mạng của các ngân hàng. Đảm bảo việc lưu trữ và thu thập các thông tin giám sát, tạo cảnh báo và điều khiển tới các trạm ATM. Các tầng mạng này đảm nhận chức năng tiếp nhận thông tin từ trạm ATM từ đó gửi tới các trạm giám sát phía trên. Hệ thống giám sát và cảnh báo theo sáng chế có khả năng quản lý nhiều trạm từ một trung tâm, lưu trữ, kết nối thông tin và giúp chia sẻ, hỗ trợ công việc từ các trung tâm quản lý.

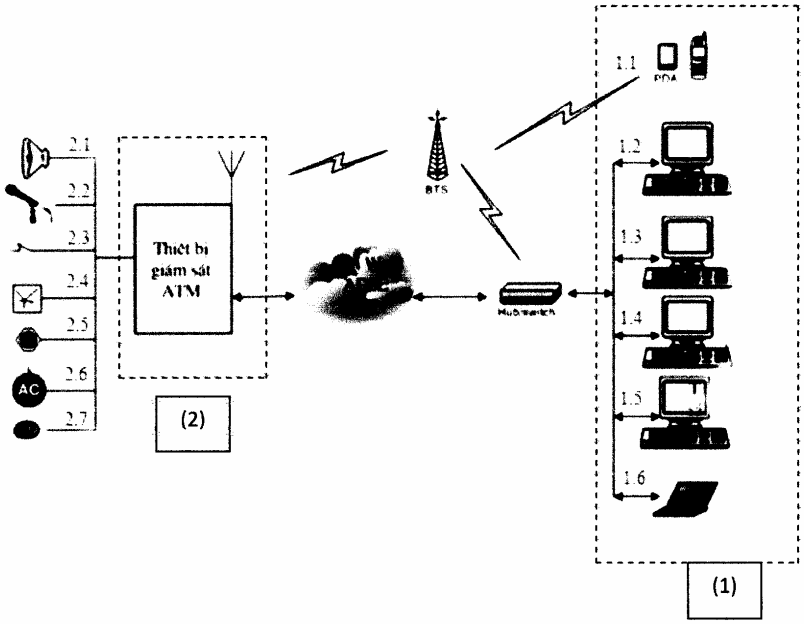

(11) **32446**
(21) 1-2012-00171 (51)[7] **C12Q 1/00**, G01N 33/00
(22) 08.07.2010 (43) 25.02.2013
(86) PCT/US2010/041396 08.07.2010 (87) WO/2011/005982 13.01.2011
(30) 61/223,755 08.07.2009 US
Ngày yêu cầu thẩm định nội dung: 05.03.2012
(71) ALLTECH, INC. (US)
3031 Catnip Hill Pike, Nicholasville, Kentucky 40356, United States of America
(72) DAWSON, Karl, A. (US), MORAN, Colm (IE), APAJALAHTI, Juha (FI), LAURAEUS, Marko (FI)
(74) Công ty TNHH Tầm nhìn và Liên danh (VISION & ASSOCIATES CO.LTD.)
(54) BỘ KIT, HỢP PHẦN VÀ PHƯƠNG PHÁP ĐỂ XÁC ĐỊNH VÀ NHẬN DIỆN SỰ BÁM DÍNH VÀ CHỐNG BÁM DÍNH CỦA VI KHUẨN VỚI DỊCH NHẦY, TẾ BÀO BIỂU MÔ VÀ CÁC TẾ BÀO KHÁC

(57) Sáng chế nhìn chung đề cập đến bộ kit, hợp phần và phương pháp để xác định và nhận diện sự bám dính và chống bám dính của vi khuẩn với dịch nhầy, tế bào biểu mô và các tế bào khác. Cụ thể, sáng chế đề xuất phương pháp phát hiện và nhận diện sự có bám dính hoặc không bám dính của vi khuẩn vào dịch nhầy (tế bào biểu mô (ví dụ, có mặt trong ruột non), hoặc phần khác của động vật trong đó vi khuẩn có thể có mặt, và phương pháp nhận diện và xác định đặc điểm (ví dụ, công hiệu của) các chất điều biến sự bám dính của vi khuẩn vào dịch nhầy và tế bào biểu mô, hoặc phần khác của động vật trong đó vi khuẩn có thể có mặt.

(11) **32447**

(21) 1-2012-00179 (51)[7] **B08B 15/00**, 15/02

(22) 19.01.2012 (43) 25.02.2013

Ngày yêu cầu thẩm định nội dung: 19.01.2012

(71) CÔNG TY TNHH NGỌC THIÊN (VN)
Thôn Đông Mai, xã Chỉ Đạo, huyện Văn Lâm, tỉnh Hưng Yên

(72) Tạ Thị Tấn (VN)

(54) QUY TRÌNH XỬ LÝ CHẤT THẢI TRONG SẢN XUẤT CHÌ

(57) Sáng chế đề cập đến quy trình xử lý chất thải trong sản xuất chì theo một chu trình kết hợp giữa cơ học và hóa học nhằm xử lý bụi và khí độc có trong chất thải một cách triệt để nhất. Quy trình xử lý chất thải này gồm 4 công đoạn : Thu chất thải, làm nguội chất thải, lọc bụi trong chất thải, xử lý khí độc trong chất thải. Trong đó, chất thải làm nguội bằng tỏa nhiệt tự nhiên, thành phần bụi được lọc qua các túi vải nhờ lực hút tạo ra từ quạt, khí độc sau khi qua túi vải được sục vào dung dịch hóa học để trung hòa.

(11) **32448**
(21) 1-2012-00182 (51)[7] **F26B 21/00**, 3/02, B27K 5/00, F26B 21/08
(22) 23.11.2010 (43) 25.02.2013
(86) PCT/MY2010/000287 23.11.2010 (87) WO2011/149327 01.12.2011
(30) PI 2010002410 25.05.2010 MY
(71) FOREST RESEARCH INSTITUTE MALAYSIA (MY)
52109 Kepong, Kuala Lumpur, Malaysia
(72) CHOO Kheng Ten (MY), SIK Huei Shing (MY)
(74) Văn phòng luật sư Phạm và Liên danh (PHAM & ASSOCIATES)
(54) PHƯƠNG PHÁP XỬ LÝ GỖ XẺ Ở NHIỆT ĐỘ CAO VÀ LÒ ĐỂ SỬ DỤNG TRONG PHƯƠNG PHÁP NÀY

(57) Sáng chế đề cập đến phương pháp xử lý gỗ xẻ ở nhiệt độ cao, phương pháp này bao gồm các bước cấp khối gỗ xẻ (10), kẹp chặt các khối gỗ này, đưa khói gỗ này vào pha xử lý thứ nhất, sấy khối gỗ này trong dòng không khí ở nhiệt độ không thấp hơn 120°C, làm nguội khối gỗ này và sau đó đưa khối gỗ này vào pha xử lý thứ hai, và làm nguội tiếp khối gỗ đã được sấy trong dòng không khí ở nhiệt độ xung quanh. Sáng chế cũng đề cập đến lò để sử dụng trong phương pháp xử lý gỗ xẻ ở nhiệt độ cao này, trong đó lò này bao gồm buồng (30) để tiếp nhận khối gỗ xẻ, phương tiện cấp nhiệt để tạo ra và cấp nhiệt nóng và hơi nước để sấy và xử lý khối gỗ này, phương tiện trao đổi nhiệt (35) để tạo ra và duy trì môi trường có nhiệt độ ổn định và kéo dài trong buồng, phương tiện tạo âm để tạo ra và duy trì hàm lượng ẩm cân bằng đã được định trước trong buồng, phương tiện sinh dòng khí (33, 34) để tạo ra dòng không khí kéo dài và đồng đều trong buồng, và phương tiện kiểm soát để theo dõi và kiểm soát các thông số sấy khác nhau trong buồng.

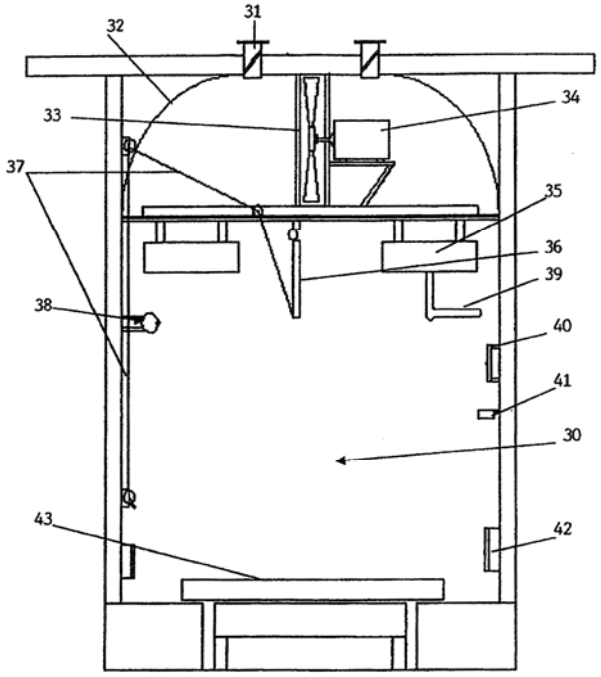

(11) **32449**
(21) 1-2012-00221 (51)[7] **A61K 47/14**, 31/519, 9/00
(22) 29.07.2010 (43) 25.02.2013
(86) PCT/FR2010/051611 29.07.2010 (87) WO2011/012816 03.02.2011
(30) 09/03742 30.07.2009 FR
Ngày yêu cầu thẩm định nội dung: 14.01.2013
(71) SANOFI (FR)
174 avenue de France, F-75013 Paris, France
(72) BENARD Tsiala (FR), BURNOUF Jean Pierre (FR)
(74) Công ty TNHH Trần Hữu Nam và Đồng sự (TRAN H.N & ASS.)
(54) DƯỢC PHẨM CÓ THỂ PHA LOÃNG THÀNH DUNG DỊCH TRUYỀN DỊCH
(57) Sáng chế đề cập đến dược phẩm chứa thành phần hoạt tính là hợp chất có công thức (I) hoặc muối của nó với axit dược dụng. Dược phẩm này có thể pha loãng thành dung dịch truyền dịch.

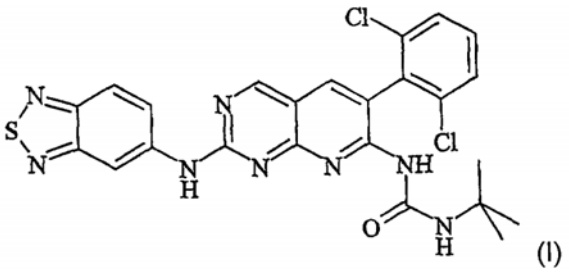
(I)

(11) **32450**
(21) 1-2012-00281
(51)[7] **C07D 213/69**, A61K 31/4422, A61P 11/00, 13/12, 25/28, 35/00
(22) 05.07.2010
(43) 25.02.2013
(86) PCT/CA2010/001027 05.07.2010
(87) WO/2011/000104 06.01.2011
(30) 61/222,979 03.07.2009 US
(71) APOTEX TECHNOLOGIES INC. (CA)
150 Signet Drive, Toronto, Ontario, M9L 1T9, Canada
(72) TAM, Tim Fat (CA), LEUNG-TOUNG, Regis (CA), WANG, Yingsheng (CA), ZHAO, Yanqing (CA), XIN, Tao (CA), SHAH, Birenkumar (CA), N'ZEMBA, Blaise (CA), WODZINSKA, Jolanta Maria (CA), PREMYSLOVA, Marina (CA)
(74) Công ty TNHH Tầm nhìn và Liên danh (VISION & ASSOCIATES CO.LTD.)
(54) DẪN XUẤT FLO HÓA CỦA 3-HYĐROXYPYRIĐIN-4-ON
(57) Sáng chế đề xuất các hợp chất có công thức I là dẫn xuất của 3- hyđroxypyriđin-4-on. Các hợp chất theo sáng chế có thể được dùng để điều trị tình trạng bệnh liên quan tới hàm lượng gây độc của sắt. Các hợp chất này có thể được sử dùng để điều chế thuốc để điều trị bệnh liên quan tới hàm lượng gây độc của sắt. Tình trạng bệnh liên quan tới hàm lượng gây độc của sắt có thể được chọn từ nhóm gồm: bệnh ung thư, bệnh phổi, bệnh thận tiến triển và chứng mất điều hòa Frederich.

(11) **32451**
(21) 1-2012-00338 (51)[7] **C09K 8/506**, 8/60, 8/74
(22) 14.06.2010 (43) 25.02.2013
(86) PCT/EP2010/058304 14.06.2010 (87) WO/2011/018257 17.02.2011
(30) 09167703.9 12.08.2009 EP
Ngày yêu cầu thẩm định nội dung: 24.12.2012
(71) BASF SE (DE)
67056 Ludwigshafen, Germany
(72) SPINDLER, Christian (DE), SCHLEIFER, Norbert (DE), BRODT, Gregor (DE)
(74) Công ty TNHH Tầm nhìn và Liên danh (VISION & ASSOCIATES CO.LTD.)
(54) AXIT THƠM, TỰ DO ĐỂ TÁC ĐỘNG ĐẾN TẦNG ĐÁ, PHƯƠNG PHÁP TÁC ĐỘNG ĐẾN DÒNG CHẢY CỦA AXIT VÀO TẦNG ĐÁ VÀ PHƯƠNG PHÁP LÀM GIẢM ĐỘ THẤM CỦA ĐÁ

(57) Sáng chế đề cập đến axit thơm, tự do chứa ít nhất hai hệ vòng thơm hoặc ít nhất hai chức axit và/hoặc muối của chúng để tác động đến tầng đá trong quá trình khai thác dầu mỏ và/hoặc khí tự nhiên dưới mặt đất. Axit tự do được sử dụng để tác động đến và cụ thể để kiểm soát dòng chảy của axit vào tầng đá trong quy trình axit hoá. Muối thích hợp của các axit thơm này dùng để làm giảm độ thấm của đá và cụ thể để làm giảm dòng chảy của nước vào lỗ khoan giếng. Ngoài ra, sáng chế còn đề cập đến phương pháp tác động đến dòng chảy của axit vào tầng đá và phương pháp làm giảm độ thấm của đá trong quá trình khai thác mỏ dầu khoáng và/hoặc khí tự nhiên dưới mặt đất.

(11) **32452**
(21) 1-2012-00383 (51)[7] **A61K 39/395**, A61P 35/00
(22) 11.08.2010 (43) 25.02.2013
(86) PCT/US2010/045147 11.08.2010 (87) WO 2011/022264 24.02.2011
(30) 61/234,281 15.08.2009 US
61/266,343 03.12.2009 US
(71) GENENTECH, INC. (US)
1 DNA Way, South San Francisco, California 94080, United States of America
(72) SWAMY, Rajeshwari (US), HAMBLETON, Julie (US)
(74) Công ty TNHH Tầm nhìn và Liên danh (VISION & ASSOCIATES CO.LTD.)
(54) KHÁNG THỂ KHÁNG VEGF ĐỂ ĐIỀU TRỊ BỆNH UNG THƯ VÚ CHO BỆNH NHÂN ĐÃ ĐƯỢC ĐIỀU TRỊ TRƯỚC ĐÓ

(57) Sáng chế đề cập đến kháng thể kháng VEGF được sử dụng để điều trị cho bệnh nhân được chẩn đoán bị mắc bệnh ung thư vú di căn ba âm tính đã được điều trị trước đó. Chế độ điều trị kết hợp hoá trị liệu được coi là trị liệu dòng thứ hai với việc sử dụng lượng hữu hiệu của kháng thể kháng VEGF, trong đó hoá trị liệu của chế độ điều trị bao gồm việc sử dụng ít nhất một tác nhân hoá trị liệu, và trong đó chế độ điều trị kéo dài một cách hiệu quả tỷ lệ sống sót không tiến triển của người bệnh.

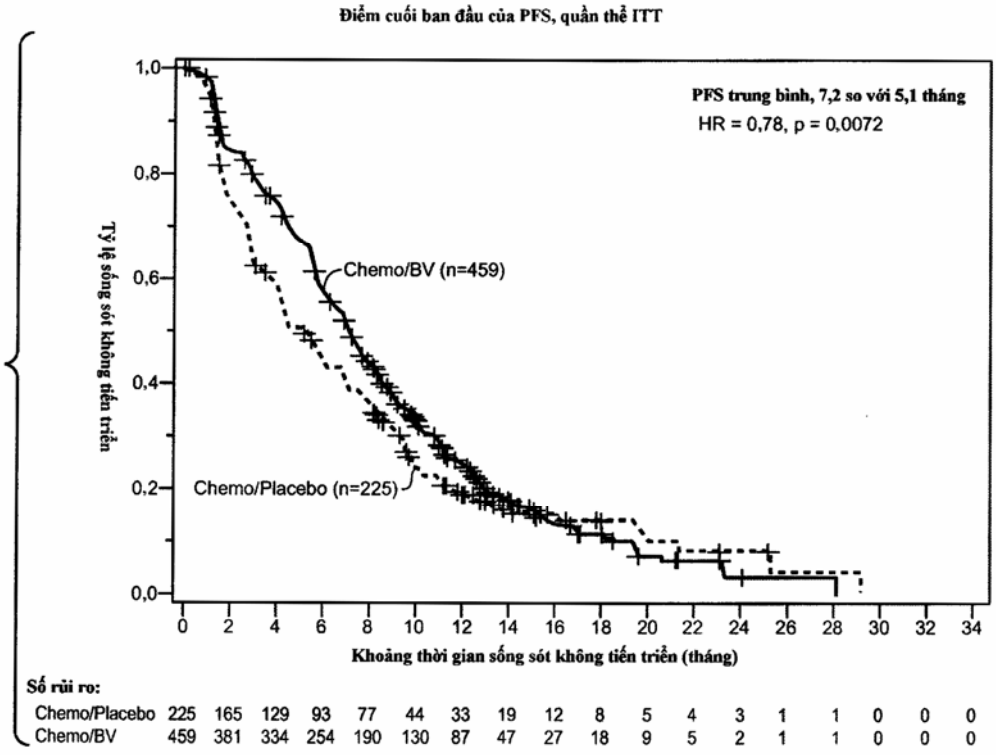

(11) **32453**
(21) 1-2012-00506
(51)[7] **A23L 2/00**, A23C 11/10, A23L 1/20, 2/38, 2/70, C12G 3/04
(22) 30.07.2010
(43) 25.02.2013
(86) PCT/JP2010/062917 30.07.2010
(87) WO 2011/013807 03.02.2011
(30) 2009-180075 31.07.2009 JP
2009-185172 07.08.2009 JP
2010-096384 19.04.2010 JP
Ngày yêu cầu thẩm định nội dung: 16.01.2013
(71) OTSUKA PHARMACEUTICAL CO., LTD. (JP)
9, Kanda-Tsukasamachi 2-chome, Chiyoda-ku, Tokyo 1018535, Japan
(72) KITSUTAKA, Hiroshi (JP), ODAGIRI, Hisa (JP), HONJO, Kaori (JP), NAGAYASU, Machiko (JP)
(74) Công ty TNHH Sở hữu trí tuệ Thảo Thọ Quyến (INVENCO)
(54) ĐỒ UỐNG BÃO HÒA KHÍ CACBONIC CHỨA BỘT ĐẬU NÀNH HOẶC SỮA ĐẬU NÀNH VÀ PHƯƠNG PHÁP SẢN XUẤT ĐỒ UỐNG NÀY

(57) Sáng chế đề cập đến đồ uống bão hòa khí cacbonic chứa bột đậu nành hoặc sữa đậu nành, trong đó đồ uống bão hòa khí cacbonic được cung cấp mùi axit cacbonic dễ chịu cũng như các chất dinh dưỡng và mùi hương hấp dẫn thu được từ đậu nành, và thành phần thu được từ đậu nành này được duy trì ổn định mà không bị đông tụ ngay cả khi hàm lượng của thành phần thu được từ đậu nành là cao.

Bằng cách điều chỉnh độ pH của đồ uống bão hòa khí cacbonic chứa bột đậu nành và/hoặc sữa đậu nành đến 5,7 hoặc cao hơn, có thể luôn giữ thành phần thu được từ đậu nành không bị đông tụ, và tạo ra đồ uống có mùi axit cacbonic dễ chịu cũng như các chất dinh dưỡng và mùi hương hấp dẫn thu được từ đậu nành.

(11) **32454**
(21) 1-2012-00541 (51)[7] **A23L 1/01**, 1/168
(62) 1-2009-00826
(22) 26.10.2007 (43) 25.02.2013
(86) PCT/US2007/082648 26.10.2007 (87) WO2008/055061 08.05.2008
(30) 11/588,661 27.10.2006 US
Ngày yêu cầu thẩm định nội dung: 27.04.2009
(71) THE QUAKER OATS COMPANY (US)
555 West Monroe Street, Chicago, Illinois 60661, United States of America
(72) Liam Geoffrey TROW (GB)
(74) Văn phòng Luật sư MINERVAS (MINERVAS)
(54) MÁY BÁN HÀNG TỰ ĐỘNG
(57) Sáng chế đề cập đến máy bán hàng tự động bao gồm hệ thống cung cấp thực phẩm, trong đó hệ thống này bao gồm khoang chuẩn bị thực phẩm, thiết bị phân phối thực phẩm, thiết bị phân phối chất lỏng đến khoang chuẩn bị và thiết bị tạo nước để cung cấp hơi nước vào khoang chuẩn bị.

(11) **32455**
(21) 1-2012-00640 (51)[7] **H04N 1/04**
(22) 12.03.2012 (43) 25.02.2013
(30) 2011-164332 27.07.2011 JP
Ngày yêu cầu thẩm định nội dung: 12.03.2012
(71) FUJI XEROX CO., LTD. (JP)
7-3, Akasaka 9-chome, Minato-ku, Tokyo, JP.
(72) Kosuke SHIMIZU (JP)
(74) Công ty Cổ phần Sở hữu công nghiệp INVESTIP (INVESTIP)
(54) THIẾT BỊ ĐỌC HÌNH ẢNH VÀ PHƯƠNG PHÁP ĐỌC HÌNH ẢNH
(57) Sáng chế đề xuất thiết bị đọc hình ảnh bao gồm nguồn ánh sáng, khối đọc, khối di chuyển, khối điều khiển thời gian chuyển sáng ON. Nguồn ánh sáng chiếu ánh sáng lên trên tài liệu. Khối đọc tiếp nhận ánh sáng được phản xạ từ tài liệu, chuyển đổi ánh sáng được tiếp nhận thành các điện tích điện, và tích tụ các điện tích điện như tín hiệu hình ảnh. Khối di chuyển di chuyển tương đối nguồn ánh sáng và tài liệu. Khối điều khiển tốc độ di chuyển điều khiển tốc độ di chuyển của khối di chuyển theo chế độ đọc của thiết bị đọc hình ảnh để điều khiển tốc độ đọc trong khối đọc. Khối điều khiển thời gian chuyển sang ON điều khiển nguồn ánh sáng để được tắt trong khoảng thời gian được định sẵn dựa trên chế độ dọc khi khối dọc tích tụ các điện tích điện để ngăn không cho các điện tích điện được tích tụ trong khối đọc đạt tới lượng bão hòa.

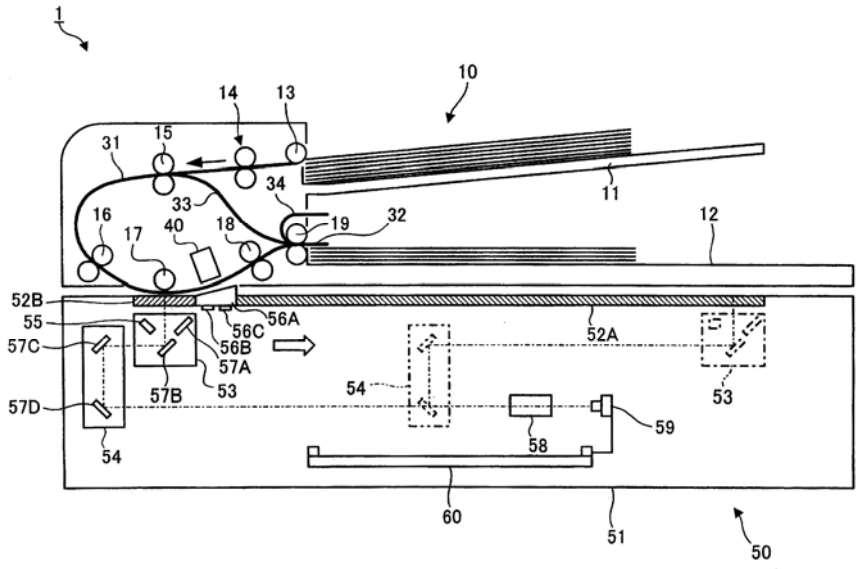

(11) **32456**
(21) 1-2012-00651 (51)[7] **A23L 1/226**, 1/19, 1/238
(22) 16.08.2010 (43) 25.02.2013
(86) PCT/JP2010/063828 16.08.2010 (87) WO 2011/030650 17.03.2011
(30) 2009-211365 14.09.2009 JP
Ngày yêu cầu thẩm định nội dung: 27.12.2012
(71) J-OIL MILLS, INC. (JP)
8-1, Akashi-cho, Chuo-ku, Tokyo 104-0044 Japan
(72) YAMAGUCHl Susumu (JP), USHIO Hideki (JP), IWANAGA Daigo (JP), SHINODA Akira (JP), FUJIWARA Hidenori (JP), KIYOHARA Reiko (JP)
(74) Công ty TNHH một thành viên Sở hữu trí tuệ VCCI (VCCI-IP CO.,LTD)
(54) CHẾ PHẨM TĂNG CƯỜNG VỊ
(57) Sáng chế đề cập đến chế phẩm tăng cường vị nhằm thu được vị mặn hoặc vị ngọt vừa đủ ngay cả khi hàm lượng muối hoặc đường dùng làm thực phẩm giảm. Cụ thể, sáng chế đề cập đến chế phẩm tăng cường vị chứa một hoặc nhiều chất được chọn từ các aldehyt béo mạch thẳng có từ 3 đến 10 nguyên tử cacbon và các rượu béo mạch thẳng có từ 4 đến 10 nguyên tử cacbon làm thành phần hoạt tính. Hàm lượng muối hoặc đường có trong thực phẩm có thể được làm giảm bằng cách bổ sung chế phẩm tăng cường vị vào thực phẩm.

(11) **32457**
(21) 1-2012-00656
(51)[7] **C02F 9/00**, B01D 15/00, 24/02, 39/00, B01J 20/00, C01B 31/08, C02F 1/28, 1/42
(22) 13.08.2010
(43) 25.02.2013
(86) PCT/AU2010/001036 13.08.2010
(87) WO/2011/017768 17.02.2011
(30) 2009903796 13.08.2009 AU
Ngày yêu cầu thẩm định nội dung: 30.01.2013
(71) WATER HARVESTING TECHNOLOGIES PTY LTD. (JP)
35 Kinross Street, Bendigo, Victoria, 3550, Australia
(72) MCCARTHY, David, Thomas (AU), DELETIC, Ana (AU), FLETCHER, Timothy, David (AU)
(74) Công ty TNHH Sở hữu trí tuệ Thảo Thọ Quyến (INVENCO)
(54) MÔI TRƯỜNG LỌC, PHƯƠNG PHÁP SẢN XUẤT THAN HOẠT TÍNH, HỆ THỐNG LỌC, HỘP CHỨA HỆ THỐNG LỌC VÀ PHƯƠNG PHÁP LOẠI BỎ CHẤT GÂY Ô NHIỄM

(57) Sáng chế đề cập đến môi trường lọc để loại bỏ các chất gây ô nhiễm ra khỏi nước bao gồm than hoạt tính dạng hạt được phủ nhôm và zeolit dạng hạt. Sáng chế cũng đề cập đến phương pháp sản xuất than hoạt tính dạng hạt được phủ nhôm bao gồm bước cho than hoạt tính dạng hạt được phủ nhôm bao gồm bước cho than hoạt tính dạng hạt tiếp xúc với dung dịch nước chứa một hoặc nhiều muối nhôm mà được axit hoá đến độ pH nằm trong khoảng từ 5 đến 6,8, loại bỏ dung dịch nước này và rửa và sấy than hoạt tính dạng hạt được phủ nhôm mà được tạo ra. Ngoài ra, sáng chế cũng đề cập đến hệ thống lọc để loại bỏ các chất gây ô nhiễm ra khỏi nước bao gồm (i) một vùng giữa chứa than hoạt tính dạng hạt và zeolit dạng hạt và (ii) một vùng chắn dưới chứa vật liệu lọc, trong đó hệ thống này cho phép lưu lượng nước qua đó nằm trong khoảng từ $0,5Ls^{-1}m^{-2}$ đến $10Ls^{-1}m^{-2}$; đề cập đến hộp chứa hệ thống lọc và phương pháp loại bỏ các chất gây ô nhiễm ra khỏi nước.

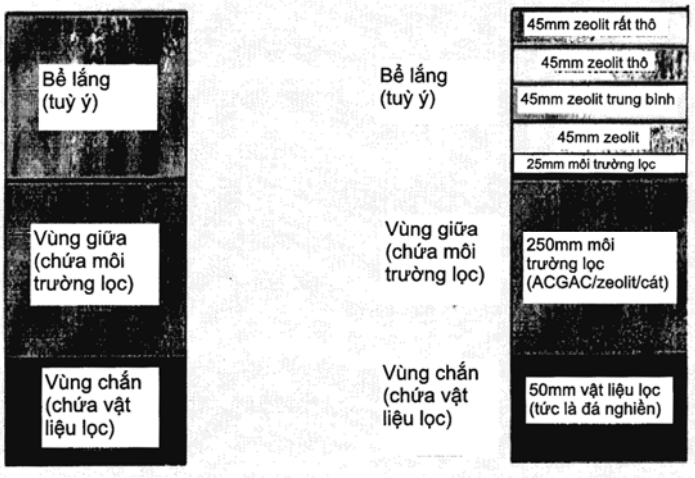

(11) **32458**
(21) 1-2012-00670 (51)[7] **A61K 39/015**
(22) 18.08.2010 (43) 25.02.2013
(86) PCT/US2010/045952 18.08.2010 (87) WO 2011/022522 24.02.2011
(30) PCT/US2009/054212 18.08.2009 US
(71) THE ROCKEFELLER UNIVERSITY (US)
1230 York Avenue, New York, NY 10065, United States of America
(72) SHIRATSUCHI, Takayuki (JP), TSUJI, Moriya (US)
(74) Công ty TNHH Tầm nhìn và Liên danh (VISION & ASSOCIATES CO.LTD.)
(54) ADENOVIRUT TÁI TỔ HỢP THU ĐƯỢC TỪ VECTƠ PLASMIT ADENOVIRUT TÁI TỔ HỢP CHỨA EPITOP CỦA PROTEIN CIRCUMSPOROZOIT CỦA PLASMODIUM CÓ HOẠT TÍNH MIỄN DỊCH

(57) Sáng chế đề cập đến adenovirut có protein được biến đổi để tăng cường đáp ứng miễn dịch đối với gen chuyển của adenovirut tái tổ hợp và để tránh miễn dịch kháng adenovirut đã có. Theo một số phương án, sáng chế đề cập đến adenovirut tái tổ hợp thu được từ vectơ plasmit adenovirut tái tổ hợp, trong đó vectơ plasma adcnovirut tái tổ hợp chứa trình tự nucleotit mã hoá protein circumsporozoite của plasmođium hoặc phần có hoạt tính kháng nguyên của nó, được liên kết linh động với đoạn khởi đầu khác loại và protein lõi hoặc capsit được biến đổi, trong đó epitop kháng nguyên của Plasmodium eircumsporozoite được xen vào hoặc thay thế ít nhất một phần của protein lõi hoặc capsit. Theo các phương án khác, sáng chế đề cập đến dược phẩm hoặc chế phẩm vacxin sốt rét bao gồm adenovirut tái tổ hợp theo các phương án trên. Theo các phương án khác nữa, sáng chế đề cập đến dược phẩm hoặc chế phẩm vacxin phòng sốt rét để sử dụng trong việc điều trị, phòng ngừa hoặc chẩn đoán bệnh sốt rét.

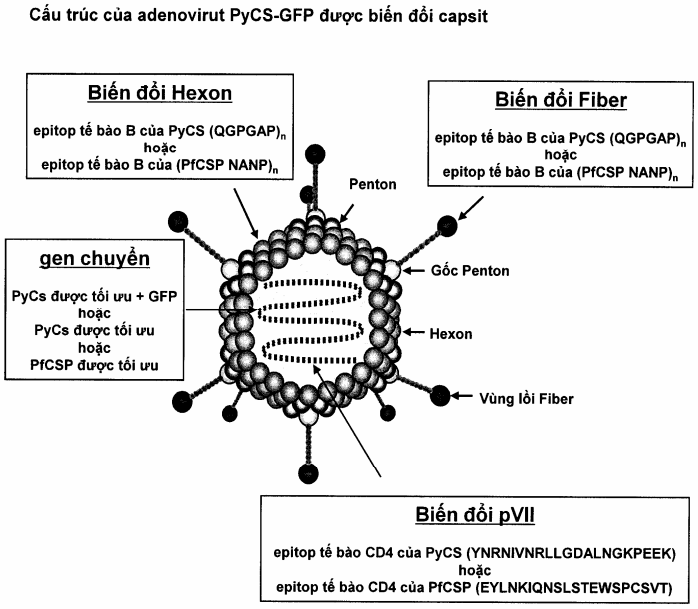

(11) **32459**
(21) 1-2012-00741 (51)[7] **B01D 69/12**, 61/02, C02F 1/44, 101/10, 103/08
(22) 23.07.2010 (43) 25.02.2013
(86) PCT/US2010/042994 23.07.2010 (87) WO2011/025607 03.03.2011
(30) 12/550,990 31.08.2009 US
Ngày yêu cầu thẩm định nội dung: 07.01.2013
(71) GENERAL ELECTRIC COMPANY (US)
1 River Road, Schenectady, NY 12345, United States of America
(72) WANG, Hua (US), OLSON, David, Allen (US), JI, Jiang (CA), LUTTRELL, Michael, Todd (US), YEAGER, Gary, William (US), SURIANO, Joseph, Anthony (US), COSTA, Lawrence, Charles (US)
(74) Công ty Luật TNHH AMBYS Hà Nội (AMBYS HANOI)
(54) PHƯƠNG PHÁP THẨM THẤU NGƯỢC ĐỂ LÀM GIẢM NỒNG ĐỘ BO TRONG NƯỚC CHỨA BO, PHƯƠNG PHÁP ĐIỀU CHẾ MÀNG COMPOSIT VÀ MÀNG COMPOSIT THU ĐƯỢC BẰNG PHƯƠNG PHÁP NÀY

(57) Sáng chế đề cập đến các phương pháp thẩm thấu ngược để giảm nồng độ bo trong nước chứa bo. Các phương pháp này làm giảm nồng độ bo trong nước biển hoặc nước lợ, đồng thời vẫn duy trì hoặc cải thiện sự loại bỏ muối của màng và hiệu suất dòng chảy của các màng thẩm thấu ngược polyamit (RO). Các phương pháp này bao gồm cho nước tiếp xúc với màng composit gồm các gốc được dẫn xuất từ sulfonyl halogenua thơm, sulfonyl halogenua dị thơm, sulfmyl halogenua; sufenyl halogenua; sulfuryl halogenua; phosphoryl halogenua; phosphonyl halogenua; phosphinyl halogenua; thiophosphoryl halogenua; isoxyanat, ure, xyanat, carbonyl halogenua thơm, epoxit hoặc hỗn hợp của chúng. Sáng chế còn đề cập đến phương pháp điều chế màng composit và màng composit.

(11) **32460**
(21) 1-2012-00761 (51)[7] **C09J 175/06**, C08G 18/10
(22) 26.07.2010 (43) 25.02.2013
(86) PCT/CN2010/075461 26.07.2010 (87) WO 2012/003648 12.01.2012
(30) 201010217392.9 05.07.2010 CN
(71) 1. GOOD CHEMICAL SCIENCE & TECHNOLOGY CO., LTD. (CN)
No.1, Duozheng Rd., Lubao lndustrial Zone, Sanshui District, Foshan City, Guangdong 528247, China
2. SUN YAT-SEN UNIVERSITY (CN)
No. 135, Xingang Xi Road, Haizhu District, Guangzhou City, Guangdong 510275, China
(72) LI, Shuquan (CN), XU, Yuliang (CN), WANG, Xiaomei (CN), LI, Jianming (CN)
(74) Công ty TNHH Sở hữu trí tuệ Vàng (GINTASSET CO., LTD.)
(54) PHƯƠNG PHÁP ĐIỀU CHẾ KEO POLYURETAN HAI THÀNH PHẦN KHÔNG CHỨA DUNG MÔI VÀ CÓ HÀM LƯỢNG MONOME DIPHENYLMETAN DIISOXYANAT THẤP

(57) Sáng chế đề cập đến phương pháp điều chế keo polyuretan hai thành phần, không chứa dung môi, và có hàm lượng monome diphenylmetan diisoxyanat (MDI) tự do thấp. Thành phần A thu được từ phản ứng este hóa giữa rượu dihydric và axit hai thành phần, trong khi thành phần B thu được từ phản ứng giữa monome MDI và rượu polyhydric theo tỷ lệ mol của NCO/OH = 3-5,5:1. Phương pháp theo sáng chế có quy trình đơn giản, chi phí sản xuất thấp. Keo polyuretan thu được có hàm lượng monome MDI tự do thấp, tốc độ hóa rắn nhanh, độ bền dung môi và độ bền thủy phân cao; đồng thời có độ ổn định tốt nên thuận tiện khi vận chuyển và sử dụng. Ngoài ra, do keo này không chứa dung môi nên phương pháp theo sáng chế thân thiện với môi trường và tiết kiệm năng lượng.

(11) **32461**
(21) 1-2012-00774 (51)[7] **C07K 16/28**
(22) 29.09.2010 (43) 25.02.2013
(86) PCT/US2010/050610 29.09.2010 (87) WO2011/041336 07.04.2011
(30) 61/247,298 30.09.2009 US
(71) GENENTECH, INC. (US)
1 DNA Way, South San Francisco, California 94080-4990, United States of America
(72) SIEBEL, Christian W. (US)
(74) Công ty TNHH Tầm nhìn và Liên danh (VISION & ASSOCIATES CO.LTD.)
(54) CHẤT ĐỐI KHÁNG ĐẶC HIỆU NOTCH3 ĐỂ ĐIỀU TRỊ BỆNH UNG THƯ
(57) Sáng chế đề cập đến chất đối kháng đặc hiệu Notch3 được sử dụng để điều trị bệnh ung thư, cụ thể là bệnh bạch cầu tế bào T, trong đó chất đối kháng Notch3 và Notch1 được sử dụng theo cách riêng rẽ hoặc theo cách kết hợp. Sáng chế cũng đề cập đến hợp phần và phương pháp nhận diện bệnh ung thư liên quan đến Notch3.

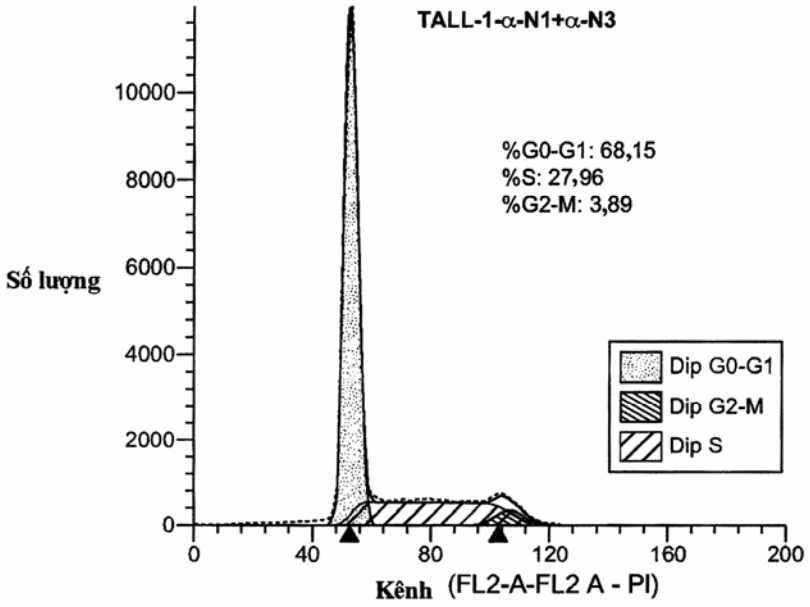

(11) **32462**
(21) 1-2012-00798
(51)[7] **C08B 37/00**, C12P 19/00, A01G 1/04, A61K 31/00
(22) 23.03.2012
(43) 25.02.2013
Ngày yêu cầu thẩm định nội dung: 23.03.2012

(71) 1. VIỆN HÓA HỌC CÁC HỢP CHẤT THIÊN NHIÊN - VIỆN KHOA HỌC VÀ CÔNG NGHỆ VIỆT NAM (VN)
Nhà 1H, 18 Hoàng Quốc Việt, quận Cầu Giấy, thành phố Hà Nội
2. VIỆN KHOA HỌC VẬT LIỆU - VIỆN KHOA HỌC VÀ CÔNG NGHỆ VIỆT NAM (VN)
Nhà 2A, 18 Hoàng Quốc Việt, quận Cầu Giấy, thành phố Hà Nội
(72) Lê Mai Hương (VN), Hà Phương Thư (VN), Nguyễn Xuân Phúc (VN), Trần Thị Hồng Hà (VN)

(54) PHƯƠNG PHÁP TÁCH CHIẾT HỢP CHẤT 1,3-BETA-D-GLUCAN TỪ NẤM HẦU THỦ HERICIUM ERINACEUS ĐƯỢC TRỒNG Ở VIỆT NAM VÀ PHƯƠNG PHÁP BAO CURCUMIN BẰNG CÁCH SỬ DỤNG HỢP CHẤT 1,3-BETA-D-GLUCAN NÀY

(57) Sáng chế đề cập đến phương pháp tách chiết hợp chất 1,3-β-D-glucan từ nấm hầu thủ Hencium erinaceus được trồng ở Việt Nam, trong đó sản phẩm polysacarit thô được tinh chế bằng cách sử dụng hỗn hợp enzym bao gồm glucanaza và α-amylaza ở dạng dịch thể 30% để cắt ngắn mạch và loại bớt các liên kết α-1,4 trong phân tử, để thu được sản phẩm polysacarit có cấu trúc chủ yếu là 1,3-β-D-glucan có công thức (1). Sáng chế còn đề cập đến phương pháp vi bao curcumin bằng hợp chất 1,3-β-D-glucan được tách chiết bằng phương pháp nêu trên. Phức hợp curcumin -1,3-β-D-glucan (Cur - Glu) thu được theo sáng chế khi hoà tan trong nước thể hiện tính tan tốt và tạo thành dung dịch có màu vàng trong suốt, kích thước hạt 50nm. Với kích thước này, phức hợp Cur-Glu có thể chui qua các khoang hở của khối u, giúp cho việc tiêu diệt tế bào ung thư.

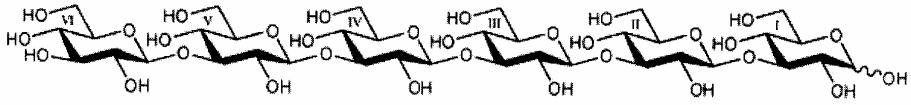

1

(11) **32463**
(21) 1-2012-00837 (51)[7] **B01D 53/14**, 53/62
(22) 07.09.2010 (43) 25.02.2013
(86) PCT/EP2010/063099 07.09.2010 (87) WO/2011/029814 17.03.2011
(30) A1441/2009 11.09.2009 AT
(71) 1. SIEMENS VAI METALS TECHNOLOGIES GMBH (AT)
Turmstrasse 44, A-4031 Linz, Austria
2. L` AIR LIQUIDE SOCIETE ANONYME POUR L`ETUDE ET L`EXPLOITATION D.PROCEDES GEORGES CLAUDE (FR)
75, Quai d'Orsay F-75321 Paris, Cedex 07, France
(72) MILLNER, Robert (AT), PLAUL, Jan-Friedemann (DE), SCHENK, Johannes Leopold (AT)
(74) Công ty TNHH Sở hữu trí tuệ Thảo Thọ Quyến (INVENCO)
(54) PHƯƠNG PHÁP ĐỂ LOẠI BỎ CO2 RA KHỎI KHÍ XẢ VÀ THIẾT BỊ ĐỂ THỰC HIỆN PHƯƠNG PHÁP NÀY

(57) Sáng chế đề cập đến phương pháp loại bỏ CO_2 ra khỏi các khí xả (9), như khí xả từ các thiết bị sản xuất gang hoặc khí xả từ các thiết bị dùng khí tổng hợp, trong đó CO_2 được loại bỏ bằng cách hấp thụ hoá học và/hoặc vật lý (14), nhiệt để hoàn nguyên chất hấp thụ thu dược ít nhất một phần từ thiết bị tách không khí (23). Nhờ đó, CO_2 có thể được tách ra khỏi các khí xả với mức lớn hơn so với trong trong quá trình hấp thụ thay đổi áp suất, nhưng tuy nhiên chất mang lượng chất lượng thấp hơn có thể được sử dụng cho mục đích này. Ngoài ra, sáng chế cũng đề cập đến thiết bị để thực hiện phương pháp này.

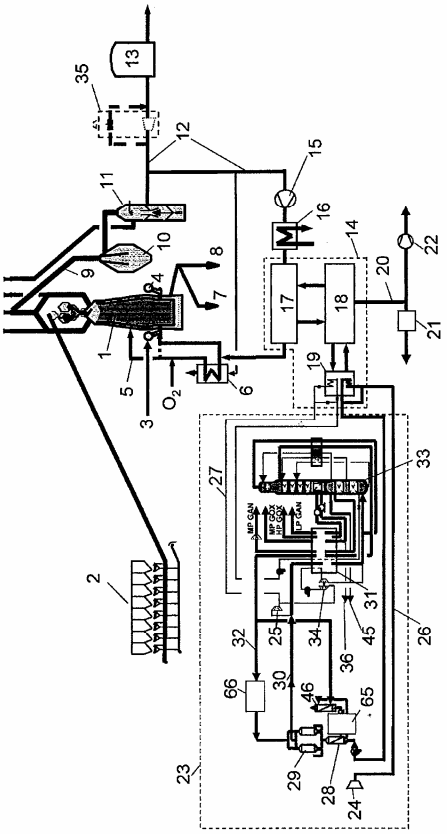

(11) **32464**
(21) 1-2012-00860
(51)[7] **A01N 43/36**, 37/50, 43/40, 43/54, 43/88, 47/24, A01P 3/00, 7/04
(22) 24.09.2010
(43) 25.02.2013
(86) PCT/EP2010/064100 24.09.2010
(87) WO 2011/039105 07.04.2011
(30) 09171614.2 29.09.2009 EP
(71) BASF SE (DE)
67056 Ludwigshafen, Germany
(72) GEWEHR, Markus (DE), HADEN, Egon (DE), BRAHM, Lutz (DE)
(74) Công ty TNHH Tầm nhìn và Liên danh (VISION & ASSOCIATES CO.LTD.)
(54) HỖN HỢP DIỆT CÔN TRÙNG, HỢP PHẦN CHỨA HỖN HỢP NÀY VÀ PHƯƠNG PHÁP KHỐNG CHẾ VẬT GÂY HẠI

(57) Sáng chế đề cập hỗn hợp có tác dụng hiệp đồng chứa, dưới dạng thành phần hoạt tính, chlorfenafyr dưới dạng hợp chất diệt côn trùng I và hợp chất diệt nấm II được chọn từ nhóm bao gồm azoxystrobin, coumetoxystrobin, coumoxystrobin, dimoxystrobin, enestroburin, floxastrobin, kresoxim-metyl, metominostrobin, orysastrobin, picoxystrobin, pyraclostrobin, pyrametostrobin, pyraoxystrobin, pyribenearb, trifloxystrobin, metyl este của axit 2-(ortho-((2,5-dimetylphenyl- oxymetylen)phenyl)-3-metoxy-aerylic, 2-(2-(3-(2,6-diclophenyl)-1-metyl- alylideneaminooxymetyl)-phenyl)-2-metoxyimino-N-metyl-axetamit. Sáng chế cũng đề cập đến hợp phần chứa hỗn hợp này và phương pháp khống chế vật gây hại.

(11) **32465**
(21) 1-2012-00909 (51)[7] **B01D 19/00**
(22) 01.09.2010 (43) 25.02.2013
(86) PCT/MY2010/000156 01.09.2010 (87) WO/2011/028093 10.03.2011
(30) PI 20093603 01.09.2009 MY
PI 2010004087 30.08.2010 MY
(71) NGLTECH SDN. BHD. (MY)
90A, 1st Floor Jalan Burhanuddin Helmi Taman Tun Dr. Ismail 60000 Kuala Lumpur (MY)
(72) SUPPIAH, Aruljothy (MY), OOI, Boon Lee (MY)
(74) Công ty Luật TNHH AMBYS Hà Nội (AMBYS HANOI)
(54) THIẾT BỊ TRIỆT CỤC CHẤT LỎNG VÀ BỘ PHẬN LÀM ỔN ĐỊNH DẦU THÔ VÀ QUY TRÌNH LÀM ỔN ĐỊNH DẦU THÔ

(57) Sáng chế đề cập tới thiết bị triệt cục chất lỏng, bộ phận làm ổn định dầu thô và quy trình làm ổn định dầu thô. Trong đó thiết bị này gồm có bộ phận tách đầu vào (40) có khả năng phân tách khí-lỏng của chất lỏng lấy từ dòng chảy của giếng sâu (Full Well Stream - FWS) và đường ống dẫn chất lỏng được đặt nghiêng và kéo dài (42) để hạn chế các cục chất lỏng. Bộ phận làm ổn định dầu thô cũng được cung cấp riêng biệt và gồm có tháp làm ổn định (60), bộ phân tách (61) để phân tách hơi-lỏng được cung cấp phía ngược dòng của tháp làm ổn định (60), đường ống đi xuống được kéo dài (62) tại đáy của tháp làm ổn định (60), bộ trao đổi nhiệt dầu thô (63) kết nối hoạt động với đường ống đi xuống (62), và thùng hoãn xung/nồi hơi (64) kết nối hoạt động với bộ trao đổi nhiệt dầu thô (63) thông qua ống thẳng đứng (65).

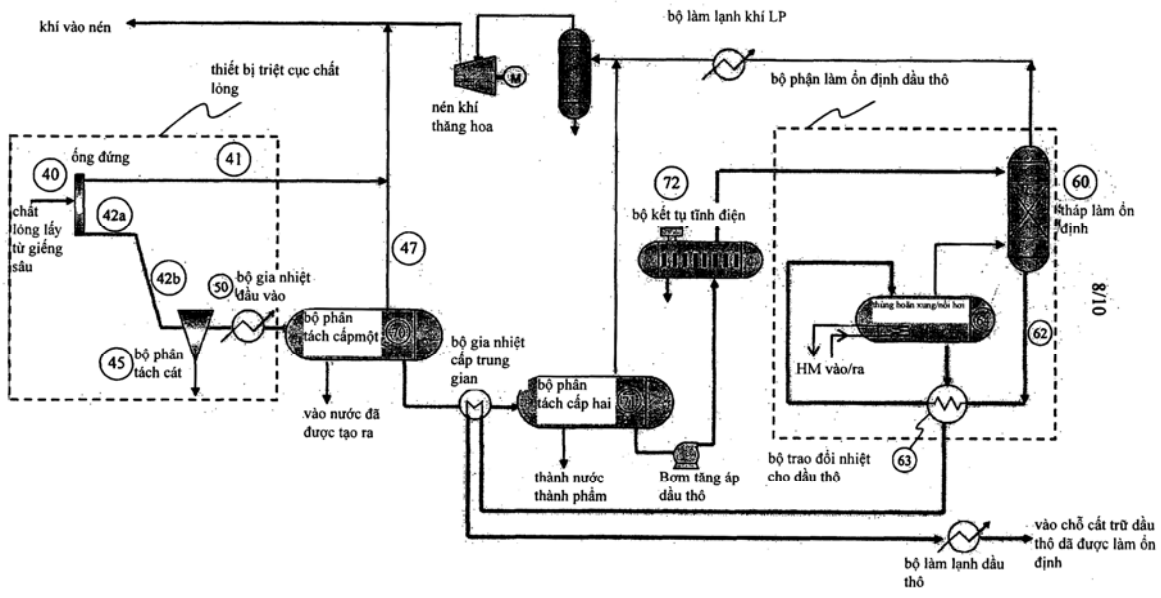

(11) **32466**
(21) 1-2012-01044 (51)[7] **B23K 001/000**, C22C 019/003
(22) 16.04.2012 (43) 25.02.2013
(30) 01203/11 19.07.2011 CH
(71) ALSTOM TECHNOLOGY LTD. (CH)
Brown Boveri Strasse 7, 5400 Baden, Switzerland
(72) Alexander STANKOWSKI (CH), Daniel BECKEL (DE)
(74) Công ty Luật TNHH AMBYS Hà Nội (AMBYS HANOI)

(54) HỢP KIM HÀN VẢY CỨNG ĐỂ HÀN VẢY CỨNG Ở NHIỆT ĐỘ CAO VÀ PHƯƠNG PHÁP SỬA CHỮA, PHƯƠNG PHÁP SẢN XUẤT CÁC BỘ PHẬN CẤU THÀNH SỬ DỤNG HỢP KIM HÀN VẢY CỨNG NÀY

(57) Sáng chế đề cập đến hợp kim hàn vảy cứng trên cơ sở Ni, co hoặc Ni-Co (1) để hàn vảy cứng ở nhiệt độ cao và đề cập đến các phương pháp sản xuất hoặc sửa chữa các bộ phận cấu thành (7) có cấu trúc mô đun và để sửa chữa các bộ phận cấu thành bị hư hỏng (7) mà bao gồm siêu hợp kim tinh thể đơn hoặc hoá cứng định hướng bằng cách sử dụng siêu hợp kim hàn vảy cứng (1). Hợp kim hàn vảy cứng bao gồm thành phần bột kim loại thứ nhất (2) có kích thước hạt trong khoảng nanomet và thành phần bột kim loại thứ hai (3) có kích thước hạt trong khoảng micromet, khác biệt ở chỗ bề mặt của các hạt của thành phần bột thứ hai (3) được phủ mỏng bằng các hạt của thành phần bột thứ nhất (2), và ở chỗ hợp kim hàn vảy cứng (1) bao gồm thêm các thành phần ổn định biên hạt làm các thành phần hợp kim. Ngoài ra, chất làm hạ điểm nóng chảy có thể tồn tại trong hợp kim hàn vảy cứng (1) với lượng phổ biến trên thị trường hoặc với tỷ lệ tăng tương đối. Nhiệt độ nóng chảy của hợp kim hàn vảy cứng (1) và xác suất của sự tái kết tinh giảm.

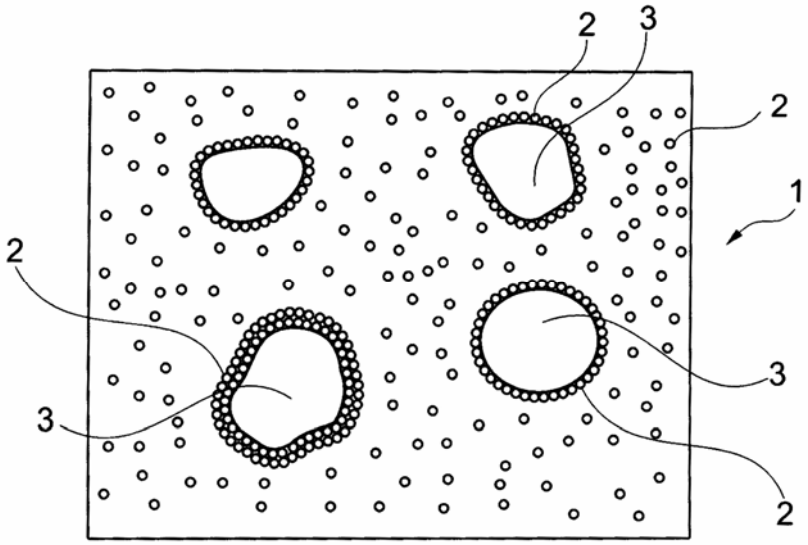

(11) **32467**
(21) 1-2012-01046 (51)[7] **F01D 005/000**, B23P 006/004
(22) 16.04.2012 (43) 25.02.2013
(30) 01312/11 09.08.2011 CH
(71) ALSTOM TECHNOLOGY LTD. (CH)
Brown Boveri Strasse 7, 5400 Baden, Switzerland
(72) Ulrich WELLENKAMP (DE), Luis Federico PUERTA (IT), Wolfgang KAPPIS (DE)
(74) Công ty Luật TNHH AMBYS Hà Nội (AMBYS HANOI)

(54) PHƯƠNG PHÁP PHỤC HỒI RÔTO CỦA MÁY TUABIN

(57) Sáng chế đề cập đến phương pháp phục hồi rôto (10) của tuabin, rôto này có các đường rãnh rôto (12) kéo dài theo bề mặt chu vi ngoài để giữ cánh rôto (13) mà được giữ lại trong các đường rãnh rôto (12) cách nhau bằng các miếng đệm.

Phương pháp phục hồi rôto bao gồm các bước sau:

a) lấy các cánh rôto (13) và các miếng đệm ra khỏi các đường rãnh rôto (12) để gia công lại;

b) đục lỗ các đường rãnh rôto (12) lộ ra đồng thời mở rộng các đường rãnh rôto (12) để lấy vật liệu đã bị hỏng ra;

c) đưa ít nhất một đường rãnh bên (21) mà kéo dài theo bề mặt chu vi ngoài trong mỗi trường hợp vào để giữ chi tiết đệm trong các đường rãnh rôto (12) theo cách làm to khe hở giữa cánh rôto (13) và các đường rãnh rôto (12) đã đục lỗ bằng chi tiết đệm;

d) cung cấp các miếng đệm mới (15') phù hợp với các đường rãnh rôto (12) đã đục lỗ và có các rãnh (17) phù hợp với các rãnh bên (21) đã đưa vào,

e) cung cấp các chi tiết đệm để chèn vào các rãnh bên (21) kéo dài theo bề mặt chu vi ngoài và các rãnh (17) của các miếng đệm mới; và

f) chèn các cánh rôto (13) và các miếng đệm mới (15') vào các đường rãnh rôto (12) đã đục lỗ và cũng chèn các chi tiết đệm tương ứng vào các đường rãnh bên (21) và các đường rãnh (17) phù hợp của các miếng đệm mới (15').

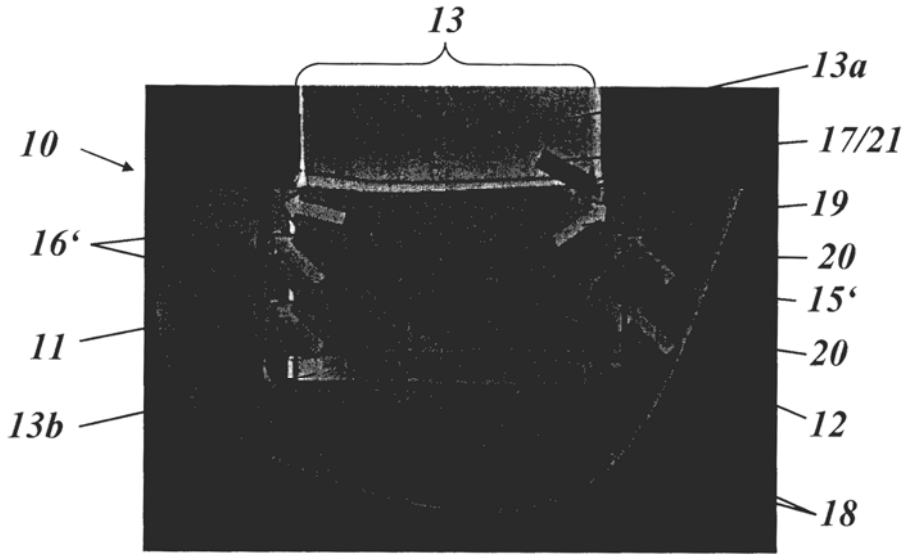

(11) **32468**
(21) 1-2012-01067 (51)[7] **B65D 17/50**
(22) 15.03.2011 (43) 25.02.2013
(86) PCT/EP2011/053873 15.03.2011 (87) WO 2011/113823 22.09.2011
(30) 10075120.5 18.03.2010 EP
(71) IMPRESS GROUP B.V. (NL)
Zuthphenseweg 51051, Deventer, 7418 AH, Netherlands
(72) DELTOUR, Bernard (FR)
(74) Công ty Luật TNHH AMBYS Hà Nội (AMBYS HANOI)
(54) NẮP DÙNG CHO VẬT CHỨA DỄ MỞ VÀ VẬT CHỨA CÓ NẮP NÀY
(57) Sáng chế đề cập đến nắp (1) cho vật chứa dễ mở bao gồm gờ đỡ và lá kim loại (3) được gắn vào gờ đỡ, lá kim loại này có vấu (4) được gập lên lá kim loại, trong đó lá kim loại bao gồm phần lõm giữa (5) và ít nhất phần phẳng (6) ở dưới vấu, trong đó tùy ý vấu được gắn vào phần phẳng, và sáng chế còn đề cập đến vật chứa có nắp này.

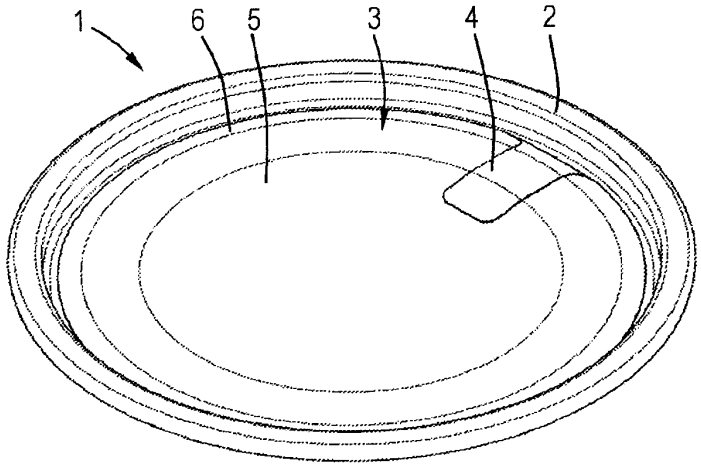

(11) **32469**
(21) 1-2012-01082
(51)[7] **C12P 21/08**, A61K 35/14, G01N 33/53
(22) 30.09.2010
(43) 25.02.2013
(86) PCT/US2010/050873 30.09.2010
(87) WO/2011/041518 07.04.2011
(30) 61/248,014 02.10.2009 US
(71) THE REGENTS OF THE UNIVERSITY OF CALIFORNIA (US)
1111 Franklin Street, 5th Floor, Oakland, CA 94607-5200, United States of America
(72) AKASSOGLOU, Katerina (US)
(74) Công ty TNHH Tầm nhìn và Liên danh (VISION & ASSOCIATES CO.LTD.)
(54) KHÁNG THỂ PHÂN LẬP LIÊN KẾT VỚI FIBRIN VÀ CHẾ PHẨM CHỨA KHÁNG THỂ NÀY

(57) Sáng chế đề xuất kháng thể phân lập liên kết với fibrin hoặc miền γC của fibrinogen. Theo các khía cạnh khác nhau, kháng thể này ức chế sự bám dính của vi tế bào thần kinh đệm vào fibrin hoặc miền γC của fibrinogen, ức chế liên kết Mac-1 với fibrin hoặc miền γC của fibrinogen, và/hoặc ngăn chặn các triệu chứng lâm sàng của bệnh viêm não tủy tự miễn dịch thử nghiệm (EAE). Sáng chế còn đề xuất các phương pháp khác nhau sử dụng các kháng thể này, dược phẩm, kit, các vật truyền, tế bào chứa các vật truyền này, và phương pháp tạo ra kháng thể này.

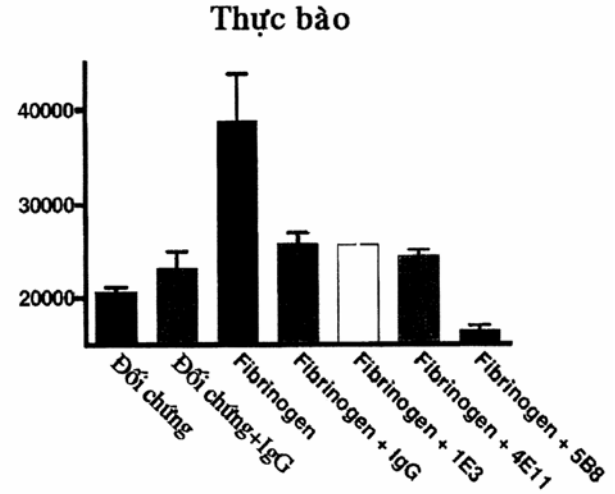

(11) **32470**
(21) 1-2012-01105 (51)[7] **B01D 24/00**
(22) 20.04.2012 (43) 25.02.2013
(30) 201110141595.9 20.04.2011 CN
(71) ARISTON THERMO (CHINA) CO., LTD. (CN)
No. 9 Xing Chuang Yi Road, Wuxi Singapore Industrial Park, Wuxi, Jiangsu 214028, CHINA
(72) MANCINI, Angelo (IT), GHIDELLI, Serge R.J. (IT)
(74) Công ty TNHH Ban Ca (BANCA)

(54) ỐNG CHỐNG KHUẨN VÀ THÙNG CHỨA CÓ LẮP ỐNG CHỐNG KHUẨN NÀY

(57) Ống chống khuẩn (2) được mô tả có thể chứa các nguyên tố khuếch tán để xử lý và/hoặc biến đổi một hoặc nhiều đặc tính của nguồn cấp nước.

Ống chống khuẩn (2) được lắp bên trong thùng chứa (1) chứa nguồn cấp nước đã nói và được cố định bằng công cụ kẹp chặt (23.a, 61, 63; 23.a, 51; 23.b, 61, 62; 23.b, 51, 62; 22, 71) với một hoặc nhiều bộ phận (5; 6; 7; 16) bên trong thùng chứa (1) đã nói.

Trên thành của ống chống khuẩn (2), các lỗ (21) có kích thước sao cho có thể giữ lại các nguyên tố khuếch tán đã nói bên trong ống và, cùng thời điểm, sao cho cho phép tương tác trực tiếp với nước ngập và chuyển động xung quanh nó.

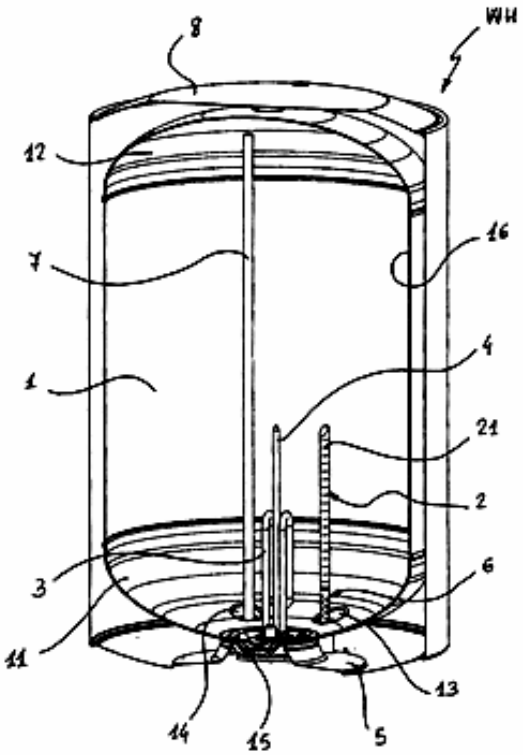

(11) **32471**
(21) 1-2012-01164
(51)[7] **A61B 5/11**, A23G 4/00, A61B 5/22, A61C 19/04, G06M 3/00
(22) 30.09.2010
(43) 25.02.2013
(86) PCT/JP2010/005890 30.09.2010
(87) WO2011/040031 07.04.2011
(30) 2009-227154 30.09.2009 JP
Ngày yêu cầu thẩm định nội dung: 14.01.2013
(71) LOTTE CO., LTD. (JP)
20-1, Nishi-shinjuku 3-chome, Shinjuku-ku, Tokyo 1600023, Japan
(72) MINAKUCHI, Shunsuke (JP), UCHIDA, Tatsuro (JP), KANAZAWA, Manabu (JP), SATO, Makoto (JP), HIRAOKA, Yasutaka (JP), SASAKI, Ryota (JP), SUGITA, Daigo (JP)
(74) Văn phòng luật sư Phạm và Liên danh (PHAM & ASSOCIATES)
(54) PHƯƠNG PHÁP TẠO THANG MÀU ĐỂ XÁC ĐỊNH LỰC NHAI
(57) Sáng chế đề cập đến phương pháp tạo thang màu có thể được sử dụng làm tiêu chuẩn xác định khách quan hơn để phân tích đặc tính thay đổi màu sắc của kẹo cao su trong quá trình nhai bởi các cá thể có răng và hàm khỏe mạnh và dùng để đánh giá hiệu suất nhai bằng kẹo cao su có thể đổi màu. Phương pháp tạo ra thang màu trong đó số lần nhai bởi các cá thể có răng và hàm khỏe mạnh và mức khác biệt về màu sắc của màu được hiện ra bởi kẹo cao su sau khi nhai được xác định bằng cách cho một số lượng lớn cá thể có răng và hàm khỏe mạnh nhai kẹo cao su có thể đổi màu để xác định phương trình hồi quy của màu được hiện bởi kẹo cao su sau khi nhai và mức khác biệt về mặt màu sắc của kẹo cao su trước và sau khi nhai và tiếp theo xác định phương trình hồi quy của số lần nhai và mức khác biệt về mặt màu sắc của kẹo cao su trước và sau khi nhai.

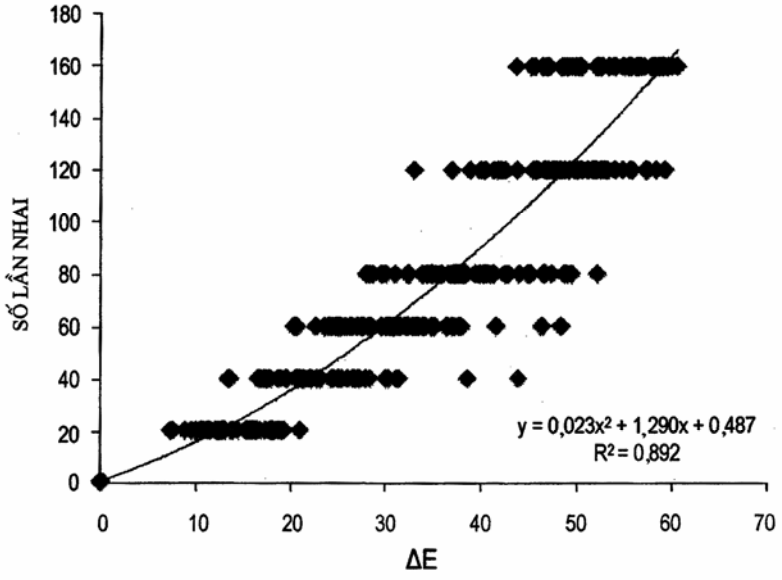

MỐI QUAN HỆ GIỮA ΔE VÀ SỐ LẦN NHAI

(11) **32472**
(21) 1-2012-01196 (51)[7] **G01N 33/44**, 21/31
(22) 11.11.2009 (43) 25.02.2013
(86) PCT/SG2009/000420 11.11.2009 (87) WO2011/059403 19.05.2011
(71) 1. THE THAILAND RESEARCH FUND (TH)
14th Floor, SM Tower, 979/17-21 Phaholyothin Road, Samsennai, Phayathai, Bangkok 10400, THAILAND
2. PRINCE OF SONGKLA UNIVERSITY (TH)
15 Kanjanavanich Road, Hatyai, Songkhla 90110, THAILAND
(72) Wilairat CHEEWASEDTHAM (TH)
(74) Công ty cổ phần tư vấn Trung Thực (TRUNG THUC.,JSC)
(54) PHƯƠNG PHÁP, KIT THỬ NGHIỆM VÀ PHƯƠNG PHÁP CHẾ TẠO KIT THỬ NGHIỆM XÁC ĐỊNH ĐỊNH LƯỢNG CỦA HỢP CHẤT THIURAM CÓ MẶT TRONG MẪU

(57) Sáng chế đề xuất phương pháp xác định lượng hợp chất thiuram có mặt trong mẫu, bao gồm các bước: cho mẫu tiếp xúc với dung dịch tạo phức chứa các ion đồng (II); và cho mẫu tiếp xúc với dung dịch phân biệt chứa hợp chất để chiết hợp chất thiuram-đồng (II), trong đó bước cho mẫu tiếp xúc với dung dịch tạo phức và dung dịch phân biệt dẫn đến sự hình thành hỗn hợp có lớp thứ nhất và lớp thứ hai có tỷ trọng khác nhau, lớp thứ nhất có đặc tính quang học tương ứng với hàm lượng của các hợp chất thiuram có mặt trong mẫu. Sáng chế còn đề xuất kit thử nghiệm và phương pháp chế tạo kit thử nghiệm xác định định lượng hợp chất thiuram có mặt trong mẫu.

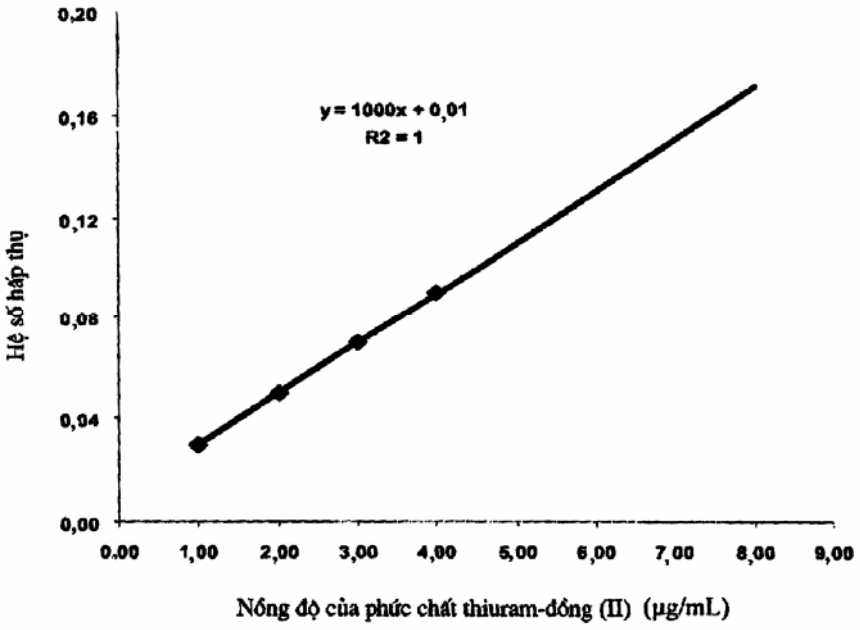

(11) **32473**
(21) 1-2012-01227
(22) 02.11.2010
(86) PCT/EP2010/066664 02.11.2010
(30) 09174954.9 03.11.2009 EP
61/280,918 10.11.2009 US
(51)[7] **C09C 1/02**, C01F 5/24
(43) 25.02.2013
(87) WO2011/054831 12.05.2011
Ngày yêu cầu thẩm định nội dung: 03.05.2012
(71) OMYA DEVELOPMENT AG (CH)
Baslerstrasse 42, CH-4665 Oftringen, Switzerland
(72) POHL, Michael (AT), RAINER, Christian (AT), ESSER, Markus (DE)
(74) Văn phòng luật sư Phạm và Liên danh (PHAM & ASSOCIATES)
(54) QUY TRÌNH ĐIỀU CHẾ HYĐROMAGNESIT TRONG MÔI TRƯỜNG NƯỚC VÀ CHẾ PHẨM CHỨA HYĐROMAGNESIT THU ĐƯỢC THEO QUY TRÌNH NÀY

(57) Sáng chế đề cập đến quy trình điều chế hyđromagnesit trong môi trường nước. Sáng chế còn đề cập đến chế phẩm chứa hyđromagnesit có hình thái dạng phiến đặc trưng cùng với cỡ hạt trung bình đặc trưng và đến ứng dụng của chúng làm khoáng chất, chất độn và bột màu trong công nghiệp giấy, sơn, cao su và chất dẻo và đến ứng dụng của chúng làm chất chống cháy.

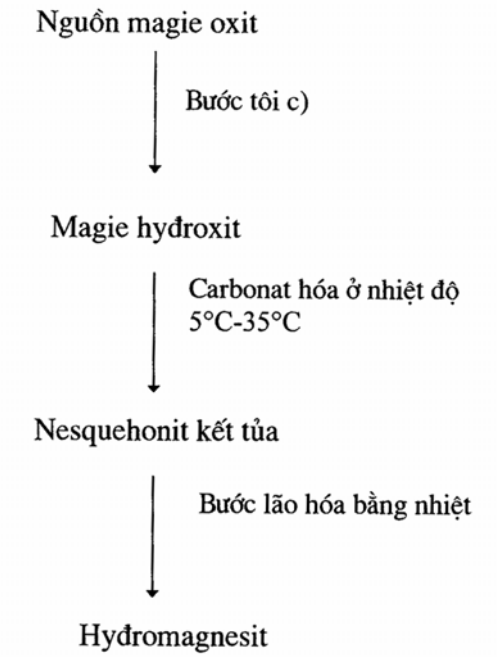

(11) **32474**
(21) 1-2012-01228
(51)[7] **A61K 31/4178**, 31/473, 31/496, 31/573, 45/06, A61P 1/08
(22) 18.11.2010
(43) 25.02.2013
(86) PCT/IB2010/003106 18.11.2010
(87) WO/2011/061622 26.05.2011
(30) 61/262,470 18.11.2009 US
61/382,709 14.09.2010 US
Ngày yêu cầu thẩm định nội dung: 22.01.2013
(71) HELSINN HEALTHCARE SA (CH)
Via Pian Scairolo 9, 6912 Lugano-Pazallo, Switzerland
(72) TRENTO, Fabio (IT), CANTOREGGI, Sergio (CH), ROSSI, Giorgia (IT), CANNELLA, Roberta (IT), BONADEO, Daniele (IT), BRAGLIA, Riccardo (CH)
(74) Công ty TNHH Tầm nhìn và Liên danh (VISION & ASSOCIATES CO.LTD.)
(54) HỢP CHẤT NETUPITANT HOẶC MUỐI DƯỢC DỤNG CỦA NÓ ĐỂ SỬ DỤNG TRONG VIỆC ĐIỀU TRỊ TRIỆU CHỨNG BUỒN NÔN VÀ NÔN
(57) Sáng chế đề cập đến hợp chất netupitant hoặc muối dược dụng của nó dùng để điều trị hoặc ngăn ngừa triệu chứng buồn nôn và nôn cho bệnh nhân trải qua hoá trị liệu, phép trị liệu bằng tia X, hoặc phẫu thuật.

(11) **32475**
(21) 1-2012-01241 (51)[7] **B23B 7/12**, 27/40, B32B 25/08
(22) 23.11.2010 (43) 25.02.2013
(86) PCT/KR2010/008290 23.11.2010 (87) WO 2012/057395 03.05.2012
(30) 10-2010-0105725 28.10.2010 KR
Ngày yêu cầu thẩm định nội dung: 07.05.2012
(75) PARK, HEE DAE (KR)
Yonsan LG Apt 122-802, 243-18, Yonsan-Dong, Yonje-Gu, Busan, Korea
(74) Công ty TNHH Nghiên cứu và Tư vấn chuyển giao công nghệ và đầu tư (CONCETTI)
(54) TẤM ĐA LỚP NHIỀU MÀU CHỨA CAO SU DÙNG CHO SẢN XUẤT GIÀY VÀ PHƯƠNG PHÁP SẢN XUẤT TẤM NÀY

(57) Sáng chế đề cập đến tấm đa lớp nhiều màu chứa cao su dùng để sản xuất giày và phương pháp sản xuất tấm này. Tấm đa lớp này bao gồm lớp nóng chảy thông dụng và lớp polyurêtan dẻo nóng (TPU) được tạo ra bằng cách trộn polyurêtan dẻo nóng và cao su trên bề mặt phía trên của lớp nóng chảy. Sáng chế còn đề cập đến phương pháp sản xuất tấm đa lớp này bao gồm các bước sau: cho hỗn hợp bao gồm polyuretan dẻo nóng và cao su vào một ngăn; cho nguyên liệu nóng chảy thông dụng vào một ngăn khác; và ép đùn đồng thời hỗn hợp và nguyên liệu nóng chảy bằng cách sử dụng phương pháp đồng ép đùn. Theo sáng chế, khi tấm đa lớp một màu hoặc tấm đa lớp nhiều màu được sử dụng làm các lớp phía trên của giày da được sử dụng, chất kết dính (cụ thể hơn là chất kết dính bao gồm các dung môi như là DMF và MEK) không được sử dụng. Do đó, có được các lợi ích như là các bọt không khí có thể được ngăn chặn không để sinh ra trên tấm đa lớp.

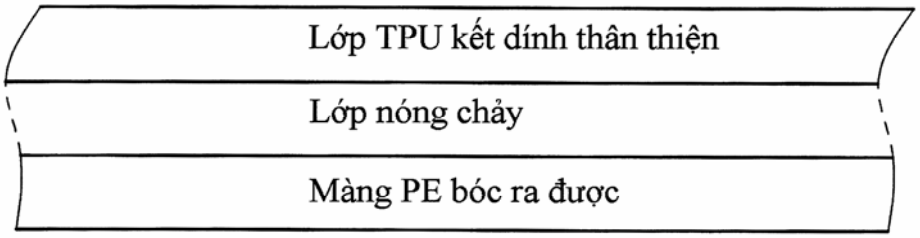

(11) **32476**
(21) 1-2012-01260 (51)[7] **H04L**
(22) 07.05.2012 (43) 25.02.2013
(30) 100115692 05.05.2011 TW
Ngày yêu cầu thẩm định nội dung: 07.05.2012
(71) CHUNGHWA TELECOM CO., LTD. (TW)
No.12, Ln. 551, Sec. 5, Minzu Rd., Yangmei City, Taoyuan County, Taiwan.
(72) Wei-Lun Li (TW), Chia-Tung Hu (TW), Yu-Neng Hung (TW), Ting-Wei Hsu (TW), Hui-Chia Chang (TW)
(74) Công ty cổ phần Tư vấn S&B (S&B CONSULTANT., CORP.)
(54) HỆ THỐNG THIẾT BỊ VÀ PHƯƠNG PHÁP TRUYỀN TIN KHẨN CẤP DẠNG TƯƠNG THÍCH

(57) Sáng chế đề xuất hệ thống thiết bị và phương pháp truyền tin khẩn cấp dạng tương thích, khi nhận được yêu cầu truyền tin khẩn cấp có thể căn cứ vào chủng loại và thuộc tính của tin khẩn cấp tự động lựa chọn một hay nhiều phương tiện truyền tin phù hợp để đồng thời hoặc lần lượt truyền tin khẩn cấp tới các đối tượng được thông báo mặc định hoặc không mặc định. Hệ thống theo sáng chế bao gồm : khối yêu cầu truyền tin khẩn cấp, trung tâm điều hành truyền tin khẩn cấp, khối logic truyền tin khẩn cấp dạng tương thích, khối thuộc tính tin khẩn cấp, khối thuộc tính phương tiện truyền tin, khối thuộc tính đối tượng được thông báo và phương tiện truyền tin. Sáng chế đề xuất một giải pháp đơn giản và nhanh chóng giúp các cơ quan chính phủ, các đơn vị sự nghiệp, các doanh nghiệp, các tổ chức đoàn thể kịp thời truyền tin khẩn cấp thông qua các phương tiện truyền tin. Trường hợp xảy ra tai họa, sáng chế có thể cung cấp một giải pháp phòng tránh để đảm bảo an toàn tính mạng của người dân; trường hợp phát sinh sự việc khẩn cấp, sáng chế có thể truyền tin với tốc độ nhanh.

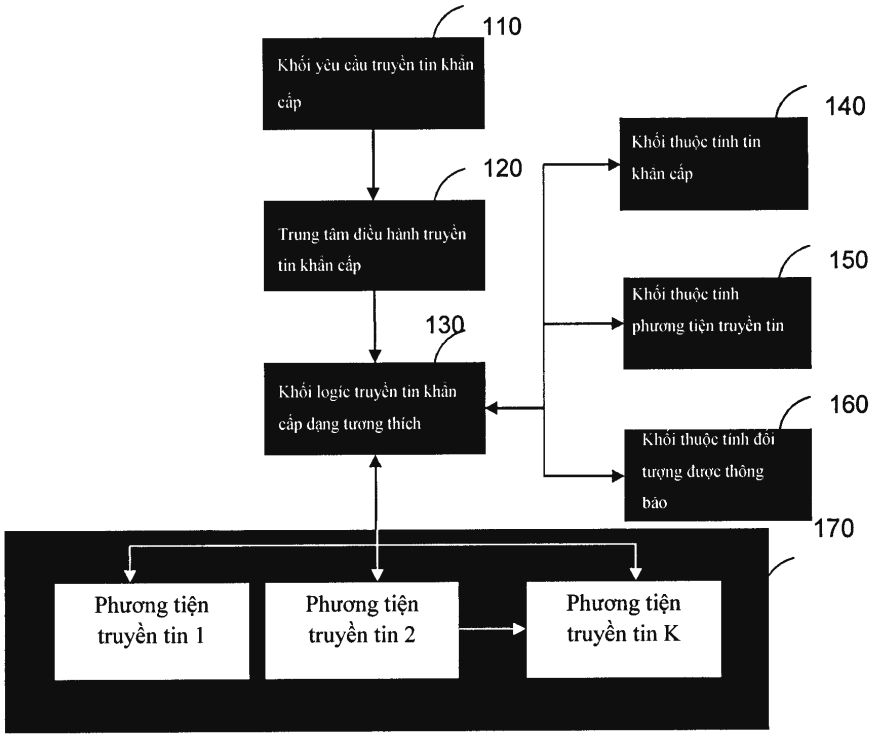

(11) **32477**
(21) 1-2012-01262
(51)[7] **A61K 36/18**, 36/28, 8/97, A61Q 19/00, A61K 31/58, 36/48, A61P 17/16, A61Q 19/10, C07D 493/08
(22) 27.09.2010
(43) 25.02.2013
(86) PCT/JP2010/066698 27.09.2010
(87) WO/2011/043212 14.04.2011
(30) 2009-231847 05.10.2009 JP
2010-103651 28.04.2010 JP
(71) KAO CORPORATION (JP)
14-10, Nihonbashi Kayaba-cho 1-chome, Chuo-ku Tokyo 103-8210 (JP)
(72) SHIMOTOYODOME, Yoshie (JP), ITO, Shotaro (JP), SUGAI, Yoshiya (JP), HASHIMOTO, Hiroshi (JP), ISHIKAWA, Junko (JP)
(74) Công ty Hỗ trợ phát triển công nghệ (DETECH)

(54) CHẤT TĂNG CƯỜNG TẠO XERAMIT VÀ CHẤT LÀM ẨM

(57) Chất tăng cường tạo xeramit và chất làm ẩm chứa, chất chiết của ít nhất một thực vật được chọn từ nhóm gồm có Chenopodium hybndum, Melia toosendan, Indigofera tinctoria, Cirsium japonicum, Catalpa ovata, và Tagetes erecta, hoặc hợp chất được thể hiện bởi công thức (1) dưới đây, làm hoạt chất:

Công thức (1)

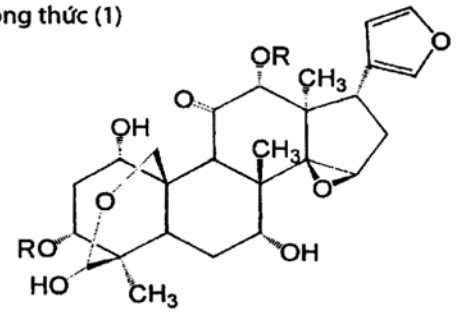

trong đó, R là nhóm axyl có từ 1 đến 5 nguyên tử cacbon.

(11) **32478**
(21) 1-2012-01293 (51)[7] **C07K 16/28**, A61K 38/00
(22) 08.10.2010 (43) 25.02.2013
(86) PCT/EP2010/065124 08.10.2010 (87) WO/2011/042548 14.04.2011
(30) 09290778.1 09.10.2009 EP
09290845.8 05.11.2009 EP
(71) SANOFI (FR)
54, rue la Boetie 75008 Paris, France
(72) HUBER, Jochen (DE), BLANCHE, Francis (FR), DABDOUBI, Tarik (FR), SOUBRIER, Fabienne (FR), LANGE, Christian (DE), HEERMEIER, Katherin (DE), KRUIP, Jochen (DE), FOCKEN, Ingo (DE)
(74) Công ty TNHH Sở hữu trí tuệ Thảo Thọ Quyến (INVENCO)
(54) POLYPEPTIT LIÊN KẾT VỚI THỤ THỂ CỦA SẢN PHẨM CUỐI CỦA QUÁ TRÌNH GLYCOSYL HÓA (RAGE) VÀ CHẾ PHẨM CHỨA POLYPEPTIT NÀY

(57) Sáng chế đề cập đến polypeptit hoặc phức hợp polypeptit bao gồm ít nhất hai trình tự axit amin được sắp xếp sao cho gắn kết đặc hiệu với thụ thể của sản phẩm cuối của quá trình glycosyl hoá (RAGE). Sáng chế cũng đề cập đến một hoặc nhiều axit nucleic mã hoá polypeptit hoặc phức hợp polypeptit, tế bào tổng hợp kháng thể kháng RAGE và chế phẩm chứa ít nhất một polypeptit hoặc axit nucleic như nêu trên được sử dụng để điều trị bệnh hoặc rối loạn liên quan đến RAGE.

Các vùng biến đổi của chuỗi nhẹ có các CDR L1, L2 và L3 được mô tả:

SEQ ID NO	1 2 123456789012345678901234	<------L-1------>	4 5 123456789012345	<-L-2->
1	DIVMTQSQKFMSTSVGDRVSVTC	KASQNVGI------	NVAWYQQKPGQSPKALIY	SASYRYS
2	QAVVTQESALTTSPGETVTLTC	RSSTGAVTTSN---	YANWVQEKPDHLFTGLIG	GTNNRAP
3	QIVLTQSPAIMSASPGEKVTMTC	SASSSVS-------	YMHWYQQKSGTSPKRWIS	DTSKLAS
4	QIVLTQSPAIMSASPGEKVTISC	SASSSVS-------	YMYWYQQKPGSSPKPWIY	RTSNLAS
5	DIVLTQSPASLAVSLGQRATISC	RASKSVGTSDSS--	YMHWYQQKPGQPPKLLIY	LASNLES
6	SDVVLTQTPLSLPVNIGDQASISC	KSTKSLLNSDGFT-	YLDWYLQKPGQSPQLLIY	LVSNRFS
7	NIVMTQSPKSMSMSVGERVTLSC	KASENVG------	TYVSWYQQKPEQSPKLLIY	GASNRYT
8	NIMMTQSPSSLAVSAGEKVTMSC	KSSQSVLYSSNQKNYLA	WYQQKPGQSPKLLIY	WASTRES
9	DIVMTQSQKFMSTSVGDRVSVTC	KASQNVGT------	NVAWYQQKPGQSPKALIY	SASYRYS
10	NIVMTQSPKSMSMSVGERVTLSC	KASENVGT------	YVSWYQQKPEQSPKLLIY	GASNRYT
11	DIVLTQSPASLAVSLGQRATISC	RASKSVSTSGYS--	YMHWYQQKPGQPPKLLIY	LASHLES
12	QAVVTQESALTTSPGETVTLTC	RSSTGAVTTSN---	YANWVQEKPDHLFTGLIG	GTNNRAP
13	SDVVLTQTPLSLPVSIGDQASISC	KSTKSLLNSDGFT-	YLDWYLQKPGQSPQLLIY	LVSNRFS
14	DIVMTQSQKFMSTSVGDRVSVTC	KASQNVGT------	NVAWYQQKPGQSPKALIY	SASYRYS
15	DIVMSQSPSSLAVSVGEKVTMSC	KSSQTLLYSSNQKNYLA	WYQQKPGQSLKLLIY	WASTRES
16	QAVVTQESALTTSPGETVTLTC	RSSTGAVTTSN---	YANWVQEKPDHLFTGLIG	GTNNRAP
17	QAVVTQESALTTSPGETVTLTC	RSSTGAVTTSN---	YANWVQEKPDHLFTGLIR	GTNNRAP
18	DIVLTQSPASLAVSLGQRATISC	RASKSVSISGYS--	YLHWNQQKPGQSPKLLIY	LASNLES
19	DIVMTQSQKFMSTSVGDRVSITC	KASQNVGT------	AVAWYQQKPGQSPKLLIY	SASNRYT
20	DIQMTQSSSYLSVSLGGRVTITC	KASDRINY------	WLAWYQQKPGNAPRLLIS	GATTLET
21	DIVMTQSHKFMSTSVGDRVSITC	KASQDVST------	AVAWYQQKPGQSPKLLIY	SASYRYT
22	QAVVTQESALTTSPGETVTLTC	RSSTGAVTTSN---	YANWVQEKPDHLFTGLIG	GTNNRAP
23	QAVVTQESALTTSPGETVTLTC	RSSTGAVTTSN---	YANWVQEKPDHLFTGLIG	GTNNRSP

(11) **32479**
(21) 1-2012-01300 (51)[7] **C01G 23/047**, B01J 21/06, C01G 23/00
(22) 07.10.2010 (43) 25.02.2013
(86) PCT/US2010/051810 07.10.2010 (87) WO2011059606 19.05.2011
(30) 12/618,484 13.11.2009 US
(71) MILLENNIUM INORGANIC CHEMICALS, INC. (US)
20 Wight Avenue, Suite 100, Hunt Valley, MD 21030 (US)
(72) CHAPMAN, David, Monroe (US)
(74) Công ty Luật TNHH AMBYS Hà Nội (AMBYS HANOI)
(54) CHẾ PHẨM SOL TITAN OXIT DẠNG NƯỚC VÀ PHƯƠNG PHÁP SẢN XUẤT CHẾ PHẨM NÀY

(57) Sáng chế đề cập đến chế phẩm sol titan oxit dạng nước siêu mịn, ổn định, có tính kiềm, lượng chất rắn cao, độ nhớt thấp, sức căng bề mặt thấp, tính bốc cháy thấp và có mùi ít khó chịu nhất. Chế phẩm theo sáng chế bao gồm hỗn hợp của các bazơ hữu cơ mạnh và yếu được dùng làm chất phân tán để làm ổn định các sol titan oxit. Hỗn hợp chất phân tán này được phát hiện là làm cho huyền phù có lượng chất rắn titan oxit tương đối cao, sức căng bề mặt thấp, độ nhớt thấp mà có tính bốc cháy thấp. Các sol được tạo ra theo sáng chế có thể được sử dụng trong các ứng dụng xúc tác, chẳng hạn như trong chất mang xúc tác để kiểm soát khí xả trong động cơ điêzen, hoặc trong các ứng dụng làm chất quang xúc tác cho các chất ô nhiễm, mà mong muốn chất quang xúc tác này chứa titan oxit dạng sol. Sáng chế cũng đề cập đến phương pháp sản xuất chế phẩm sol titan oxit dạng nước này.

Mối quan hệ giữa độ nhớt tương đối và phân đoạn khối lượng rắn
$[\eta]=3,13$ và $\phi_{max} = 0,632$

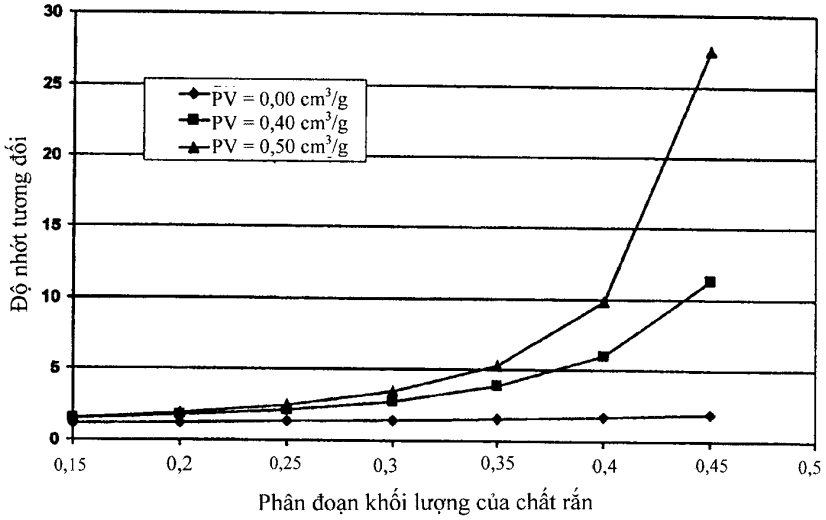

(11) **32480**
(21) 1-2012-01312 (51)[7] **E02F 9/28**, 3/40
(22) 28.10.2010 (43) 25.02.2013
(86) PCT/US2010/054499 28.10.2010 (87) WO2011/059747 19.05.2011
(30) 12/608,803 29.10.2009 US
Ngày yêu cầu thẩm định nội dung: 10.05.2012
(71) BLACK CAT BLADES LTD. (CA)
5604 59th Street, Edmonton, AB T6B 3C3 (CA)
(72) RUVANG, John, A. (US)
(74) Công ty Tư vấn đầu tư và chuyển giao công nghệ (INVESTCONSULT)
(54) CƠ CẤU GÁ CHẶT RĂNG MÁY XÚC VÀ RĂNG MÁY XÚC
(57) Sáng chế đề cập đến cơ cấu gá chặt răng máy xúc và răng máy xúc. Trong đó, răng máy xúc này bao gồm hốc chứa mũi được tạo thành trong đó; vật chèn vào được chứa trong phần thụt vào được tạo thành ở mũi khớp nối; và chốt có ren được siết chặt có thể tháo rời với răng trên mũi, chốt có phần ren xoáy được tạo thành trên đó mà lệch tâm so với phần thân của chốt. Răng máy xúc gồm hốc với ít nhất một vách cạnh có phần thụt vào chứa vật chèn vào, và các bề mặt giao dạng phẳng khớp với vật chèn vào được tạo thành bên trong đó, với một bề mặt giao chống lại sự quay của răng theo trục dọc của răng theo một hướng, và bề mặt giao khác chống lại sự quay của răng theo trục dọc theo hướng đối diện. Răng máy xúc gồm một hốc bị chặn bởi các vách cạnh đối diện, với ít nhất một trong số các vách cạnh có phần thụt vào chứa vật chèn vào được tạo thành bên trong đó, nhờ đó phần thụt vào chứa vật chèn vào được lắp trong mũi khớp nối.

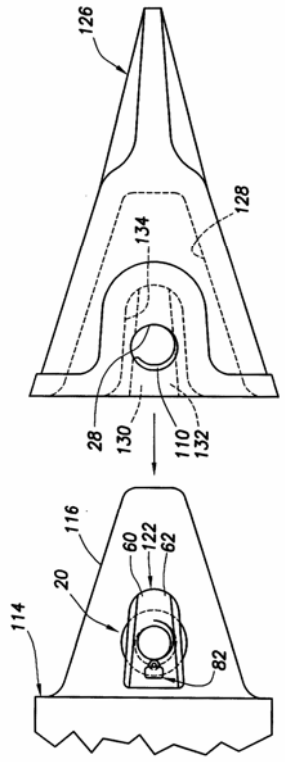

(11) **32481**
(21) 1-2012-01353
(51)[7] **A01G 17/02**, C12N 1/16, C12G 1/022, 3/02
(22) 15.10.2010
(43) 25.02.2013
(86) PCT/ES2010/000421 15.10.2010
(87) WO/2011/048238 28.04.2011
(30) P200901997 15.10.2009 ES
(71) BODEGAS DAGÓN S.L.N.E. (ES)
C/ Cooperativa, 4 E-46310 Venta del Moro (Valencia), Spain
(72) MARQUEZ SAHUQUILLO, Miguel Jesús (ES), NAVARRO AVINO, Juan Pedro (ES)
(74) Công ty TNHH Trường Xuân (AGELESS CO.,LTD.)
(54) PHƯƠNG PHÁP TRỒNG NHO, PHƯƠNG PHÁP LÊN MEN NHO TRIỆT ĐỂ VÀ PHƯƠNG PHÁP THU NẤM MEN TỰ NHIÊN TRÊN NHO VÀ PHƯƠNG PHÁP LÊN MEN SỬ DỤNG CÁC LOẠI NẤM MEN NÀY

(57) Sáng chế đề cập đến phương pháp trồng nho có khả năng chống chịu tốt bao gồm chọn giống nho bản địa có nguồn gốc tự nhiên, bón phân cho nho với phân trộn thu được từ các loại cỏ mọc trên đất, không bổ sung thêm phân bón khác, và thu hoạch nho vào mùa thu. Sáng chế còn đề cập đến phương pháp lên men nước ép nho, trong 20-25% thể tích bể lên men, dựa vào các nấm men tự nhiên của nho, và ở trạng thái ban đầu thu được độ cồn là 3,5-6% thể tích, sau đó được đổ đầy sau mỗi 7-15 ngày; lên men từng bước toàn bộ đường thêm vào. Ba loại nấm men khác nhau thu được theo sáng chế bao gồm: nấm men trắng (1), nấm men sinh trưởng chậm (2) và nấm men vàng (3). Việc sử dụng các loại nấm men này có thể trực tiếp thu được các đồ uống có chất lượng cao như rượu táo, bia, rượu cô-nhắc, rượu mạnh, rượu vốt-ka, . . ., với các sản phẩm có hàm lượng cồn lên đến 60% thể tích/thể tích. Sự lên men cũng được thực hiện với các dung dịch có nồng độ sucrozơ cao, dịch mật, đường thu được từ sự thuỷ phân tinh bột, và các loại vật chất thực vật khác nhau. Ứng dụng trong sản suất bánh mỳ, bánh ngọt và các sản phẩm chuyển hoá có chất lượng.

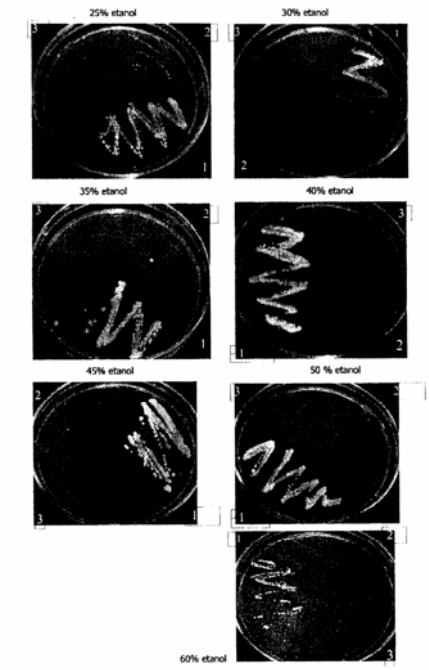

(11) **32482**
(21) 1-2012-01359 (51)[7] **C07H 21/00**, C07K 14/45
(22) 08.10.2010 (43) 25.02.2013
(86) PCT/US2010/051903 08.10.2010 (87) WO 2011/046812 21.04.2011
(30) 61/252,313 16.10.2009 US
(71) DSM IP ASSETS B. V. (NL)
Het Overloon 1, NL- 6411 TE Heerlen, The Netherlands
(72) BARTON, Nelson, R. (US), HITCHMAN, Tim, S. (GB), LYON, Jonathan, D. (US), O'DONAGHUE, Eileen (US), WALL, Mark, A. (US)
(74) Công ty TNHH Sở hữu trí tuệ Thảo Thọ Quyến (INVENCO)
(54) PHOSPHOLIPAZA, AXIT NUCLEIC MÃ HÓA NÓ VÀ PHƯƠNG PHÁP SẢN XUẤT

(57) Sáng chế đề cập đến enzym phospholipaza C đặc hiệu với phosphatidylinositol (phosphatidylinositol-specific phospholipase C: PI-PTC), axit nucleic mã hoá chúng, kháng thể liên kết đặc hiệu với chúng và phương pháp sản xuất và sử dụng chúng. Các phương pháp và sản phẩm công nghiệp sử dụng chúng cũng được đề cập. Theo một số phương án, sáng chế đề cập đến phương pháp hydrat hóa phospholipit không hydrat hóa được (NHP) trong chất nền lipit. Phương pháp này cho phép chuyển NHP tiếp tiếp giáp dầu-nước theo đó cho phép NHP được phản ứng và/hoặc loại ra khỏi lipit. Theo một số phương án, sáng chế đề cập đến phương pháp loại NHP, phospholipit hydrat hóa được, và lexitin ra khỏi dầu thực vật để sản xuất sản phẩm dầu hoặc chất béo đã loại gôm mà có thể được sử dụng cho sản xuất thực phẩm và/hoặc các ứng dụng phi thực phẩm.

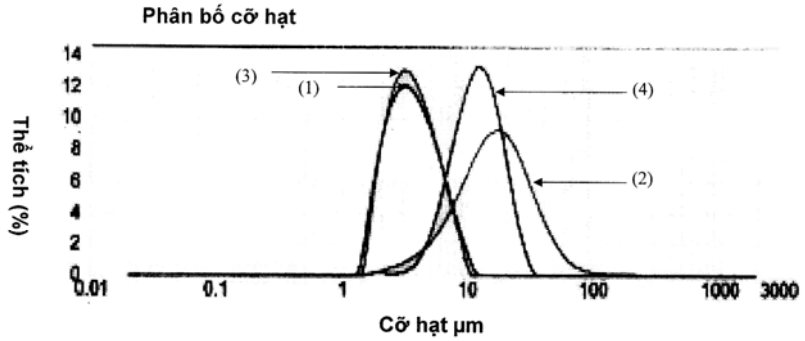

(1) Thử nghiệm 4; chạy lại 2, Thứ hai, 17-8-2009 11:55:14 AM
(2) Thử nghiệm nhũ tương 2, Thứ năm, 13-8-2009 4:26:10 PM
(3) Thử nghiệm 5, Thứ hai, 17-8-2009 1:14:14 PM
(4) Trộn cắt trực tiếp với PLA2 3, Thứ hai, 24-8-2009 1:37:52 PM

(11) **32483**
(21) 1-2012-01370
(51)[7] **C01B 31/10**, F27D 13/00, F27B 9/12
(22) 02.11.2010
(43) 25.02.2013
(86) PCT/KR2010/007667 02.11.2010
(87) WO 2011/090260 28.07.2011
(30) 10-2010-0005789 22.01.2010 KR
Ngày yêu cầu thẩm định nội dung: 17.05.2012
(71) SHINKWANG CHEM. IND. CO., LTD. (KR)
935,Yongdang-ri, Wondong-myeon, Yangsan-si, Gyeongsangnam-do 626-835, Republic of Korea
(72) KIM, Shin Chul (KR)
(74) Công ty TNHH Trường Xuân (AGELESS CO.,LTD.)
(54) THIẾT BỊ SẢN XUẤT LIÊN TỤC CACBON HOẠT TÍNH
(57) Sáng chế đề cập đến lĩnh vực sản xuất liên tục cacbon hoạt tính. Cụ thể hơn, sáng chế đề cập đến kết cấu cấp nhiệt và tuần hoàn nhiệt cải tiến dùng cho các lò cacbon hóa và các lò hoạt hóa bằng khí - là các thiết bị nung liên tục được sử dụng rộng rãi để sản xuất cacbon, và nhiệt độ bên trong của các thiết bị nung liên tục được ổn định sử dụng lượng nhiên liệu khí tối thiểu và trong thời gian ngắn nhất để sản xuất cacbon hoạt tính chất lượng cao.

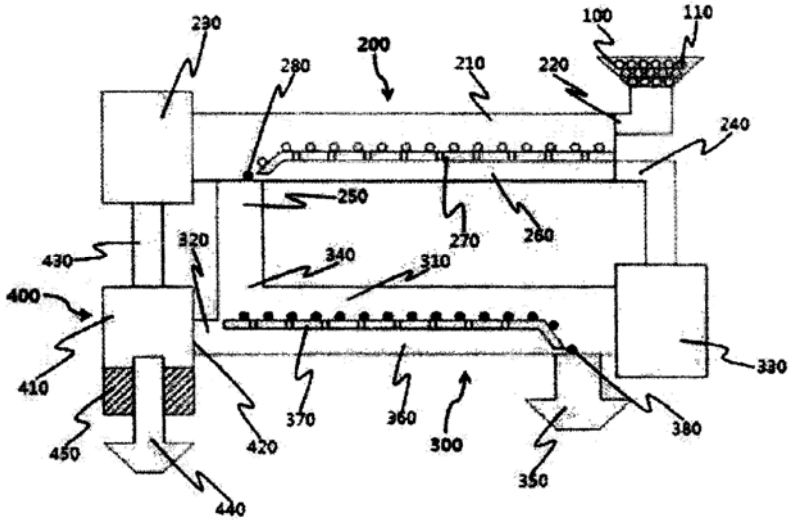

(11) **32484**

(21) 1-2012-01390 (51)[7] **C08G 59/50**, C08L 63/00, C09D 5/34

(22) 25.11.2010 (43) 25.02.2013

(86) PCT/MY2010/000291 25.11.2010 (87) WO/2011/065813 03.06.2011

(30) PI20095026 25.11.2009 MY

(71) PETROLIAM NASIONAL BERHAD (MY)
Tower 1, Petronas Twin Tower, Kuala Lumpur City Centre, 50088 Kuala Lumpur, Malaysia

(72) LEONG, Kok, Hoong (MY), LEONG, Yin, Liong (MY), TIAN, Wendy, Wenjun (AU), HODGKIN, Jonathan, Howard (AU), GAO, Song (AU), KOZIELSKI, Karen, Anne (AU), WOOD, Colin, David (AU)

(74) Công ty TNHH Tầm nhìn và Liên danh (VISION & ASSOCIATES CO.LTD.)

(54) CHẾ PHẨM NHỰA CÓ THỂ HÓA RẮN TRONG NƯỚC VÀ HỢP PHẦN MASTIT CHỨA CHẾ PHẨM NHỰA NÀY

(57) Sáng chế đề cập đến chế phẩm nhựa có thể hóa rắn trong nước bao gồm : (a) nhựa epoxy; (b) chất hoá rắn amin thơm, trong đó tỷ lệ mol của nhóm chức amin trong chất hóa rắn so với nhóm chức epoxy của nhựa epoxy nhỏ hơn hoặc bằng 2:1; và (c) chất kết hợp bao gồm nhóm siloxan được ghép với nhóm phản ứng epoxy.

(11) **32485**
(21) 1-2012-01393 (51)[7] **H01H 11/00**, 13/48
(22) 21.05.2012 (43) 25.02.2013
(30) 10-2011-0079226 09.08.2011 KR
Ngày yêu cầu thẩm định nội dung: 21.05.2012
(71) DOO SUNG TECH CO., LTD. (KR)
84-23 Deokwoo-ri, Paltan-myun, Hwasung-si, Kyungki-do 445-918, Republic of Korea
(72) KIM Chun Soo (KR), JEONG Gyu Nam (KR), LEE Jin Hee (KR), KANG Yong Chan (KR)
(74) Văn phòng luật sư Phạm và Liên danh (PHAM & ASSOCIATES)
(54) PHƯƠNG PHÁP GẮN DẢI BĂNG
(57) Sáng chế đề cập tới phương pháp gắn dải băng bao gồm các bước: bố trí lần lượt các chi tiết bằng kim loại dạng cong trên các rãnh tựa, tạo ra ở bề mặt trên của tấm làm việc, cố định màng mỏng thứ nhất nhờ các phần nhô định vị thứ nhất, với các phần nhô định vị thứ nhất được căn thẳng với rãnh định vị thứ nhất tạo ra ở màng mỏng thứ nhất, gắn lần lượt các băng thứ nhất đã gắn lên bề mặt dưới của màng mỏng thứ nhất với các điểm thứ nhất của các chi tiết bằng kim loại dạng cong, cố định màng mỏng thứ hai nhờ các phần nhô định vị thứ hai, có các phần nhô định vị thứ hai căn thẳng với rãnh định vị thứ hai tạo ra ở màng mỏng thứ hai, và gắn lần lượt các băng thứ hai đã gắn trên bề mặt dưới của màng mỏng thứ hai với các điểm thứ hai của các chi tiết bằng kim loại dạng cong.

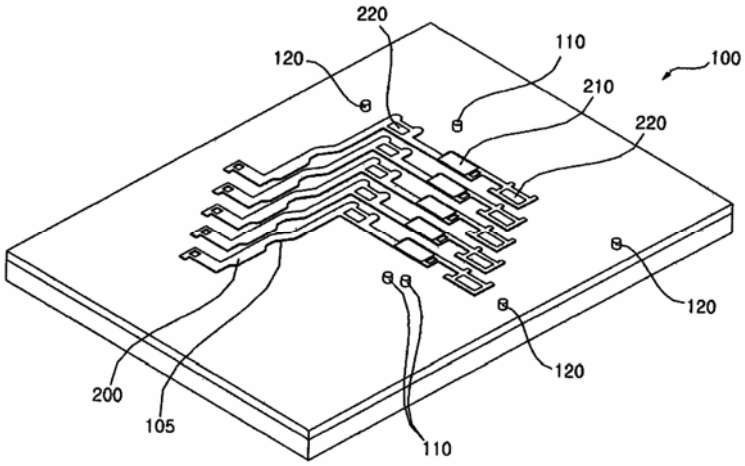

(11) **32486**
(21) 1-2012-01410
(51)[7] **B29C 65/02**, B31B 23/00, B65B 51/14, 7/08, B29C 65/08, 65/16, B65B 51/22, B65D 75/20
(22) 29.10.2010
(43) 25.02.2013
(86) PCT/AT2010/000410 29.10.2010
(87) WO/2011/060460 26.05.2011
(30) A 1855/2009 23.11.2009 AT
(71) LOHIA STARLINGER LIMITED (IN)
D-3/A, Panki Industrial Estate KANPUR 208 022, India
(72) WORFF, Herwig (AT), SCHOBESBERGER, Ernesto (AT)
(74) Công ty TNHH Tầm nhìn và Liên danh (VISION & ASSOCIATES CO.LTD.)
(54) PHƯƠNG PHÁP ĐÓNG KÍN THÂN TÚI
(57) Sáng chế đề xuất phương pháp đóng thân túi được làm từ vải dệt bao gồm các băng polyme được kéo đơn trục, cụ thể là các băng polyolefin hoặc polypropylen, trong đó ít nhất hai các lớp vải dệt (3, 4) được nối nhờ mối hàn (12), mối hàn (12) được thiết kế bao quanh như nhiều điểm hàn (13) được bố trí cách nhau một khoảng.

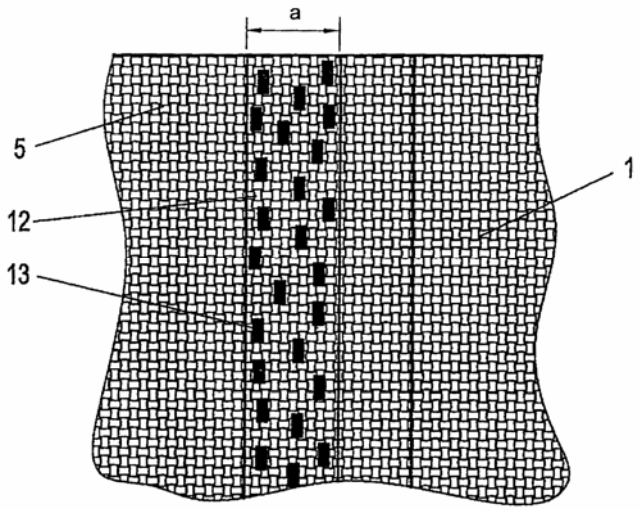

(11) **32487**
(21) 1-2012-01447 (51)[7] **A61K 31/56**
(22) 24.11.2010 (43) 25.02.2013
(86) PCT/EP2010/068157 24.11.2010 (87) WO 2011/064271 03.06.2011
(30) 10 2009 047 092.1 24.11.2009 DE
Ngày yêu cầu thẩm định nội dung: 05.11.2012
(71) BIRKEN AG. (DE)
Streiflingsweg 11, 75223 Niefern- Oeschelbronn, Germany
(72) SCHEFFLER, Armin (DE)
(74) Công ty TNHH Trần Hữu Nam và Đồng sự (TRAN H.N & ASS.)
(54) GEL DẦU CHỨA TRITERPEN DÙNG ĐỂ CHỮA LÀNH VẾT THƯƠNG
(57) Sáng chế đề cập đến gel dầu chứa chất lỏng không phân cực và bột chứa triterpen ở dạng tiền chất của gel dầu dùng để chữa lành vết thương.

(11) **32488**
(21) 1-2012-01472
(51)[7] **A23L 1/30**, 2/308, 2/02, 1/52, 2/60, 2/84
(22) 24.11.2010
(43) 25.02.2013
(86) PCT/US2010/057960 24.11.2010
(87) WO/2011/066357 03.06.2011
(30) 12/626,226 25.11.2009 US
Ngày yêu cầu thẩm định nội dung: 25.05.2012
(71) TROPICANA PRODUCTS, INC. (US)
1001 13th Avenue E, Bradenton, Florida 34208, United States of America
(72) RIVERA, Teodoro (US), OESTERLING, Jessica (US), LEE, Yih Jennifer (US)
(74) Văn phòng Luật sư MINERVAS (MINERVAS)
(54) SẢN PHẨM ĐỒ UỐNG CÓ TÍNH AXIT CAO VÀ PHƯƠNG PHÁP KÉO DÀI THỜI GIAN ỔN ĐỊNH CỦA LỢI KHUẨN PROBIOTIC

(57) Các sản phẩm đồ uống được bộc lộ ở đây bao gồm ít nhất một nước ép trái cây, ít nhất một chất làm ngọt, lợi khuẩn probiotic, và beta-gluean, trong đó sản phẩm đồ uống có độ pH cao nhất là 4,5, mức axit là 0,5% - 1,0%. Trong các phương án mẫu cụ thể và không giới hạn, sản phẩm đồ uống này có đặc điểm là khi được kiểm tra sau 45 ngày lưu trữ trong thùng kích thước 12 fl. oz. PET hàn kín riêng lẻ trữ trong bóng tối hoặc trong điều kiện bảo vệ tia UV khác ở nhiệt độ lạnh 35° F (2,7°C) san phẩm đồ uống này có thời hạn sử dụng tăng lên khi so sánh với sản phẩm đồ uống tương tự mà không có beta glucan. Các phương pháp được đề xuất cho việc sản xuất các sản phẩm đồ uống này với sự ổn định probiotic được kéo dài.

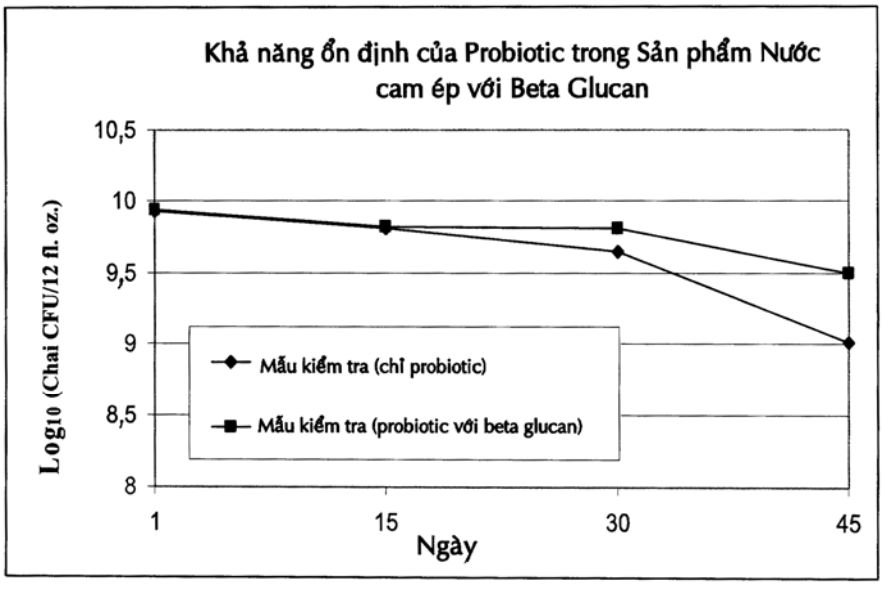

(11) **32489**
(21) 1-2012-01498
(51)[7] **C08F 220/30**, 220/62, C08G 65/331, C09K 9/02, G02B 1/04
(22) 06.12.2010
(43) 25.02.2013
(86) PCT/US2010/059035 06.12.2010
(87) WO/2011/071794 16.06.2011
(30) 61/267,604 08.12.2009 US
12/959,467 03.12.2010 US
Ngày yêu cầu thẩm định nội dung: 29.05.2012
(71) TRANSITIONS OPTICAL, INC. (US)
9251 Beleher Road, Pinellas Park, Florida 33782, US
(72) SAHA, Gobinda (US), KUMAR, Anil (US)
(74) Công ty Cổ phần Sở hữu công nghiệp INVESTIP (INVESTIP)
(54) POLYME ĐỂ LÀM VẬT LIỆU XẾP THẲNG HÀNG NHỜ ÁNH SÁNG CÓ ĐỘ BÁM DÍNH ĐƯỢC CẢI THIỆN VÀ PHƯƠNG PHÁP PHỦ VẬT LIỆU NÀY

(57) Sáng chế đề cập đến các chất liệu polyme xếp thẳng hàng nhờ ánh sáng mới mà thể hiện sự bám dính được cải thiện vào nền. Cấu trúc polyme bao gồm ít nhất một nhóm mang mày có hoạt tính quang hoá và ít nhất một nhóm xúc tác sự bám dính. Vật dụng sản xuất, phần tử quang học, phần tử dùng cho mắt và pin tinh thể lỏng mà bao gồm ít nhất một lớp xếp thẳng hàng nhờ ánh sáng được tạo ra từ các chất liệu polyme xếp thẳng hàng nhờ ánh sáng và các phương pháp dùng cho quá trình tạo này cũng đươc bộc lộ.

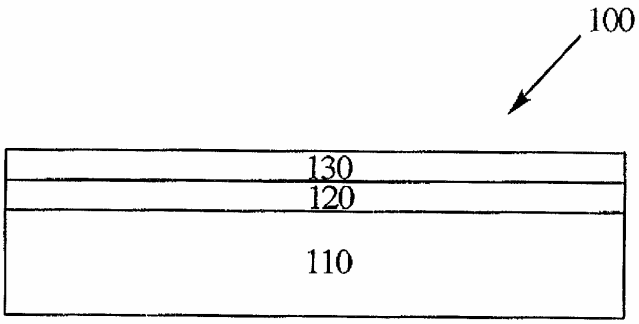

(11) **32490**
(21) 1-2012-01509 (51)[7] **E02B 3/06**, E02D 5/08
(22) 12.01.2011 (43) 25.02.2013
(86) PCT/JP2011/050312 12.01.2011 (87) WO 2011/125347 13.10.2011
(30) 2010-084944 01.04.2010 JP
Ngày yêu cầu thẩm định nội dung: 30.05.2012
(71) SUMITOMO METAL INDUSTRIES, LTD. (JP)
5-33, Kitahama 4-chome, Chuo-ku, Osaka-shi Osaka 5410041 Japan
(72) OTSUSHI, Kazutaka (JP), OKAMOTO, Masanobu (JP), TSUKUDA, Katsuo (JP)
(74) Công ty TNHH Sở hữu công nghiệp Sao Bắc Đẩu (SAO BAC DAU IP COM.,LTD)
(54) KẾT CẤU TƯỜNG GIẰNG BAO GỒM CÁC CỘT TRỤ BẰNG THÉP TẤM ĐƯỢC TẠO THÀNH ỐNG VÀ CỘT TRỤ BẰNG THÉP TẤM, VÀ PHƯƠNG PHÁP THI CÔNG KẾT CẤU NÀY

(57) Sáng chế đề xuất kết cấu tường giằng bao gồm các cột trụ bằng thép tấm được tạo thành ống và cột trụ bằng thép tấm và phương pháp thi công kết cấu này, sao cho tạo ra kết cấu tường giằng trong đó mức độ sai lệch khi thi công tạo ra có thể cho phép, với kết quả là tạo ra kết cấu phu hợp với tính thi công cao và có tính đến việc giảm chi phí thi công. Theo trình tự các cột trụ bằng thép tấm được tạo thành ống (1) được lắp đặt bằng cách được đóng cọc với khe hở giữa chúng sẽ được liên kết với nhau nhờ cột trụ thép tấm (2) với mục đích tạo ra kết cấu tường giằng, trên các mặt bên của các cột trụ bằng thép tấm được tạo thành ống (1) có bố trí các cấu kiện liên kết (3) có các rãnh (3a) kéo dài liên tục dọc theo chiều dài. Các đầu của cột trụ bằng thép tấm (2) được lắp khớp vào các rãnh (3a) theo chiều dài. Dung sai định trước (u) để hấp thụ các sai lệch khi thi công giữa các cột trụ bằng thép tấm được tạo thành ống (1) được bố trí trong các đoạn liên kết.

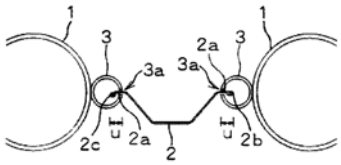

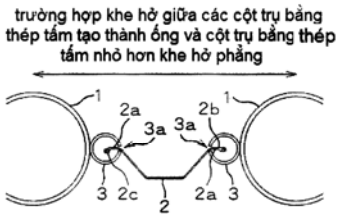

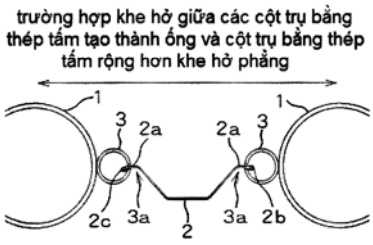

(11) **32491**
(21) 1-2012-01574 (51)[7] **A23G 4/08**, 4/18
(22) 22.11.2010 (43) 25.02.2013
(86) PCT/US2010/057636 22.11.2010 (87) WO 2011/063338 26.05.2011
(30) 61/263,462 23.11.2009 US
(71) WM. WRIGLEY JR. COMPANY (US)
410 N. Michigan Ave., Chicago, Illinois 60611, USA
(72) XIA, Xiaohu (US), LIN, Kenneth Shou-Chein (US), SHEPHERD, Philip (GB), HAAS, Michael S. (US), SHARKASI, Tawfik (US)
(74) Công ty TNHH Sở hữu công nghiệp Sao Bắc Đẩu (SAO BAC DAU IP COM.,LTD)
(54) CHẤT NỀN KẸO CAO SU VÀ PHƯƠNG PHÁP SẢN XUẤT CHẤT NỀN GÔM
(57) Sáng chế đề xuất chất nền gôm chứa các vi hạt chứa ít nhất một polyme liên kết ngang. Đã phát hiện ra rằng, chất nền gôm này có các tính chất nhai mong muốn giống như chất nền gôm thông thường. Các bã được tạo ra bởi chất nền kẹo cao su chứa các vi hạt polyme liên kết ngang dễ dàng được loại bỏ ra khỏi các bề mặt môi trương như bê tông, vải và vật liệu sàn nhà.

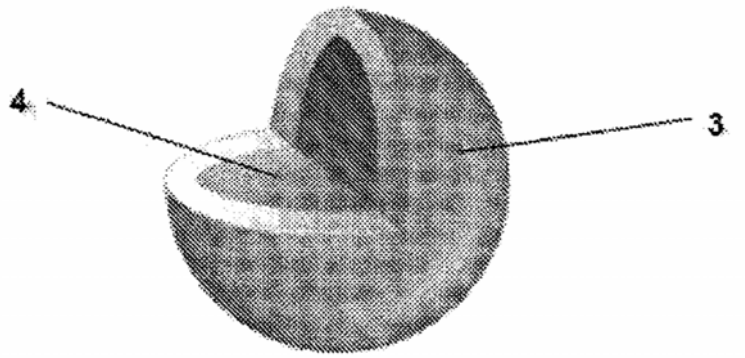

(11) **32492**

(21) 1-2012-01594
(51)[7] **A01N 61/02**, 25/02, 25/04, 25/30, A01P 3/00, 7/04
(22) 07.12.2010
(43) 25.02.2013
(86) PCT/IB2010/055623 07.12.2010
(87) WO 2011/070503 16.06.2011
(30) 0958704 07.12.2009 FR

(71) TOTAL RAFFINAGE MARKETING (FR)
24, Cours Michelet, F-92800 Puteaux, France
(72) Christian LAEMMER (FR), Jean-Philippe GINGRAS (FR), Mélanie BOUSQUE (FR), Maurice BOURREL (FR)
(74) Công ty TNHH Sở hữu trí tuệ Thảo Thọ Quyến (INVENCO)

(54) DUNG DỊCH ĐẬM ĐẶC CÓ THỂ NHŨ HÓA DÙNG CHO CHẾ PHẨM VỆ SINH THỰC VẬT, NHŨ TƯƠNG CHỨA DUNG DỊCH NÀY VÀ PHƯƠNG PHÁP ĐIỀU CHẾ NHŨ TƯƠNG NÀY

(57) Sáng chế đề cập đến dung dịch đậm đặc có thể nhũ hóa dùng cho chế phẩm vệ sinh thực vật được nhũ hóa bao gồm trên 90% trọng lượng ít nhất một hỗn hợp hydrocacbon có phần chưng cất trên 250°C chứa dưới 20% trọng lượng n-parafin và dưới 1% hợp chất dãy thơm, và từ 1 đến 4% trọng lượng hỗn hợp gồm ít nhất hai chất hoạt động bề mặt TA1 và TA2, trong đó TA2 ky nước hơn TA1, độ cân bằng ưa nước ưa chất béo (hydrophilic lipophilic balance : HLB) của hỗn hợp này nằm trong khoảng từ 6 đến 10.

(11) **32493**
(21) 1-2012-01600
(51)[7] **C08G 18/22**, 18/24, 18/71, 18/76, C08L 97/02
(22) 08.12.2010
(43) 25.02.2013
(86) PCT/EP2010/069112 08.12.2010
(87) WO/2011/070040 16.06.2011
(30) 09178369.6 08.12.2009 EP
(71) BASF SE (DE)
67056 Ludwigshafen, Germany
(72) SCHMIDT, Hans-Ulrich (DE), SCHATZ, Waldemar (DE), ULLMANN, Stefan (DE)
(74) Công ty TNHH Tầm nhìn và Liên danh (VISION & ASSOCIATES CO.LTD.)
(54) QUY TRÌNH SẢN XUẤT VẬT LIỆU CHỨA LIGNOXENLULOZA VÀ VẬT LIỆU CHỨA LIGNOXENLULOZA THU ĐƯỢC TỪ QUY TRÌNH NÀY

(57) Sáng chế đề cập đến quy trình sản xuất vật liệu chứa lignoxenluloza có sử dụng thành phần isoxyanat có tính phản ứng cao, vật liệu chứa lignoxenluloza này và chất bịt kín chứa thành phần isoxyanat có tính phản ứng cao. Ngoài ra, sáng chế còn đề cập đến thành phần isoxyanat có tính phản ứng cao chứa isoxyanat hữu cơ có ít nhất hai nhóm isoxyanat, chất xúc tác có gốc là hợp chất kim loại hữu cơ và hợp chất chứa nhóm sulfonyl isoxyanat thơm để sử dụng trong quy trình theo sáng chế.

(11) **32494**
(21) 1-2012-01607 (51)[7] **A01N 37/30**, 43/38, A01P 21/00
(22) 09.12.2010 (43) 25.02.2013
(86) PCT/JP2010/072599 09.12.2010 (87) WO 2011/071187 16.06.2011
(30) 2009-281348 11.12.2009 JP
(71) SUMITOMO CHEMICAL COMPANY, LIMITED (JP)
27-1, Shinkawa 2-chome, Chuo-ku, Tokyo 104-8260 Japan
(72) NAGASAWA, Asako (JP), MUKUMOTO, Fujio (JP)
(74) Công ty TNHH một thành viên Sở hữu trí tuệ VCCI (VCCI-IP CO.,LTD)
(54) PHƯƠNG PHÁP LÀM GIẢM ỨNG SUẤT NHIỆT CỦA THỰC VẬT
(57) Sáng chế đề cập đến phương pháp làm giảm ứng suất nhiệt của thực vật, phương pháp bao gồm bước ứng dụng một lượng hữu hiệu của một hoặc nhiều hợp chất được lựa chọn từ nhóm bao gồm hợp chất được biểu diễn bởi công thức (I) và muối dùng được trong nông nghiệp của nó với thực vật đã được đưa tới hoặc được đưa tới hệ số ứng suất nhiệt; và v.v..

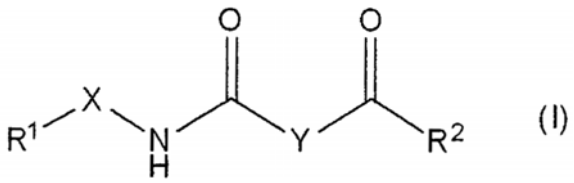

(I)

(11) **32495**
(21) 1-2012-01626 (51)[7] **C13D 3/00**
(22) 11.11.2010 (43) 25.02.2013
(86) PCT/US2010/056381 11.11.2010 (87) WO/2011/060169 19.05.2011
(30) 61/260,166 11.11.2009 US
12/942,082 09.11.2010 US
Ngày yêu cầu thẩm định nội dung: 11.06.2012
(71) CARBO-UA LIMITED (US)
P.O. Box 5126 Beverly Hills, CA 90209-5126 (US)
(72) BUSHONG, James (US), SARIR, Emmanuel, M. (US)
(74) Công ty Cổ phần Sở hữu công nghiệp INVESTIP (INVESTIP)
(54) CHẾ PHẨM DÙNG TRONG QUY TRÌNH TINH LUYỆN ĐƯỜNG VÀ QUY TRÌNH XỬ LÝ DUNG DỊCH ĐƯỢC CACBONAT HÓA TRONG QUY TRÌNH TINH LUYỆN ĐƯỜNG

(57) Sáng chế đề cập đến chế phẩm và quy trình cải thiện quá trình gạn lọc bằng cacbonat hóa đối với dung dịch đường và xi rô đường. Quy trình được cải thiện bao gồm việc bổ sung chế phẩm vào dung dịch đường một cách trực tiếp trong bể chứa dung dịch được cacbonat hóa (sau thiết bị làm bão hòa cacbonat hóa cuối cùng), ở đầu nguồn của bể chứa dung dịch được cacbonat hóa nhưng phần cuối nguồn của thiết bị làm bão hòa cacbonat hóa giai đoạn cuối cùng, trước khi lọc dung dịch được cacbonat hóa, hoặc ở giai đoạn bất kỳ trong quy trình tinh chế đường. Các chế phẩm được đề cập trong sáng chế này được trộn kỹ vào dung dịch đường hoặc xi rô đường, và cho phép có đủ thời gian để phản ứng để tạo ra sự cải thiện về dung dịch được gạn lọc thu được từ đó. Chế phẩm có thể bao gồm các dạng kết hợp của một hoặc nhiều chất phản ứng lưu huỳnh dạng hạt, chất phản ứng phosphorơ dạng hạt, chất phản ứng nhôm dạng hạt, chất phản ứng silic oxit, chất phản ứng cacbon dạng hạt, chất trợ lọc dạng hạt, chất khử màu polyme và chất phản ứng amoni dạng hạt.

(11) **32496**
(21) 1-2012-01635 (51)[7] **B60C 23/00**
(22) 11.11.2010 (43) 25.02.2013
(86) PCT/CZ2010/000114 11.11.2010 (87) WO/2011/057591 19.05.2011
(30) PV 2009-748 11.11.2009 CZ
(71) SITHOLD, S.R.O. (CZ)
Kovaku 1141/11, 150 00 Praha 5, Czech Republic
(72) HRABAL, Frantisek (CZ)
(74) Công ty TNHH Sở hữu trí tuệ Thảo Thọ Quyến (INVENCO)
(54) THIẾT BỊ VẬN CHUYỂN KHÍ TRONG LỐP XE HOẶC ĐÓNG KÍN LỐP XE VÀ VÀNH XE SỬ DỤNG THIẾT BỊ NÀY

(57) Sáng chế đề cập đến thiết bị vận chuyển không khí trong lốp (P) hoặc đóng kín lốp (P) bao gồm khoang (K) dạng kênh nén rỗng được đặt dọc theo một phần chu vi ngoài lốp xe; vòng (OK) được đặt ở phía bên trong khoang (K) với khoảng cách từ phía bên ngoài của nó đến trục quay của bánh nằm trong khoảng từ 1 đến 1,1 lần khoảng cách từ phía dưới cùng của khoang (K) đến trục quay của lốp (P).

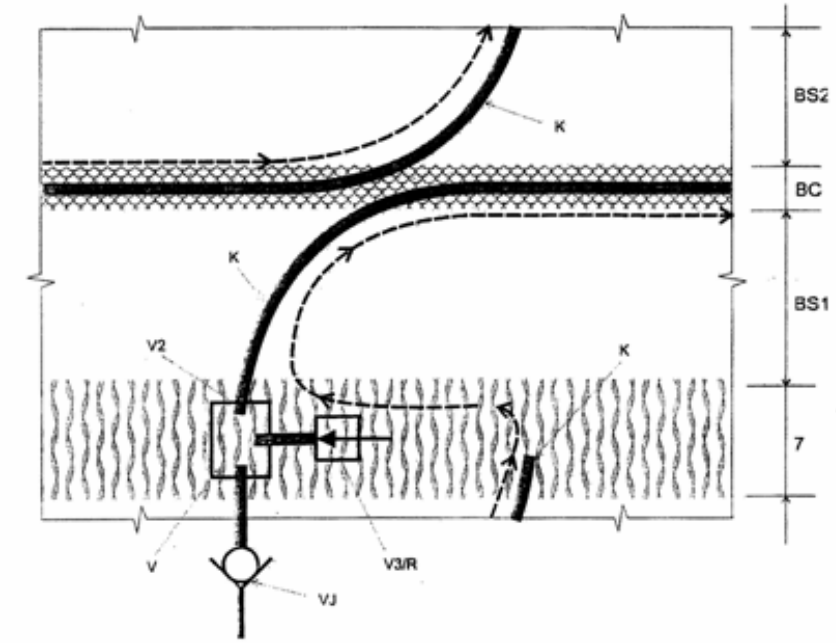

(11) **32497**
(21) 1-2012-01666
(51)[7] **C08G 18/10**, 18/12, 18/40, 18/42, 18/63, 18/65
(22) 10.12.2010
(43) 25.02.2013
(86) PCT/EP2010/069376 10.12.2010
(87) WO 2011/070153 16.06.2011
(30) 09178861.2 11.12.2009 EP
(71) BASF SE (DE)
67056 Ludwigshafen , Germany
(72) KAMM, Andre (DE), LORUSSO, Michele (IT), CUBUKCU, Erhan (TR)
(74) Công ty TNHH Tầm nhìn và Liên danh (VISION & ASSOCIATES CO.LTD.)
(54) VẬT ĐÚC BẰNG BỌT POLYURETHAN VÀ QUY TRÌNH SẢN XUẤT VẬT ĐÚC NÀY

(57) Sáng chế đề cập đến quy trình sản xuất vật đúc bằng bọt polyurethan, trong đó a) polyisoxyanat hữu cơ được trộn với b) polyol có chứa b1) polyesterol và b2) polyme polyetherol có tỷ lệ nhóm OH bậc một là ít hơn 50%, c) chất trợ nở và tùy ý d) chất kéo dài chuỗi và/hoặc chất liên kết chéo, e) chất xúc tác và f) các chất phụ trợ khác và/hoặc chất phụ gia để tạo thành hỗn hợp phản ứng, chất sau cùng được đưa vào khuôn đúc và cho phản ứng để tạo thành vật đúc bằng bọt polyurethan. Sáng chế còn đề cập đến polyme polyesterol để sản xuất vật đúc bằng bọt polyurethan và vật đúc bằng bọt polyurethan để dùng làm đế giày.

(11) **32498**
(21) 1-2012-01698
(51)[7] **C07D 401/14**, A61P 29/00, A61K 31/416, A61P 37/02, A61K 31/4178, A61P 37/06, A61K 31/422, A61P 37/08, A61K 31/427, A61P 43/00, A61K 31/433, C07D 403/04, A61K 31/437, C07D 403/14, A61K 31/4439, C07D 405/14, A61K 31/454, C07D 413/14, A61K 31/496, C07D 417/14, A61K 31/5377, C07D 471/04, A61K 31/55
(22) 25.11.2010
(43) 25.02.2013
(86) PCT/JP2010/070988 25.11.2010
(87) WO 2011/065402 03.06.2011
(30) 268040/2009 25.11.2009JP
(71) JAPAN TOBACCO INC. (JP)
2-1, Toranomon 2-chome, Minato-ku, Tokyo 105-8422, Japan
(72) INOUE, Teruhiko (JP), KAYA, Tetsudo (JP), KIKUCHI, Shinichi (JP), MATSUMURA, Koji (JP), MASUO, Ritsuki (JP), SUZUKI, Motoya (JP), MAEKAWA, Michihide (JP)
(74) Văn phòng Luật sư Ân Nam (ANNAM IP & LAW)
(54) HỢP CHẤT INDOL, DƯỢC PHẨM CHỨA CHÚNG VÀ QUY TRÌNH BÀO CHẾ DƯỢC PHẨM NÀY

(57) Sáng chế đề cập đến hóa chất dùng để điều trị hoặc điều trị dự phòng bệnh viêm, bệnh dị ứng, bệnh tự miễn dịch, sự thải bỏ các mảnh ghép hoặc các bệnh khác.
Hợp chất có công thức [I] hoặc muối dược dụng của chúng, hoặc solvat của chúng:

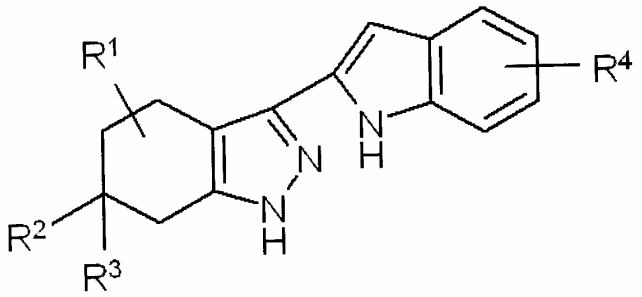

[I]

trong đó mỗi ký hiệu là như được định nghĩa trong bản mô tả.

(11) **32499**
(21) 1-2012-01720 (51)[7] **C07D 417/12**, 417/14, A61K 31/497, A61P 11/00, 11/06, 29/00, 35/00
(22) 15.12.2010 (43) 25.02.2013
(86) PCT/US2010/060463 15.12.2010 (87) WO 2011/075517 23.06.2011
(30) 61/287,267 17.12.2009 US
(71) 1. MERCK SHARP & DOHME CORP. (US)
126 East Lincoln Avenue, Rahway, New Jersey 07065-0907, United States of America
2. MERCK CANADA INC. (CA)
16711 Trans-Canada Highway, Kirkland, Québec H9H 3L1, Canada
(72) ALTMAN, Michael, D. (US), ANDRESEN, Brian, M. (US), ARRINGTON, Kenneth, L. (US), CHILDERS, Kaleen, Konrad (US), DI FRANCESCO, Maria, Emilia (IT), DONOFRIO, Anthony (US), ELLIS, John, Michael (US), FISCHER, Christian (DE), GUERIN, David, Joseph (US), HAIDLE, Andrew, M. (US), KATTAR, Solomon (US), KNOWLES, Sandra, Lee (US), LI, Chaomin (CN), LIM, Jongwon (KR), MACHACEK, Michelle, R. (US), NORTHRUP, Alan, B. (US), O'BOYLE, Brendan, M. (US), OTTE, Ryan, D. (US), PETROCCHI, Alessia (IT), REUTERSHAN, Michael, H. (US), ROMEO, Eric (US), SIU, Tony (US), TAOKA, Brandon, M. (US), TROTTER, B., Wesley (US), ZHOU, Hua (CN), BURCH, Jason (CA), COTE, Bernard (CA), DUPONT-GAUDET, Kristina (CA), FOURNIER, Jean-Francois (CA), GAUTHIER, Jacques, Yves (CA), GUAY, Daniel (CA), ROBICHAUD, Joel, S. (CA)
(74) Công ty TNHH Tầm nhìn và Liên danh (VISION & ASSOCIATES CO.LTD.)
(54) HỢP CHẤT AMINOPYRIMIĐIN DÙNG LÀM CHẤT ỨC CHẾ TYROSIN KINAZA LÁCH
(57) Sáng chế đề xuất hợp chất pyrimiđin amin có công thức (I) là chất ức chế hiệu nghiệm của tyrosin kinaza lách, và hữu ích để điều trị và phòng ngừa bệnh do enzym này gây ra, như bệnh hen, COPD và bệnh viêm đa khớp dạng thấp.

(11) **32500**
(21) 1-2012-01736 (51)[7] **A23L 2/38**, 2/66, 2/68
(22) 15.12.2010 (43) 25.02.2013
(86) PCT/US2010/060511 15.12.2010 (87) WO 2011/075527 23.06.2011
(30) 61/288,052 18.12.2009 US
Ngày yêu cầu thẩm định nội dung: 18.06.2012
(71) STOKELY-VAN CAMP, INC. (US)
555 West Monroe Street, Chicago, Illinois 60661, United States of America
(72) XU, Liangji (US), RINALDI, Vincent (US), ALI, Zeinab (US), VAN DYKE, Kelly (US), DAMIN, Andrew (US)
(74) Văn phòng Luật sư MINERVAS (MINERVAS)
(54) ĐỒ UỐNG PHỤC HỒI PROTEIN VÀ PHƯƠNG PHÁP SẢN XUẤT ĐỒ UỐNG NÀY

(57) Sáng chế đề cập đến đồ uống tái hyđrat/phục hồi protein, bao gồm một thành phần nước chẳng hạn như nước, protein đã được thuỷ phân, và natri bisulfat và ít nhất một axit ăn được khác. Protein đã được thủy phân có thể là nước sữa đã được thủy phân và một cách tùy chọn là colagen đã được thủy phân. Ngoài ra, đồ uống có thể bao gồm ít nhất một hyđrat cacbon, chẳng hạn như sucroza, và một hoặc nhiều chất làm ngọt không dinh dưỡng. Đồ uống tái hyđrat/phục hồi protein được đề xuất bao gồm thành phần nước, các protein đã được thuỷ phân và hỗn hợp axit. Hỗn hợp axit bao gồm thành phần axit thứ nhất gồm có ít nhất một trong số axit phosphoric và axit xitric, và thành phần axit thứ hai gồm có ít nhất một trong số axit tartric, axit fumaric, axit malic, axit gluconic, axit ascorbic, và axit lactic. Ngoài ra, sáng chế còn đề cập đến phương pháp sản xuất đồ uống phục hồi protein mà có độ pH thấp hơn khoảng 4,2. Đồ uống tái hyđrat/ phục hồi này ổn định, có vị ngon và có độ nhớt thấp.

(11) **32501**
(21) 1-2012-01739 (51)[7] **C13D 3/00**
(22) 11.01.2010 (43) 25.02.2013
(86) PCT/MX2010/000002 11.01.2010 (87) WO 2010/131937 18.11.2010
(30) MX/a/2009/012528 19.11.2009 MX
(75) ALAVÉS BOLANOS, MARIO (MX)
Hamburgo No. 128, Col. Valle Dorado, C.P. 54020 Tlalnepantla, Estado de México, Mexico
(74) Công ty Luật TNHH AMBYS Hà Nội (AMBYS HANOI)
(54) PHƯƠNG PHÁP SẢN XUẤT ĐƯỜNG TRẮNG TỪ NƯỚC MÍA ÉP
(57) Sáng chế đề cập đến phương pháp sản xuất đường trắng từ nước mía ép, khác biệt ở chỗ phương pháp bao gồm: thu được màu sắc đường nằm trong khoảng từ 300 tới 150 đơn vị ICUMSA, với lượng sulphit không lớn hơn 5ppm và lượng tro không lớn hơn 0,2% trong trường hợp của đường trắng và trong trường hợp của đường tinh luyện có màu sắc nhỏ hơn 40 UI, sulphit nhỏ hơn 5ppm và lượng tro nhỏ hơn 0,04%, sử dụng ít sản phẩm hóa học hơn và ít thiết bị hơn và ít sự tạo thành đường khử hơn; cũng như tối ưu hóa thời gian sản xuất, làm giảm được sự hư hỏng, làm cho quy trình và các sản phẩm hóa học đạt năng suất hơn và ngăn sự ô nhiễm SO_2. Phương pháp khác biệt ở chỗ nó đơn giản hóa phương pháp truyền thống thu được đường trắng khi sử dụng lưu huỳnh nguyên tố, loại bỏ được sự kiềm hóa sơ bộ và sulphit hóa và giảm được thiết bị và máy móc tương ứng và giảm được lượng sản phẩm hóa học, như vôi, axit phosphoric, lưu huỳnh và cacbon hoạt tính, để tích tụ chỉ natri metabisulphit một cách tùy ý được bổ sung mono natri phosphat trong nước ép với các giá trị pH trong khoảng từ 4 tới 6,6 trước bất cứ quy trình nào bao gồm có làm trong nước mía ép, xyrô nước mía ép, hoặc dịch đường.

(11) **32502**
(21) 1-2012-01756
(51)[7] **A01N 43/78**, 25/00, 43/56, A01P 3/00, 7/02, 7/04
(22) 22.12.2010
(43) 25.02.2013
(86) PCT/JP2010/073853 22.12.2010
(87) WO 2011/078401 30.06.2011
(30) 2009-295018 25.12.2009 JP
(71) SUMITOMO CHEMICAL COMPANY, LIMITED (JP)
27-1, Shinkawa 2-chome, Chuo-ku, Tokyo 104-8260 Japan
(72) KURAHASHI, Makoto (JP)
(74) Công ty TNHH một thành viên Sở hữu trí tuệ VCCI (VCCI-IP CO.,LTD)
(54) CHẾ PHẨM VÀ PHƯƠNG PHÁP DIỆT TRỪ CÁC BỆNH Ở CÂY TRỒNG
(57) Sáng chế đề cập đến chế phẩm diệt trừ các bệnh ở cây trồng. Chế phẩm này chứa etaboxam và penflufen làm các hoạt chất. Sáng chế còn đề cập đến phương pháp diệt trừ các bệnh ở cây trồng, phương pháp này bao gồm việc sử dụng một lượng hữu hiệu của etaboxam và penflufen cho cây trồng hoặc đất để trồng cây.

(11) **32503**
(21) 1-2012-01758 (51)[7] **C08G 64/42**
(22) 18.11.2010 (43) 25.02.2013
(86) PCT/JP2010/070560 18.11.2010 (87) WO 2011/062220 26.05.2011
(30) 2009-265760 20.11.2009 JP
Ngày yêu cầu thẩm định nội dung: 25.01.2013
(71) MITSUBISHI GAS CHEMICAL COMPANY, INC. (JP)
5-2, Marunouchi 2-chome, Chiyoda-ku, Tokyo 100-8324, Japan
(72) ISAHAYA Yoshinori (JP), YOSHIDA Shu (JP), KATO Noriyuki (JP), FURUHASHI Hiroki (JP)
(74) Công ty TNHH một thành viên Sở hữu trí tuệ VCCI (VCCI-IP CO.,LTD)
(54) NHỰA POLYCACBONAT THƠM ĐƯỢC POLYME HÓA CAO VÀ QUY TRÌNH SẢN XUẤT NHỰA POLYCACBONAT THƠM ĐƯỢC POLYME HÓA CAO

(57) Sáng chế đề cập đến phương pháp được cải tiến để polyme hóa cao nhựa polycacbonat thơm, quy trình này có thể làm tăng trọng lượng phân tử của nhựa polycacbonat thơm một cách thỏa đáng, trong khi đó vẫn giữ được đặc tính tốt của nhựa này. Cụ thể, polycacbonat thơm được liên kết với hợp chất diol béo có điểm sôi là 240^0C hoặc cao hơn (tốt hơn là với lượng nằm trong khoảng từ 0,01 đến 1,0 mol trên mỗi mol của tổng lượng của nhóm cuối của polycacbonat thơm) bằng phản ứng chuyển hóa este với sự có mặt của chất xúc tác chuyển hóa este trong điều kiện áp suất giảm (tốt hơn là ở áp suất giảm nằm trong khoảng từ 13 kPaA (100 torr) đến 0,01 kPaA (0,01 torr), nhờ đó làm tăng trọng lượng của phân tử thu được. Theo phương pháp này, trọng lượng phân tử trung bình trọng lượng (Mw) của polycacbonat thơm sau phản ứng chuyển hóa este có thể được làm tăng khoảng 5000 hoặc lớn hơn so với trọng lượng phân tử của polycacbonat thơm trước phản ứng chuyển hóa este.

(11) **32504**

(21) 1-2012-01759
(51)[7] **A01N 43/78**, 25/00, 43/56, A01P 3/00, 7/02, 7/04
(22) 22.12.2010
(43) 25.02.2013
(86) PCT/JP2010/073850 22.12.2010
(87) WO 2011/078400 30.06.2011
(30) 2009-295019 25.12.2009 JP

(71) SUMITOMO CHEMICAL COMPANY, LIMITED (JP)
27-1, Shinkawa 2-chome, Chuo-ku, Tokyo 104-8260 Japan
(72) KURAHASHI, Makoto (JP)
(74) Công ty TNHH một thành viên Sở hữu trí tuệ VCCI (VCCI-IP CO.,LTD)

(54) CHẾ PHẨM VÀ PHƯƠNG PHÁP DIỆT TRỪ CÁC BỆNH Ở CÂY TRỒNG

(57) Sáng chế đề cập đến chế phẩm diệt trừ các bệnh ở cây trồng. Chế phẩm này chứa etaboxam và sedaxane làm các hoạt chất. Sáng chế còn đề cập đến phương pháp diệt trừ các bệnh ở cây trồng, phương pháp này bao gồm việc sử dụng một lượng hữu hiệu của etaboxam và edaxane cho cây trồng hoặc đất để trồng cây.

(11) **32505**
(21) 1-2012-01792
(51)[7] **C07D 471/04**, 487/04, A61K 31/519, A61P 25/00
(22) 15.12.2010
(43) 25.02.2013
(86) PCT/DK2010/050343 15.12.2010
(87) WO 2011/072696 23.06.2011
(30) PA 2009 01341 17.12.2009 DK
(71) H. LUNDBECK A/S (DK)
Ottiliavej 9, DK-2500 Valby, Denmark
(72) PUESCHL, Ask (DK), NIELSEN, Jacob (DK), KEHLER, Jan (DK), KILBURN, John, Paul (GB), MARIGO, Mauro (IT), LANGGAARD, Morten (DK)
(74) Công ty TNHH Tầm nhìn và Liên danh (VISION & ASSOCIATES CO.LTD.)
(54) DẪN XUẤT 2-ARYLIMIDAZOL DÙNG LÀM CHẤT ỨC CHẾ ENZYM PHOSPHODIEASTERAZA 10A (PDE10A)
(57) Sáng chế đề cập đến các hợp chất có tác dụng làm chất ức chế enzym phosphodieasteraza 10A (PDE/OA). Sáng chế cũng đề cập đến dược phẩm chứa lượng hữu hiệu có tác dụng trị liệu của hợp chất theo sáng chế và chất mang dược dụng. Sáng chế còn đề cập đến quy trình điều chế các hợp chất có công thức (I). Các hợp chất có công thức (I) theo sáng chế với lượng hữu hiệu được dùng để điều trị đối tượng bị bệnh thoái hóa thần kinh, nghiện chất gây độc và rối loạn tâm thần.

(11) **32506**
(21) 1-2012-01793
(22) 23.11.2010
(86) PCT/US2010/057869 23.11.2010
(30) 09014564.0 23.11.2009 EP
61/263,690 23.11.2009 US
61/367,227 23.07.2010 US
(51)[7] **C12Q 1/68**, C07H 21/00
(43) 25.02.2013
(87) WO/2011/063411 26.05.2011

(71) 1. BAYER CROPSCIENCE N.V. (BE)
J.E. Mommaertslaan 14, B-1831 Diegem, Belgium
2. MS TECHNOLOGIES LLC (US)
103 Avenue D, West Point, Iowa 52656, United States of America
(72) MASON, Justin, Thomas (US), LETTOW, Leslie, James (US), EBY, Mark, Alan (US), EBY, William, H. (US), WELZ, Guenter (DE), VERHAEGHE, Steven (BE), DE BEUCKELEER, Marc (BE), HABEX, Veerle (BE), FERULLO, Jean-Marc (FR)
(74) Công ty TNHH Tầm nhìn và Liên danh (VISION & ASSOCIATES CO.LTD.)

(54) GEN EE-GM3, PHƯƠNG PHÁP VÀ KIT ĐỂ XÁC ĐỊNH GEN NÀY TRONG MẪU SINH PHẨM

(57) Sáng chế đề xuất cây, nguyên liệu thực vật và hạt đỗ tương chuyển gen đặc hiệu, trong đó các sản phẩm chứa gen biến nạp đặc hiệu truyền tính trạng chịu được thuốc diệt cỏ ở vị trí cụ thể trong hệ gen của đỗ tương. Sáng chế còn đề xuất các công cụ cho phép nhận dạng nhanh và rõ ràng gen trong các mẫu sinh phẩm.

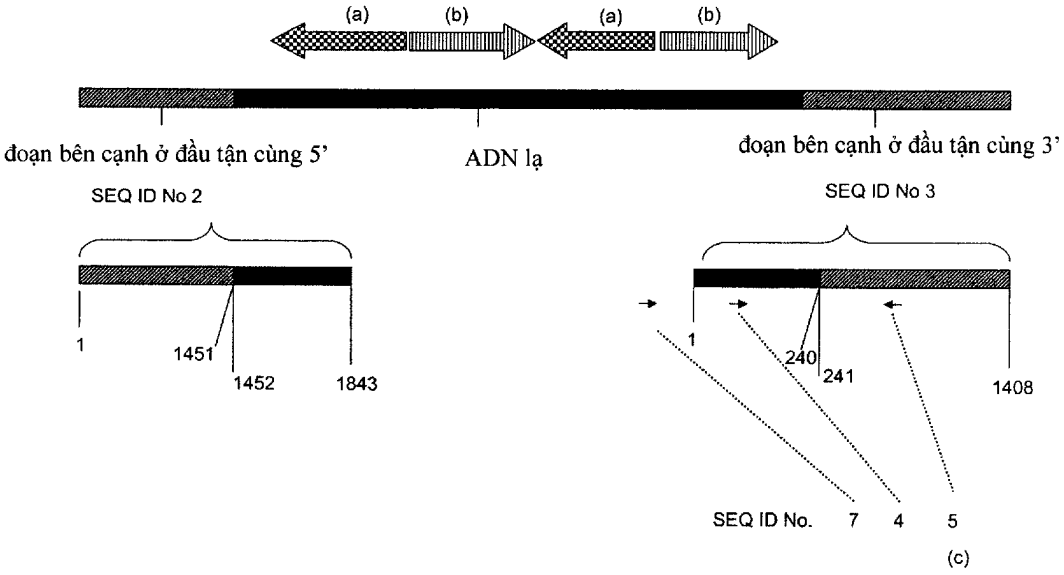

(11) **32507**
(21) 1-2012-01798 (51)[7] **C01B 33/037**
(22) 27.12.2010 (43) 25.02.2013
(86) PCT/EP2010/070753 27.12.2010 (87) WO2011/088952 28.07.2011
(30) 10 2010 001 093.6 21.01.2010 DE
(71) EVONIK DEGUSSA GMBH (DE)
Rellinghauser Strasse 1-11, 45128 Essen, Germany
(72) HINTERMAYER Jochen (DE)
(74) Văn phòng luật sư Phạm và Liên danh (PHAM & ASSOCIATES)
(54) QUY TRÌNH KHỬ SƠ BỘ CACBON TRONG KHỐI SILIC NÓNG CHẢY VÀ QUY TRÌNH SẢN XUẤT SILIC
(57) Sáng chế đề cập đến quy trình khử sơ bộ cacbon trong khối silic nóng chảy, và quy trình sản xuất silic, tốt hơn là silic làm pin mặt trời hoặc silic bán dẫn.

(11) **32508**
(21) 1-2012-01799 (51)[7] **C01B 33/037**, 33/025
(22) 27.12.2010 (43) 25.02.2013
(86) PCT/EP2010/070756 27.12.2010 (87) WO2011/088953 28.07.2011
(30) 10 2010 001 094.4 21.01.2010 DE
(71) EVONIK DEGUSSA GMBH (DE)
Rellinghauser Strasse 1-11, 45128 Essen, Germany
(72) HINTERMAYER Jochen (DE)
(74) Văn phòng luật sư Phạm và Liên danh (PHAM & ASSOCIATES)
(54) QUY TRÌNH KHỬ CACBON TRONG KHỐI SILIC NÓNG CHẢY VÀ QUY TRÌNH SẢN XUẤT SILIC
(57) Sáng chế đề cập đến quy trình khử cacbon khối silic nóng chảy, và quy trình sản xuất silic, tốt hơn là silic làm pin mặt trời hoặc silic bán dẫn.

(11) **32509**
(21) 1-2012-01800 (51)[7] **B01J 20/32**, B01D 15/38, C07K 1/22
(22) 17.12.2010 (43) 25.02.2013
(86) PCT/EP2010/007759 17.12.2010 (87) WO2011/072873 23.06.2011
(30) 09015647.2 17.12.2009 EP
(71) INSTRACTION GMBH (DE)
Janderstrasse 3, 68199 Mannheim, Germany
(72) GOTTSCHALL, Klaus (DE), ARENDT, Markus (DE), KIRSCHFELD, Andreas (DE), MEYER, Christian (DE), WEIS, Markus (DE), WELTER, Martin (DE), ZISER, Lothar (DE)
(74) Văn phòng luật sư Phạm và Liên danh (PHAM & ASSOCIATES)
(54) CHẤT HẤP THỤ ĐẶC HIỆU ĐỂ GẮN KẾT PROTEIN VÀ PEPTIT VÀ PHƯƠNG PHÁP ĐIỀU CHẾ CHẤT HẤP THỤ NÀY
(57) Sáng chế đề cập tới chất hấp thụ bao gồm chất mang rắn, trên bề mặt của nó có gốc thứ nhất chứa vòng pyriđyl, trong đó các nguyên tử hyđro có thể được thế, và gốc thứ hai chứa nhóm carboxyl.

(11) **32510**
(21) 1-2012-01823 (51)[7] **H02K 33/02**, 35/00
(22) 25.06.2012 (43) 25.02.2013
(30) 10-2011-0082160 18.08.2011 KR
Ngày yêu cầu thẩm định nội dung: 25.06.2012
(71) SAMSUNG ELECTRO-MECHANICS CO., LTD. (KR)
314, Maetan 3- Dong, Yeongtong-gu, Suwon, Gyunggi-do 443-743, Republic of Korea
(72) BANG, Je Hyun (KR), KIM, Yong Jin (KR)
(74) Công ty Luật TNHH AMBYS Hà Nội (AMBYS HANOI)
(54) ĐỘNG CƠ RUNG TUYẾN TÍNH
(57) Sáng chế đề cập đến động cơ rung tuyến tính. Động cơ rung tuyến tính theo phương án ưu tiên của sáng chế tạo ra hệ thống mạch từ sử dụng hai cuộn dây nằm đối diện nhau, do đó động cơ rung tuyến tính có thể được tạo ra dễ dàng trong loại thiết bị gắn bề mặt và đáp ứng độ bền ở nhiệt độ cao, và được tự động hóa.

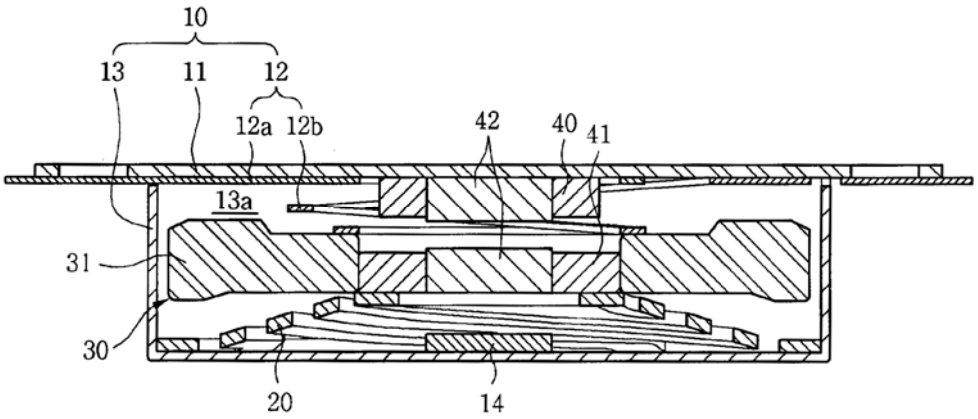

(11) **32511**
(21) 1-2012-01842
(51)[7] **C07D 498/08**, 498/18, A01N 43/90, 43/86, 43/50, A01P 7/00
(22) 09.12.2010
(43) 25.02.2013
(86) PCT/CN2010/079591 09.12.2010
(87) WO 2011/069456 16.06.2011
(30) 200910258534.3 09.12.2009 CN
Ngày yêu cầu thẩm định nội dung: 27.06.2012
(71) EAST CHINA UNIVERSITY OF SCIENCE AND TECHNOLOGY (CN)
130 Meilong Road, Shanghai 200237, China
(72) QIAN, Xuhong (CN), LI, Zhong (CN), SHAO, Xusheng (CN), XU, Xiaoyong (CN), XU, Zhiping (CN), SONG, Gonghua (CN)
(74) Công ty TNHH một thành viên Sở hữu trí tuệ VCCI (VCCI-IP CO.,LTD)
(54) HỢP CHẤT DỊ VÒNG LIÊN QUAN ĐẾN NICOTIN HÓA TRỊ HAI VÀ CÓ CẦU OXA VÀ PHƯƠNG PHÁP ĐIỀU CHẾ HỢP CHẤT NÀY

(57) Sáng chế đề cập đến chất tương tự nitrometylen của imidacloprit và hợp chất dị vòng neonicotinoit hóa trị hai và có cầu oxa được cấu trúc bởi các đialdehyt, phương pháp điều chế và sử dụng các hợp chất này. Cụ thể, sáng chế đề cập đến các hợp chất có công thức (A) hoặc (B), các chất đồng phân quang học hoặc muối nông dụng của chúng. Sáng chế cũng đề cập đến chế phẩm hóa nông chứa hợp chất nêu trên, chất đồng phân quang học hoặc muối dược dụng của nó, sử dụng chế phẩm nông hóa này và phương pháp điều chế hợp chất nêu trên, chất đồng phân quang học hoặc muối nông dụng của hợp chất này. Các hợp chất và dẫn xuất của chúng có hoạt tính diệt côn trùng mạnh đối với một vài động vật gây hại trong nông nghiệp và lâm nghiệp bao gồm động vật gây hại thuộc bộ cánh giống và bộ cánh vảy, như rệp cây, bọ rầy dài, bướm trắng, rầy xanh đuôi đen, bọ trĩ thông thường, sâu xanh ở bông, sâu róm cải bắp, nhậy cải bắp, cotton giun lá và sâu cắn gié.

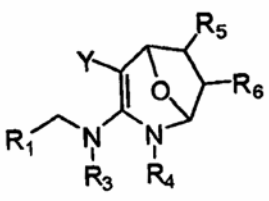

(A)
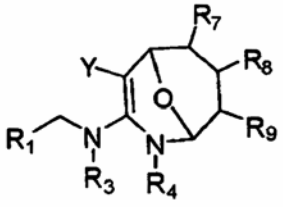

(B).

(11) **32512**
(21) 1-2012-01870 (51)[7] **H01R 4/10**
(22) 28.06.2012 (43) 25.02.2013
(30) 61/523,530 15.08.2011 US
13/274,503 17.10.2011 US
13/413,473 06.03.2012 US
Ngày yêu cầu thẩm định nội dung: 02.07.2012
(71) DMC POWER, INC. (US)
14502 South Figueroa Street, Gardena, California 90248, United States of America
(72) KHANSA, Eyass (SY), SOSA, Luis (US)
(74) Công ty TNHH một thành viên Sở hữu trí tuệ VCCI (VCCI-IP CO.,LTD)
(54) ĐẦU KẸP ĐƯỢC DẬP NÓNG DÙNG CHO CÁP GIA CƯỜNG
(57) Sáng chế đề cập đến đầu kẹp cáp bao gồm ống lót đầu kẹp có lỗ dọc trục được định cỡ để chứa lõi của cáp gia cường. Thân đầu kẹp có mặt ngoài dạng gần như hình trụ và lỗ dạng gần như hình trụ. Đoạn cuối lỗ được định cỡ để chứa ống lót đầu kẹp. Đoạn thứ hai của lỗ được dịch chuyển khỏi đoạn cuối được định cỡ để chứa các dây dẫn của cáp. Thân đầu kẹp có thể được tạo ra với một hoặc nhiều hơn các đoạn bổ sung của lỗ có các đường kính tăng dần, số các đoạn như vậy phụ thuộc vào kích cỡ của cáp. Theo một phương án khác, mặt trong của lỗ có thể có độ côn rất nhỏ. Sử dụng khuôn đơn, thân đầu kẹp được ép bởi dụng cụ rèn khuôn ở một số vị trí gián cách dọc trục để kẹp chặt các dây dẫn và cũng để kẹp chặt ống lót đầu kẹp.

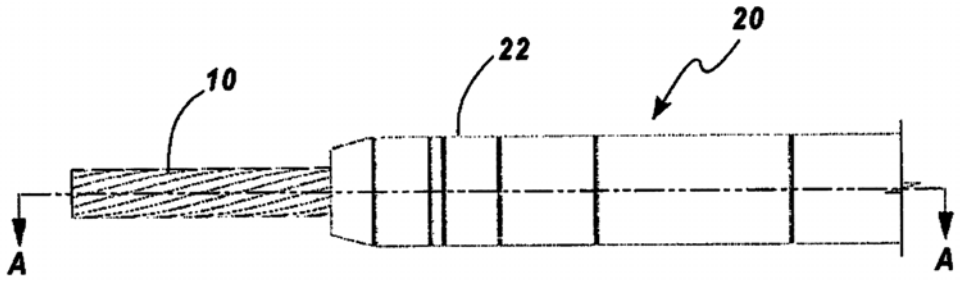

(11) **32513**
(21) 1-2012-01871
(51)[7] **C07D 215/14**, A01N 43/42, 55/00, A01P 3/00, C07D 215/18, 215/20, 215/38, 221/04, 401/12, 471/04, 491/08, 495/04
(22) 28.12.2010
(43) 25.02.2013
(86) PCT/JP2010/073683 28.12.2010
(87) WO/2011/081174 07.07.2011
(30) 2010-000194 04.01.2010 JP
Ngày yêu cầu thẩm định nội dung: 28.06.2012
(71) NIPPON SODA CO., LTD. (JP)
2-1, Ohtemachi 2-chome, Chiyoda-ku, Tokyo 100-8165 Japan
(72) SHIBAYAMA Kotaro (JP), INAGAKI Jun (JP), SAIKI Yuto (JP), MITANI Akira (JP), KUWAHARA Raito (JP), SATO Motoaki (JP), NISHIMURA Satoshi (JP), KUBOKI Mami (JP)
(74) Công ty TNHH Tầm nhìn và Liên danh (VISION & ASSOCIATES CO.LTD.)
(54) HỢP CHẤT DỊ VÒNG CHỨA NITƠ VÀ THUỐC DIỆT NẤM DÙNG TRONG NÔNG NGHIỆP

(57) Sáng chế đề xuất thuốc diệt nấm dùng trong nông nghiệp chứa ít nhất một hợp chất được chọn từ nhóm gồm hợp chất dị vòng chứa nitơ mới được biểu thị bởi Công thức (I), muối của chúng, hoặc hợp chất N-oxit của chúng. Trong Công thức (I), R là nhóm được biểu thị bởi $CR^1R^2R^3$ hoặc nhóm xyano. Mỗi R^1 đến R^3 độc lập là nguyên tử hyđro, nhóm C_{1-8} alkyl được thế hoặc chưa được thế, nhóm hydroxyl được thế hoặc chưa được thế, hoặc các nhóm tương tự. R4 hoặc R5 là nhóm halogeno hoặc các nhóm tương tự. Y hoặc Z là nguyên tử cacbon hoặc các nguyên tử tương tự, và A hoặc D là vòng benzen hoặc các vòng tương tự. X là nguyên tử oxy hoặc nguyên tử nitơ hoặc các vòng tương tự.

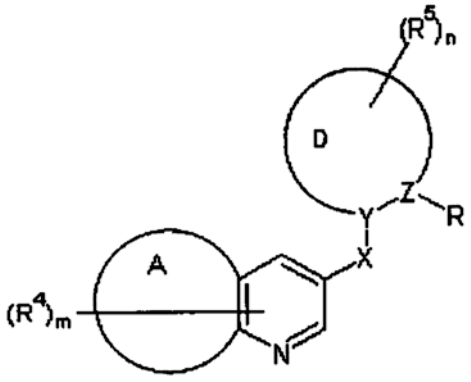

Công thức (I)

(11) **32514**
(21) 1-2012-01880
(51)[7] **A61K 8/64**, 8/66, A61Q 19/00, C07K 14/46, C12N 9/64
(22) 30.11.2010
(43) 25.02.2013
(86) PCT/EP2010/068509 30.11.2010
(87) WO2011/064384 03.06.2011
(30) 0921001.4 30.11.2009 GB
(71) AQUA BIO TECHNOLOGY ASA (NO)
Thormohlensgate 55 N-5008 Bergen, Norway
(72) LEREN, Hans Kristian (NO), WALTHER, Bernt (NO)
(74) Công ty TNHH Sở hữu trí tuệ Thảo Thọ Quyến (INVENCO)
(54) PROTEIN THU ĐƯỢC TỪ DỊCH ẤP TRỨNG CÁ, CHẾ PHẨM CHỨA CHÚNG VÀ PHƯƠNG PHÁP SẢN XUẤT PROTEIN NÀY
(57) Sáng chế đề cập đến rất nhiều polypeptit khác nhau thu được từ dịch ấp trứng cá, trình tự axit nucleic mã hóa của chúng, dược phẩm chứa các polypeptit này và phân tử axit nucleic này để dùng trong y tế hoặc làm mỹ phẩm cho da, cụ thể là để làm ẩm da và/hoặc làm bong lớp sừng của da, dùng để điều trị hoặc ngăn ngừa các chứng rối loạn hoặc tình trạng bệnh của da ở động vật.

(11) **32515**
(21) 1-2012-01888
(51)[7] **C07D 487/10**, A61K 31/407, A61P 35/00
(22) 29.11.2010
(43) 25.02.2013
(86) PCT/EP2010/068353 29.11.2010
(87) WO2011/067185 09.06.2011
(30) 61/265,792 02.12.2009 US
61/388,054 30.09.2010 US
(71) F. HOFFMANN-LA ROCHE AG (CH)
Grenzacherstrasse 124, CH-4070 Basel, Switzerland
(72) BARTKOVITZ, David Joseph (US), CHU, Xin-Jie (US), DING, Qingjie (US), GRAVES, Bradford James (US), JIANG, Nan (US), ZHANG, Jing (US), ZHANG, Zhuming (US)
(74) Công ty Hỗ trợ phát triển công nghệ (DETECH)
(54) HỢP CHẤT SPIROINDOLINON PYROLIDIN, QUY TRÌNH ĐIỀU CHẾ VÀ DƯỢC PHẨM CHỨA NÓ

(57) Sáng chế đề cập đến hợp chất có công thức chung I

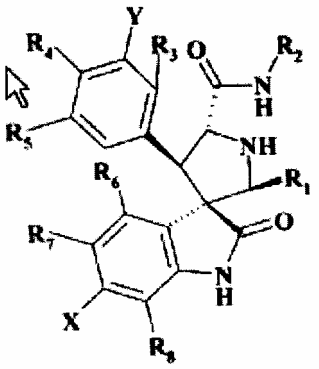

trong đó X, Y và R_1 đến R_8 là như được xác định trong bản mô tả cùng với chất đồng phân đối ảnh, muối dược dụng và este của nó. Hợp chất này là hữu hiệu để làm tác nhân chống ung thư.

(11) **32516**
(21) 1-2012-01897 (51)[7] **B65G 35/06**
(22) 16.12.2010 (43) 25.02.2013
(86) PCT/EP2010/069902 16.12.2010 (87) WO 2011/083016 14.07.2011
(30) 10 2010 000 790.0 11.01.2010 DE
(71) DURR SYSTEMS GMBH (DE)
Carl-Benz-Strasse 34, 74321 Bietigheim-Bissingen, Germany
(72) FEDERMANN, Andreas (DE), LAUER, Micheal (DE)
(74) Công ty Luật TNHH quốc tế Ban mai Việt Nam (BMVN INTERNATIONAL LLC)
(54) HỆ THỐNG CHUYỂN TẢI VÀ HỆ THỐNG SƠN PHỦ CÓ SỬ DỤNG HỆ THỐNG CHUYỂN TẢI NÀY

(57) Sáng chế đề xuất hệ thống chuyển tải (1) để di chuyển cụm vận chuyển (3) có ít nhất một phần trượt (4, 5). Cụ thể là phần trượt (4, 5) có thể được cơ cấu dưới dạng thanh trượt của khung trượt. Hệ thống chuyển tải (1) có bộ phận đỡ (6, 8) chịu trọng lượng của cụm vận chuyển (3) trên phần trượt (4, 5). Hệ thống chuyển tải (1) bao gồm ít nhất một con lăn dẫn động (20) tương tác với phần trượt (4, 5) của cụm vận chuyển (3) để tạo chuyển động lăn và khiến cụm vận chuyển (3) chịu lực FK chuyển động dọc theo bộ phận đỡ (6, 8). Con lăn dẫn động (20) được liên kết để hoạt động được với phương tiện sinh ra lực (44) để tạo ra lực ép liên tục Fp ép con lăn dẫn động (20) vào phần trượt (4, 5) của cụm vận chuyển (3).

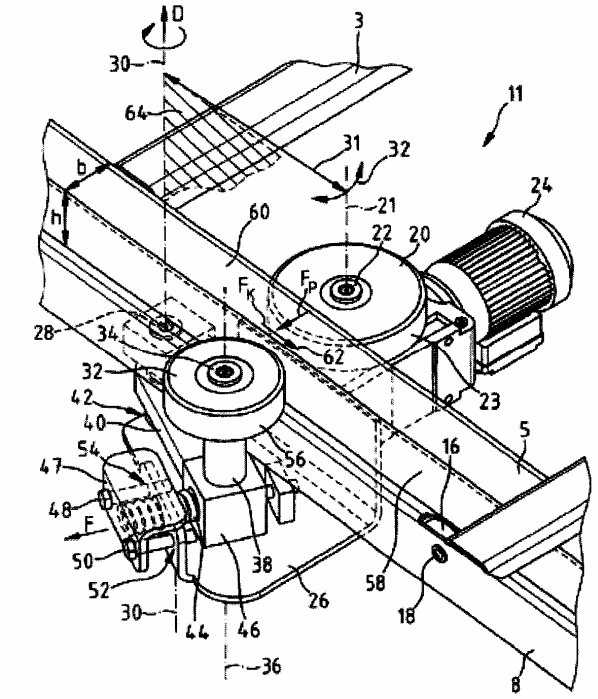

(11) **32517**
(21) 1-2012-01920
(51)[7] **A01N 43/78**, 25/00, 43/90, A01P 3/00, 7/02, 7/04
(22) 22.12.2010
(43) 25.02.2013
(86) PCT/JP2010/073845 22.12.2010
(87) WO 2011/083745 14.07.2011
(30) 2010-001042 06.01.2010 JP
(71) SUMITOMO CHEMICAL COMPANY, LIMITED (JP)
27-1, Shinkawa 2-chome, Chuo-ku, Tokyo 104-8260 Japan
(72) KURAHASHI, Makoto (JP)
(74) Công ty TNHH một thành viên Sở hữu trí tuệ VCCI (VCCI-IP CO.,LTD)
(54) CHẾ PHẨM VÀ PHƯƠNG PHÁP KIỂM SOÁT CÁC LOÀI GÂY HẠI
(57) Sáng chế đề xuất chế phẩm kiểm soát các loài gây hại chứa ethaboxam và avermectin làm các thành phần hoạt tính; phương pháp kiểm soát các loài gây hại bao gồm việc sử dụng lượng hữu hiệu ethaboxam và avemlectin cho các loài gây hại, thực vật hoặc đất trồng v.v.

(11) **32518**
(21) 1-2012-01923 (51)[7] **H04L 12/26**
(22) 05.07.2012 (43) 25.02.2013
(30) 13/191,154 26.07.2011 US
(71) LITEPOINT CORPORATION (US)
575 Maude Court Sunnyvale, California 94085, United States of America
(72) OLGAARD, Christian Volf (US)
(74) Văn phòng Luật sư Ân Nam (ANNAM IP & LAW)

(54) HỆ THỐNG VÀ PHƯƠNG PHÁP KIỂM TRA TỶ LỆ LỖI GÓI TRONG THIẾT BỊ ĐIỆN TỬ

(57) Sáng chế đề cập đến hệ thống và phương pháp được trình bày để kiểm tra tỷ lệ lỗi gói trong các thiết bị điện tử bằng cách truyền chuỗi gói dữ liệu từ một thiết bị kiểm tra đến một thiết bị đang kiểm thử (DUT) và thiết lập số gói dữ liệu đã nhận không lỗi được xác định trước; đánh giá số gói dữ liệu từ chuỗi gói dữ liệu do DUT nhận được không có lỗi có bằng với số gói dữ liệu đã nhận không lỗi được xác định trước và truyền các gói dữ liệu bổ sung từ thiết bị kiểm tra đến DUT, ở mức công suất thứ nhất để tạo ra lỗi gói dữ liệu đã nhận bằng 0 trong một DUT hoạt động đúng, nếu số gói dữ liệu từ chuỗi gói dữ liệu do DUT nhận được không có lỗi không bằng với số gói dữ liệu đã nhận không lỗi được xác định trước. Phương án bổ sung khả thi bao gồm việc đánh giá xem tổng số gói dữ liệu từ chuỗi gói dữ liệu và các gói dữ liệu bổ sung do DUT nhận được không lỗi ở mức công suất không lỗi có bằng với số gói dữ liệu đã nhận không lỗi được xác định trước và truyền gói dữ liệu xác nhận đến thiết bị kiểm tra để phản hồi việc nhận bởi DUT của số gói dữ liệu đã nhận không lỗi được xác định trước.

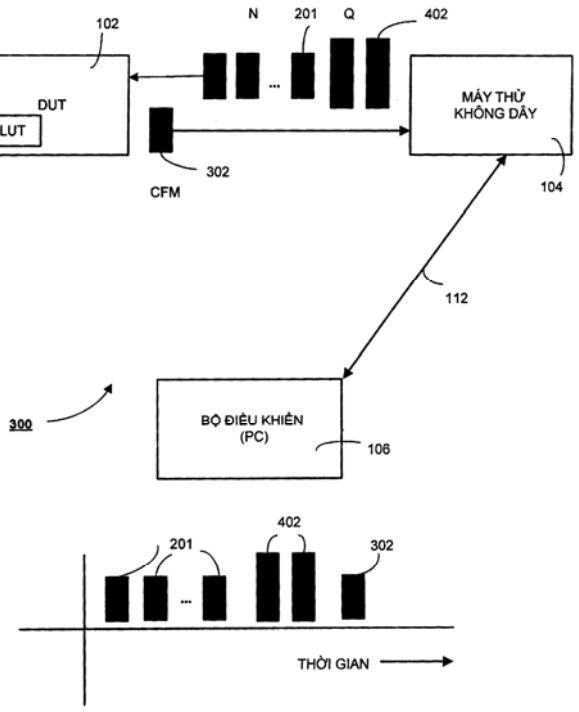

(11) **32519**
(21) 1-2012-01927
(51)[7] **C08J 5/18**, C08L 23/36, 23/04, C08F 8/30, 8/00, C08K 5/32, C08F 10/02, C08J 3/22, C08L 23/08, 23/06, C08K 5/3435, C08F 210/16
(22) 11.01.2011
(43) 25.02.2013
(86) PCT/US2011/020846 11.01.2011
(87) WO2011/085375 14.07.2011
(30) 12/685,148 11.01.2010 US
Ngày yêu cầu thẩm định nội dung: 05.07.2012
(71) 1. DOW GLOBAL TECHNOLOGIES LLC (US)
P.O. Box 1967, 2040 Dow Center, Midland, MI 48674, United States of America
2. DOW BRAZIL S.A. (BR)
Avenida das Nacoes Unidas, 14171, Santo Amaro, Cep. 04794-000 Sao Paulo - Sp, Brazil
(72) KARJALA Teresa (US), MAZZOLA Nicolas (BR), DEMIRORS Mehmet (NL), GOMES Jorge (BR), TERRASA Michael (US)
(74) Văn phòng luật sư Phạm và Liên danh (PHAM & ASSOCIATES)
(54) MÀNG VÀ PHƯƠNG PHÁP SẢN XUẤT MÀNG
(57) Sáng chế đề cập đến phương pháp sản xuất màng đặc biệt thích hợp cho các ứng dụng màng co, phương pháp này bao gồm các bước chọn lọc nhựa polyetylen và sau đó tăng độ bền nóng chảy của nhựa polyetylen bằng cách cho nhựa polyetylen phản ứng với dẫn alkoxy amin, và sau đó định hình màng từ polyetylen đích phản ứng.

(11) **32520**
(21) 1-2012-01928
(51)[7] **C08F 8/00**, 10/02, C08K 5/32, C08L 23/26, 23/04, C08F 8/30, C08K 5/3435, C08F 210/16, 110/02, C08J 3/22
(22) 11.01.2011
(43) 25.02.2013
(86) PCT/US2011/020839 11.01.2011
(87) WO2011/085371 14.07.2011
(30) 12/685,148 11.01.2010 US
Ngày yêu cầu thẩm định nội dung: 05.07.2012
(71) 1. DOW GLOBAL TECHNOLOGIES LLC (US)
P.O. Box 1967, 2040 Dow Center, Midland, MI 48674, United States of America
2. DOW BRAZIL S.A. (BR)
Avenida das Nacoes Unidas, 14171, Santo Amaro, Cep. 04794-000 Sao Paulo - Sp, Brazil
(72) POLLARD Maria (US), TURNER Michae (US), MAZZOLA Nicolas (BR), GOMES Jorge (BR)
(74) Văn phòng luật sư Phạm và Liên danh (PHAM & ASSOCIATES)
(54) PHƯƠNG PHÁP LÀM TĂNG ĐỘ BỀN NÓNG CHẢY CỦA NHỰA POLYETYLEN
(57) Sáng chế đề cập đến phương pháp điều chế polyme trên cơ sở etylen, bao gồm bước cho nhựa polyetylen phản ứng với dẫn xuất alkoxy amin tương ứng với công thức: $(R_1)(R_2)N\text{-}O\text{-}R_3$, trong đó mỗi R_1 và R_2 độc lập với nhau là hyđro, C_4-C_{42} alkyl hoặc C_4-C_{42} aryl hoặc các nhóm hyđrocacbon được thế bao gồm O và/hoặc N, và trong đó Rl và R_2 có thể tạo thành cấu trúc vòng cùng nhau; và trong đó R_3 là hyđro, nhóm hyđrocacbon hoặc hyđrocacbon được thế bao gồm O và/hoặc N. Các nhóm được ưu tiên cho R_3 bao gồm -C_1-C_{19}alkyl; -C_6-C_{10}aryl; -C_2-C_{19}akenyl; -O-C_1-C_{19}alkyl; -O-C_6-C_{10}aryl; -NH-C_1-C_{19}alkyl; -NH-C_6-C_{10}aryl; -N-(C_1-C_{19}alkyl)$_2$. Tất nhất là R_3 chứa nhóm axyl. Nhựa thu được có độ bền nóng chảy tăng với tỷ lệ độ nhớt giãn dài cao hơn trong khoảng từ 0,1 đến 100 rad/giây so với nhựa polyetylen tương tự nhưng không được phản ứng với dẫn xuất alkoxy amin.

(11) **32521**
(21) 1-2012-01934 (51)[7] **C02F 3/28**
(22) 14.03.2011 (43) 25.02.2013
(86) PCT/JP2011/055959 14.03.2011 (87) WO/2011/118440 29.09.2011
(30) 2010-070343 25.03.2010 JP
Ngày yêu cầu thẩm định nội dung: 16.11.2012
(71) KOBELCO ECO-SOLUTIONS CO., LTD. (JP)
4-78, Wakinohama-cho 1-chome, Chuo-ku, Kobe-shi, Hyogo 651-0072 Japan
(72) Tetsuo YAMASHITA (JP), Akira AKASHI (JP), Takashi HIROOKA (JP), Makoto YOSHIKAWA (JP), Taira YAMAMOTO (JP)
(74) Công ty TNHH Sở hữu trí tuệ HA VIP (HAVIP CO., LTD.)
(54) THIẾT BỊ XỬ LÝ KỴ KHÍ VÀ PHƯƠNG PHÁP XỬ LÝ KỴ KHÍ

(57) Sáng chế đề xuất thiết bị xử lý kỵ khí có thể duy trì sự hoạt động của vi khuẩn kỵ khí ở mức cao trong khi giảm lượng chất kiềm cần được sử dụng. Thiết bị xử lý kỵ khí này có thùng chứa vi khuẩn kỵ khí và có cấu tạo để xử lý kỵ khí nước thải chứa chất hữu cơ bằng vi khuẩn kỵ khí trong thùng, bao gồm: khối đo độ pH để đo độ pH của nước trong thùng; và khối đo nồng độ CO_2 để đo nồng độ CO_2 của khí trong thùng, trong đó tính kiềm của nước trong thùng được tính toán dựa trên giá trị đo thu được bởi khối đo độ pH, giá trị đo thu được bởi khối đo nồng độ CO_2 và mối quan hệ giữa tính kiềm của nước trong thùng, độ pH của nước trong thùng và nồng độ CO_2 của khí trong thùng, và chất kiềm được bổ sung vào nước trong thùng dựa trên giá trị tính toán để duy trì tính kiềm của nước trong thùng nằm trong phạm vi từ 1000 đến 5000 mg/L.

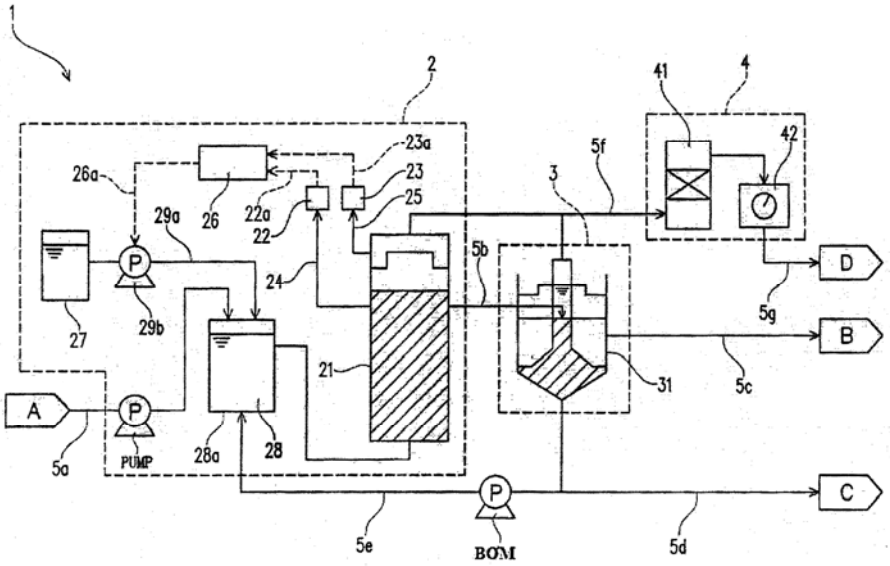

(11) **32522**
(21) 1-2012-01965 (51)[7] **C07K 16/28**, A61P 35/00, 37/00
(22) 07.12.2010 (43) 25.02.2013
(86) PCT/EP2010/069090 07.12.2010 (87) WO/2011/070024 16.06.2011
(30) 09015310.7 10.12.2009 EP
10173407.7 19.08.2010 EP
(71) F. HOFFMANN-LA ROCHE AG (CH)
Grenzacherstrasse 124 CH-4070 Basel (CH)
(72) DIMOUDIS, Nikolaos (GR), FERTIG, Georg (DE), FIDLER, Alexander (AT), KALUZA, Klaus (DE), LANZENDOERFER, Martin (DE), PICKL, Marlene (DE), RIES, Carola (DE), SEEBER, Stefan (DE)
(74) Công ty Hỗ trợ phát triển công nghệ (DETECH)
(54) KHÁNG THỂ GẮN KẾT VỚI VÙNG 4 NGOẠI BÀO CSF1R CỦA NGƯỜI VÀ DƯỢC PHẨM CHỨA KHÁNG THỂ NÀY
(57) Sáng chế đề cập đến kháng thể gắn kết với vùng 4 ngoại bào CEF1R của người (kháng thể kháng DSF-1R), phương pháp tạo ra kháng thể và dược phẩm chứa kháng thể này.

(11) **32523**
(21) 1-2012-02002 (51)[7] **A61K 35/00**
(22) 12.07.2012 (43) 25.02.2013
Ngày yêu cầu thẩm định nội dung: 12.07.2012
(75) PHẠM VĂN VƯỢNG (VN)
H10/11, K236, Trần Cao Vân, quận Thanh Khê, thành phố Đà Nẵng
(54) HỢP CHẤT (R,R)-4-(HYDROXYMETYL)-5-[3'-HYDROXY-4'-METOXYPHENYL] -2,2-DIMETYL-1,3-DIOXOLAN VÀ PHƯƠNG PHÁP TÁCH CHIẾT HỢP CHẤT NÀY TỪ CÂY ĐƠN KIM (BIDENS PILOSA L.,)

(57) Sáng chế đề cập đến hợp chất (R,R)-4-(hydroxymetyl)-5-[3'-hydroxy- 4'-metoxyphenyl]-2,2-dimetyl-1,3-dioxolan được tách chiết từ cây đơn kim (Bidens pilosa L.,). Hợp chất này có tác dụng chống oxy hóa và ức chế các tế bào ung thư, do đó có thể được sử dụng trong việc phòng, điều trị bệnh ung thư và một số bệnh liên quan như tim mạch, tiểu đường và viêm gan. Ngoài ra, sáng chế còn đề cập đến phương pháp tách chiết hợp chất này từ cây đơn kim nêu trên.

(11) **32524**
(21) 1-2012-02004 (51)[7] **C12P 7/06**
(22) 07.01.2011 (43) 25.02.2013
(86) PCT/US2011/020583 07.01.2011 (87) WO 2011/087965 21.07.2011
(30) 61/295,476 15.01.2010 US
(71) XYLECO, INC. (US)
271 Salem St., Unit L, Woburn, Massachusetts 01801, United States of America
(72) MEDOFF, Marshall (US)
(74) Công ty TNHH Quốc tế D & N (D&N INTERNATIONAL CO.,LTD.)
(54) PHƯƠNG PHÁP LÀM LẠNH VÀ XỬ LÝ NGUYÊN LIỆU
(57) Sáng chế đề xuất phương pháp làm lạnh và xử lý nguyên liệu.

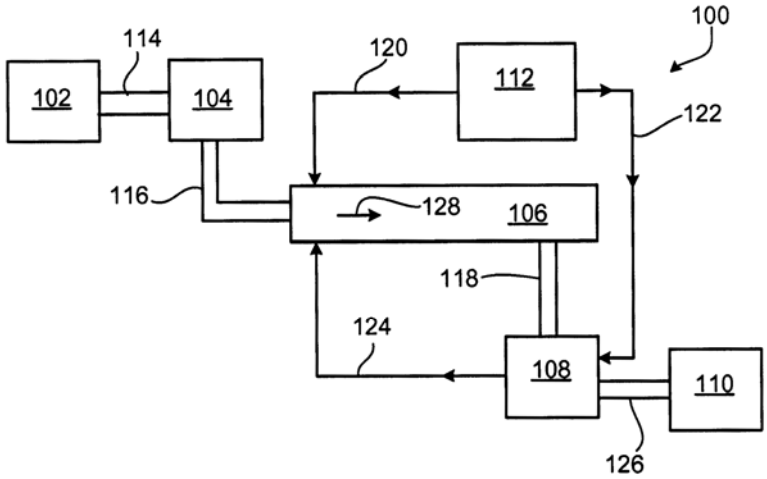

(11) **32525**
(21) 1-2012-02006 (51)[7] **C12M 1/00**
(22) 18.11.2010 (43) 25.02.2013
(86) PCT/US2010/057257 18.11.2010 (87) WO 2011/090543 28.07.2011
(30) 61/296,658 20.01.2010 US
(71) XYLECO, INC. (US)
271 Salem St., Unit L, Woburn, Massachusetts 01801, United States of America
(72) MEDFF, Marshall (US), MASTERMAN, Thomas (US)
(74) Công ty TNHH Quốc tế D & N (D&N INTERNATIONAL CO.,LTD.)
(54) QUY TRÌNH VÀ HỆ THỐNG ĐƯỜNG HOÁ NGUYÊN LIỆU
(57) Sáng chế đề cập đến quy trình và hệ thống đường hoá nguyên liệu sinh khối (ví dụ, sinh khối thực vật, sinh khối động vật, và sinh khối phế thải đô thị) để tạo ra các sản phẩm hữu dụng, như nhiên liệu. Ví dụ, các trình và hệ thống được mô tả có thể chuyển đổi các nguyên liệu thành dung dịch đường, dung dịch này sau đó có thể được lên men để tạo ra etanol. Nguyên liệu sinh khối được phân tán trong môi trường lỏng và sau đó được đường hóa.

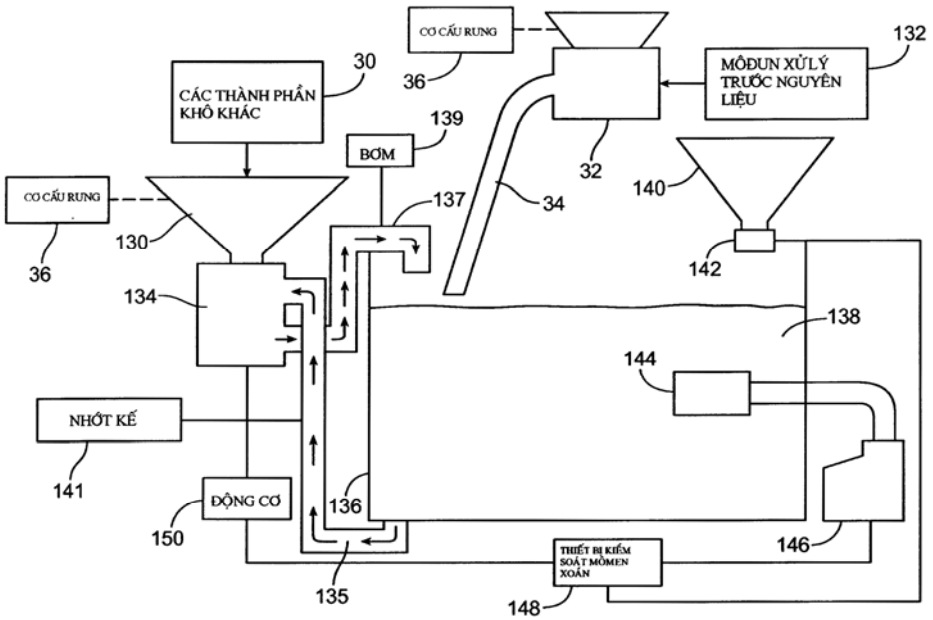

(11) **32526**
(21) 1-2012-02016
(51)[7] **C08F 220/18**, 220/36, 220/58, C09D 129/12, 129/14
(22) 11.01.2011
(43) 25.02.2013
(86) PCT/US2011/020752 11.01.2011
(87) WO/2011/088006 21.07.2011
(30) 12/688,393 15.01.2010 US
Ngày yêu cầu thẩm định nội dung: 13.07.2012
(71) PPG INDUSTRIES OHIO, INC. (US)
3800 West 143rd Street, Cleveland, Ohio 44111, United States of America
(72) AMBROSE, Ronald, R. (US), GASTON, Mark, S. (US), SCHWENDEMAN, Irina, G. (US), ZHOU, Hongying (CN), REARICK, Brian, K. (US), ZIEGLER, Michael, J. (US), KALSANI, Venkateshwarlu (IN)
(74) Công ty Cổ phần Sở hữu công nghiệp INVESTIP (INVESTIP)
(54) CHẾ PHẨM PHỦ PHÂN TÁN TRONG NƯỚC MỘT THÀNH PHẦN CÓ THỂ XỬ LÝ TRONG MÔI TRƯỜNG THƯỜNG, PHƯƠNG PHÁP VÀ CHẤT NỀN ĐƯỢC PHỦ CHẾ PHẨM NÀY

(57) Sáng chế đề xuất các chế phẩm phủ một thành phần, có thể xử lý trong môi trường thường, và phân tán trong nước. Các chế phẩm phủ bao gồm các hạt chất dẻo copolyme acrylic chứa nhóm chức carbonyl và chất tạo liên kết ngang chứa nhóm chức, như các nhóm hydrazit, phản ứng với các nhóm carbonyl.

(11) **32527**
(21) 1-2012-02028 (51)[7] **C12N 15/82**
(22) 16.12.2010 (43) 25.02.2013
(86) PCT/US2010/060829 16.12.2010 (87) WO2011/084630 14.07.2011
(30) 61/284,252 16.12.2009 US
61/284,290 16.12.2009 US
(71) DOW AGROSCIENCES LLC (US)
9330 Zionsville Road, Indianapolis, IN 46268, United States of America
(72) MEADE Thomas (US), NARVA Kenneth (US), STORER Nicholas P. (US), SHEETS Joel J. (US), WOOSLEY Aaron T. (US), BURTON Stephanie L. (US)
(74) Văn phòng luật sư Phạm và Liên danh (PHAM & ASSOCIATES)
(54) CÂY TRỒNG BIẾN ĐỔI GEN, HẠT CỦA CÂY TRỒNG BIẾN ĐỔI GEN, CÁNH ĐỒNG CÂY TRỒNG, HỖN HỢP HẠT, PHƯƠNG PHÁP KIỂM SOÁT SỰ PHÁT TRIỂN CỦA TÍNH KHÁNG, TẾ BÀO THỰC VẬT CỦA CÂY TRỒNG, PHƯƠNG PHÁP SẢN XUẤT TẾ BÀO THỰC VẬT NÀY VÀ PHƯƠNG PHÁP PHÒNG TRỪ SÂU CẮN GIÉ MÙA THU

(57) Sáng chế đề cập các phương pháp và cây trồng để phòng trừ sâu cắn gié mùa thu, trong đó cây trồng này chứa protein trừ sâu CrylDa và protein trừ sâu CrylBe, và các tổ hợp khác nhau của các protein khác chứa cặp protein này, để làm chậm hoặc ngăn ngừa sự phát triển côn trùng có tính kháng.

Sáng chế cũng đề cập đến hạt của cây trồng biến đổi gen, cánh đồng cây trồng, hỗn hợp hạt, tế bào thực vật của cây trồng và phương pháp sản xuất tế bào thực vật này.

(11) **32528**
(21) 1-2012-02031 (51)[7] **C12N 15/82**
(22) 16.12.2010 (43) 25.02.2013
(86) PCT/US2010/060825 16.12.2010 (87) WO2011/084626 14.07.2011
(30) 61/284,289 16.12.2009 US
(71) DOW AGROSCIENCES LLC (US)
9330 Zionsville Road, Indianapolis, IN 46268, United States of America
(72) MEADE, Thomas (US), NARVA, Kenneth (US), STORER, Nicholas, P. (US), SHEETS, Joel, J. (US), BURTON, Stephanie, L. (US)
(74) Văn phòng luật sư Phạm và Liên danh (PHAM & ASSOCIATES)
(54) CÂY MÍA CHỨA ADN MÃ HOÁ CÁC PROTEIN CRY1FA VÀ CRY1FB, BỘ PHẬN, CÀNH GIÂM CỦA CÂY VÀ RUỘNG CÂY ĐỂ KHỐNG CHẾ SÂU ĐỤC THÂN MÍA KHÁNG CRY

(57) Sáng chế đề cập đến cây mía để khống chế sâu đục thân mía (SCB), cây mía này và bộ phận và cành giâm của nó bao gồm protein chứa độc tố lõi CrylFa và CrylAb. Sáng chế còn đề cập đến ruộng cây chứa cây mía này để làm chậm hoặc ngăn ngừa sự phát triển tính kháng của SCB.

(11) **32529**
(21) 1-2012-02042
(51)[7] **C07D 401/12**, 401/14, 403/10, 403/12, 403/14, 413/04, 471/04, 487/04, A61K 31/4196, A61P 25/28
(22) 12.01.2011
(43) 25.02.2013
(86) PCT/EP2011/050350 12.01.2011
(87) WO 2011/086099 21.07.2011
(30) 10150892.7 15.01.2010 EP
10171292.5 29.07.2010 EP
(71) JANSSEN PHARMACEUTICALS, INC. (US)
1125 Trenton-Harbourton Road, Titusville, New Jersey 08560, United States of America
(72) VAN BRANDT, Sven, Franciscus, Anna (BE), DE CLEYN, Michel, Anna, Jozef (BE), GIJSEN, Henricus, Jacobus, Maria (NL), BERTHELOT, Didier, Jean-Claude (FR), SURKYN, Michel (BE)
(74) Công ty TNHH Tầm nhìn và Liên danh (VISION & ASSOCIATES CO.LTD.)
(54) DẪN XUẤT TRIAZOL ĐƯỢC THẾ DÙNG LÀM CHẤT ĐIỀU BIẾN GAMA SECRETAZA
(57) Sáng chế đề cập đến dẫn xuất triazol được thế có công thức (I)

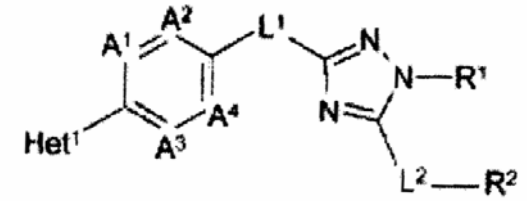

(I)

trong đó Het1, R^1, R^2, A^1, A^2, A^3, A^4, L^1 và L^2 là như được xác định trong bản mô tả. Hợp chất theo sáng chế dùng để làm chất điều biến gama secretaza. Sáng chế còn đề cập đến quy trình điều chế hợp chất này và dược phẩm chứa các hợp chất này làm thành phần hoạt tính cũng như các hợp chất này dùng để làm thuốc.

(11) **32530**
(21) 1-2012-02044 (51)[7] **C07D 471/04**, 487/04, A61K 31/4196, A61P 25/28
(22) 12.01.2011 (43) 25.02.2013
(86) PCT/EP2011/050349 12.01.2011 (87) WO 2011/086098 21.07.2011
(30) 10150892.7 15.01.2010 EP
10171292.5 29.07.2010 EP
(71) JANSSEN PHARMACEUTICALS, INC. (US)
1125 Trenton-Harbourton Road, Titusville, New Jersey 08560, United States of America
(72) DE CLEYN, Michel, Anna, Jozef (BE), VAN BRANDT, Sven, Franciscus, Anna (BE), GIJSEN, Henricus, Jacobus, Maria (NL), BERTHELOT, Didier, Jean-Claude (FR), OEHLRICH, Daniel (GB)
(74) Công ty TNHH Tầm nhìn và Liên danh (VISION & ASSOCIATES CO.LTD.)
(54) DẪN XUẤT TRIAZOL HAI VÒNG ĐƯỢC THẾ DÙNG LÀM CHẤT ĐIỀU BIẾN GAMA SECRETAZA

(57) Sáng chế đề cập đến dẫn xuất triazol được thế có công thức (I)

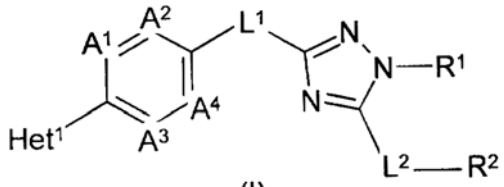

(I)

trong đó Het^1, R^1, R^2, A^1, A^2, A^3, A^4, L^1 và L^2 là như được xác định trong bản mô tả. Hợp chất theo sáng chế dùng để làm chất điều biến gama secretaza. Sáng chế còn đề cập đến quy trình điều chế hợp chất này và dược phẩm chứa các hợp chất này làm thành phần hoạt tính cũng như các hợp chất này dùng để làm thuốc.

(11) **32531**

(21) 1-2012-02045
(51)[7] **C10M 169/04**, C09K 8/34, C10N 20/02, 30/02, 30/06
(22) 14.12.2010
(43) 25.02.2013
(86) PCT/IB2010/055791 14.12.2010
(87) WO/2011/073893 23.06.2011
(30) 09 59 018 15.12.2009 FR

(71) TOTAL RAFFINAGE MARKETING (FR)
24, Cours Michelet, F-92800 Puteaux, France
(72) ESPAGNE, Bernard, Jean-Luc (FR), LAMRANI-KERN, Samia (FR), RODESCHINI, Helene (FR)
(74) Công ty TNHH Sở hữu trí tuệ Thảo Thọ Quyến (INVENCO)

(54) CHẾ PHẨM BÔI TRƠN THOÁI BIẾN SINH HỌC DÙNG TRONG DUNG DỊCH KHOAN Ở VÙNG BIỂN RẤT SÂU

(57) Sáng chế đề cập đến chế phẩm bôi trơn thoái biến sinh học, cụ thể, chế phẩm này dùng làm pha dầu có khả năng bôi trơn cao trong dung dịch hoặc bùn khoan. Chế phẩm theo sáng chế có thể được sử dụng trong dung dịch khoan hoặc dùng làm dung dịch để làm đứt gãy vỉa trong lòng đất. Bùn hoặc dung dịch chứa chế phẩm theo sáng chế là đặc biệt thích hợp để sử dụng khoan ở vùng rất sâu, vùng nước sâu ngoài khơi và/hoặc khoan định hướng hoặc khoan mở rộng.

(11) **32532**
(21) 1-2012-02076 (51)[7] **C12M 1/00**, C12P 7/06, 7/10, 7/14
(22) 18.11.2010 (43) 25.02.2013
(86) PCT/US2010/057272 18.11.2010 (87) WO 2011/090544 28.07.2011
(30) 61/296,673 20.01.2010 US
(71) XYLECO, INC. (US)
271 Salem St., Unit L, Woburn, Massachusetts 01801, United States of America
(72) MEDOFF, Marshall (US), MASTERMAN, Thomas (US)
(74) Công ty TNHH Quốc tế D & N (D&N INTERNATIONAL CO.,LTD.)
(54) QUY TRÌNH VÀ HỆ THỐNG ĐƯỜNG HOÁ VÀ LÊN MEN NGUYÊN LIỆU SINH KHỐI

(57) Sáng chế dề cập đến quy trình và hệ thống đường hóa và lên men nguyên liệu sinh khối (ví dụ, sinh khối thực vật, sinh khối động vật, và sinh khối phế thải đô thị) để tạo ra các sản phẩm hữu dụng, như nhiên liệu. Ví dụ, các quy trình và hệ thống được mô tả có thể chuyển hóa nguyên liệu thành dung dịch đường, sau đó dung dịch này có thể được lên men để tạo ra etanol. Nguyên liệu sinh khối được đường hóa trong bình nhờ hoạt động của máy trộn phun, bình còn chứa môi trường lỏng và tác nhân đường hóa.

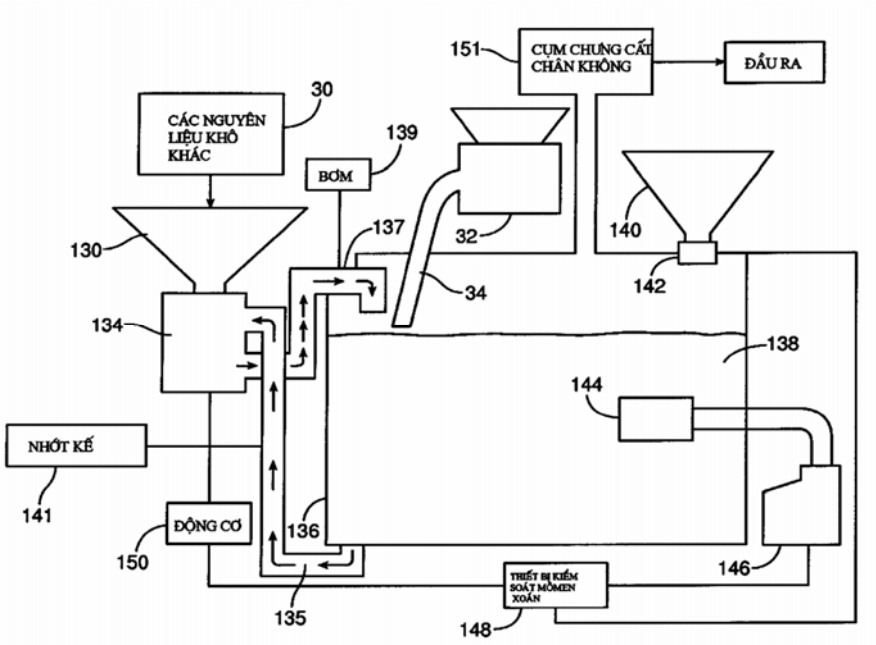

(11) **32533**
(21) 1-2012-02099 (51)[7] **G06F 3/048**
(22) 24.11.2010 (43) 25.02.2013
(86) PCT/IB2010/055391 24.11.2010 (87) WO/2011/080616 07.07.2011
(30) 12/651,071 31.12.2009 US
Ngày yêu cầu thẩm định nội dung: 19.07.2012
(71) NOKIA CORPORATION (FI)
Keilalahdentie 4, FI-02150 Espoo, Finland
(72) Janne Petteri BERGMAN (FI), Janne VAINIO (FI)
(74) Công ty TNHH Tầm nhìn và Liên danh (VISION & ASSOCIATES CO.LTD.)
(54) PHƯƠNG PHÁP, THIẾT BỊ ĐỂ CUNG CẤP GIAO DIỆN NGƯỜI SỬ DỤNG DẠNG ĐỒ HỌA LƯU ĐỘNG VÀ VẬT GHI

(57) Sáng chế đề cập tới phương pháp bao gồm bước làm cho, ít nhất một phần là, thể hiện các đối tượng có thể chọn được trên giao diện đồ họa của người sử dụng, trong đó mỗi đối tượng trong các đối tượng có thể chọn được tương ứng với dữ liệu hoặc ứng dụng có thể truy cập được qua giao diện đồ họa cửa người sử dụng. Phương pháp còn bao gồm bước làm cho: ít nhất một phần là, thể hiện các đối tượng có thể chọn được trong khi dịch chuyển qua giao diện đồ họa của người sử dụng dựa trên phân loại của đối tượng có thể chọn được hoặc dữ liệu phụ thuộc hoàn cảnh và cho phép việc chọn của người sử dụng và vận hành của các đối tượng có thể chọn được, được hiển thị trên giao diện đồ họa của người sử dụng.

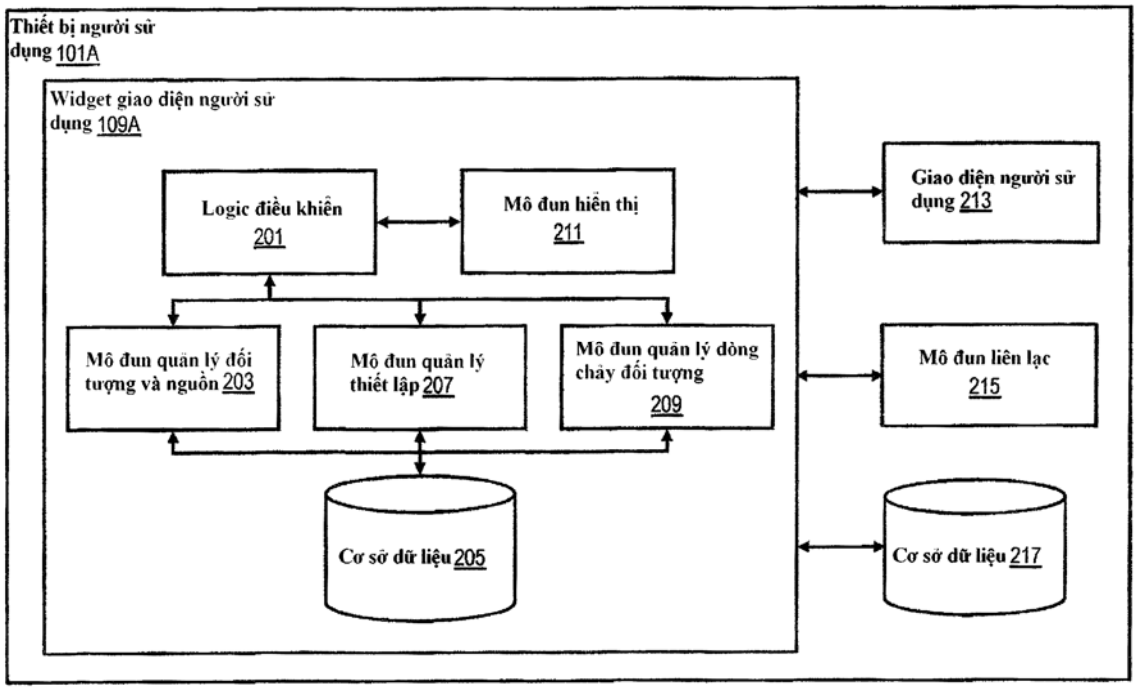

(11) **32534**
(21) 1-2012-02101 (51)[7] **G06F 3/048**, H04M 1/02
(22) 21.12.2010 (43) 25.02.2013
(86) PCT/IB2010/055998 21.12.2010 (87) WO/2011/077384 30.06.2011
(30) 12/646,375 23.12.2009 US
Ngày yêu cầu thẩm định nội dung: 19.07.2012
(71) NOKIA CORPORATION (FI)
Keilalahdentie 4, FI-02150 Espoo, Finland
(72) Mikko Antero NURMI (FI)
(74) Công ty TNHH Tầm nhìn và Liên danh (VISION & ASSOCIATES CO.LTD.)
(54) THIẾT BỊ, PHƯƠNG PHÁP ĐỂ QUYẾT ĐỊNH THÔNG TIN CẦN HIỂN THỊ, VÀ VẬT GHI

(57) Sáng chế đề cập tới thiết bị: bao gồm bộ xử lý và bộ nhớ bao gồm mã chương trình máy tính, bộ nhớ và mã chương trình máy tính được cấu hình để làm việc với bộ xử lý, làm cho thiết bị để thực hiện ít nhất các bước sau, xác định góc thứ nhất giữa bộ phận hiển thị thứ nhất và bộ phận hiển thị thứ hai có thể nhìn được đồng thời với bộ phận hiển thị thứ nhất, hiển thị của thông tin thứ nhất trên bộ phận hiển thị thứ nhất xác định thông tin thứ hai dựa ít nhất một phần trên thông tin thứ nhất và trên góc thứ nhất và hiển thị của thông tin thứ hai trên bộ phận hiển thị thứ hai.

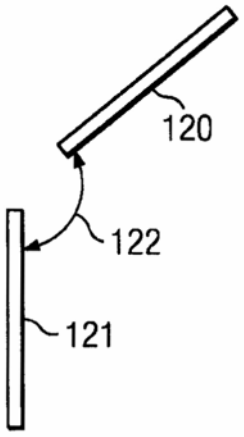

(11) **32535**
(21) 1-2012-02102 (51)[7] **H04L 1/18**
(22) 17.01.2011 (43) 25.02.2013
(86) PCT/IB2011/050199 17.01.2011 (87) WO/2011/086533 21.07.2011
(30) 61/336,151 15.01.2010 US
Ngày yêu cầu thẩm định nội dung: 19.07.2012
(71) NOKIA CORPORATION (FI)
Keilalahdentie 4, FI-02150 Espoo, Finland
(72) Arto LEHTI (FI), Teemu SIPILA (FI)
(74) Công ty TNHH Tầm nhìn và Liên danh (VISION & ASSOCIATES CO.LTD.)
(54) PHƯƠNG PHÁP, THIẾT BỊ ĐỂ CUNG CẤP KHẢ NĂNG GHI MÃ KÊNH XÁC NHẬN, VÀ VẬT GHI

(57) Sáng chế đề cập tới phương pháp chương trình máy tính, và thiết bị để vận hành thiết bị thu sử dụng ít nhất bốn bộ mang để nhận các khối vận chuyển từ thiết bị truyền phát, để tạo ra từ mã thứ nhất để xác nhận ít nhất một trong số việc nhận và không nhận được các khối vận chuyển độc lập trong một phần thứ nhất của ít nhất bốn bộ mang để soạn từ mã thứ hai để xác nhận ít nhất một việc trong số các việc nhận và không nhận được của các khối vận chuyển độc lập trong một phần thứ hai của ít nhất bốn bộ mang, và để truyền từ mã thứ nhất và từ mã thứ hai tới thiết bị truyền phát trong suốt một khe. Ngoài ra, có hoạt động của thiết bị truyền phát sử dụng ít nhất bốn bộ mang để truyền các khối vận chuyển tới thiết bị thu, và nhận từ mã thứ nhất và từ mã thứ hai từ thiết bị thu trong một khe đơn trong đó một từ mã chỉ thị ít nhất một việc trong số các việc nhận và không nhận được của các khối vận chuyển độc lập trong một phần thứ nhất của ít nhất bốn bộ mang, và trong đó từ mã khác chỉ thị ít nhất một việc trong số các việc nhận và không nhận được của của một phần thứ hai của ít nhất bốn bộ mang bởi thiết bị thu.

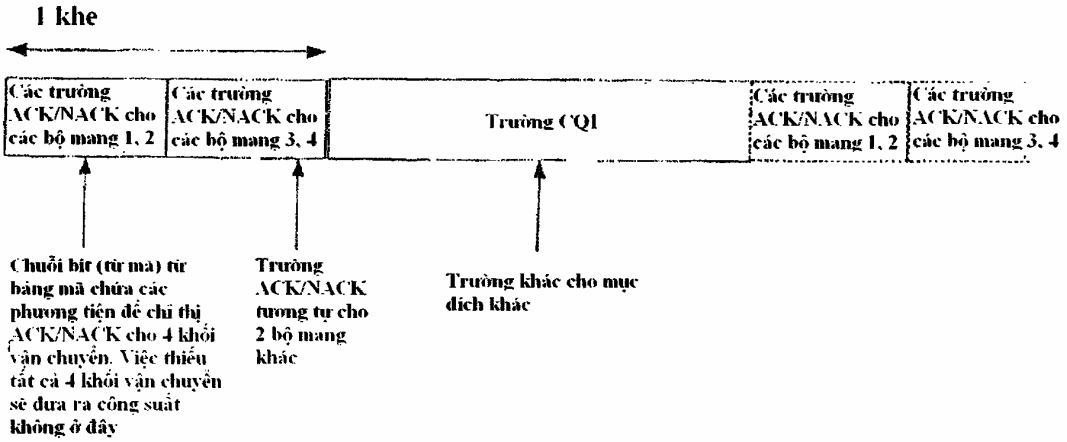

HARQ ACK cho 4 bộ mang + MIMO Rel-10

(11) **32536**
(21) 1-2012-02103
(51)[7] **H02H 3/02**, G01R 31/327, H01H 33/59
(22) 25.01.2011
(43) 25.02.2013
(86) PCT/US2011/022438 25.01.2011
(87) WO/2011/091429 28.07.2011
(30) 61/298,018 25.01.2010 US
61/298,104 25.01.2010 US
Ngày yêu cầu thẩm định nội dung: 19.07.2012
(71) EDISON GLOBAL CIRCUITS (US)
1475 Sawdust Road, Suite 3108, Spring, Texas 77380, United States of America
(72) Jeffrey L. FRANKS (US)
(74) Công ty TNHH Tầm nhìn và Liên danh (VISION & ASSOCIATES CO.LTD.)
(54) HỆ THỐNG VÀ PANEN NGẮT MẠCH
(57) Sáng chế đề cập đến hệ thống ngắt mạch, theo ít nhất một phương án thực hiện, hệ thống bao gồm nhiều bộ ngắt mạch và lôgic điều khiển tách nằm phía ngoài và được ghép với các bộ ngắt mạch. Lôgic điều khiển tách cho phép nhiều tùy chọn tách khác nhau được lựa chọn cho mỗi bộ ngắt mạch.

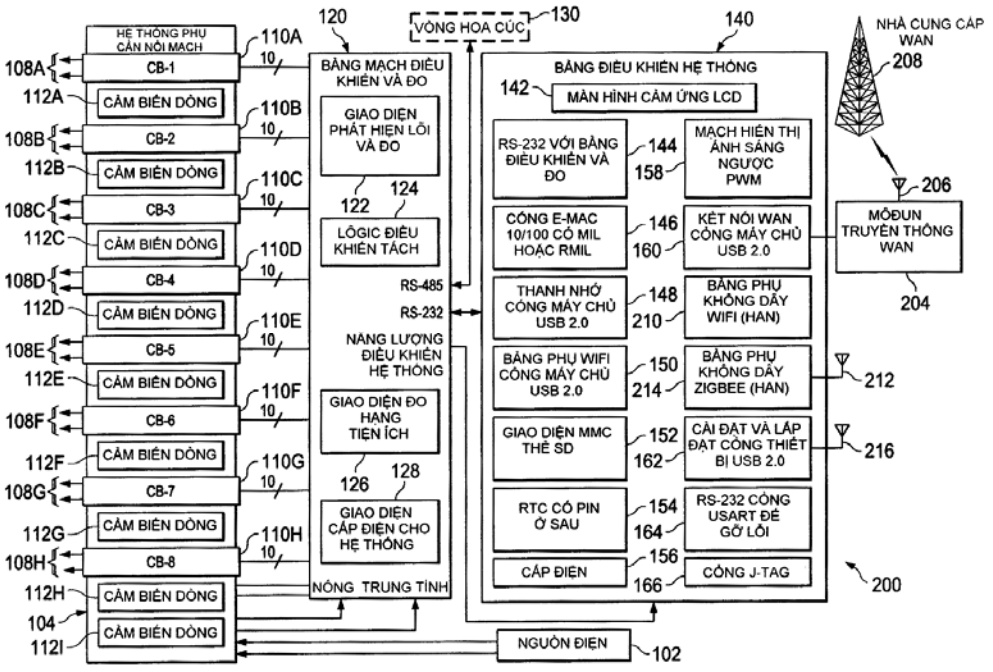

(11) **32537**
(21) 1-2012-02105
(51)[7] **A23L 1/29**, 1/30, B65B 55/00, B65D 81/34
(22) 28.01.2011
(43) 25.02.2013
(86) PCT/US2011/022938 28.01.2011
(87) WO 2011/094551 04.08.2011
(30) 61/299,718 29.01.2010 US
(71) ABBOTT LABORATORIES (US)
Dept 377/AP6P-1, 100 Abbott Park Road, Abbott Park, Illinois 60064, United States of America
(72) JOHNS, Paul, W (US), KENSLER, Ann (US)
(74) Công ty TNHH Tầm nhìn và Liên danh (VISION & ASSOCIATES CO.LTD.)
(54) CHẤT LỎNG DINH DƯỠNG CHỨA BETA-HYĐROXY-BETA-METYLBUTYRAT (HMB) ĐƯỢC ĐÓNG GÓI TRONG BAO BÌ NHỰA
(57) Sáng chế đề cập đến chế phẩm dinh dưỡng gồm bao bị nhựa và chất lỏng dinh dưỡng được chứa trong đó, trong đó chất lỏng dinh dưỡng gồm beta-hydroxy-beta-metylburat (HMB) và ít nhất một trong số chất béo, protein, và hyđrat cacbon. Sáng chế cũng đã phát hiện ra rằng HMB tạo ra tác dụng đệm cho chất lỏng dinh dưỡng vì thế giảm thiểu được sự biến đổi độ pH axit mà thường xuất hiện ở bao bì nhựa, vì thế giúp duy trì độ ổn định của sản phẩm qua thời gian.

(11) **32538**
(21) 1-2012-02119 (51)[7] **B62J 23/00**
(22) 20.07.2012 (43) 25.02.2013
(30) JP2011-170381 03.08.2011 JP
Ngày yêu cầu thẩm định nội dung: 20.07.2012
(71) YAMAHA HATSUDOKI KABUSHIKI KAISHA (JP)
2500 Shingai, Iwata, Shizuoka 438-8501, Japan
(72) Takuya MARUO (JP)
(74) Công ty cổ phần tư vấn Trung Thực (TRUNG THUC.,JSC)
(54) XE MÁY
(57) Sáng chế đề xuất xe máy bao gồm phần ống đầu được định vị theo chiều ngang trong phần giữa của xe máy, trục lái được luồn vào trong phần ống đầu, cụm tay lái được lắp vào trục lái, cụm tay lái bao gồm: phần tay nắm phải và phần tay nắm trái cần được nắm bởi người lái xe máy, và phần nối phần nối tay nắm phải và phần tay nắm trái, phần nắp che tay lái bao gồm: nắp che tay lái trên được bố trí bên trên phần nối, và nắp che tay lái dưới được tạo tách biệt khỏi nắp che tay lái trên, nắp che tay lái dưới được bố trí bên dưới phần nối và nắp che tay lái trên, hệ dây được che bởi phần nắp che tay lái, chạc trước được lắp vào đáy của trục lái, bánh trước được đỡ bởi phần đáy của chạc trước, nắp che trước bên trên nằm ở phía trước phần ống đầu, nắp che trước bên trên được bố trí bên trên bánh trước, cụm đèn pha được lắp trong nắp che trước bên trên, và nắp che trước bên dưới được định vị bên dưới nắp che trước bên trên, nắp che trước bên dưới được lắp vào nắp che trước bên trên, nắp che trước bên dưới nằm ở phía sau bánh trước, trong đó chiều cao của nắp che trước bên dưới lớn hơn chiều cao của nắp che trước bên trên, nắp che tay lái dưới bao gồm: phần giữa nắp che tay lái dưới mà trục lái được lắp trong đó; và các phần bên của nắp che tay lái dưới kéo dài theo chiều ngang ra bên ngoài từ các vị trí cao hơn so với đầu dưới của phần giữa nắp che tay lái dưới, phần giữa nắp che tay lái dưới có mép ở đáy được bố trí ở vị trí thấp hơn so với đầu trước của nắp che trước bên trên khi nhìn trên hình chiếu cạnh của xe máy, hệ dây được kéo dài xuống dưới thông qua phần giữa nắp che tay lái dưới, trong đó miệng được tạo ra trong phần trước của phần giữa nắp che tay lái dưới, hoặc chiều cao của phần trước của phần giữa nắp che tay lái dưới nhỏ hơn chiều cao của phần giữa nằm ngang của nắp che tay lái trên.

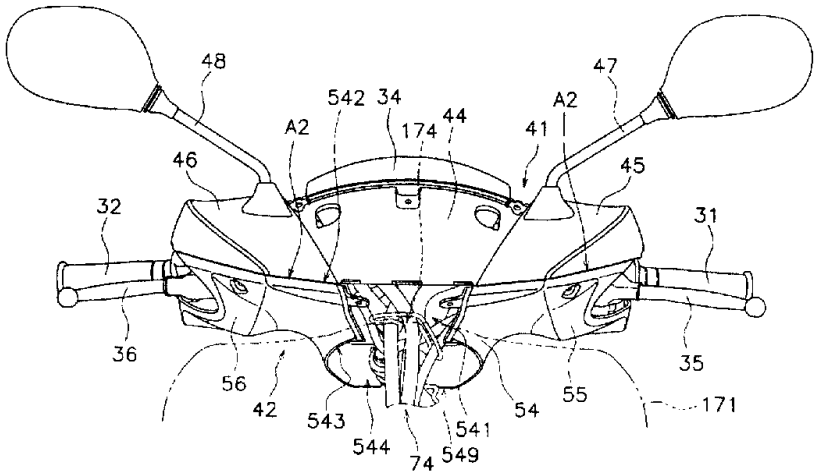

(11) **32539**
(21) 1-2012-02125 (51)[7] **B62J 9/00**
(22) 20.07.2012 (43) 25.02.2013
(30) 100128142 08.08.2011 TW
(71) SANYANG INDUSTRY CO., LTD. (TW)
No. 184, Keng Tzu Kou, Shang Keng Village, Hsin Fong Shiang, Hsinchu County 304, Taiwan
(72) Kuo-Chen CHANG (TW), Chih-Hao CHEN (TW), Hsin-Chung WU (TW)
(74) Công ty TNHH Trường Xuân (AGELESS CO.,LTD.)
(54) NGĂN CHỨA ĐỒ TÍCH HỢP CÔNG TẮC ĐIỆN CHỐNG TRỘM
(57) Sáng chế đề cập đến ngăn chứa đồ tích hợp công tắc điện chống trộm. Công tắc điện chống trộm gắn với khung. Ngăn chứa đồ được lắp bên trên khung và có lỗ thông được bố trí tương ứng với vị trí công tắc điện chống trộm. Công tắc điện chống trộm nhô ra từ ngăn chứa đồ thông qua lỗ thông.

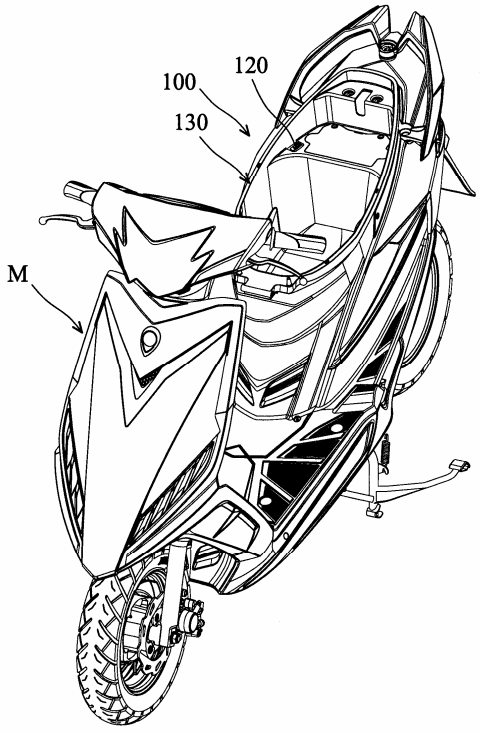

(11) **32540**
(21) 1-2012-02126
(51)[7] **C12N 9/02**, A01K 67/027, C12N 15/85, C12Q 1/66, G01N 33/50
(22) 17.12.2010
(43) 25.02.2013
(86) PCT/US2010/060909 17.12.2010
(87) WO/2011/084659 14.07.2011
(30) 61/288,480 21.12.2009 US
61/298,973 28.01.2010 US
61/318,919 30.03.2010 US
1057663 23.09.2010 FR
(71) SANOFI (FR)
54, rue la Boetie 75008 Paris, France
(72) DRESSLER, Holly (US), ECONOMIDES, Kyriakos D. (US), PANG, Zhen (US), POLITES, Harry Gregory (US)
(74) Công ty TNHH Sở hữu trí tuệ Thảo Thọ Quyến (INVENCO)
(54) ĐỘNG VẬT KHÔNG PHẢI NGƯỜI CHUYỂN GEN VÀ PHƯƠNG PHÁP XÁC ĐỊNH PHỐI TỬ THỤ THỂ LIÊN KẾT VỚI PROTEIN G

(57) Sáng chế đề cập đến động vật biến đổi gen không phải là người chứa các cấu trúc biến đổi gen, phương pháp tạo ra động vật này và phương pháp xác định phối tử của thụ thể liên kết protein G (GPCR). Sáng chế đề cập đến thử nghiệm cho phối tử GPCR không xâm lấn trong toàn bộ động vật, các tiêu bản mô hoặc trong các tế bào tự nhiên bằng mô hình biến đổi gen chứa hệ báo cáo biến đổi gen phát quang sinh học đáp ứng với tác động biến đổi sau khi gắn kết phối tử với các thụ thể GPCR.

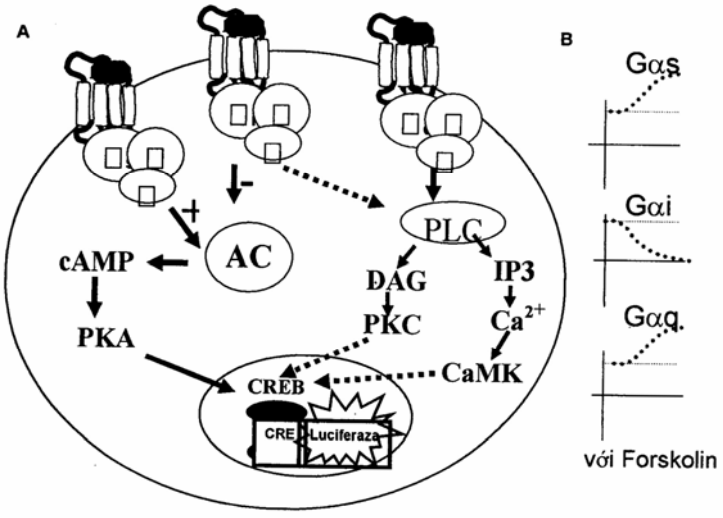

(11) **32541**
(21) 1-2012-02129
(22) 11.01.2011
(86) PCT/EP2011/050281 11.01.2011
(30) 10 2010 001 051.0 20.01.2010 DE
(51)[7] **C01G 23/053**, C09C 1/36
(43) 25.02.2013
(87) WO2011/089043 28.07.2011
Ngày yêu cầu thẩm định nội dung: 19.09.2012
(71) SACHTLEBEN CHEMIE GMBH (DE)
Dr.-Rudolf-Sachtleben-Str. 4, 47198 Duisburg, Germany
(72) GRIEBLER, Wolf-Dieter (DE), GESENHUES, Ulrich (DE)
(74) Công ty Luật TNHH AMBYS Hà Nội (AMBYS HANOI)
(54) CHẤT TẠO MÀU TRẮNG ANATA CÓ ĐỘ BỀN ÁNH SÁNG VÀ ĐỘ BỀN PHONG HÓA VÀ QUY TRÌNH SẢN XUẤT CHẤT TẠO MÀU NÀY

(57) Sáng chế đề cập đến chất tạo màu TiO_2 dạng biến thể anata có độ bền ánh sáng và độ bền phong hóa cao, trong đó các chất tạo màu TiO_2 này có ưu điểm về cường độ màu xanh, độ cứng cao và độ mài mòn thấp. Sáng chế cũng đề cập đến quy trình sản xuất chất tạo màu này.

(11) **32542**
(21) 1-2012-02138
(51)[7] **C07D 207/09**, A61K 31/4523, C07D 207/10, 211/26, 265/30, 401/12, 413/14, A61K 31/4025, 31/5355, C07D 207/12, 241/04, 401/04, 413/12, 417/12, 417/14
(22) 17.12.2010
(43) 25.02.2013
(86) PCT/EP2010/070045 17.12.2010
(87) WO2011/076678 30.06.2011
(30) 09180504.4 22.12.2009 EP
(71) F. HOFFMANN-LA ROCHE AG (CH)
Grenzacherstrasse 124 CH-4070 Basel, Switzerland
(72) GROEBKE ZBINDEN, Katrin (CH), NORCROSS, Roger (GB), PFLIEGER, Philippe (FR)
(74) Công ty Hỗ trợ phát triển công nghệ (DETECH)
(54) DẪN XUẤT BENZAMIT ĐƯỢC THẾ
(57) Sáng chế đề cập đến các dẫn xuất benzamit được thế, quy trình điều chế và dược phẩm chứa các dẫn xuất này. Các dẫn xuất benzamit được thế này có ái lực tốt với các thụ thể liên quan đến amin vi lượng (TAARs), đặc biệt là TAAR1. Do đó, các dẫn xuất này có thể được sử dụng để điều trị các bệnh thuộc hệ thần kinh trung ương, rối loạn chuyển hóa, rối loạn về giấc ngủ và nhịp ngày đêm, và rối loạn tim mạch.

(11) **32543**
(21) 1-2012-02144 (51)[7] **G01N 21/01**, G01B 5/84
(22) 23.07.2012 (43) 25.02.2013
(30) 2011-170297 03.08.2011 JP
(71) ASAHI GLASS COMPANY, LIMITED (JP)
5-1, Marunouchi 1-chome, Chiyoda-ku, Tokyo 100-8405, Japan
(72) Makoto Tsuchiya (JP)
(74) Văn phòng luật sư Phạm và Liên danh (PHAM & ASSOCIATES)

(54) HỆ THỐNG KIỂM TRA ĐẾ THỦY TINH VÀ QUY TRÌNH SẢN XUẤT ĐẾ THỦY TINH

(57) Sáng chế đề xuất hệ thống kiểm tra đế thuỷ tinh có hiệu quả kiểm tra xuất sắc Hệ thống kiểm tra đế thuỷ tinh (10) này bao gồm thiết bị lấy ra (40) để lấy đế thuỷ tinh (20) ra từ hộp (30), và thiết bị kiểm tra (50) để kiểm tra đế thuỷ tinh (20) được thiết bị lấy ra (40) lấy ra từ hộp (30), trong đó hộp (30) có các khoang chứa có thể chứa các đế thuỷ tinh (20), và bao gồm bộ phận thực thi (81) để cho phép thiết bị lấy ra (40) thực hiện thao tác lấy đế thuỷ tinh (20) ra từ khoang chứa, đối với mỗi khoang chứa, và bộ phận xác định sự có mặt/vắng mặt (82) để xác định sự có mặt hoặc sự vắng mặt của đế thuỷ tinh (20), đối với mỗi khoang chứa, trong đó bộ phận thực thi (81) sẽ cho phép thiết bị lấy ra (40) bỏ qua thao tác lấy ra đối với khoang chứa mà bộ phận xác định sự có mặt/vắng mặt (82) xác định là không chứa đế thuỷ tinh (20).

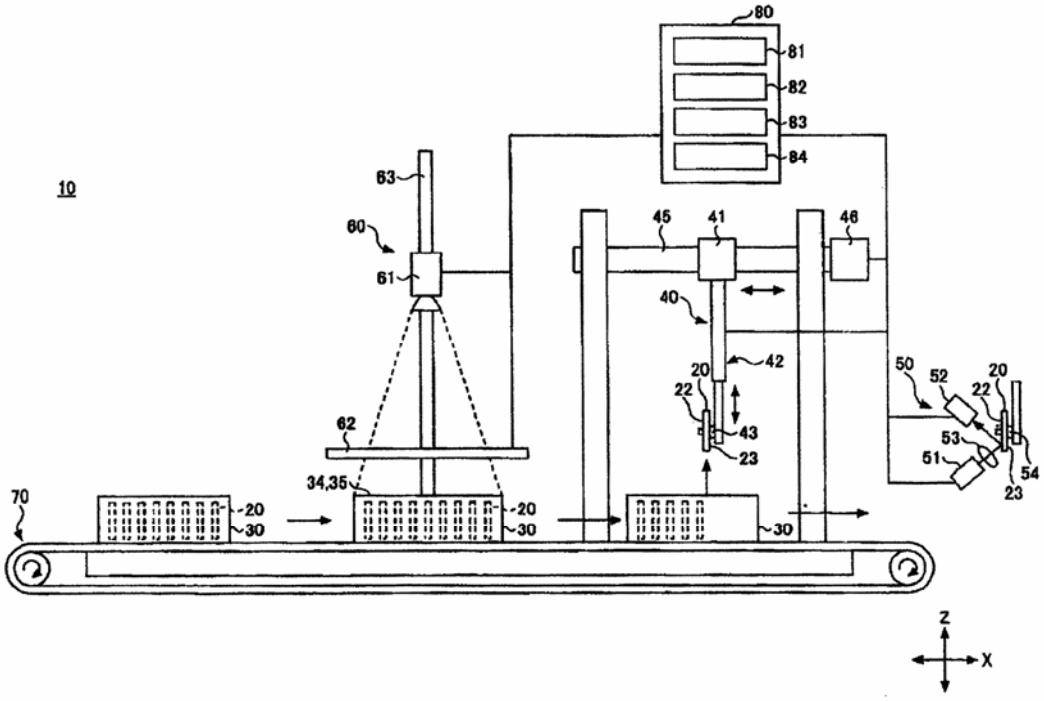

(11) **32544**
(21) 1-2012-02167 (51)[7] **F17C 3/04**, B65D 90/06, F17C 3/06
(22) 21.01.2011 (43) 25.02.2013
(86) PCT/JP2011/051106 21.01.2011 (87) WO 2011/093227 04.08.2011
(30) JP2010-017269 28.01.2010 JP
(71) OSAKA GAS CO., LTD. (JP)
1-2, Hiranomachi 4-chome, Chuo-ku Osaka-shi, Osaka 5410046, Japan
(72) NISHIZAKI, Takeyoshi (JP), NAKATANI, Motohiko (JP), USHIDA, Tomoki (JP)
(74) Văn phòng Luật sư Ân Nam (ANNAM IP & LAW)
(54) BUỒNG LẠNH
(57) Sáng chế đề cập đến buồng lạnh (100) có kết cấu hai lớp chứa khí hóa lỏng với nhiệt độ siêu thấp với sự cải tiến cho phép đơn giản hóa kết cấu của nó và dễ dàng điều chỉnh kết cấu và đơn giản việc lắp đặt, đạt được độ tin cậy cao. Để đạt được mục đích nêu trên, buồng lạnh (100) có kết cấu hai lớp với két phía trong (3) chứa khí hóa lỏng ở nhiệt độ thấp L ở trong đó và két phía ngoài (6) bao kín đáy và vỏ bọc két phía trong (3). Két phía trong (3) bao gồm két phía trong có đáy (1) được tạo ra từ bê tông và lớp tăng độ bền chịu lạnh phía trong (2) che mặt phía trong của két phía trong (1). Két phía ngoài (6) bao gồm két phía ngoài có đáy (4) được tạo ra từ bê tông và lớp tăng độ bền chịu lạnh phía ngoài (5) che mặt phía trong của két phía ngoài (4).

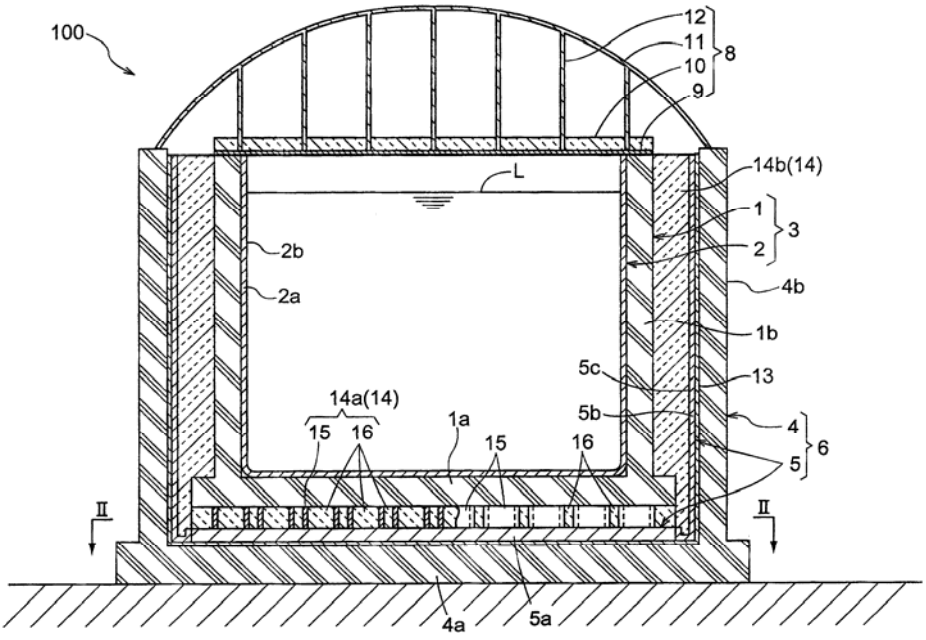

(11) **32545**
(21) 1-2012-02170
(51)[7] **E21B 21/00**, 37/00, 43/12, F04D 13/10, 17/12
(22) 23.12.2010
(43) 25.02.2013
(86) PCT/EP2010/070687 23.12.2010
(87) WO 2011/076935 30.06.2011
(30) 09180566.3 23.12.2009 EP
(71) WELLTEC A/S (DK)
Gydevang 25 DK-3450 Alleroed, Denmark
(72) HALLUNDBAEK, Joergen (DK), GRAABAEK, Peter (DK)
(74) Công ty TNHH Tầm nhìn và Liên danh (VISION & ASSOCIATES CO.LTD.)
(54) THIẾT BỊ LÒNG GIẾNG ĐỂ LÀM SẠCH GIẾNG KHOAN HOẶC ĐỂ DI CHUYỂN CHẤT LỎNG TRONG GIẾNG KHOAN

(57) Sáng chế đề cập đến thiết bị lòng giếng để làm sạch giếng khoan hoặc để di chuyển chất lỏng trong giếng khoan. Thiết bị bao gồm vỏ thiết bị, cửa vào khoang và cửa ra khoang, và vỏ thiết bị bao gồm bơm được bố trí trong vỏ bơm và bộ phận dẫn động được cấp điện bởi phương tiện dẫn điện để dẫn động bơm.

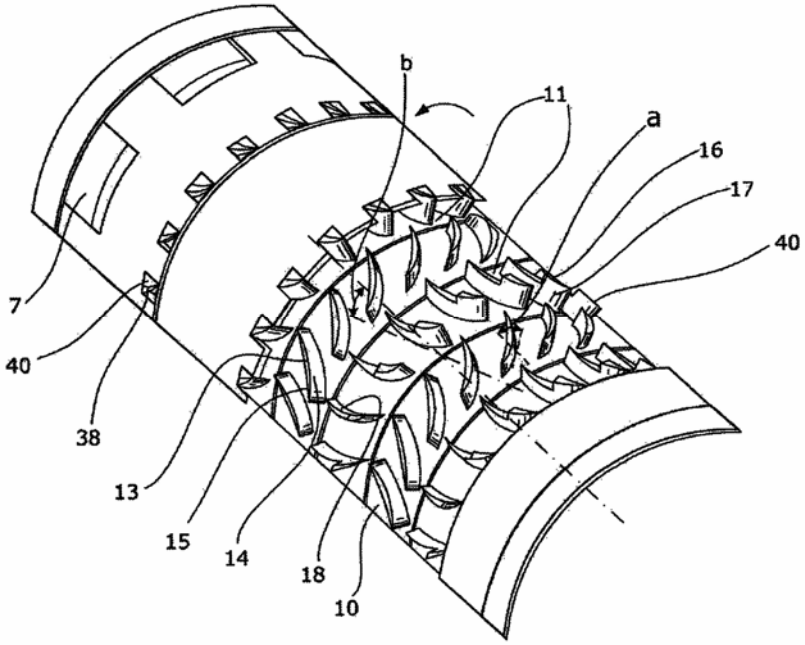

(11) **32546**
(21) 1-2012-02180 (51)[7] **A23L 1/236**
(22) 25.03.2011 (43) 25.02.2013
(86) PCT/KR2011/002072 25.03.2011 (87) WO 2011/119004 29.09.2011
(30) 10-2010-0027546 26.03.2010 KR
Ngày yêu cầu thẩm định nội dung: 24.07.2012
(71) CJ CHEILJEDANG CORP. (KR)
500 Namdaemunro 5-ga, Jung-gu, Seoul 100-749, Republic of Korea
(72) LEE, Kang Pyo (KR), SONG, Sang Hoon (KR), PARK, Seung Won (KR), KIM, Sung Bo (KR), HONG, Young Ho (KR), LEE, Joo Hang (KR), KIM, Taek Beom (KR), AN, Jun Gap (KR), KIM, Jung Hoon (KR)
(74) Công ty TNHH Sở hữu trí tuệ Thảo Thọ Quyến (INVENCO)
(54) QUY TRÌNH SẢN XUẤT TINH THỂ D-PSICOZA
(57) Sáng chế đề cập đến quy trình sản xuất các tinh thể D-psicoza từ dung dịch D-psicoza bằng cách sử dụng kỹ thuật quá bão hòa.

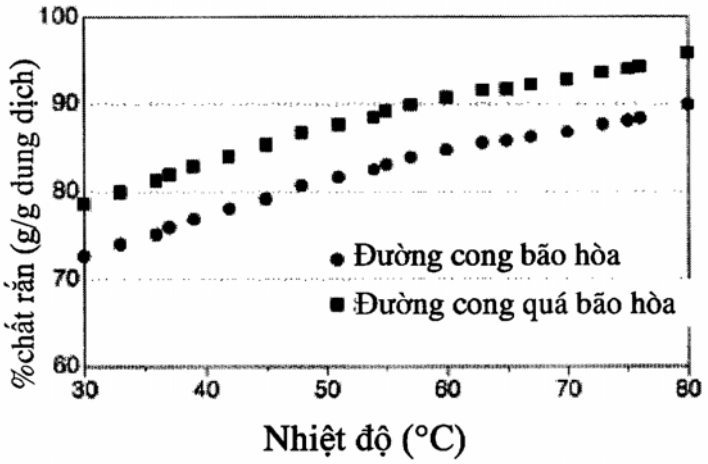

(11) **32547**
(21) 1-2012-02188 (51)[7] **G02B 07/04**
(22) 25.07.2012 (43) 25.02.2013
(30) 2011-174302 09.08.2011 JP
(71) SONY CORPORATION (JP)
1-7-1 Konan, Minato-ku, Tokyo 108-0075, Japan
(72) Kotaro ANDO (JP)
(74) Công ty TNHH một thành viên Sở hữu trí tuệ VCCI (VCCI-IP CO.,LTD)

(54) BỘ THU NHẬN HÌNH ẢNH VÀ THIẾT BỊ THU NHẬN HÌNH ẢNH

(57) Sáng chế đề xuất bộ thu nhận hình ảnh bao gồm phần tử thu nhận hình ảnh chuyển đổi hình ảnh quang học thành tín hiệu điện, phần tử quang học được bố trí ở phía vật cần chụp của phần tử thu nhận hình ảnh, thanh mỏng được gắn vào một cạnh của phần tử quang học, và bộ phận tạo rung được gắn vào thanh mỏng này.

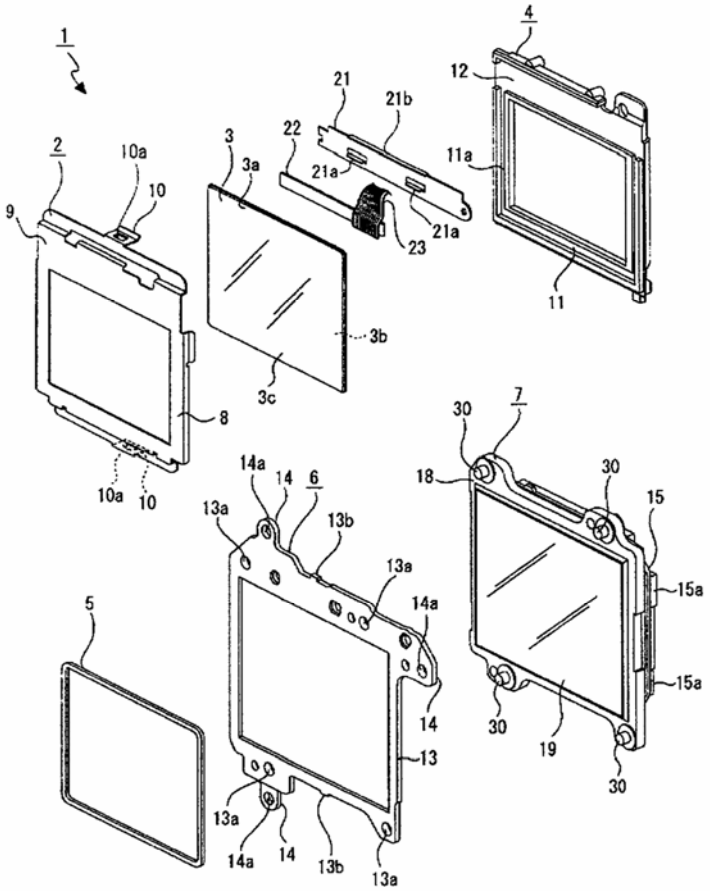

(11) **32548**
(21) 1-2012-02205 (51)[7] **A21D 2/00**, 6/00
(22) 25.07.2012 (43) 25.02.2013
(30) A1086/2011 25.07.2011 AT
Ngày yêu cầu thẩm định nội dung: 31.01.2013
(71) HAAS FOOD EQUIPMENT GMBH (AT)
Gerstlgasse 25, 1210 WIEN, AT
(72) Johannes Haas (AT), Fritz Obermaier (AT), Stefan Jiraschek (AT), Josef Haas (AT)
(74) Công ty Cổ phần Sở hữu công nghiệp INVESTIP (INVESTIP)
(54) BÁNH NƯỚNG RỖNG, PHƯƠNG PHÁP VÀ THIẾT BỊ SẢN XUẤT BÁNH NƯỚNG RỖNG NÀY

(57) Sáng chế đề cập đến bánh nướng rỗng, thiết bị và phương pháp sản xuất bánh nướng rỗng ít nhất một phần từ bánh dẹt phẳng để ăn, khi nóng có thể được tạo hình dạng và đồng thời và/hoặc sau đó được làm nguội và nhờ đó hoàn lại được độ cứng, trong đó bánh dẹt khi nóng được cấp vào hốc vuốt sâu, bị biến dạng do thiết bị tạo hình sơ bộ thành các vết gập và bị đẩy bởi chày vào hốc vuốt sâu để tạo hình dạng làm cho các vết gập của từng bánh dẹt nằm lên nhau theo nhiều lớp.

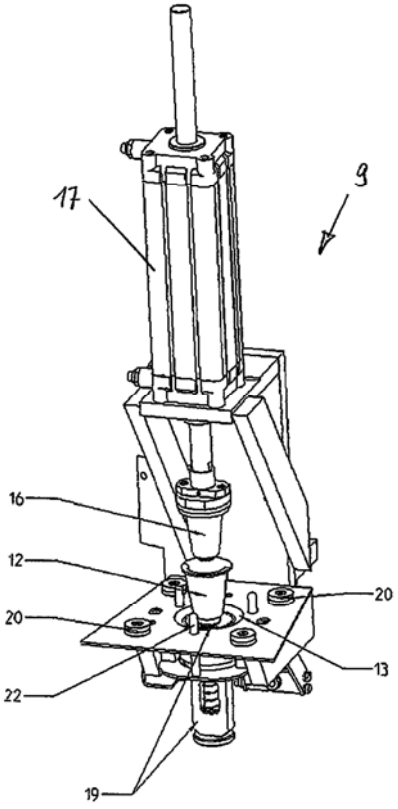

(11) **32549**
(21) 1-2012-02208 (51)[7] **B01D 24/00**
(22) 02.08.2010 (43) 25.02.2013
(86) PCT/US2010/044103 02.08.2010 (87) WO/2011/084172 14.07.2011
(30) 61/293,509 08.01.2010 US
(71) PARKSON CORPORATION (US)
1401 West Cypress Creek Road Fort Lauderdale, FL 33309 (US)
(72) BOYD, Brett, H. (US), COOK, Russell, L. (US), STRENG, Adrian (US)
(74) Công ty Luật TNHH AMBYS Hà Nội (AMBYS HANOI)
(54) THIẾT BỊ ĐỂ XỬ LÝ CHẤT LỎNG CHỨA TẠP CHẤT
(57) Sáng chế đề cập tới thiết bị để xử lý chất lỏng chứa các tạp chất có thể gồm có: buồng lọc để thu nhận chất lỏng chứa tạp chất, buồng lọc chứa môi trường dạng hạt và được cấu hình để cho phép môi trường dạng hạt tương tác với chất lỏng chứa tạp chất, do đó loại bỏ tạp chất khỏi chất lỏng để tạo ra nước lọc; khu vực nước lọc lưu thông với buồng lọc để thu nhận nước lọc, khu vực nước lọc lưu thông với đầu ra thứ nhất cho dòng nước lọc đi ra; hệ thống cấp khí để phân phối khí tới môi trường dạng hạt trong buồng lọc để vận chuyển một phần môi trường dạng hạt vào bộ rửa môi trường dạng hạt; và khu vực chất thải lưu thông với bộ rửa môi trường dạng hạt để thu nhận hỗn hợp chất thải gồm chất lỏng và tạp chất từ bộ rửa môi trường dạng hạt. Khu vực chất thải có thể lưu thông với đầu ra thứ hai cho dòng đi ra của một phần hỗn hợp chất thải.

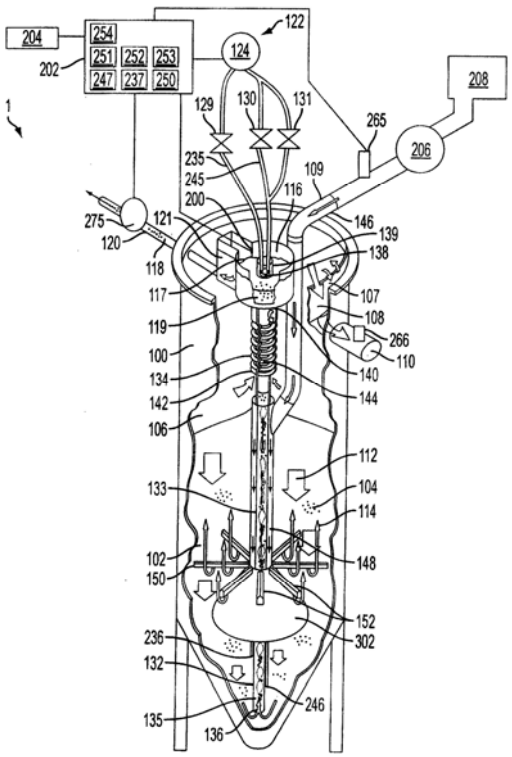

(11) **32550**
(21) 1-2012-02210 (51)[7] **C03C 3/085**
(22) 26.07.2012 (43) 25.02.2013
(30) 2011-166934 29.07.2011 JP
(71) ASAHI GLASS COMPANY, LIMITED (JP)
5-1, Marunouchi 1-chome, Chiyoda-ku, Tokyo 100-8405, Japan
(72) Jun Endo (JP), Tetsuya Nakashima (JP)
(74) Văn phòng luật sư Phạm và Liên danh (PHAM & ASSOCIATES)

(54) THỦY TINH DÙNG LÀM NỀN, NỀN THỦY TINH VÀ NỀN THỦY TINH ĐƯỢC GIA CƯỜNG BẰNG PHƯƠNG PHÁP HÓA HỌC

(57) Sáng chế đề cập đến thủy tinh có độ bền dùng làm nền thích hợp cho việc tăng mật độ để thu được mật độ ghi cao. Thủy tinh dùng làm nền này bao gồm các oxit có hàm lượng tính theo % mol như sau: SiO2 vol lượng nằm trong khoảng từ 66% đến 77%, Al_2O_3 với lượng nằm trong khoảng từ 7% đến 17%, B_2O_3 với lượng nằm trong khoảng từ 0% đến 7%, Li_2O với lượng nằm trong khoảng từ 0% đến 9%, Na_2O với lượng nằm trong khoảng từ 0% đến 8%, K_2O với lượng nằm trong khoảng từ 0% đến 3%, MgO với lượng nằm trong khoảng từ 0% đến 13%, CaO với lượng nằm trong khoảng từ 0% đến 6%, TiO_2 vol lượng nằm trong khoảng từ 0% đến 5% và ZrO_2 với lượng nằm trong khoảng từ 0% đến 5%, trong đó tổng hàm lượng của SiO_2, Al_2O_3 và B_2O_3 tức là $SiO_2+Al_2O_3+B_2O_3$ nằm trong khoảng từ 81% đến 92%, tổng hàm lượng của Li_2O, Na_2O và K_2O tức là $Li_2O+Na_2O+K_2O$ nằm trong khoảng từ 3% đến 9%, tổng hàm lượng của MgO và CaO tức là MgO+CaO nằm trong khoảng từ 4% đến 13%, tổng hàm lượng của Na_2O, K_2O và cao tức là Na_2O+K_2O+CaO nằm trong khoảng từ 0% đến 10%, và tổng hàm lượng của TiO_2 và ZrO_2 tức là TiO_2+ZrO_2 nằm trong khoảng từ 0% đến 5%.

(11) **32551**
(21) 1-2012-02211 (51)[7] **F16H 61/00**
(22) 26.07.2012 (43) 25.02.2013
(30) 100213803 27.07.2011 TW
(71) SANYANG INDUSTRY CO., LTD. (TW)
184 Keng Tzu Kou, Shang Keng Village, Hsin Fong Shiang, Hsinchu, Taiwan
(72) Chih-Wen YU (TW), Po-Chun LIU (TW)
(74) Công ty TNHH Sở hữu trí tuệ Thảo Thọ Quyến (INVENCO)
(54) BỘ LY HỢP MỘT CHIỀU VÀ ĐỘNG CƠ XE MÔTÔ CÓ TRANG BỊ BỘ LY HỢP MỘT CHIỀU NÀY

(57) Sáng chế đề cập tới bộ ly hợp một chiều và động cơ xe môtô có trang bị bộ ly hợp một chiều này. Bộ ly hợp một chiều theo sáng chế bao gồm khung giữ được tạo ra theo chu vi có ít nhất một hốc tiếp nhận lõm, ít nhất một chi tiết dẫn động được tiếp nhận tương ứng và có thể hoạt động trong ít nhất một hốc tiếp nhận, khung liên kết bao quanh chu vi của khung giữ, và chi tiết được tạo ứng suất trước hình khuyên được bố trí giữa khung giữ và khung liên kết. Hốc tiếp nhận có phần rộng và phần hẹp. Khi ít nhất một chi tiết dẫn động làm mất tác dụng lực định trước của chi tiết được tạo ứng suất trước hình khuyên và vì thế di chuyển tới phần hẹp, thì ít nhất một chi tiết dẫn động ép tỳ lên khung liên kết, trái lại, khi ít nhất một chi tiết dẫn động phải chịu lực định trước của chi tiết được tạo ứng suất trước hình khuyên và vì thế di chuyển tới phần rộng, thì ít nhất một chi tiết dẫn động rời khỏi khung liên kết. Nhờ đó, bộ ly hợp một chiều tạo ra hiệu quả ly hợp một chiều; và khi bộ ly hợp một chiều được áp dụng cho hệ thống khởi động động cơ, thậm chí nếu chuyển động quay ngược chiều của trục khuỷu xảy ra do trạng thái dừng của động cơ, thì hệ thống khởi động sẽ không bị dẫn động ngược chiều. Như vậy, tiếng ồn của động cơ và hư hại của các bộ phận có thể được ngăn chặn.

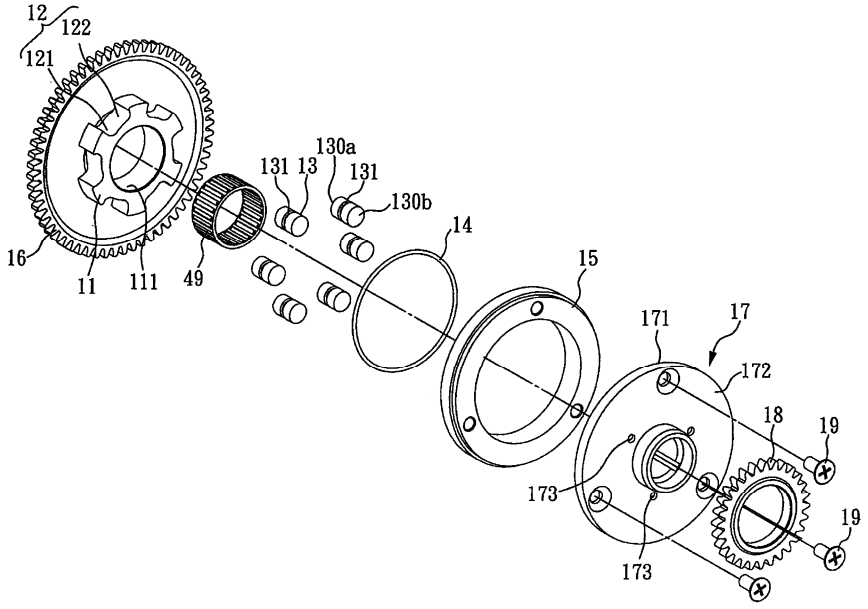

(11) **32552**
(21) 1-2012-02219 (51)[7] **C21B 13/00**, 11/00
(22) 19.08.2010 (43) 25.02.2013
(86) PCT/KR2010/005483 19.08.2010 (87) WO/2011/081276 07.07.2011
(30) 10-2009-0131399 28.12.2009 KR
(71) POSCO (KR)
1, Goedong-dong, Nam-ku, Pohang-shi, Kyungsangbuk-do, 790-300, Republic of Korea
(72) JUNG, Jong-hwun (KR), KIM, Ki-Hyun (KR), SHIN, Myoung-Kyun (KR), LEE, Si-Hyung (KR), KIM, Sung-Man (KR)
(74) Công ty TNHH Tầm nhìn và Liên danh (VISION & ASSOCIATES CO.LTD.)
(54) THIẾT BỊ SẢN XUẤT SẮT NÓNG CHẢY
(57) Sáng chế đề xuất thiết bị sản xuất sắt nóng chảy bao gồm: bộ nóng chảy-khí hóa để sản xuất sắt nóng chảy và sinh ra các khí thải; bộ phận refomling cacbon đioxit để biến đổi các khí thải và sinh ra hyđro và cacbon monoxit; và bộ phận khử quặng sắt để tiếp nhận hyđro và cacbon đioxit để khử quặng sắt.

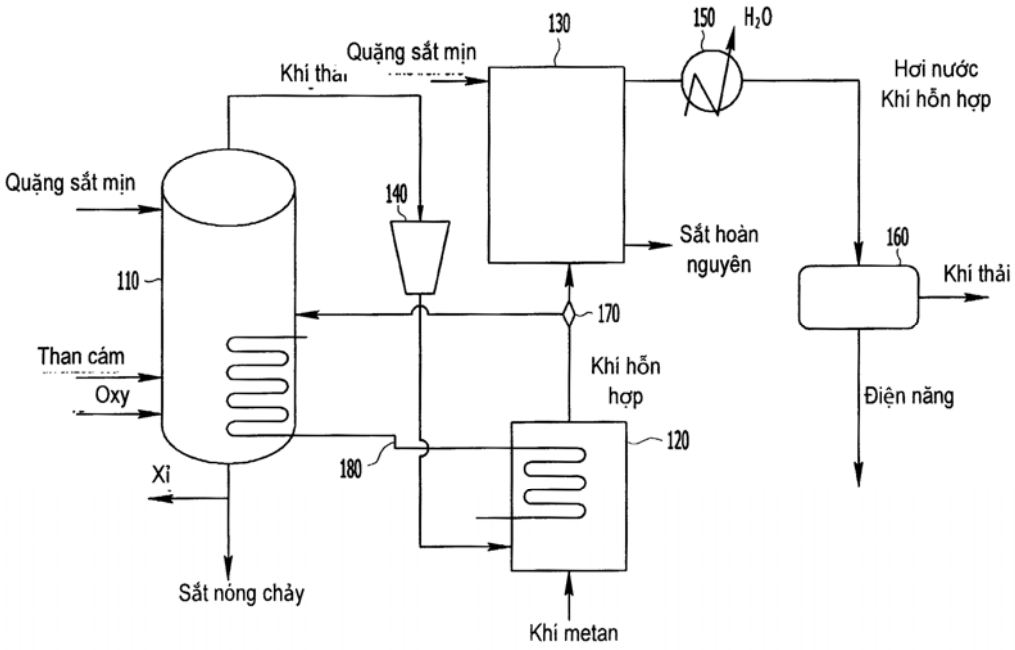

(11) **32553**
(21) 1-2012-02236
(51)[7] **C07D 233/64**, A61K 31/4164, 31/4178, 31/5377, A61P 7/02, 9/02, 9/04, 9/10, 11/00, 31/00, 43/00, C07D 403/06, 413/06
(22) 14.03.2011
(43) 25.02.2013
(86) PCT/JP2011/055953 14.03.2011
(87) WO2011/115064 22.09.2011
(30) 2010-062155 18.03.2010 JP
(71) DAIICHI SANKYO COMPANY, LIMITED (JP)
3-5-1, Nihonbashi Honcho, Chuo-ku, Tokyo 103-8426, Japan
(72) NAGATA, Tsutomu (JP), INOUE, Masahiro (JP), ASHIDA, Yuka (JP), NOGUCHI, Kengo (JP), ONO, Makoto (JP)
(74) Công ty TNHH một thành viên Sở hữu trí tuệ VCCI (VCCI-IP CO.,LTD)
(54) DẪN XUẤT IMIDAZOL ĐƯỢC THẾ BẰNG XYCLOALKYL VÀ DƯỢC PHẨM CHỨA NÓ

(57) Sáng chế đề cập đến hợp chất có công thức chung (I) :

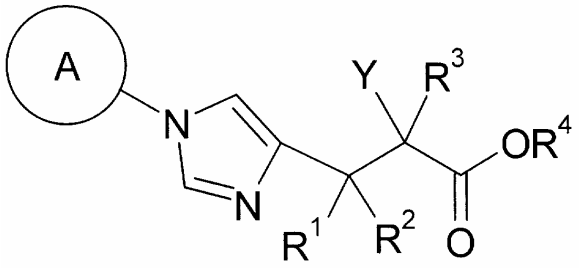

(I)

hoặc muối dược dụng của hợp chất này, trong đó A là nhóm C3-C12 xycloalkyl mà nhóm này có thể được thế bằng 1 đến 3 phần tử thế được lựa chọn từ nhóm flo nhóm hydroxy, nhóm C1-C6 alkyl; mỗi nhóm R^1, R^2, và R^3 độc lập là nguyên tử hydro, nhóm flo, hoặc nhóm C1-C6 alkyl; R^4 là nguyên tử hydro hoặc nhóm tiền dược chất; và Y là -CH2-CHR^5-CH2-NHR^6 (trong đó R^5 là nguyên tử hydro, nhóm C1-C6 alkyl, hoặc nhóm C1-C6 alkoxy, và R^6 là nguyên tử hydro hoặc nhóm tiền dược chất), hoặc tương tự có hoạt tính ức chế TAFIa hiệu quả và hữu dụng làm thuốc điều trị nhồi máu cơ tim, cơn đau thắt ngực, hội chứng mạch vành cấp, nhồi máu não, huyết khối tĩnh mạch sâu, nghẽn mạch phổi, và bệnh tương tự.

(11) **32554**
(21) 1-2012-02237
(51)[7] **B32B 21/08**, 38/14, B44C 5/04, E04C 2/24, E04F 15/02
(22) 22.12.2010
(43) 25.02.2013
(86) PCT/SE2010/051475 22.12.2010
(87) WO 2011/087424 21.07.2011
(30) 1050040-3 15.01.2010 SE
(71) CERALOC INNOVATION BELGIUM BVBA (BE)
IT Tower, Avenue Louise 480, BE-1050 Brussels, Belgium
(72) Goran ZIEGLER (SE), Kent LINDGREN (SE)
(74) Công ty TNHH Lê & Lê (LE & LE)
(54) VÁN XÂY DỰNG VÀ PHƯƠNG PHÁP SẢN XUẤT VÁN XÂY DỰNG DÙNG NHIỆT VÀ LỰC ÉP

(57) Sáng chế đề xuất ván xây dựng nền sợi gỗ có lớp bề mặt có các phần thấp hơn, các phần thấp hơn này có ít chất liên kết hơn so với các phần cao hơn. Sáng chế cũng đề xuất phương pháp sản xuất ván xây dựng có bề mặt kết cấu với kiểu dáng có sự biến đổi màu tương ứng với kết cấu thu được nhờ thay đổi sự phân bố áp lực tác động lên bề mặt.

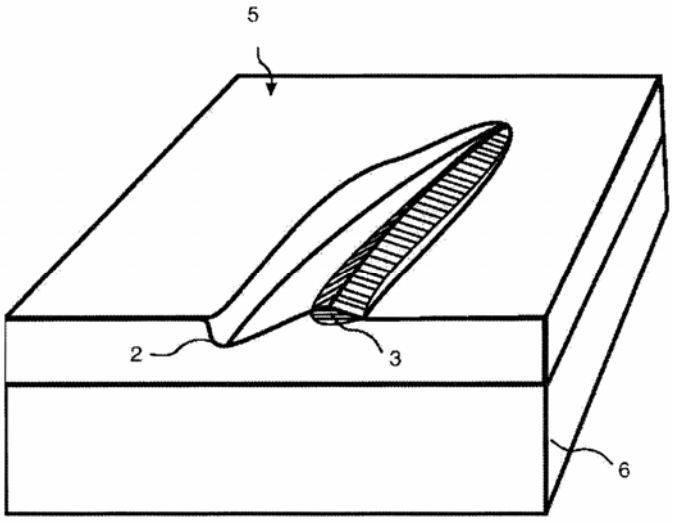

(11) **32555**
(21) 1-2012-02244 (51)[7] **B62J 39/00**
(22) 30.07.2012 (43) 25.02.2013
(30) 2011-167897 31.07.2011 JP
Ngày yêu cầu thẩm định nội dung: 30.07.2012
(71) HONDA MOTOR CO., LTD. (JP)
1-1, Minami-Aoyama 2-chome, Minato-ku, Tokyo, 107-8556 Japan
(72) Junichi SAKAMOTO (JP), Kanta YAMAMOTO (JP), Tatsuya MINAGAWA (JP)
(74) Văn phòng luật sư Phạm và Liên danh (PHAM & ASSOCIATES)
(54) XE CÓ SÀN ĐỂ CHÂN
(57) Sáng chế đề xuất xe có sàn để chân mà nếu bình phụ có lỗ cấp nước tạo ra ở phần trên của nó được cất giữ dưới sàn để chân, cần phải tạo nắp mới cho việc cấp nước ở sàn để chân và độ cứng vững và đặc tính hình dạng bên ngoài nhìn thấy của sàn để chân có thể bị giảm giá trị, khiến cho nắp như vậy là không cần thiết.
Bình phụ (21) sẽ được cất giữ dưới sàn để chân (3) được tạo ra ở phần trên của đầu trước của nó với lỗ cấp nước (45) mà nắp cấp nước (25) được lắp tháo được vào đó, và trục xoay (40) ở đầu sau của nó. Đầu trước được lắp cố định với khung phần sàn (31) bởi bu lông (22) và đầu sau được lắp xoay được bởi trục xoay (40). Bằng cách tháo bu lông (22) từ đáu trước và khiến bình phụ (21) được xoay quanh trục xoay (40) theo hướng chiều rộng xe để đưa nắp cấp nước (25) ra bên ngoài sàn để chân (3), việc cấp nước từ lỗ cấp nước (45) được cho phép. Do vậy, không cần thiết tạo mới nắp cho lỗ cấp nước (45) ở sàn để chân (3).

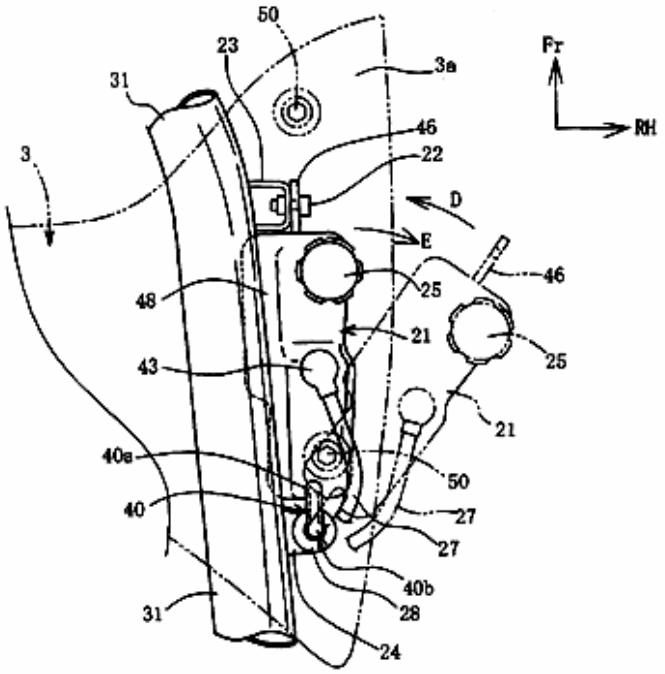

(11) **32556**
(21) 1-2012-02271
(22) 19.05.2011
(86) PCT/JP2011/061504 19.05.2011
(30) 2010-115208 19.05.2010 JP
(51)[7] **B21D 22/21**, 22/20, 22/26, 53/88
(43) 25.02.2013
(87) WO 2011/145679 24.11.2011
Ngày yêu cầu thẩm định nội dung: 31.07.2012
(71) NIPPON STEEL CORPORATION (JP)
6-1, Marunouchi 2-chome, Chiyoda-ku, Tokyo 100-8071 Japan
(72) TANAKA Yasuharu (JP), MIYAGI Takashi (JP), OGAWA Misao (JP), UCHIYAMA Shigeru (JP)
(74) Công ty TNHH một thành viên Sở hữu trí tuệ VCCI (VCCI-IP CO.,LTD)
(54) PHƯƠNG PHÁP DẬP TẠO HÌNH THÀNH PHẦN DẠNG CHỮ L
(57) Sáng chế đề xuất phương pháp dập tạo hình thành phần có dạng chữ L từ tấm phôi thép, thành phần dập này có phần tấm bên trên và phần vách thẳng, phần vách thẳng này được nối với phần tấm bên trên qua phần cong và thành phần dập này có phần mép trên phía đối diện với phần cong, phần tấm bên trên được bố trí phía ngoài của cung của phần vách thẳng, phương pháp tạo hình bao gồm các bước : đặt tấm phôi thép giữa khuôn và cả đệm và khuôn uốn; và tạo hình phần vách thẳng và phần mép trong khi ít nhất một đoạn tấm phôi thép trượt trên phần khuôn tương ứng với phần tấm bên trên, bước tạo hình phần vách thẳng và phần mép được thực hiện trong trạng thái trong đó đệm gần hoặc tiếp xúc với tấm phôi thép.

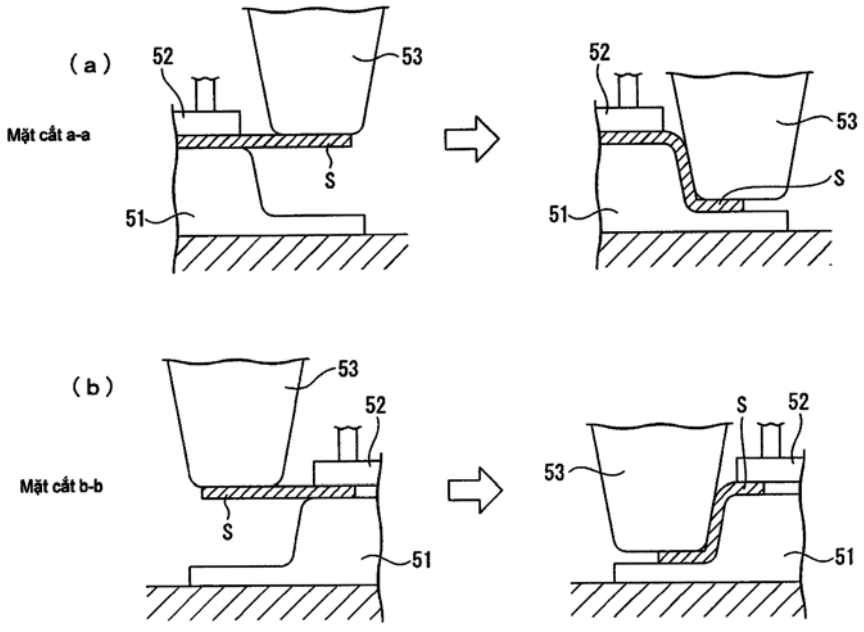

(11) **32557**
(21) 1-2012-02273 (51)[7] **E02D 37/00**, 5/58
(22) 31.07.2012 (43) 25.02.2013
(30) 100127381 02.08.2011 TW
Ngày yêu cầu thẩm định nội dung: 31.07.2012
(71) DEHAN INTELLECTUAL TECHNOLOGY CO., LTD. (TW)
3F., No. 217, Wanggong Rd., Linyuan Dist., Kaohsiung City 832, Taiwan
(72) Sheng-Nan LEE (TW)
(74) Công ty TNHH một thành viên Sở hữu trí tuệ VCCI (VCCI-IP CO.,LTD)
(54) CỌC DỰ ỨNG LỰC, PHƯƠNG PHÁP NỐI CỌC VÀ PHƯƠNG PHÁP GIA CÔNG ĐẦU CỌC

(57) Sáng chế đề cập đến cọc dự ứng lực (2) bao gồm thân cọc rỗng (21), và ít nhất một khối cốt (22), khối cốt này có các thanh kim loại thứ nhất và thứ hai (221, 222) giao nhau được bố trí bên trong và kéo dài qua không gian chứa (211) của thân cọc (21) và có các đầu đối diện được cố định vào thân cọc (21). Sáng chế cũng đề cập đến phương pháp nối cọc và phương pháp gia công đầu cọc.

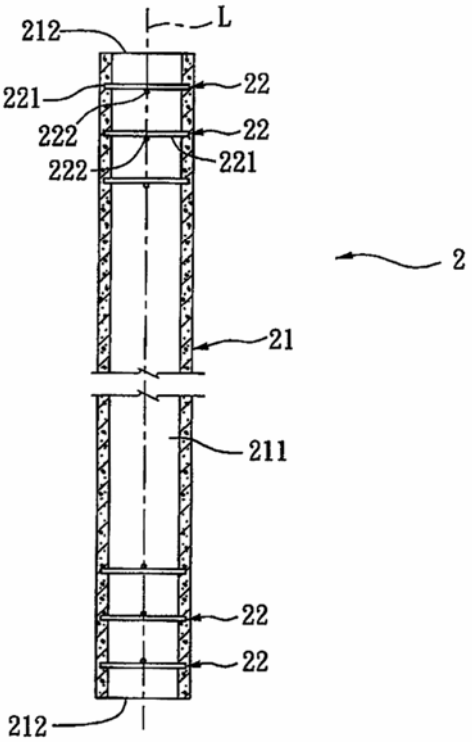

(11) **32558**
(21) 1-2012-02279 (51)[7] **H04N 7/18**, 5/225
(22) 11.10.2010 (43) 25.02.2013
(86) PCT/KR2010/006942 11.10.2010 (87) WO/2011/093574 04.08.2011
(30) 10-2010-0009028 01.02.2010 KR
Ngày yêu cầu thẩm định nội dung: 31.07.2012
(71) YOUNGKOOK ELECTRONICS, CO., LTD. (KR)
1432-10 Seocho-dong, Seocho-gu Seoul 137-070, Republic of Korea
(72) KIM, Bae Hoon (KR), LEE, Jee hwan (KR)
(74) Công ty TNHH Trường Xuân (AGELESS CO.,LTD.)
(54) THIẾT BỊ CAMERA GIÁM SÁT VÀ HỆ THỐNG GIÁM SÁT TỪ XA SỬ DỤNG THIẾT BỊ CAMERA NÀY

(57) Sáng chế đề cập đến thiết bị camera giám sát bao gồm camera giám sát khu vực rộng và camera giám sát tập trung như một khối thống nhất, trong đó thiết bị camera có thể dễ dàng theo dõi tình hình chung của khu vực rộng và tập trung giám sát và theo dõi khu vực cụ thể hoặc đối tượng mục tiêu, và vùng bóng tối không được tạo ra trong khu vực trực tiếp phía dưới thiết bị camera. Thiết bị camera theo sáng chế bao gồm khung chính, bộ camera thứ nhất và bộ camera thứ hai. Khung chính có bề mặt lắp đặt ống kính, là vị trí mà thường được hướng ra bên ngoài thấp hơn. Bộ camera thứ nhất được lắp đặt trong hộp vỏ chính, có ống kính góc rộng được bố trí trên bề mặt lắp đặt ống kính để hướng trực quang học ra bên ngoài phía dưới và cảm biến hình ảnh thứ nhất sẽ chuyển đổi ánh sáng đi vào thông qua ống kính góc rộng thành tín hiệu diện, và chụp hình ảnh của các khu vực lân cận bao gồm khu vực trực tiếp phía dưới thiết bị camera. Bộ camera thứ hai có cảm biến hình ảnh thứ hai và được lắp đặt sao cho có thể xoay ngang và dọc tương đối với khung chính. Tốt hơn là, khung chính bao gồm phần lồi đỡ nhô ra bên ngoài từ mặt ngoài và có bề mặt trước hướng ra bên ngoài phía dưới, và ống kính góc rộng có thể được gắn trên mặt phía trước của phần lồi đỡ.

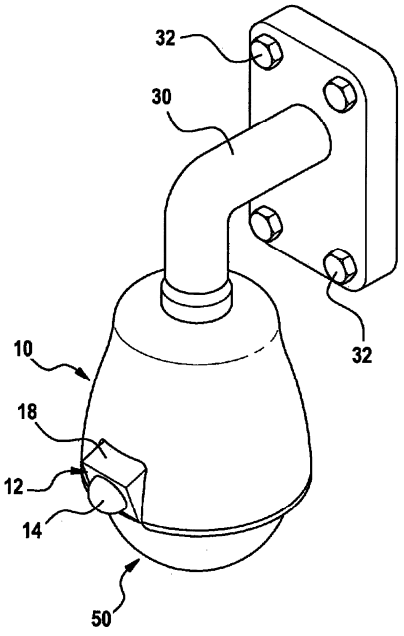

(11) **32559**
(21) 1-2012-02284 (51)[7] **G06F 3/00**
(22) 01.08.2012 (43) 25.02.2013
(30) 100128032 05.08.2011 TW
Ngày yêu cầu thẩm định nội dung: 05.02.2013
(71) FORTREND TAIWAN SCIENTIFIC CORP. (TW)
No. 20, Gong 4th Rd., Linkou District, New Taipei City 244, Taiwan
(72) Chih-Shun Chang (TW)
(74) Công ty TNHH một thành viên Sở hữu trí tuệ VCCI (VCCI-IP CO.,LTD)
(54) PANEN ĐIỀU KHIỂN CHẠM CÓ MẪU GIẢ
(57) Sáng chế đề cập đến kết cấu panen điều khiển chạm bao gồm tấm nền, các vùng dẫn trong suốt thứ nhất, các mẫu giả thứ nhất, lớp cách ly, các vùng dẫn trong suốt thứ hai, các mẫu giả thứ hai, và lớp phủ quang học. Các vùng dẫn trong suốt thứ nhất và các mẫu giả thứ nhất được bố trí trên tấm nền và được phủ bằng lớp cách ly. Các vùng dẫn trong suốt thứ hai và các mẫu giả thứ hai được bố trí trên lớp cách ly và được phủ bằng lớp phủ quang học. Các vùng dẫn trong suốt thứ nhất và thứ hai được sắp xếp lần lượt theo chiều thứ nhất và chiều thứ hai. Các mẫu giả thứ nhất và thứ hai được cân chỉnh lần lượt với các vùng dẫn trong suốt thứ hai và thứ nhất tương ứng. Sự chênh lệch màu không thể thấy được bằng mắt thường khi ánh sáng được phát lên phía trên từ đáy của tấm nền, nhờ đó nâng cao chất lượng ảnh hiển thị.

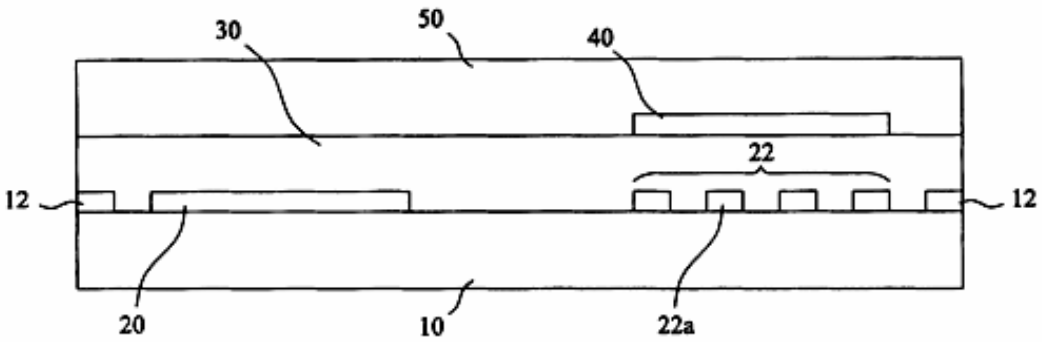

(11) **32560**
(21) 1-2012-02289 (51)[7] **A61K 38/17**, A61P 7/06, C12N 15/62
(62) 1-2009-01503
(22) 18.12.2007 (43) 25.02.2013
(86) PCT/US2007/025868 18.12.2007 (87) WO 2008/076437 26.06.2008
(30) US 60/875,682 18.12.2006 US
Ngày yêu cầu thẩm định nội dung: 01.08.2012
(71) ACCELERON PHARMA INC. (US)
128 Sidney Street, Cambridge, MA 02139, USA
(72) SHERMAN, Matthew, L. (US)
(74) Công ty TNHH Sở hữu trí tuệ WINCO (WINCO CO., LTD.)
(54) POLYPEPTIT ACTRII DÙNG ĐỂ LÀM TĂNG NỒNG ĐỘ HỒNG CẦU
(57) Sáng chế đề cập đến polypeptit ActRII dùng để làm tăng nồng độ hồng cầu và/hoặc hemoglobin ở động vật có xương sống, gồm có các loài gặm nhấm và linh trưởng, và đặc biệt là người.

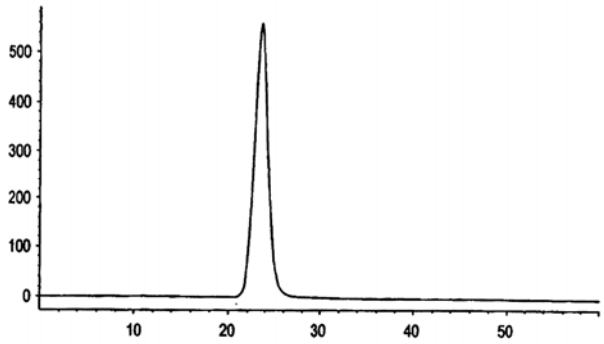

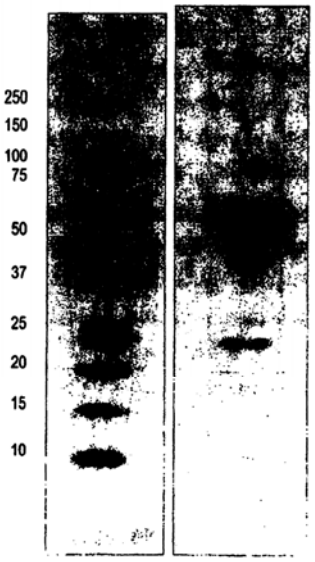

(11) **32561**
(21) 1-2012-02298 (51)[7] **F01N 3/28**
(22) 02.08.2012 (43) 25.02.2013
(30) 2011-174331 09.08.2011 JP
Ngày yêu cầu thẩm định nội dung: 02.08.2012
(71) SUZUKI MOTOR CORPORATION (JP)
300, Takatsuka-cho, Minami-ku, Hamamatsu-shi, Shizuoka 432-8611 Japan
(72) Yoshikatsu AKITA (JP), Tetsuji TAKEDA (JP)
(74) Công ty TNHH một thành viên Sở hữu trí tuệ VCCI (VCCI-IP CO.,LTD)
(54) ỐNG XẢ CỦA ĐỘNG CƠ ĐỐT TRONG
(57) Sáng chế đề cập đến ống xả của động cơ đốt trong, trong đó động cơ này có xi lanh được bố trí hầu như theo phương nằm ngang và nhô ra trên khung xe, khí thải được xả ra khỏi buồng đốt và đi qua ống xả lắp ở đầu xi lanh của động cơ; và chất xúc tác được bố trí nằm ở phần giữa của ống xả. Bộ phận giữ chất xúc tác giữ phần đầu của chất xúc tác và được tạo ra sao cho bộ phận giữ này nằm đối xứng qua mặt phẳng nằm ngang đi qua trục tâm (Z) của ống xả.

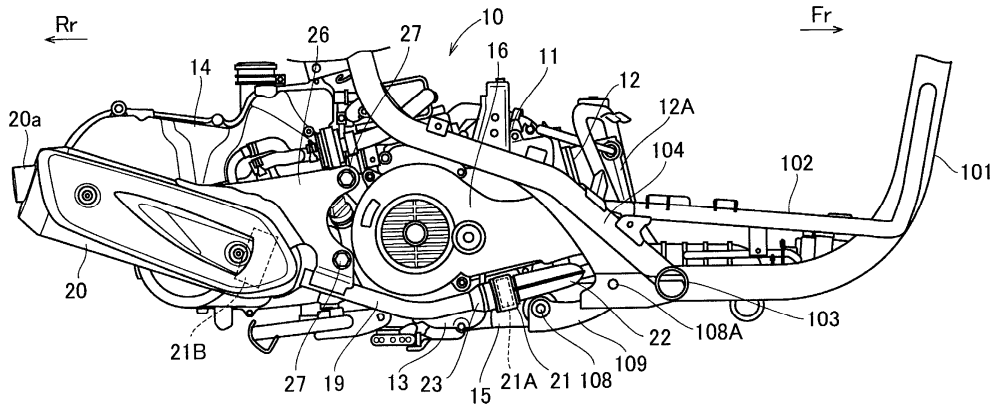

(11) **32562**
(21) 1-2012-02300
(51)[7] **A01M 1/10**, 1/20, 5/00, 7/00, 13/00, 17/00, 19/00, 25/00
(22) 28.01.2011
(43) 25.02.2013
(86) PCT/US2011/022978 28.01.2011
(87) WO2011/094581 04.08.2011
(30) 61/299,838 29.01.2010 US
(71) 1. NORTH CAROLINA STATE UNIVERSITY (US)
Campus Box 8210, Raleigh, NC 27695, United States of America
2. THE ADMINISTRATORS OF THE TULANE EDUCATIONAL FUND (US)
1430 Tulane Avenue TB-32, New Orleans, LA70112-2632, United States of America
(72) WESSON, Dawn (US), APPERSON, Charles (US), PONNUSAMY, Loganathan (IN), XU, Ning (CA), SCHAL, Coby (US), HOFFMANN, Christopher (US)
(74) Công ty TNHH Tầm nhìn và Liên danh (VISION & ASSOCIATES CO.LTD.)
(54) THIẾT BỊ BẪY MUỖI
(57) Thiết bị bẫy muỗi bao gồm đồ chứa có đầu hở và hợp phần được bố trí trong đồ chứa. Hợp phần bao gồm ít nhất một hoạt chất. Thiết bị bẫy muôi còn bao gồm vách bao nhô lên trên đầu hở của đồ chứa. Vách bao bao gồm miệng hở để tiếp cận vào bên trong của vách bao và đầu hở của đó chứa, và ít nhất một hoạt chất.

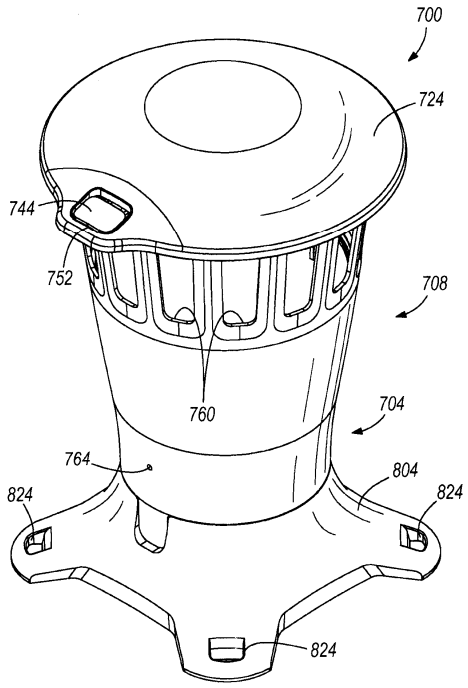

(11) **32563**
(21) 1-2012-02309 (51)[7] **B01D 9/04**
(22) 05.01.2011 (43) 25.02.2013
(86) PCT/US2011/020247 05.01.2011 (87) WO 2011/097043 11.08.2011
(30) 61/300,952 03.02.2010 US
61/425,558 21.12.2010 US
(71) EXXONMOBIL UPSTREAM RESEARCH COMPANY (US)
P.O. Box 2189 (CORP-URC-SW-359), Houston Texas, 77252-2189, United States of America
(72) KAMINSKY, Robert D. (US), MINTA, Moses (US)
(74) Công ty Luật TNHH AMBYS Hà Nội (AMBYS HANOI)
(54) HỆ THỐNG VÀ PHƯƠNG PHÁP LOẠI BỎ CÁC THÀNH PHẦN KHÍ CÓ THỂ HÓA RẮN RA KHỎI DÒNG KHÍ XỬ LÝ BẰNG CHẤT LỎNG LẠNH

(57) Hệ thống và phương pháp được mô tả để loại bỏ khí có thể hóa rắn ra khỏi dòng khí xử lý bằng cách cho tiếp xúc trực tiếp dòng khí xử lý với chất lỏng lạnh. Dòng khí xử lý trong quy trình bao gồm ít nhất khí mà được đóng băng bằng chất lỏng lạnh trong khi một hoặc nhiều khí khác trong dòng khí xử lý vẫn ở trạng thái khí. Dòng khí xử lý có thể bao gồm nước và sẽ có thành phần khác với chất lỏng lạnh. Sự tiếp xúc của chất lỏng lạnh với dòng khi xử lý có thể ở áp suất thấp hơn 1,38 MPa, và tùy ý thấp hơn 0,69 MPa, 0,34 MPa, hoặc thậm chí 0,21MPa, và khí được hóa rắn có thể được loại bỏ khỏi dây chuyền tiếp xúc dưới dạng huyền phù với chất lỏng lạnh.

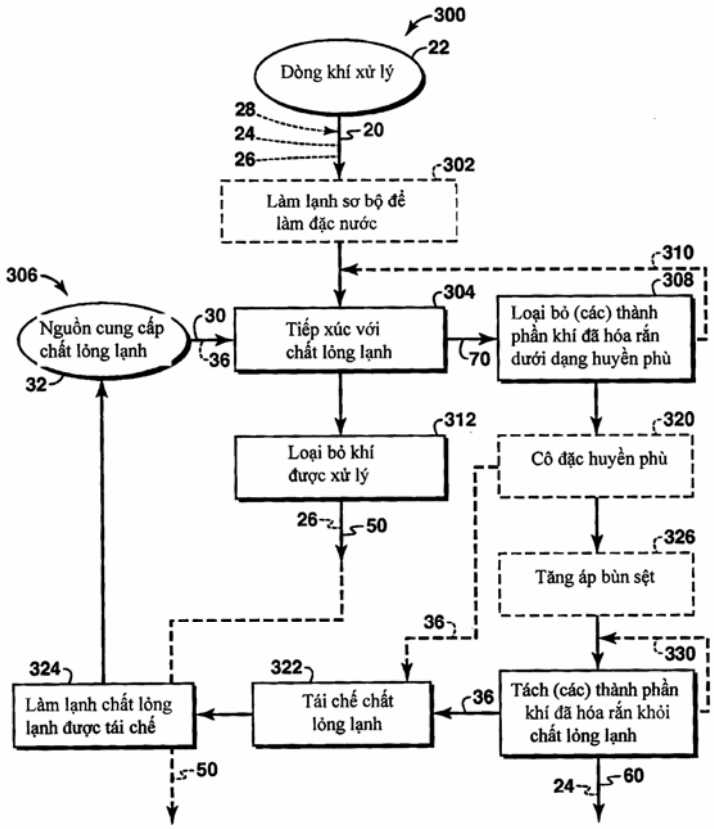

(11) **32564**
(21) 1-2012-02315 (51)[7] **C09C 1/48**, C01B 31/04
(22) 10.02.2011 (43) 25.02.2013
(86) PCT/US2011/024295 10.02.2011 (87) WO2011/103015 25.08.2011
(30) 61/306,092 19.02.2010 US
Ngày yêu cầu thẩm định nội dung: 21.01.2013
(71) CABOT CORPORATION (US)
Two Seaport Lane, Suite 1300 Boston, MA 02210, United States of America
(72) NESTER Serguei (US), RUMPF Frederick H. (US), KUTSOVSKY Yakov E. (RU), NATALIE Charles A. (US)
(74) Văn phòng luật sư Phạm và Liên danh (PHAM & ASSOCIATES)
(54) PHƯƠNG PHÁP SẢN XUẤT MUỘI THAN BẰNG CÁCH SỬ DỤNG NGUYÊN LIỆU ĐÃ ĐƯỢC GIA NHIỆT SƠ BỘ, MUỘI THAN VÀ THIẾT BỊ SẢN XUẤT MUỘI THAN

(57) Sáng chế đề cập đến phương pháp sản xuất muội than bằng cách sử dụng nguyên liệu đã được gia nhiệt sơ bộ ở nhiệt độ vượt quá khoảng 300^0C đồng thời khống chế đóng cáu. Ngoài ra, sáng chế còn đề cập đến muội than được sản xuất bằng phương pháp nêu trên và thiết bị sản xuất muội than.

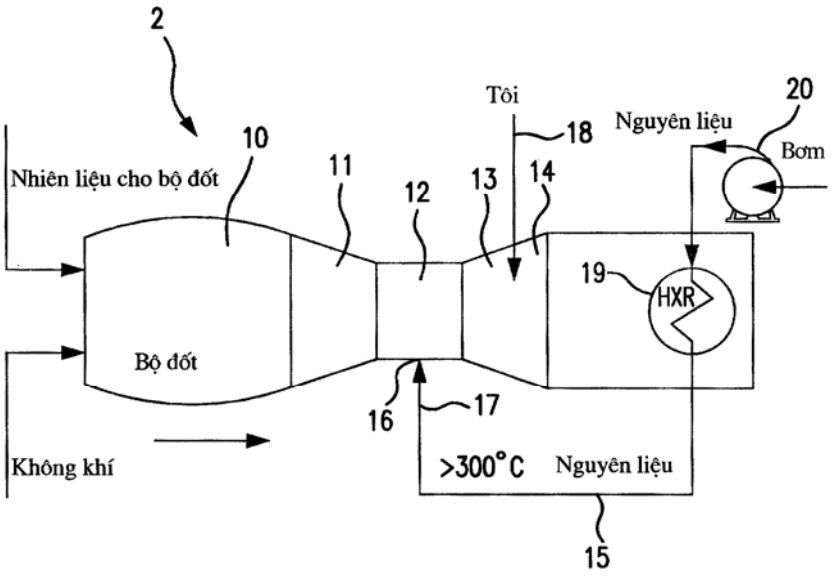

(11) **32565**
(21) 1-2012-02324 (51)[7] **A47L 13/00**
(22) 06.08.2012 (43) 25.02.2013
(30) 100128226 08.08.2011 TW
Ngày yêu cầu thẩm định nội dung: 25.09.2012
(71) 1. LIN, YEN-TANG (TW)
No. 58, Ln. 198,Baocheng Rd., Shalu Dist., Taichung City 433, TAIWAN
2. DYNA-MOP, INC. (TW)
4F-25, 239 Nanking E. Rd. Sec. 5, Taipei City 105, TAIWAN
(72) Lin, YI-PIN (TW)
(74) Công ty Hỗ trợ phát triển công nghệ (DETECH)
(54) CƠ CẤU TRUYỀN ĐỘNG XOẮN VÀ CÂY LAU SÀN CHUYỂN ĐỘNG XOẮN
(57) Sáng chế đề cập đến cây lau sàn chuyển động xoắn bao gồm một cơ cấu truyền động xoắn và một phần đầu cây lau sàn. Cơ cấu truyền động xoắn bao gồm một thanh phía trên, một ống bọc ngoài bao quanh trục được siết chặt trên thanh phía trên, một nút được siết chặt trong ống bọc ngoài, hai tấm cán mỏng được định vị trong thanh phía trên, một puli dẫn hướng, một thanh bên dưới bao quanh trục được chèn trong thanh phía trên, và một bộ phận bị dẫn được siết chặt trên một đầu phía đỉnh của thanh bên dưới. Puli dẫn hướng được đặt ở giữa hai tấm cán mỏng để có thể di chuyển theo hướng xoắn với thanh phía trên. Bộ phận bị dẫn được định dạng để được truyền động có chọn lọc bởi puli dẫn hướng để bộ phận bị dẫn cùng với thanh bên dưới có thể xoay với puli dẫn hướng.

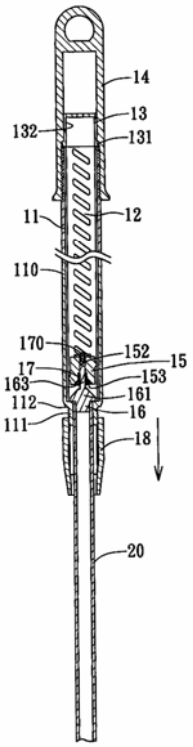

(11) **32566**
(21) 1-2012-02325 (51)[7] **A61K 38/17**, A61P 7/06, C12N 15/62
(62) 1-2009-01503
(22) 18.12.2007 (43) 25.02.2013
(86) PCT/US2007/025868 18.12.2007 (87) WO2008/076437 26.06.2008
(30) 60/875,682 18.12.2006 US
Ngày yêu cầu thẩm định nội dung: 06.08.2012
(71) ACCELERON PHARMA INC. (US)
128 Sidney Street, Cambridge, MA 02139, USA
(72) SHERMAN, Matthew, L. (US)
(74) Công ty TNHH Sở hữu trí tuệ WINCO (WINCO CO., LTD.)
(54) CHẤT ĐỐI KHÁNG QUÁ TRÌNH TRUYỀN TÍN HIỆU ACTIVIN-ACTRII
(57) Sáng chế đề cập đến chất đối kháng quá trình truyền tín hiệu activin-ActRII để làm tăng nồng độ hồng cầu và/hoặc hemoglobin ở động vật có xương sống, gồm có các loài gặm nhấm và linh trưởng, và đặc biệt là người.

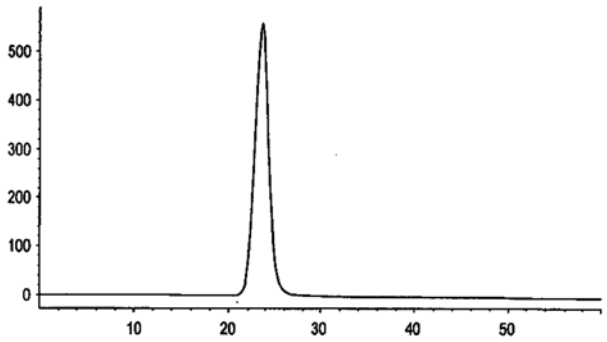

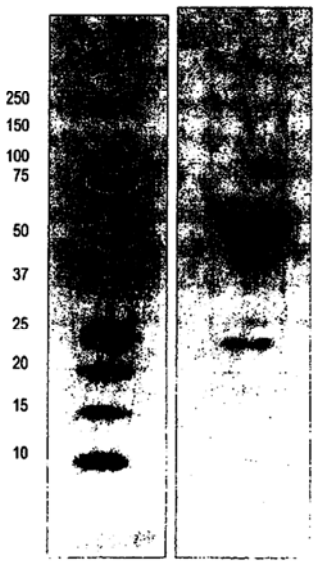

(11) **32567**
(21) 1-2012-02335 (51)[7] **C25C 3/08**
(22) 06.01.2011 (43) 25.02.2013
(86) PCT/CN2011/000028 06.01.2011 (87) WO/2011/082658 14.07.2011
(30) 201010300077.2 07.01.2010 CN
Ngày yêu cầu thẩm định nội dung: 13.08.2012
(71) CHINA ALUMINUM INTERNATIONAL ENGINEERING CORPORATION LIMITED (CN)
Building C, No. 99, Xingshikou Road, Haidian District, Beijing, 100093 P. R. China
(72) YANG, Yi (CN), ZHENG, Pu (CN), XI, Canming (CN)
(74) Công ty TNHH Sở hữu trí tuệ Thảo Thọ Quyến (INVENCO)
(54) CƠ CẤU CẢN TRÊN CATOT CÓ THỂ THAY THẾ ĐƯỢC CỦA BÌNH ĐIỆN PHÂN KHỬ NHÔM

(57) Sáng chế đề cập đến cơ cấu cản trên catot có thể thay thế được của bình điện phân khử nhôm mà bao gồm các khối cacbon catot (1) và các cơ cấu cản trên catot (2) được bố trí ở đáy của bình điện phân khử nhôm. Các cơ cấu cản trên catot (2) được bố trí trên bề mặt của các khối cacbon catot. Các cơ cấu cản trên catot (2) được tạo ra bởi mulit, spinen hoặc zirconit mà có tính chịu nhiệt cao, tính chống ăn mòn và có trọng lượng riêng cao. Các cơ cấu cản trên catot (2) có mặt cắt ngang dạng bán tròn, dạng cung hoặc dạng khí động học. Các cơ cấu cản trên catot có chiều cao nằm trong khoảng từ 50 đến 150mm và chiều rộng nằm trong khoảng từ 100 đến 300mm.

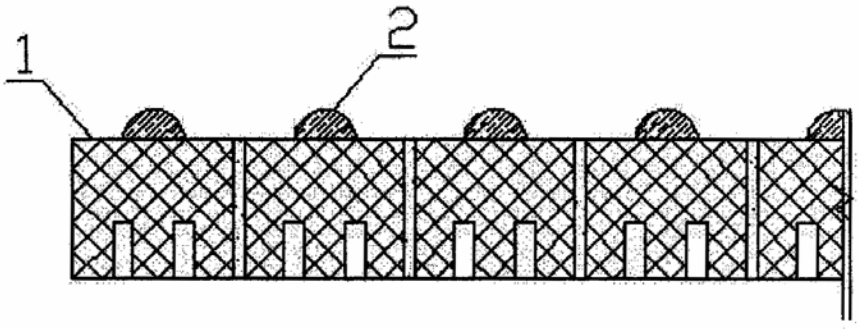

(11) **32568**
(21) 1-2012-02336 (51)[7] **C25C 3/08**
(22) 06.01.2011 (43) 25.02.2013
(86) PCT/CN2011/000027 06.01.2011 (87) WO/2011/082657 14.07.2011
(30) 201010300091.2 07.01.2010 CN
Ngày yêu cầu thẩm định nội dung: 13.08.2012
(71) CHINA ALUMINUM INTERNATIONAL ENGINEERING CORPORATION LIMITED (CN)
Building C, No.99, Xingshikou Road, Haidian District, Beijing, 100093 P. R. China
(72) BAO, Chongai (CN), ZHENG, Pu (CN), XI, Canming (CN), CAO, Bin (CN), YANG, Yi (CN), HUANG, Jun (CN), YANG, Tao (CN), YANG, Zhaohong (CN)
(74) Công ty TNHH Sở hữu trí tuệ Thảo Thọ Quyến (INVENCO)
(54) KẾT CẤU ĐÁY CỦA BÌNH ĐIỆN PHÂN KHỬ
(57) Sáng chế đề cập đến kết cấu đáy của bình điện phân khử mà bao gồm bình điện phân khử (1) và thanh góp catot (2), trong đó đáy của bình điện phân khử (1) được bố trí với các khối cacbon catot dạng cột (3) vuông góc với đáy của bình diện phân khử (1), và đầu dưới của khối cacbon catot dạng cột (3) được liên kết với thanh góp catot (2). Bằng cách luồn các khối cacbon catot dạng cột vuông góc với đáy của bình điện phân khử và liên kết đầu dưới của khối cacbon catot dạng cột với thanh góp catot, giải pháp theo sáng chế khử dòng điện theo phương nằm ngang trong nhôm nóng chảy, do đó làm giảm khoảng cách cực giữa catot và anot và làm giảm điện áp bình để đạt được mục đích giảm mức tiêu thụ điện.

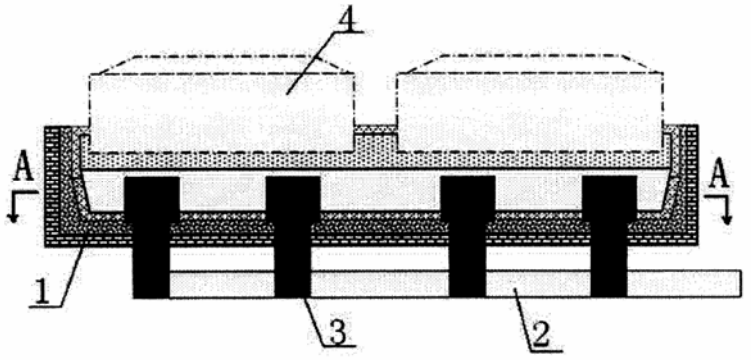

(11) **32569**

(21) 1-2012-02342 (51)[7] **A01N 43/90**
(22) 06.01.2011 (43) 25.02.2013
(86) PCT/US2011/020351 06.01.2011 (87) WO2011/085084 14.07.2011
(30) 61/293,014 07.01.2010 US

(71) DOW AGROSCIENCES LLC (US)
9330 Zionsville Road, Legal Department, Indianapolis, Indiana 46268, United States of America
(72) BREWSTER, William (US), KLITTICH, Carla (US), RIEDER, Brent (US), SIDDALL, Thomas (US), YAO, Chenglin (US)
(74) Văn phòng luật sư Phạm và Liên danh (PHAM & ASSOCIATES)

(54) HỢP CHẤT THIAZOLO[5,4-D]PYRIMIĐIN, CHẾ PHẨM CHỨA NÓ VÀ PHƯƠNG PHÁP PHÒNG TRỪ LOÀI GÂY HẠI

(57) Sáng chế đề cập đến các hợp chất thiazolo[5,4-d]pyrimiđin. Các hợp chất này được sử dụng làm sản phẩm nông hoá và các sản phẩm chăm sóc và bảo vệ sức khoẻ cho động vật.

(11) **32570**
(21) 1-2012-02345 (51)[7] **E04B 5/43**, E04C 5/06
(22) 08.02.2011 (43) 25.02.2013
(86) PCT/KR2011/000810 08.02.2011 (87) WO 2011/099742 18.08.2011
(30) 10-2010-0012360 10.02.2010 KR
Ngày yêu cầu thẩm định nội dung: 08.08.2012
(71) OCTAGON ENGINEERING CO., LTD. (KR)
8-16, Seupji-gil, Deoksan - myeon, Jincheon - gun, Chungcheongbuk - do, 365-842, Republic of Korea
(72) LYU, Seung II (KR)
(74) Công ty TNHH Sở hữu trí tuệ PADEMARK (PADEMARK CO.,LTD.)
(54) THÂN GIA CƯỜNG CHỐNG LỰC CẮT XOẮN VÀ KẾT CẤU BỐ TRÍ THANH GIA CƯỜNG CHO SÀN SỬ DỤNG THÂN GIA CƯỜNG NÀY

(57) Sáng chế đề cập đến việc gia cường chống các lực cắt của phần nối cột và sàn trong kết cấu tấm phẳng, và cụ thể hơn, đến thân gia cường chống lực cắt có thể tối đa hóa tác dụng gia cường chống lực cắt bằng một số lượng tối thiểu các thanh gia cường và kết cấu bố trí thanh gia cường cho sàn sử dụng thân này. Thân gia cường chống lực cắt xoắn theo sáng chế bao gồm: đai xoắn uốn xoắn dọc theo chiều dài của nó và có hình dạng xoắn elip thuôn trong đó chiều cao của đai xoắn lớn hơn chiều rộng của đai xoắn và đai xoắn vẽ thành cung tròn theo chiều rộng của nó; thanh trên được bố trí nội tiếp theo điểm cao nhất bên trên của đai xoắn hoặc ở phần trên của một mặt bên của đai xoắn dọc theo chiều dài của đai xoắn cần được liên kết; và thanh đáy được bố trí nội tiếp theo điểm thấp nhất bên dưới của đai xoắn hoặc ở phần dưới của mặt bên đối diện của đai xoắn đọc theo chiều dài của đai xoắn cần được liên kết. Trong kết cấu bố trí sàn theo sáng chế, thân gia cường chống lực cắt xoắn được bố trí giữa các thanh gia cường trên và dưới cho sàn xung quanh cột.

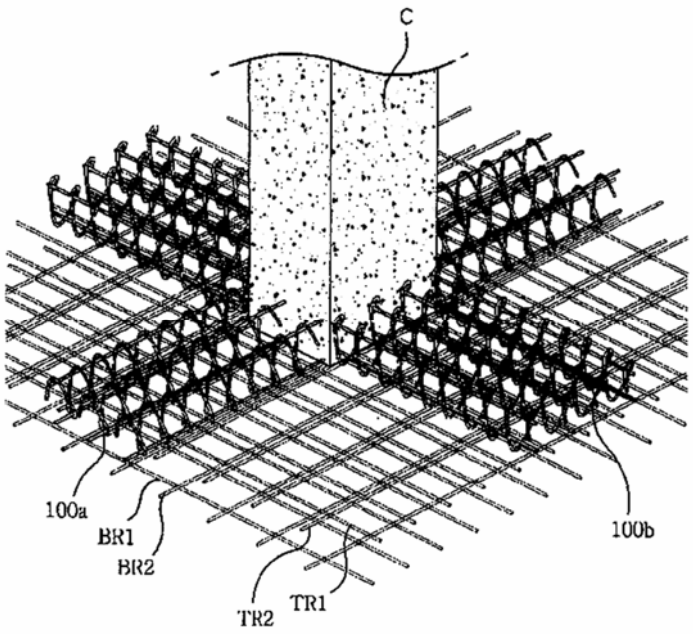

(11) **32571**
(21) 1-2012-02353 (51)[7] **B65H 5/06**, 3/06
(22) 08.08.2012 (43) 25.02.2013
(30) 2011-176662 12.08.2011 JP
(71) SUMITOMO RUBBER INDUSTRIES, LTD. (JP)
6-9, Wakinohama-cho 3-chome, Chuo-ku, Kobe-shi, Hyogo 651-0072, Japan
(72) Yusuke TANIO (JP), Yasuchika ITO (JP), Hirokazu NISHIMORI (JP)
(74) Công ty TNHH Tầm nhìn và Liên danh (VISION & ASSOCIATES CO.LTD.)
(54) CON LĂN VẬN CHUYỂN TẤM
(57) Sáng chế đề xuất con lăn vận chuyển tấm về cơ bản không có các lỗi vận chuyển tấm và tiếng rít, và đảm bảo vận chuyển tấm phù hợp trong một khoảng thời gian dài mà không cần liên kết lớp trong với lớp ngoài bằng chất dính kết.

Con lăn vận chuyển tấm (1) bao gồm lớp trong hình ống (2), và lớp ngoài (5) được tạo ra trên chu vi ngoài của lớp trong (2) và xác định mặt chu vi ngoài (6) của con lăn vận chuyển tấm (1) để được đưa vào tiếp xúc với tờ giấy. Lớp trong (2) có nhiều chỗ trống (13) được tạo ra trong đó và không vươn tới mặt phân cách (7) giữa lớp trong (2) và lớp ngoài (5).

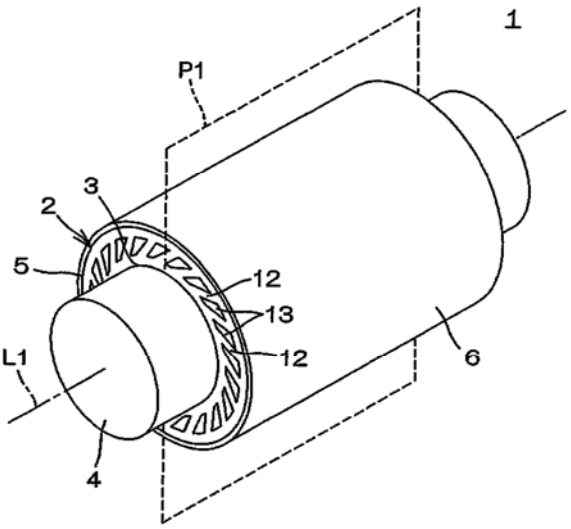

(11) **32572**
(21) 1-2012-02356 (51)[7] **B62J 11/10**
(22) 09.08.2012 (43) 25.02.2013
(30) 100129587 18.08.2011 TW
Ngày yêu cầu thẩm định nội dung: 09.08.2012
(71) KWANG YANG MOTOR CO., LTD. (TW)
No. 35, Wan Hsing Street, San Min District, Kaohsiung City, Taiwan
(72) YU, CHENG-WEN (TW), WU, WEN-YUNG (TW)
(74) Công ty TNHH Nghiên cứu và Tư vấn chuyển giao công nghệ và đầu tư (CONCETTI)
(54) NẮP CHE ĐẦU XE MÁY
(57) Sáng chế này đề cập đến một loại nắp che đầu xe máy bao gồm phần nắp che đầu trước, phần nắp che đầu trên, phần nắp che đầu dưới, phần nắp che đầu sau và tấm trang trí phần nắp che đầu sau; phần nắp che đầu trước bao gồm lỗ lắp đèn pha và bộ phận gài lắp phần nắp che đầu trên, phần nắp che đầu trước được gắn lắp vào phía trên phần nắp che đầu dưới; phần nắp che đầu trên được bố trí che bên trên bộ gài lắp trên của phần nắp che trước; phía trên phần nắp che dưới có bộ phận gắn lắp phần nắp che đầu trước có dạng lỗ, hai phía của bộ phận gắn lắp này có bố trí chi tiết đậy, bộ phận gắn lắp phần nắp che đầu trước đảm bảo việc gắn lắp phần nắp che đầu trước; phần nắp che đầu sau đảm bảo sự kết hợp của phần nắp che trước và phần nắp che đầu dưới với nhau; tấm trang trí phần nắp che đầu sau được bố trí phía trên phần nắp che đầu sau, do đó làm cho nắp che đầu xe máy được thu nhỏ lại, và dẫn tới chi phí bảo hành của nắp che đầu xe máy giảm xuống, và cải thiện mức độ tiện lợi khi thiết kế nắp che đầu xe máy.

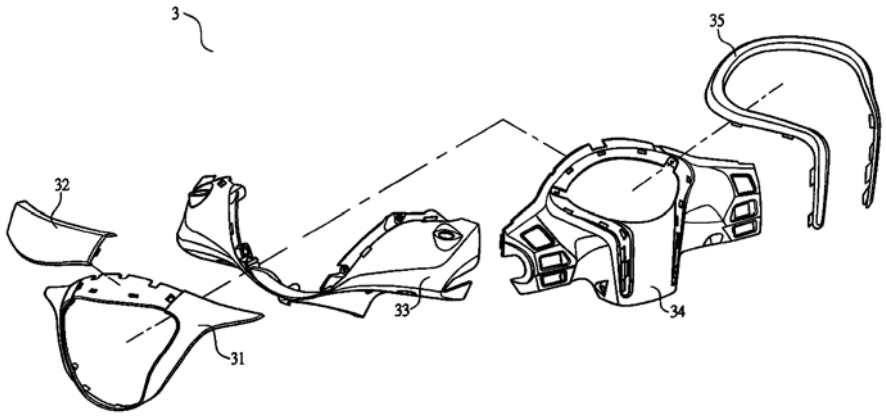

(11) **32573**
(21) 1-2012-02365 (51)[7] **A01G 23/10**, 23/12
(22) 06.10.2010 (43) 25.02.2013
(86) PCT/IB2010/002538 06.10.2010 (87) WO 2011/089467 28.07.2011
(30) 156/MUM/2010 20.01.2010 IN
(75) ZAKARIAHS, MATHEW (IN)
A-302 Evening Star, Raheja Vihar Complex, Chandivali, Mumbai - 400072, Maharashtra (IN)
(74) Công ty TNHH Ban Ca (BANCA)
(54) THIẾT BỊ CẠO MỦ CAO SU GẮN ĐỘNG CƠ
(57) Sáng chế đề cập đến thiết bị để cạo mủ cao su. Thiết bị cạo mủ cao su bao gồm thân rỗng, trục, động cơ, cặp đĩa lệch tâm và một số ổ trục. Trục được lắp trong thân rỗng và một đầu được gắn với động cơ. Động cơ được gắn với một đầu của thân rỗng và được lắp để quay trục bên trong thân rỗng. Thân rỗng có ít nhất một khe. Cặp đĩa lệch tâm được lắp có thể dịch chuyển trên trục và có đĩa lệch tâm thứ nhất và đĩa lệch tâm thứ hai. Đĩa lệch tâm thứ nhất có ít nhất một dao và đĩa lệch tâm thứ hai có ít nhất một công cụ đẩy ngắt quãng được gắn ở đó, sao cho dao và công cụ đẩy nhô ra khỏi khe được bố trí trên thân. Một số ổ trục được bố trí trên trục sao cho ổ trục cung cấp chuyển động tịnh tiến cho các đĩa lệch tâm khi trục bị quay bởi động cơ mà tạo nên hoạt động cắt.

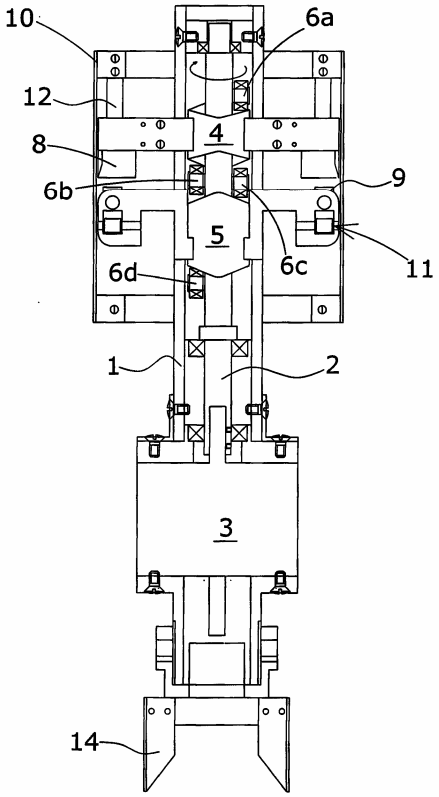

(11) **32574**
(21) 1-2012-02366 (51)[7] **B25C 5/00**
(22) 09.08.2012 (43) 25.02.2013
(30) 2011-176900 12.08.2011 JP
(71) MAX CO., LTD. (JP)
6-6, Nihonbashi Hakozaki-cho, Chuo-ku, Tokyo 103-8502, Japan
(72) Jyun MAEMORI (JP), Tomokazu NAGATA (JP)
(74) Công ty Cổ phần Sở hữu công nghiệp INVESTIP (INVESTIP)

(54) CƠ CẤU DẬP GHIM

(57) Sáng chế đề cập đến cơ cấu dập ghim (A) được tạo ra với hộp chứa (2A), thanh đẩy (3A, 3B) để ép các đinh ghim (10), lò xo đẩy (4) để thúc thanh đẩy (3A, 3B), cơ cấu dẫn động (6) để tách riêng các đinh ghim (10) trong hộp chứa lần lượt từng đinh ghim một và dẫn từng đinh ghim được tách riêng (10) này, tay cầm phía trên (7) mà cơ cấu dẫn động (6) được tạo ra và tay cầm phía dưới (8) mà cơ cấu bấm đinh móc để uốn cong hai chân (10b) của đinh ghim (10) đâm xuyên tệp giấy được tạo ra và trên đó hộp chứa (2A, 2B) và tay cầm phía trên (7) được đỡ quay.

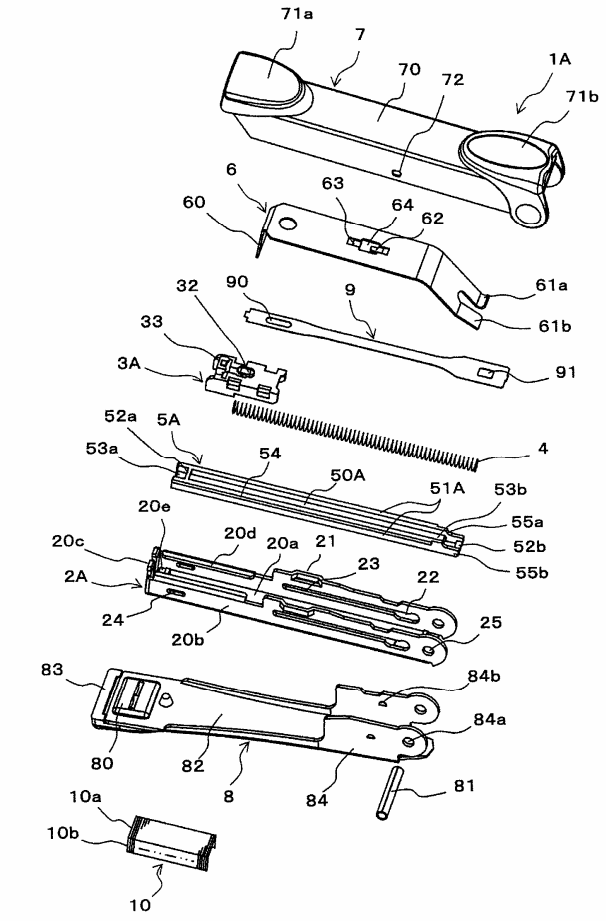

(11) **32575**
(21) 1-2012-02367 (51)[7] **B25C 5/00**
(22) 09.08.2012 (43) 25.02.2013
(30) 2011-176901 12.08.2011 JP
(71) MAX CO., LTD. (JP)
6-6, Nihonbashi Hakozaki-cho, Chuo-ku, Tokyo 103-8502, Japan
(72) Jyun MAEMORI (JP)
(74) Công ty Cổ phần Sở hữu công nghiệp INVESTIP (INVESTIP)

(54) CƠ CẤU DẬP GHIM

(57) Sáng chế đề cập đến cơ cấu dập ghim (1A, 1B) được tạo ra với hộp chứa (2A), thanh đẩy (3A, 3B) để ép các đinh ghim (10), lò xo đẩy (4) để ép thanh đẩy (3A, 3B), cơ cấu dẫn động (6) để tách các đinh ghim (10) trong hộp chứa thành từng cái một và để dẫn động đinh ghim được tách riêng (10), tay cầm phía trên (7) có cơ cấu dẫn động (6) được tạo ra và tay cầm phía dưới (8) có cơ cấu bấm đinh móc cho mỗi chân bị uốn cong (10b) của đinh ghim (10) khi đâm xuyên qua tệp giấy và trên đó hộp chứa (2A, 2B) cùng tay cầm phía trên (7) được đỡ theo cách quay được.

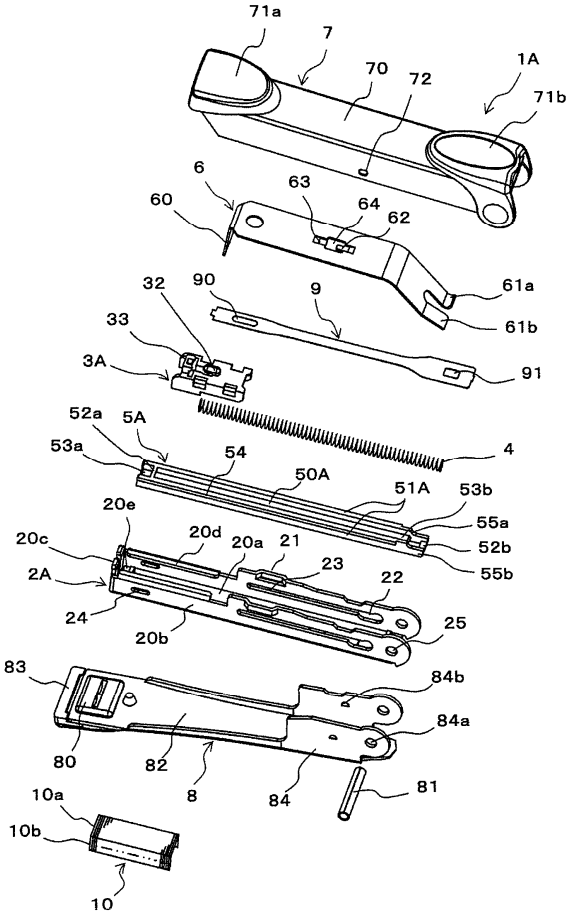

(11) **32576**
(21) 1-2012-02369 (51)[7] **C21B 13/00**
(22) 01.12.2010 (43) 25.02.2013
(86) PCT/EP2010/068615 01.12.2010 (87) WO/2011/085863 21.07.2011
(30) A49/2010 15.01.2010 AT
(71) SIEMENS VAI METALS TECHNOLOGIES GMBH (AT)
Turmstrasse 44, A-4031 Linz, Austria
(72) EDER, Thomas (AT), MILLNER, Robert (AT), PLAUL, Jan-Friedemann (DE), REIN, Norbert (AT), ZEHETBAUER, Karl (AT)
(74) Công ty TNHH Sở hữu trí tuệ Thảo Thọ Quyến (INVENCO)
(54) PHƯƠNG PHÁP ĐỂ LÀM GIÁN ĐOẠN QUY TRÌNH SẢN XUẤT GANG VÀ THIẾT BỊ ĐỂ SẢN XUẤT GANG

(57) Sáng chế đề cập đến phương pháp để làm gián đoạn quy trình sản xuất gang và thiết bị để sản xuất gang trong thiết bị nấu chảy 1, trong đó các nguyên liệu được khử ít nhất một phần trong ít nhất một thiết bị khử R1 bằng khí khử, và tuỳ ý ít nhất một phần nguyên liệu đã khử ít nhất một phần này được nấu chảy trong thiết bị nấu chảy 1 cung cấp than hoặc cốc và khí chứa oxy, khí khử được tạo ra đồng thời. Khí khử này hoặc khí khử được tạo ra bên ngoài được cấp đến thiết bị khử R1. Nếu quá trình sản xuất gang bị gián đoạn, ít nhất một thiết bị khử R1 được xả hết và nguyên liệu đã khử ít nhất một phần được đưa vào ít nhất một thùng 5 và được giữ trong môi trường khí bảo vệ không oxy hoá.

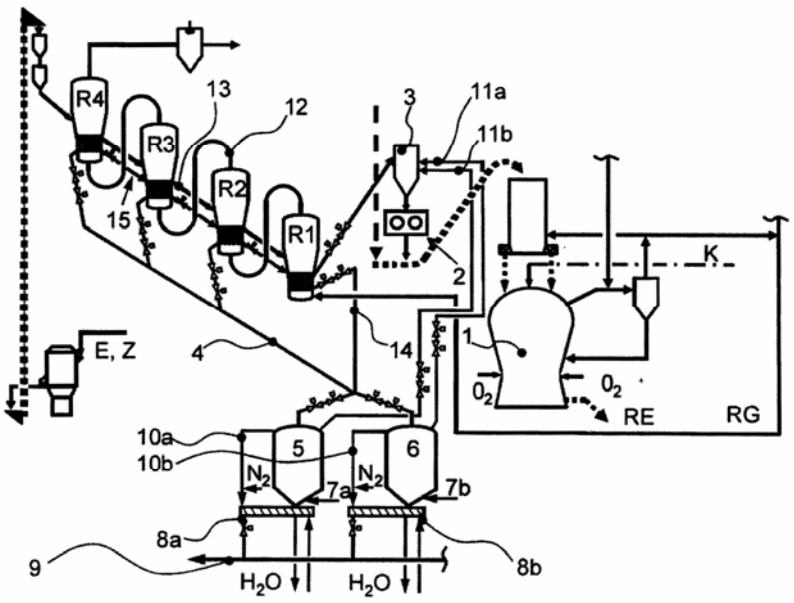

(11) **32577**
(21) 1-2012-02377
(51)[7] **A61K 36/233**, 36/718, 36/484, A61P 1/00
(22) 06.05.2011
(43) 25.02.2013
(86) PCT/KR2011/003397 06.05.2011
(87) WO2011/139118 10.11.2011
(30) 10-2010-0042585 06.05.2010 KR
Ngày yêu cầu thẩm định nội dung: 10.08.2012
(71) 1. CJ CHEILJEDANG CORPORATION (KR)
292, Ssangnim-dong, Jung-gu, Seoul 100-400, Republic of Korea
2. SCIGREEN (KR)
8-43, Kukje Electronics Center, 1445-3, Seocho-dong, Seocho-gu, Seoul 137-728, Republic of Korea
(72) KIM, Young Ryool (KR), CHO, Il Hwan (KR), SONG, Geun Seog (KR), MOON, Byoung Seok (KR), PARK, Chi Hye (KR), CHUNG, Young Mee (KR), KWON, Oh Eok (KR), CHO, Ye Kyung (KR)
(74) Văn phòng luật sư Phạm và Liên danh (PHAM & ASSOCIATES)
(54) DƯỢC PHẨM VÀ THỰC PHẨM CÓ CHỨC NĂNG TĂNG CƯỜNG SỨC KHỎE ĐỂ PHÒNG NGỪA, ĐIỀU TRỊ HOẶC LÀM THUYÊN GIẢM CHỨNG RỐI LOẠN NHU ĐỘNG DẠ DÀY-RUỘT

(57) Sáng chế đề cập đến dược phẩm để phòng ngừa hoặc điều trị rối loạn nhu động dạ dày-ruột và thực phẩm có chức năng tăng cường sức khoẻ để phòng ngừa hoặc cải thiện rối loạn nhu động dạ dày-ruột, chứa hỗn hợp gom hai hoặc nhiều dược liệu được chọn từ nhóm bao gồm Sài hổ, Hoàng liên và Cam thảo.

Dược phẩm theo sáng chế chứa hỗn hợp gồm hai hoặc nhiều dược liệu được chọn từ nhóm bao gồm Sài hổ, Hoàng liên và Cam thảo nhằm thúc đẩy đáng kể nhu động dạ dày-ruột, đặc biệt là tốc độ làm rỗng dạ dày và múc độ di chuyển trong dạ dày-ruột, nhờ đó được sử dụng để phòng ngừa, cải thiện hoặc điều trị các rối loạn nhu động dạ dày-ruột, đặc biệt là chứng khó tiêu liên quan tới tốc độ làm rỗng dạ dày hoặc mức độ di chuyển trong dạ dày-ruột. Ngoài ra, dược phẩm theo sáng chế còn chứa các chất tự nhiên, và do đó ít phải lo lắng và độc tính không mong muốn.

(11) **32578**
(21) 1-2012-02381
(51)[7] **A61K 31/165**, 47/26, 47/36, 9/00, 9/20, A61P 25/00, 25/20, 25/24
(22) 10.08.2012
(43) 25.02.2013
(30) 11/02500 10.08.2011 FR
Ngày yêu cầu thẩm định nội dung: 10.08.2012
(71) LES LABORATOIRES SERVIER (FR)
35, rue de Verdun, 92284 Suresnes Cedex, France
(72) Francois THARRAULT (FR), Cécile POIRIER (FR), Gilles FONKNECHTEN (FR), Jean-Manuel PEAN (FR)
(74) Công ty TNHH Lê & Lê (LE & LE)
(54) DƯỢC PHẨM DẠNG RẮN CHỨA AGOMELATIN DÙNG QUA ĐƯỜNG MIỆNG
(57) Sáng chế đề cập đến dược phẩm rắn dùng theo đường miệng chứa agomelatin nhằm mục đích tác dụng toàn thân.

(11) **32579**
(21) 1-2012-02385 (51)[7] **H04L 12/28**
(22) 10.08.2012 (43) 25.02.2013
(30) 2011-177802 16.08.2011 JP
Ngày yêu cầu thẩm định nội dung: 10.08.2012
(71) HITACHI, LTD. (JP)
6-6, Marunouchi 1-chome, Chiyoda-ku, Tokyo 100-8280, Japan
(72) Ryota YAMASAKI (JP), Tsutomu YAMADA (JP)
(74) Công ty TNHH một thành viên Sở hữu trí tuệ VCCI (VCCI-IP CO.,LTD)
(54) THIẾT BỊ TRUYỀN THÔNG VÔ TUYẾN VÀ HỆ THỐNG ĐIỀU KHIỂN TÀU HỎA SỬ DỤNG THIẾT BỊ NÀY

(57) Sáng chế đề cập đến cơ chế xuất ra thông tin để đánh giá liệu lỗi truyền thông được tạo ra có thể quy cho yếu tố bên ngoài chẳng hạn như tạp âm hoặc nhiễu hay không. Thiết bị truyền thông vô tuyến và hệ thống điều khiển tàu hỏa sử dụng thiết bị này, bao gồm bộ phận ghi dữ liệu, bộ phận này ghi tín hiệu vô tuyến, bộ phận xác định lỗi, bộ phận này xác định lỗi nhận của tín hiệu vô tuyến, bộ phận ghi thông tin lỗi, bộ phận này ghi thông tin lỗi bao gồm ít nhất là thời điểm truyền thông, và bộ phận xuất dữ liệu, bộ phận này xuất ra tín hiệu vô tuyến và thông tin lỗi, trong đó khi bộ phận xác định lỗi xác định việc thu tín hiệu vô tuyến là lỗi, bộ phận ghi dữ liệu ghi tín hiệu vô tuyến và bộ phận ghi thông tin lỗi ghi thông tin lỗi và bộ phận xuất dữ liệu xuất ra tín hiệu vô tuyến và thông tin lỗi.

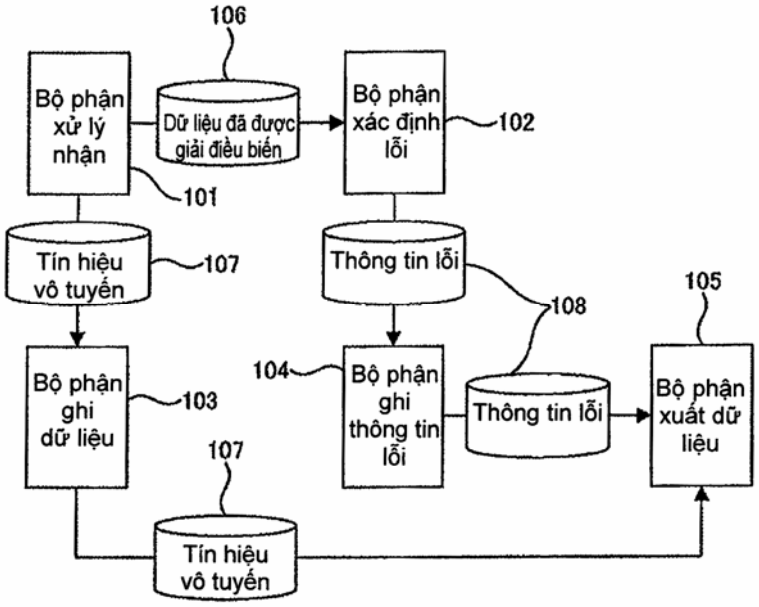

(11) **32580**
(21) 1-2012-02406 (51)[7] **C07K 16/04**, A61K 39/395
(22) 14.01.2011 (43) 25.02.2013
(86) PCT/NL2011/050025 14.01.2011 (87) WO 2011/087364 21.07.2011
(30) 2004099 15.01.2010 NL
(71) FRIESLAND BRANDS B.V. (NL)
Stationsplein 4, NL-3818 LE Amersfoort, The Netherlands
(72) VAN NEERVEN, Ruprecht Jules Joost (NL)
(74) Công ty TNHH một thành viên Sở hữu trí tuệ VCCI (VCCI-IP CO.,LTD)
(54) KHÁNG THỂ ĐẶC HIỆU KHÁNG NGUYÊN THU ĐƯỢC TỪ SỮA GÂY RA ĐÁP ỨNG MIỄN DỊCH THÍCH ỨNG VÀ CHẾ PHẨM DINH DƯỠNG DÀNH CHO TRẺ EM CHỨA KHÁNG THỂ NÀY

(57) Sáng chế đề cập đến các kháng thể. Cụ thể hơn sáng chế đề cập đến các kháng thể đặc hiệu kháng nguyên thu được từ sữa để tạo ra đáp ứng miễn dịch thích ứng và chế phẩm dinh dưỡng dành cho trẻ em chứa các kháng thể này.

(11) **32581**
(21) 1-2012-02416 (51)[7] **C09C 1/00**, C09D 7/12
(22) 25.01.2011 (43) 25.02.2013
(86) PCT/EP2011/050953 25.01.2011 (87) W02011/092152 04.08.2011
(30) 10151721.7 26.01.2010 EP
61/400,648 30.07.2010 US
(71) OMYA DEVELOPMENT AG (CH)
Baslerstrasse 42, CH-4665 Oftringen, Switzerland
(72) GANE Patrick A. C. (GB), GYSAU Detlef (CH), SAUNDERS George (US), MCJUNKINS Joseph (US)
(74) Văn phòng luật sư Phạm và Liên danh (PHAM & ASSOCIATES)
(54) CHẾ PHẨM TẠO LỚP PHỦ, QUY TRÌNH ĐIỀU CHẾ NÓ VÀ SƠN CHỨA NÓ
(57) Sáng chế đề cập đến chế phẩm tạo lớp phủ tạo ra độ bóng và độ mờ khi ứng dụng, có nồng độ thể tích chất màu nằm trong khoảng từ 5% lên đến nồng độ thể tích chất màu tới hạn và khác biệt ở chỗ, chế phẩm này chứa ít nhất một canxi cacbonat nghiền tự nhiên có đường kính trung bình khối nằm trong khoảng từ 0,05µm đến 0,3µm, và ít nhất một chất màu có chỉ số khúc xạ lớn hơn hoặc bằng 2,5.
Sáng chế cũng đề cập đến quy trình điều chế chế phẩm này và sơn chứa chế phẩm này.

(11) **32582**
(21) 1-2012-02428 (51)[7] **C10G 45/44**, 45/48, 45/50
(22) 06.12.2010 (43) 25.02.2013
(86) PCT/EP2010/007389 06.12.2010 (87) WO/2011/101010 25.08.2011
(30) 10001605.4 17.02.2010 EP
(71) KLAUS DAHLEKE KG (DE)
Am Sandtorkai 64, 20457 Hamburg, Germany
(72) HANSEN, Nils (DE)
(74) Công ty TNHH Sở hữu trí tuệ Thảo Thọ Quyến (INVENCO)
(54) DẦU CHẾ HÓA NAPHTENIC VÀ PHƯƠNG PHÁP SẢN XUẤT DẦU NÀY BẰNG CÁCH HYDRO HÓA

(57) Sáng chế đề cập đến phương pháp sản xuất dầu chế hoá naphtanic (7) có hàm lượng, được xác định theo phương pháp IP 346, của hydrocacbon naphtenic cao, từ 20 đến 60% trọng lượng, và hàm lượng của hợp chất thơm đa vòng thấp, nhỏ hơn 3%, bằng cách hydro hoá (6) sản phẩm chiết dầu chế hoá có hàm lượng của chất thơm đa vòng cao.

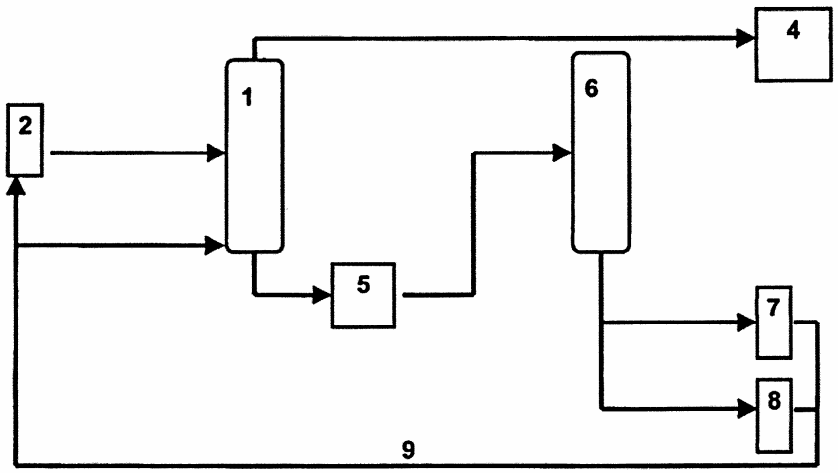

(11) **32583**
(21) 1-2012-02429 (51)[7] **F16H 37/00**
(22) 16.08.2012 (43) 25.02.2013
(30) 100129799 19.08.2011 TW
(71) Sanyang Industry Co., Ltd. (TW)
184 Keng Tzu Kou, Shang Keng Village, Hsin Fong Shiang, Hsinchu, Taiwan
(72) Kuo-Nan WU (TW)
(74) Công ty TNHH Sở hữu trí tuệ Thảo Thọ Quyến (INVENCO)

(54) THIẾT BỊ TRUYỀN ĐỘNG XE

(57) Sáng chế đề cập tới cụm thiết bị truyền động xe bao gồm khối xi lanh, hộp trục khuỷu được cố định trên khối xi lanh, hộp truyền động biến đổi vô cấp và hộp truyền động bánh răng cùng được lắp ráp được cố định vào bên ngoài hộp trục khuỷu. Cơ cấu truyền động biến đổi vô cấp được tiếp nhận trong hộp truyền động biến đổi vô cấp, được nối với trục khuỷu bên trong của hộp trục khuỷu, và với cơ cấu truyền động bánh răng bên trong của hộp truyền động bánh răng, để truyền lực tới bánh xe. Hộp truyền động bánh răng được bố trí quay được trên hộp truyền động biến đổi vô cấp để xác định một trục tâm quay, và trục tâm quay này song song với trục phát động. Nhờ đó, trạng thái lắc bên trong xe khi xe này di chuyển có thể được cải thiện đáng kể để kéo dài theo cách hữu hiệu các bộ phận của động cơ xe và cơ cấu truyền động biến đổi vô cấp.

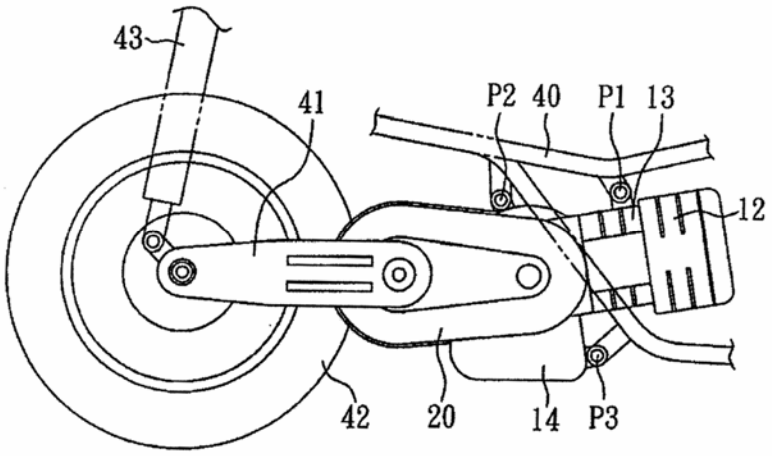

(11) **32584**
(21) 1-2012-02435 (51)[7] **E04B 5/32**
(22) 17.08.2012 (43) 25.02.2013
Ngày yêu cầu thẩm định nội dung: 17.08.2012
(75) NGUYỄN MẠNH HÙNG (VN)
Phòng 234 nhà N2, phường Nghĩa Tân, quận Cầu Giấy, thành phố Hà Nội
(54) KẾT CẤU SÀN BÊ TÔNG CỐT THÉP RỖNG ĐƯỢC TẠO BỞI CÁC HỘP RỖNG ĐẶT BÊN TRONG VÀ PHƯƠNG PHÁP PHÁP THI CÔNG KẾT CẤU NÀY

(57) Sáng chế đề cập đến kết cấu sàn bê tông cốt thép rỗng được tạo bởi các hộp rỗng đặt bên trong gồm thép dưới (3), thép trên (2) dạng ô lưới kẹp chặt các hộp rỗng (1) ở giữa. Hộp có mặt bên phần thân (1011) và (1012) phẳng, phần đầu gồm các mặt cong trơn đều (1021) và (1022), mặt cắt ngang qua hộp có hình chữ nhật hoặc hình vuông có vát các góc, đầu trên và đầu dưới của hộp (102) đặt lọt vào ô lưới (200) và (300) nên không bị xoay. Sườn bê tông (4) tạo bởi mặt bên các hộp thẳng theo cả hai phương, bê tông sàn (7) thông dụng.

Có ba phương pháp thi công : Phương pháp thứ nhất, các vật liệu gồm ván khuôn (80) thép dưới (3) các hộp rỗng (1) thép trên (2) được lắp đặt tuần tự tại chỗ. Phương pháp thứ hai, chế tạo trước cấu kiện (920) có ván khuôn đáy (80) trong nhà máy, các việc khác thi công tại công trường. Phương pháp thứ ba, chế tạo trước cấu kiện (940) có tấm bê tông mỏng (82) trong nhà máy, các việc khác thi công tại công trường.

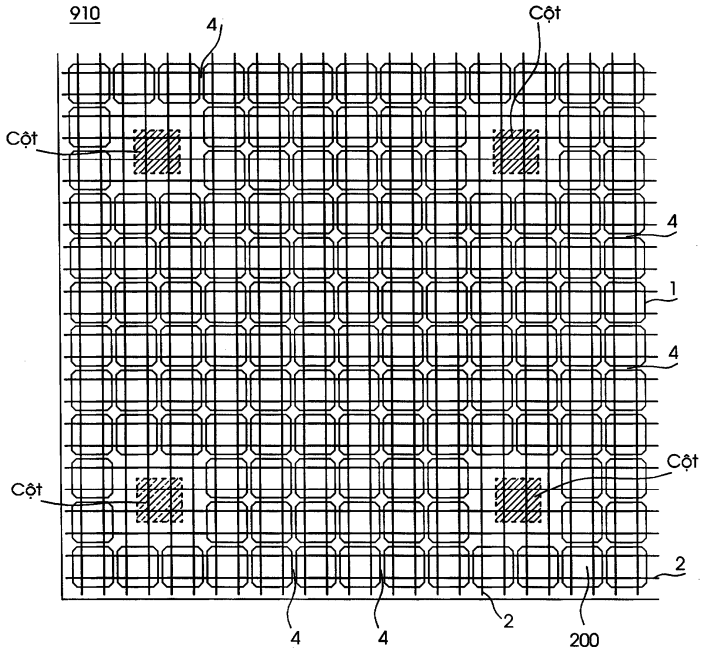

(11) **32585**
(21) 1-2012-02454 (51)[7] **G01V 3/00**, A41H 37/10
(22) 20.08.2012 (43) 25.02.2013
(30) 201110237873.0 18.08.2011 CN
Ngày yêu cầu thẩm định nội dung: 08.01.2013
(75) LEUNG, KWOK WAI (HK)
Flat/RM.A, Blk. 3, 24/F, Golden Dragon Industrial Centre, 172-180 Tai Lin Pai Road, Kwai Chung, N.T., Hong Kong
(74) Công ty TNHH Trường Xuân (AGELESS CO.,LTD.)
(54) THIẾT BỊ VÀ PHƯƠNG PHÁP ĐỂ PHÁT HIỆN ĐỘ LỆCH CỦA KHUY BẤM TRÊN MÁY DẬP KHUY BẤM

(57) Sáng chế đề cập đến phương pháp để phát hiện độ lệch của khuy bấm trên máy dập khuy bấm, bao gồm các bước : (1) lắp bộ phát hiện độ lệch trên máy dập khuy bấm; (2) lắp bộ cảm biến trên bàn kẹp khuôn dập của máy dập khuy bấm; (3) nối bộ phát hiện độ lệch với nguồn cấp chính; (4) truyền nguồn cấp chính cho bộ phát hiện độ lệch cho động cơ của máy dập khuy bấm; (5) khi xuất hiện độ lệch, đỉnh của răng cưa bị lệch tiếp xúc với cảm biến tương ứng; (6) cảm biến truyền thông báo độ lệch đến bộ phát hiện độ lệch; và (7) bộ phát hiện độ lệch ngắt nguồn cấp đến động cơ của máy dập khuy bấm. Theo phương pháp của sáng chế, độ lệch trong quá trình dập khuy bấm được phát hiện tự động; vị trí bị lệch được xác định chính xác theo thời gian thực, vì vậy người thợ có thể ngăn ngừa việc phân phối quần áo may sẵn với khuy bấm bị lệch mà chưa được phát hiện; hơn nữa người thợ có thể khắc phục lỗi và khôi phục lại quá trình sản xuất trong thời gian ngắn nhất.

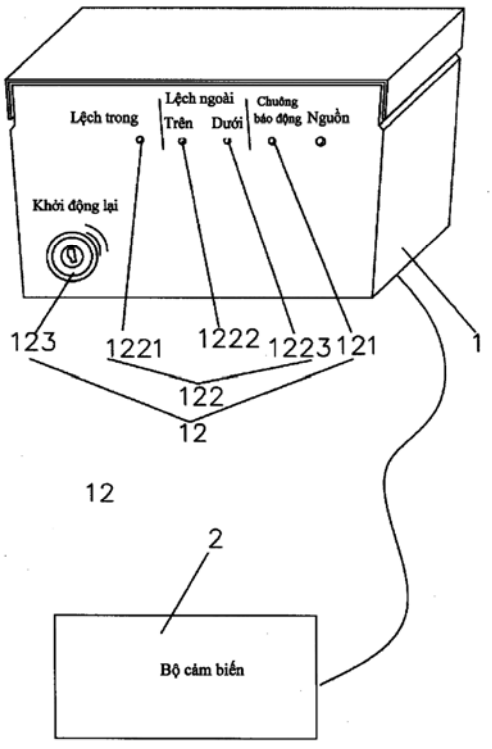

(11) **32586**
(21) 1-2012-02465 (51)[7] **G03G 15/08**, F16C 13/00
(22) 20.08.2012 (43) 25.02.2013
(30) 2011-180882 22.08.2011 JP
2011-258012 25.11.2011 JP
(71) SUMITOMO RUBBER INDUSTRIES, LTD. (JP)
6-9, Wakinohama-cho 3-chome, Chuo-ku, Kobe-shi, Hyogo 651-0072, Japan
(72) Kenichi KURODA (JP), Akihiko KAWATANI (JP), Yoshihisa MIZUMOTO (JP)
(74) Công ty TNHH Tầm nhìn và Liên danh (VISION & ASSOCIATES CO.LTD.)
(54) CON LĂN HIỆN ẢNH
(57) Sáng chế đề cập đến con lăn hiện ảnh để sử dụng trong thiết bị tạo ảnh chụp điện. Con lăn hiện ảnh bao gồm thân con lăn. Ít nhất bề mặt chu vi ngoài của thân con lăn được tạo ra từ hợp phần cao su chứa cao su cơ sở. Cao su cơ sở chứa cao su styren butađien với tỷ lệ không thấp hơn 10% khối lượng và không lớn hơn 70% khối lượng dựa vào tổng số lượng của cao su cơ sở. Bề mặt theo chu vi ngoài của thân cao su có độ nhám bề mặt Ra từ không thấp hơn 0,78μm và không lớn hơn 1,8μm.

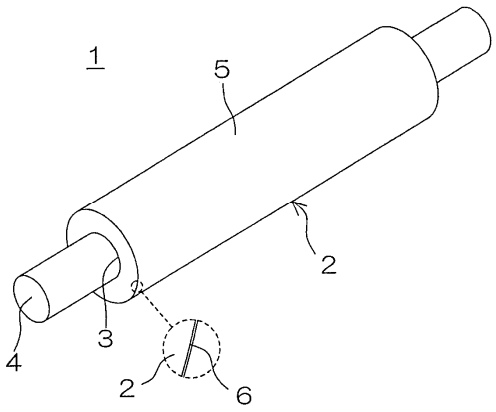

(11) **32587**
(21) 1-2012-02468 (51)[7] **F02N 3/04**
(22) 21.08.2012 (43) 25.02.2013
(30) JP2011-182422 24.08.2011 JP
Ngày yêu cầu thẩm định nội dung: 21.08.2012
(71) SUZUKI MOTOR CORPORATION (JP)
300, Takatsuka-Cho, Minami-Ku, Hamamatsu-Shi, Shizuoka-Ken 432-8611 Japan
(72) Nobuhito SASAHARA (JP), Junichi SEKIGUCHI (JP)
(74) Văn phòng luật sư Phạm và Liên danh (PHAM & ASSOCIATES)
(54) BỘ KHỞI ĐỘNG BẰNG CHÂN DÙNG CHO ĐỘNG CƠ XE
(57) Sáng chế đề cập đến xe, như xe máy, có bộ khởi động bằng chân cho động cơ, và bộ khởi động bằng chân này bao gồm: trục khởi động đỡ trên hộp truyền động của động cơ để quay được bởi hoạt động của bàn đạp khởi động gắn vào một đầu của trục khởi động này; bộ truyền động bánh răng gồm có các bánh răng, các bánh răng này chuyển động cùng với chuyển động quay của trục khởi động trong hộp truyền động; chi tiết đẩy được làm thích ứng để đẩy trục khởi động theo hướng cùng với bàn đạp khởi động quay trở về vị trí ban đầu; và chi tiết điều chỉnh có kết cấu để điều chỉnh chuyển động quay của trục khởi động theo chiều quay trở về khi bàn đạp khởi động nằm ở vị trí ban đầu. Chi tiết điều chỉnh được bố trí so với trục khởi động để chồng lên khoảng lắp đặt cho bộ truyền động bánh răng bảo đảm theo chiều dọc trục của trục khởi động trong hộp truyền động.

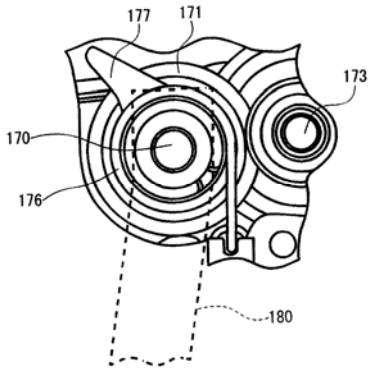

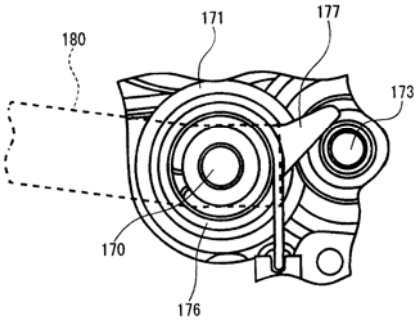

(11) **32588**
(21) 1-2012-02470 (51)[7] **E03D 11/02**, 11/08
(22) 21.08.2012 (43) 25.02.2013
(30) 2011-182898 24.08.2011 JP
2011-182900 24.08.2011 JP
(71) TOTO LTD. (JP)
1-1, Nakashima 2-chome, Kokurakita-ku, Kitakyushu-shi, Fukuoka 8028601 Japan
(72) Yu YAMASAKI (JP), Kenji WATANABE (JP), Masaaki INOUE (JP), Masahiro NAKAMURA (JP)
(74) Văn phòng luật sư Phạm và Liên danh (PHAM & ASSOCIATES)
(54) BỆ XÍ XẢ NƯỚC
(57) Sáng chế đề cập đến bệ xí xả nước để xả chất thải nhờ sử dụng nước xả cấp từ nguồn cấp nước xả. Bệ xí xả nước này bao gồm phần bồn gồm có bề mặt chứa chất thải dạng chậu, phần vành và phần giá đỡ; đường xả nước để xả chất thải; phần phun nước để phun nước xả lên trên phần giá đỡ của phần bồn để tạo ra dòng xoáy; và ống dẫn nước để cấp nước xả đến phần phun nước; trong đó phần bồn bao gồm vùng trước và vùng sau, và phần vành của phần bồn được tạo ra sao cho bán kính cong ở vùng trước bằng hoặc nhỏ hơn bán kính cong của vùng sau, và trong đó phần phun nước được tạo ra ở phía bên trái hoặc phía bên phải ở vùng trước của phần vành và phun nước xả về phía trước phần vành.

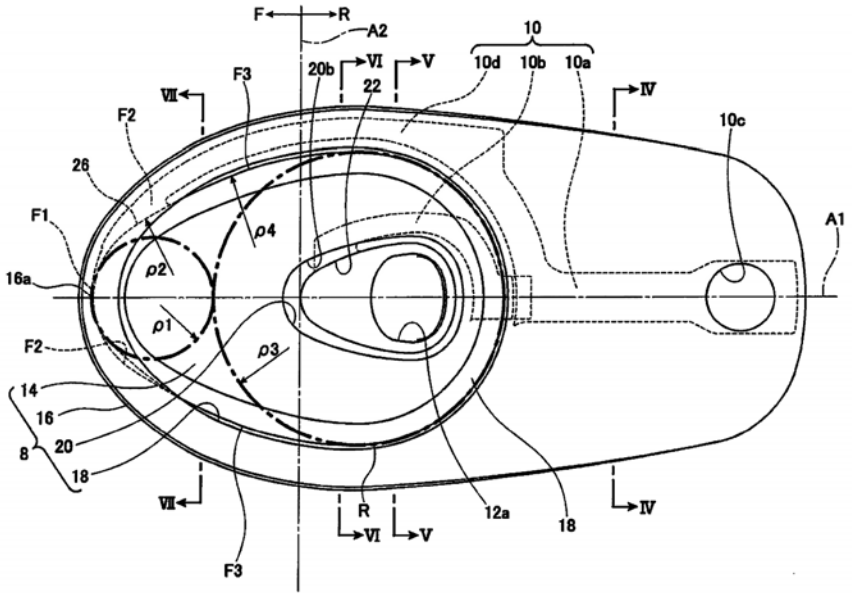

(11) **32589**
(21) 1-2012-02473 (51)[7] **E03D 11/02**, 11/08
(22) 21.08.2012 (43) 25.02.2013
(30) 2011-182899 24.08.2011 JP
(71) TOTO LTD. (JP)
1-1, Nakashima 2-chome, Kokurakita-ku, Kitakyushu-shi, Fukuoka 8028601 Japan
(72) Yu YAMASAKI (JP), Masaaki INOUE (JP), Masahiro NAKAMURA (JP)
(74) Văn phòng luật sư Phạm và Liên danh (PHAM & ASSOCIATES)
(54) BỆ XÍ XẢ NƯỚC
(57) Sáng chế đề cập đến bệ xí xả nước để xả chất thải nhờ sử dụng nước xả cấp từ nguồn cấp nước xả. Bệ xí xả nước này bao gồm phần bồn gồm có bề mặt chứa chất thải dạng chậu, phần vành tạo ra ở phần mép trên của nó sao cho bề mặt theo chu vi trong của nó nhô lên gần như theo phương thẳng đứng, và phần giá đỡ tạo ra giữa phần vành và bề mặt chứa chất thải này; phần phun nước để phun nước xả lên trên phần giá đỡ của phần bồn để tạo ra dòng xoáy, và ống dẫn nước để cấp nước xả đến phần phun. Phần phun nước được tạo ra ở vùng trước của phần bồn, và một phần của bề mặt theo chu vi trong của phần vành được tạo ra theo hình dạng nhô ra quay vào trong; và phần phun nước được che bởi phần nhô ra của phần vành sao cho người sử dụng không thể quan sát được phần phun nước khi nhìn chéo về phía trước và bên trên phần bồn.

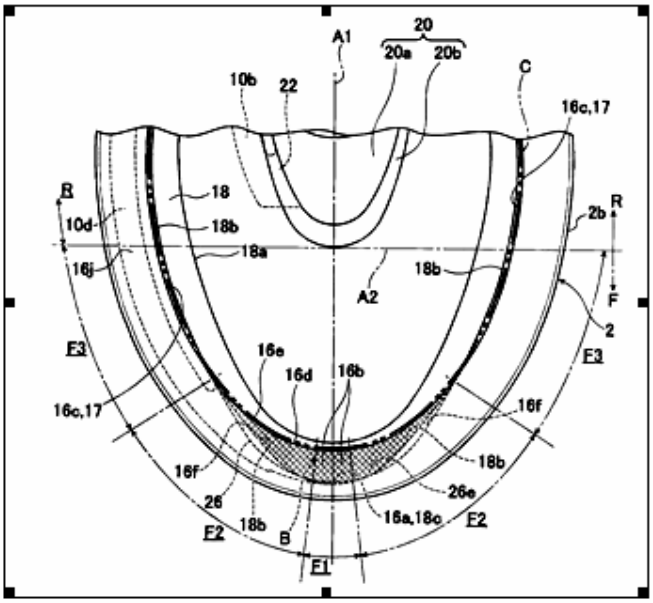

(11) **32590**
(21) 1-2012-02482 (51)[7] **G06K 7/10**, 7/00
(22) 28.01.2011 (43) 25.02.2013
(86) PCT/JP2011/051774 28.01.2011 (87) WO 2011/093458 04.08.2011
(30) 2010-017459 28.01.2010 JP
2010-159160 13.07.2010 JP
(75) YOSHIDA, KENJI (JP)
9-14-2302, Koishikawa 1-chome, Bunkyo-ku, Tokyo 1120002 (JP)
(74) Văn phòng Luật sư Ân Nam (ANNAM IP & LAW)
(54) THIẾT BỊ NHẬP - XUẤT THÔNG TIN VÀ HỆ THỐNG NHẬP - XUẤT THÔNG TIN

(57) Sáng chế đề cập đến thiết bị nhập-xuất thông có tính ứng dụng cao trong đó có thể được sử dụng để nhập và xuất thông tin độc lập, và, khi được kết nối với thiết bị xử lý thông tin, có thể có chức năng là thiết bị nhập phụ thuộc vào các ứng dụng của thiết bị xử lý thông tin. Thiết bị nhập-xuất thông tin bao gồm: chức năng nhận biết có sự kết nối với thiết bị xử lý thông tin thông qua bộ kết nối hay không nhờ bộ xác nhận kết nối và truyền giá trị mã hoá và/hoặc giá trị toạ độ được chuyển đổi bởi bộ xử lý tới thiết bị xử lý thông tin thông qua bộ kết nối; và chức năng xuất dữ liệu nội dung từ bộ xuất hoặc điều khiển hoạt động dựa vào chỉ lệnh hoạt động khi bộ xác nhận kết nối không nhận thấy có kết nối giữa bộ kết nối và thiết bị xử lý thông tin; các chức năng này làm cho thiết bị nhập-xuất thông tin có tính ứng dụng cao.

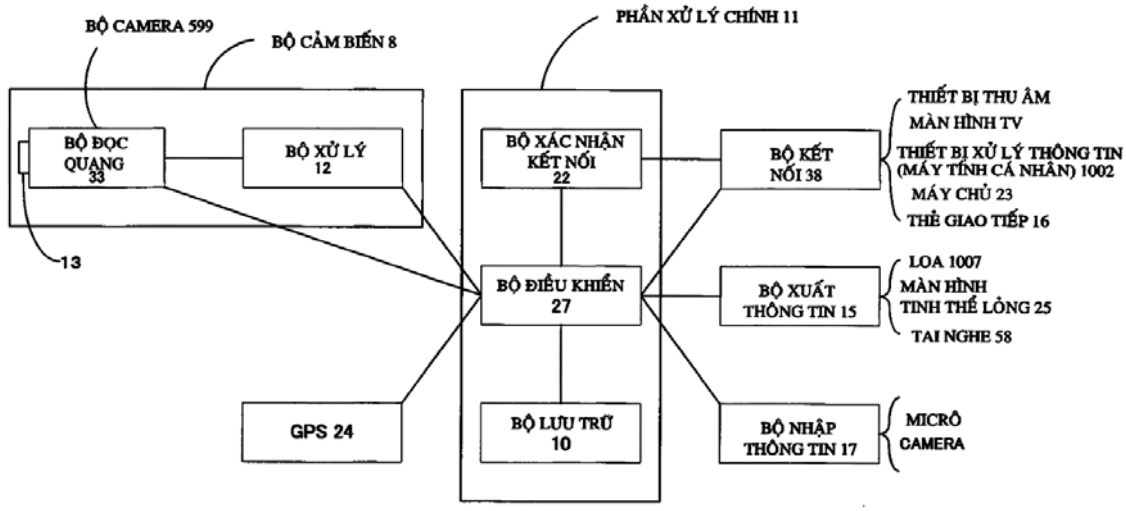

(11) **32591**
(21) 1-2012-02483 (51)[7] **C10L 3/10**, B01D 53/04
(22) 24.01.2011 (43) 25.02.2013
(86) PCT/JP2011/051240 24.01.2011 (87) WO 2011/093247 04.08.2011
(30) 2010-014534 26.01.2010 JP
(71) OSAKA GAS CO., LTD. (JP)
1-2, Hiranomachi 4-chome, Chuo-ku, Osaka-shi, Osaka 5410046, Japan
(72) MORIOKA Hajime (JP), UTAKI Takahisa (JP)
(74) Văn phòng Luật sư Ân Nam (ANNAM IP & LAW)

(54) HỆ THỐNG LÀM GIÀU KHÍ ĐỐT

(57) Sáng chế đề cập đến hệ thống làm giàu khí đốt có khả năng cải thiện tính năng tiết kiệm năng lượng với việc có tính đến tuổi thọ vận hành của thiết bị hút, hệ thống làm giàu khí đốt (S) bao gồm cụm hấp thu (U) được nạp vào trong đó với chất hấp thu (a) để hấp thu một cách có chọn lọc khí đốt, thiết bị cấp nguồn khí (B) có khả năng cấp nguồn khí chứa khí đốt vào cụm hấp thu (U) từ phía ngoài, thiết bị hút (P) có khả năng hút khí từ phía trong cụm hấp thu (U) và cơ cấu điều khiển (C) để thực hiện quá trình hấp thu để cấp nguồn khí vào cụm hấp thu (U) để hấp thu khí đốt vào chất hấp thu (a) và quá trình giải hấp để giải hấp khí đốt từ chất hấp thu (a) dưới tác dụng của lực thiết bị hút (P) sau quá trình hấp thu và đưa khí đốt được giải hấp ra phía ngoài. Cơ cấu điều khiển (C) vận hành thiết bị hút (P) sao cho lực hút của thiết bị hút (P) khi không có quá trình giải hấp được thực hiện là nhỏ hơn so với lực hút của thiết bị hút (P) khi quá trình giải hấp được thực hiện.

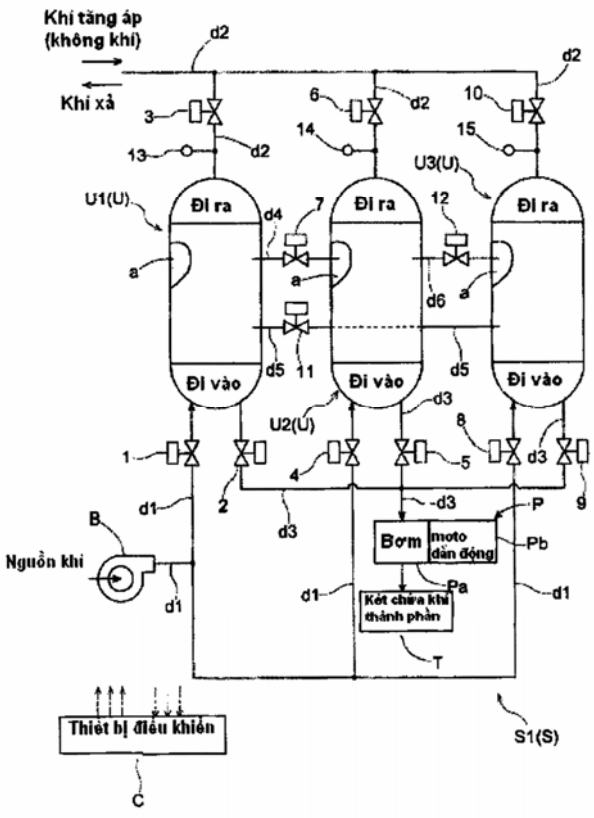

(11) **32592**
(21) 1-2012-02489 (51)[7] **F16G 13/06**
(22) 22.06.2010 (43) 25.02.2013
(86) PCT/JP2010/060530 22.06.2010 (87) WO/2011/161763 29.12.2011
(71) DAIDO KOGYO CO., LTD. (JP)
I-197,Kumasakamachi, Kaga-shi Ishikawa 922-8686 Japan
(72) MASAKI Junzo (JP)
(74) Công ty TNHH Sở hữu trí tuệ Thảo Thọ Quyến (INVENCO)
(54) XÍCH LĂN NHẸ
(57) Sáng chế đề cập đến xích lăn có trọng lượng giảm đồng thời vẫn duy trì được độ bền. Xích lăn này có kết cấu kết hợp các kích thước thành phần của hai xích lăn có bước mắt xích khác nhau. Kích thước bước của các tấm đệm mắt xích (3, 5) được thiết lập bằng kích thước bước của các tấm đệm mắt xích ngoài và các tấm đệm mắt xích trong của xích lăn có bước lớn hơn, và kết quả là, các kích thước theo chiều dài của đường bao ngoài của các tấm đệm mắt xích trong và ngoài (3,5) được mở rộng, và các kích thước tương ứng của các bộ phận khác như chốt (4), ống lót (6), và trục lăn (7) được thiết lập giống như các kích thước của chốt, ống lót, và trục lăn của xích lăn có bước nhỏ hơn.

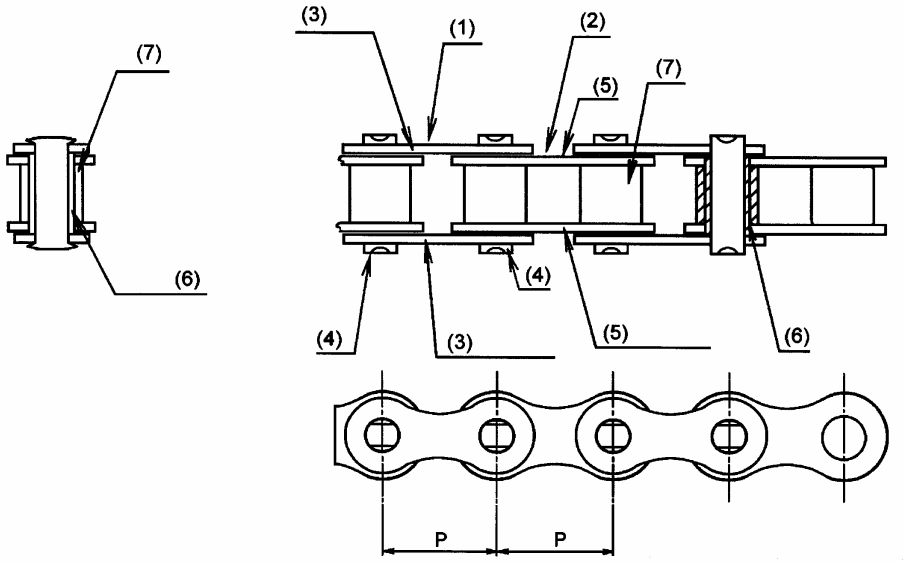

(11) **32593**
(21) 1-2012-02497
(22) 24.03.2011
(86) PCT/FI2011/050246 24.03.2011
(30) 12/732,514 26.03.2010US
(51)[7] **G06Q 30/00**, H04W 4/16
(43) 25.02.2013
(87) WO/2011/117469 29.09.2011
Ngày yêu cầu thẩm định nội dung: 22.08.2012
(71) NOKIA CORPORATION (FI)
Keilalahdentie 4, FI-02150 Espoo, Finland
(72) Nabil Ruh FANAIAN (US), Gregory MONTGOMERY (US), Chris STONER (US)
(74) Công ty TNHH Tầm nhìn và Liên danh (VISION & ASSOCIATES CO.LTD.)
(54) PHƯƠNG PHÁP VÀ THIẾT BỊ CUNG CẤP CÁC DỊCH VỤ ĐƯỢC KẾT HỢP
(57) Sáng chế đề cập tới các kỹ thuật để trợ giúp các dịch vụ được kết hợp của các nhà vận hành mạng và các nhà cung cấp dịch vụ bao gồm bước xác định dữ liệu chỉ thị dịch vụ được cung cấp bởi đại lý qua mạng. Nó xác định xem liệu dịch vụ có được kết hợp với đặc điểm dịch vụ của nhà vận hành mạng ít nhất một phần của mạng hay không. Nếu dịch vụ được kết hợp với đặc điểm dịch vụ của người vận hành mạng, thì sau đó dữ liệu chỉ thị đặc điểm dịch vụ của người vận hành mạng sẽ được tạo ra. Hình ảnh thể hiện cũng có thể được tạo ra để được hiển thị trên bộ phận hiển thị, hình ảnh thể hiện bao gồm các chỉ thị của các dịch vụ, các đặc điểm dịch vụ và dữ liệu liên quan làm dữ liệu kết hợp.

(11) **32594**
(21) 1-2012-02502 (51)[7] **B60K 26/04**
(22) 13.01.2011 (43) 25.02.2013
(86) PCT/JP2011/050438 13.01.2011 (87) WO 2011/105125 01.09.2011
(30) 2010-038187 24.02.2010 JP
Ngày yêu cầu thẩm định nội dung: 23.08.2012
(71) NISSAN MOTOR CO., LTD. (JP)
2, Takara-cho, Kanagawa-ku, Yokohama-shi, Kanagawa 221-0023, Japan
(72) SAKAGUCHI, Shigeyuki (JP), SHIOMI, Masao (JP), OMORI, Masahiro (JP)
(74) Công ty TNHH một thành viên Sở hữu trí tuệ VCCI (VCCI-IP CO.,LTD)
(54) THIẾT BỊ ĐIỀU KHIỂN LỰC BÀN ĐẠP CHÂN GA

(57) Sáng chế đề cập đến thiết bị điều khiển lực bàn đạp chân ga gồm: bộ thiết lập lực bàn đạp cơ sở, bộ cảm nhận độ mở chân ga, và bộ tăng lực bàn đạp. Bộ thiết lập lực bàn đạp cơ sở thiết lập lực bàn đạp cơ sở của bàn đạp chân ga xe theo cách lực bàn đạp cơ sở tăng cùng việc tăng độ mở chân ga, trong đó độ mở chân ga thay đổi bởi thao tác bàn đạp chân ga. Bộ cảm nhận độ mở chân ga cảm nhận độ mở chân ga. Bộ tăng lực bàn đạp gồm cơ cấu chấp hành và bộ điều khiển thiết lập lực bàn đạp bằng tổng lượng tăng vào lực bàn đạp cơ sở, và thay đổi lượng tăng theo độ mở chân ga mà lực bàn đạp tăng theo tốc độ không đổi đối với việc tăng độ mở chân ga.

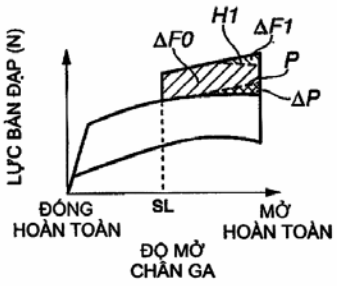

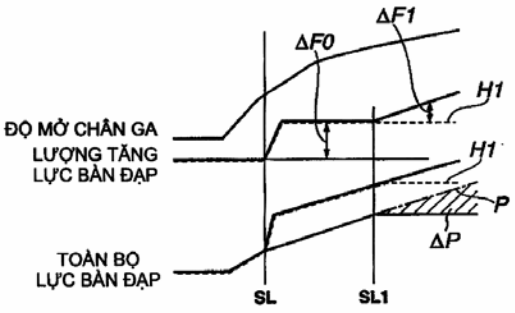

(11) **32595**
(21) 1-2012-02507 (51)[7] **C12N 15/09**, 1/15, C12P 17/18
(22) 19.01.2011 (43) 25.02.2013
(86) PCT/JP2011/050852 19.01.2011 (87) WO 2011/093186 04.08.2011
(30) 2010-14700 26.01.2010 JP
2010-253183 11.11.2010 JP
(71) MEIJI SEIKA PHARMA CO., LTD. (JP)
4-16, Kyobashi 2-Chome, Chuo-Ku, Tokyo 1048002, Japan
(72) AIHARA Sato (JP), SUMIDA Naomi (JP), MURASHIMA Koichiro (JP), YANAI Kouji (JP), ANZAI Hiroyuki (JP), YAMAMOTO Kentaro (JP)
(74) Công ty TNHH Ban Ca (BANCA)
(54) CẤU TRÚC AXIT NUCLEIC CHỨA CỤM GEN SINH TỔNG HỢP PYRIPYROPEN VÀ GEN ĐÁNH DẤU

(57) Sáng chế đề cập đến cấu trúc axit nucleic chứa cụm gen sinh tổng hợp pyripyropen và gen đánh dấu. Cấu trúc axit nucleic theo sáng chế đề cập đến phương pháp sản xuất ít tốn kém và năng suất cao để sản xuất pyripyropen.

(11) **32596**
(21) 1-2012-02508
(51)[7] **C23C 2/04**, C22C 21/10, C23C 2/12, C22C 18/04, C23C 2/06, 2/40
(22) 25.01.2011
(43) 25.02.2013
(86) PCT/AU2011/000069 25.01.2011
(87) WO 2011/088518 28.07.2011
(30) 2010900287 25.01.2010 AU
(71) BLUESCOPE STEEL LIMITED (AU)
Level 11, 120 Collins Street, Melbourne, Victoria 3000, Australia
(72) LOPEZ, Michael Angel (AU), RENSHAW, Wayne Andrew (AU), MICALLEF, Andrew Vincent (AU), SETARGEW, Nega (AU), DONALDSON, Paul (AU)
(74) Công ty TNHH một thành viên Sở hữu trí tuệ VCCI (VCCI-IP CO.,LTD)
(54) PHƯƠNG PHÁP TẠO RA DẢI THÉP ĐƯỢC MẠ KIM LOẠI
(57) Sáng chế đề cập đến phương pháp tạo ra lớp mạ hợp kim Al-Zn-Si-Mg trên dải thép. Phương pháp này bao gồm bước kiểm soát các điều kiện của dung dịch kim loại nóng chảy để giảm đến mức tối thiểu lớp xỉ nổi bên trên dung dịch kim loại nóng chảy. Cụ thể là, phương pháp này bao gồm bước kiểm soát sự tạo thành xỉ nổi bên trên bằng cách sử dụng Ca và/hoặc Sr trong thành phần hợp kim dùng để mạ trong bể mạ.

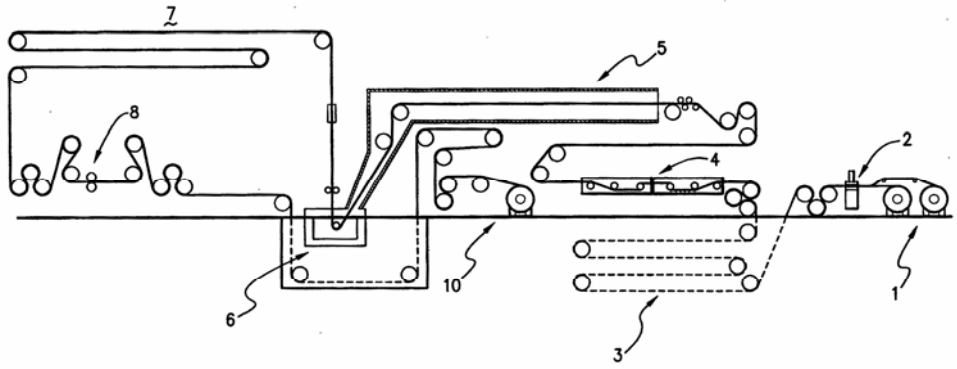

(11) **32597**
(21) 1-2012-02515 (51)[7] **G02B 6/00**
(22) 24.08.2012 (43) 25.02.2013
(30) 61/526,791 24.08.2011 US
(71) NISTICA, INC. (US)
745 Route 202-206, Bridgewater, NJ 08807, United States of America
(72) WAGENER, Jefferson, L. (US), HALLER, Michell E. (US)
(74) Công ty TNHH Sở hữu trí tuệ Thảo Thọ Quyến (INVENCO)
(54) HỆ THỐNG PHÓNG QUANG
(57) Sáng chế đề cập đến hệ thống phóng quang bao gồm cụm sợi quang để kẹp chặt hệ thống sợi quang học. Hệ thống phóng quang này còn bao gồm hệ thấu kính không đối xứng trên bề mặt thứ nhất có cặp thấu kính ghép tương xứng với mỗi sợi quang học trong hệ thống sợi quang học và trên bề mặt thứ hai có thấu kính chuẩn trực tương xứng với mỗi cặp thấu kính ghép.

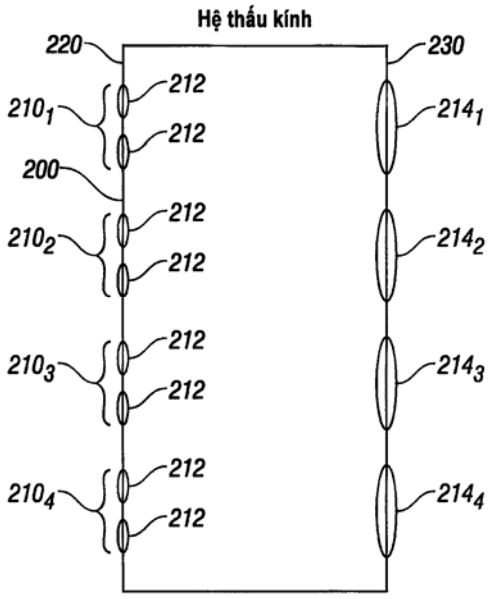

(11) **32598**
(21) 1-2012-02518
(51)[7] **A61K 31/522**, 31/52, 31/437, 31/66, 33/06, A61P 1/02
(22) 14.02.2011
(43) 25.02.2013
(86) PCT/US2011/024734 14.02.2011
(87) WO 2011/100671 18.08.2011
(30) 61/303,774 12.02.2010 US
(71) THEOCORP HOLDING CO., LLC (US)
3512 8th Street, Metairie, Louisiana 70002, United States of America
(72) SADEGHPOUR, Arman (US), NAKAMOTO, Tetsuo (JP)
(74) Công ty TNHH Quốc tế D & N (D&N INTERNATIONAL CO.,LTD.)
(54) CHẾ PHẨM CẢI THIỆN ĐỘ BỀN CƠ HỌC CỦA RĂNG
(57) Sáng chế đề xuất chế phẩm phòng ngừa bệnh sâu răng, cũng như chế phẩm nâng cao độ bền cơ học của răng.

(11) **32599**
(21) 1-2012-02520 (51)[7] **B01D 53/04**
(22) 25.02.2011 (43) 25.02.2013
(86) PCT/JP2011/054268 25.02.2011 (87) WO/2011/105548 01.09.2011
(30) 2010-043610 27.02.2010 JP
Ngày yêu cầu thẩm định nội dung: 06.11.2012
(71) 1. JFE STEEL CORPORATION (JP)
2-3, Uchisaiwai-cho 2-chome, Chiyoda-ku, Tokyo 100-0011, Japan
2. SUMITOMO SEIKA CHEMICALS CO., LTD. (JP)
346-1, Miyanishi, Harima-cho, Kako-gun, Hyogo, 675-0145, JP
(72) SAIMA, Hitoshi (JP), HARAOKA, Takashi (JP), MOGI, Yasuhiro (JP), TAKATA, Yoshinori (JP), MIYAKE, Masanori (JP)
(74) Công ty Cổ phần Sở hữu công nghiệp INVESTIP (INVESTIP)
(54) THIẾT BỊ TÁCH KHÍ SỬ DỤNG PHƯƠNG PHÁP HẤP THU DAO ĐỘNG ÁP SUẤT

(57) Sáng chế đề cập đến thiết bị tách khí có một số các vùng hấp thu khí (A) được đặt kề nhau với một khoảng cách và vùng dòng khí đi vào (B) và vùng dòng khí đi ra (C) được tạo ra đối với các vùng hấp thu khí (A) nhờ đó đáp ứng được các điều kiện (i) vùng ở giữa các vùng hấp thu khí tiếp giáp (A) tạo thành vùng dòng khí đi vào (B) hoặc vùng dòng khí đi ra (C) là tiếp giáp cả với các vùng hấp thu khí (A) và (ii) vùng dòng khí đi vào (B) có mặt ở một phía theo hướng đặt kề nhau của các vùng hấp thu khí (A) và vùng dòng khí đi ra (C) có mặt ở phía còn lại, nhờ đó tiếp giáp với các vùng hấp thu khí tương ứng (A).

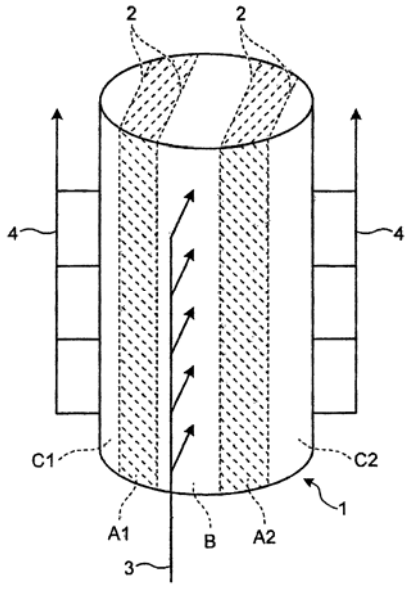

(11) **32600**
(21) 1-2012-02521
(51)[7] **C07D 239/26**, 401/06, 401/14, 405/14, 409/14, 413/14, 471/04, 487/08, A61K 31/505, 31/506, A61P 35/00
(22) 26.01.2011
(43) 25.02.2013
(86) PCT/EP2011/051061 26.01.2011
(87) WO 2011/092198 04.08.2011
(30) 10151723.3 26.01.2010 EP
(71) BOEHRINGER INGELHEIM INTERNATIONAL GMBH (DE)
Binger Strasse 173, 55216 Ingelheim Am Rhein, Germany
(72) SCHNEIDER, Siegfried (DE), KESSLER, Dirk (DE), VAN DER VEEN, Lars (NL), WUNBERG, Tobias (DE)
(74) Công ty Luật TNHH AMBYS Hà Nội (AMBYS HANOI)
(54) HỢP CHẤT 5-ALKYNYL-PYRIMIDIN VÀ DƯỢC PHẨM CHỨA HỢP CHẤT NÀY
(57) Sáng chế đề cập đến hợp chất có công thức chung (1)

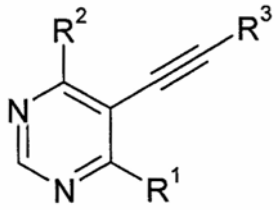

(1),

trong đó
R^1 đến R^3 được xác định theo điểm 1, thích hợp để điều trị bệnh được mô tả bởi sự tăng sinh tế bào quá mức hoặc bất thường, và dược phẩm chứa hợp chất này có đặc tính được đề cập ở trên.

(11) **32601**
(21) 1-2012-02527 (51)[7] **F21V 29/00**
(22) 07.12.2010 (43) 25.02.2013
(86) PCT/RU2010/000737 07.12.2010 (87) WO 2011/139179 10.11.2011
(30) 2010117282 04.05.2010 RU
Ngày yêu cầu thẩm định nội dung: 24.08.2012
(71) SHANGHAI UNIMATE LTD. (CN)
Rm 909, No. 201 Xin Jinqiao Rd., Pudong, Shanghai 201206, China
(72) VALYENTSOV, Mikhail Jur'yevich (RU)
(74) Công ty TNHH một thành viên Sở hữu trí tuệ VCCI (VCCI-IP CO.,LTD)
(54) ĐÈN ĐIÔT PHÁT SÁNG
(57) Sáng chế đề cập đến các đèn điôt phát sáng. Hiệu quả kỹ thuật của sáng chế là ở chỗ bộ phát sáng gọn nhẹ không tạo ra tổn hao ánh sáng và chiếu sáng ở các góc là 360x270x270 độ, trong đó bộ tản nhiệt được thiết kế để có thể làm tăng đáng kể diện tích của bộ tản nhiệt mà không làm tăng kích thước đèn. Đèn điôt phát sáng theo sáng chế, đèn này bao gồm bóng, chân để lồng vào trong đui đèn, các điôt phát sáng, các điôt này được nối đến các tiếp điểm của chân qua vi mạch, và bộ tản nhiệt để trao đổi nhiệt từ các điôt phát sáng, khác biệt ở chỗ, các điôt phát sáng được lắp trên ống nhiệt, ống này được tạo ra có đế và ống trao đổi nhiệt rỗng, và các thành phần của bộ tản nhiệt, mà nó được nối đến đế của ống nhiệt được bố trí xung quanh bóng đèn và ở dưới nó, trong đó môi trường trao đổi nhiệt mà nó hoạt động ở pha sôi được đặt trong khoang rỗng của ống nhiệt, và các tiếp điểm của nguồn điện cấp cho các điôt phát sáng được đi qua nhờ các đường dẫn và các dây dẫn điện chạy qua bề mặt của ống nhiệt.

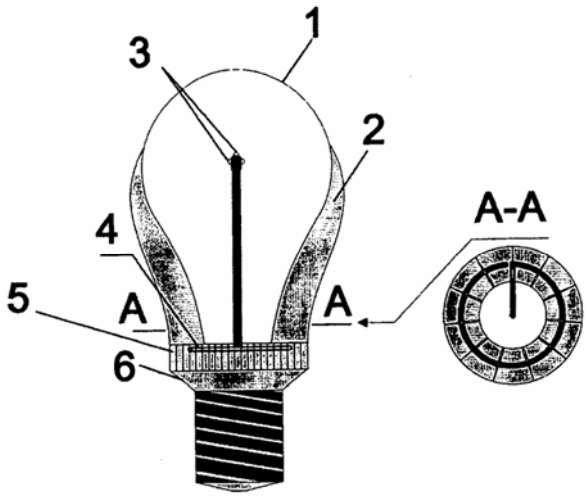

(11) **32602**
(21) 1-2012-02528
(22) 10.05.2011
(86) PCT/JP2011/060784 10.05.2011
(30) 2010-108113 10.05.2010 JP
PCT/jp2010/067471 05.10.2010 JP
(51)[7] **E02D 5/04**, E02B 3/14, E21B 7/00
(43) 25.02.2013
(87) WO 2011/142367 17.11.2011
Ngày yêu cầu thẩm định nội dung: 24.08.2012
(71) SUMITOMO METAL INDUSTRIES, LTD. (JP)
5-33, Kitahama 4-chome, Chuo-ku, Osaka-shi, Osaka 541-0041, Japan
(72) NAGAO, Naoya (JP), TANAKA, Hiroyuki (JP), KAMEYAMA, Akihisa (JP), NISHIYAMA, Teruki (JP), OKAMOTO, Masanobu (JP), OTSUSHI, Kazutaka (JP)
(74) Công ty TNHH một thành viên Sở hữu trí tuệ VCCI (VCCI-IP CO.,LTD)
(54) TƯỜNG CHẮN BẰNG THÉP VÀ PHƯƠNG PHÁP THI CÔNG TƯỜNG CHẮN BẰNG THÉP

(57) Sáng chế đề cập đến tường chắn bằng thép có cả độ cứng vững cao và đặc tính ngăn nước cao được đề xuất. Hơn nữa, phương pháp thi công tường chắn bằng thép được đề xuất cho phép phương pháp thi công giảm độ rung và độ ồn, mà không dễ giảm được đối với cọc ván thép tổ hợp trong kỹ thuật liên quan, và có thể dễ dàng áp dụng. Tường chắn bằng thép (3) được tạo thành bằng việc kết hợp cọc ván thép hình mũ (1) làm cọc ván thép và cọc ống thép (2). Trong tường chắn bằng thép (3), các cọc ván thép hình mũ (1) được nối bằng các mối nối (1d), sao cho tường cọc ván thép được tạo thành, và ngoài ra các cọc ống thép (2) tiếp xúc với tất cả hoặc một số trong số các cọc ván thép hình mũ (1) của tường cọc ván thép với chiều dọc của mỗi cọc ống thép kế tiếp chiều dọc của cọc ván thép hình mũ (1).

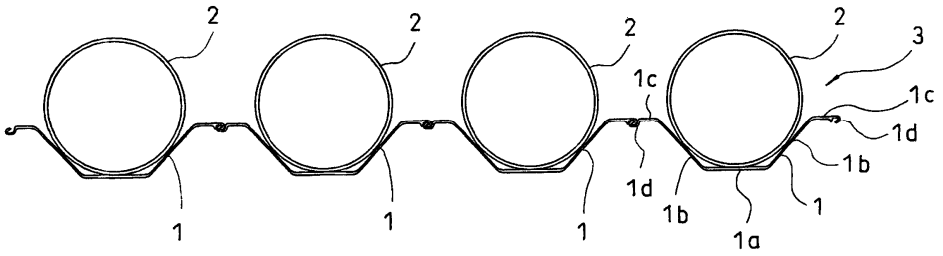

(11) **32603**
(21) 1-2012-02530 (51)[7] **A61L 2/03**, 2/22
(22) 26.01.2011 (43) 25.02.2013
(86) PCT/EP2011/051078 26.01.2011 (87) WO/2011/092211 04.08.2011
(30) MI2010A000109 28.01.2010 IT
(71) INDUSTRIE DE NORA S.P.A. (IT)
Via Bistolfi 35, I-20134 Milano, Italy
(72) BENEDETTO, Mariachiara (IT)
(74) Công ty TNHH Tầm nhìn và Liên danh (VISION & ASSOCIATES CO.LTD.)
(54) THIẾT BỊ KHỬ TRÙNG CHO TAY
(57) Sáng chế đề cập đến thiết bị khử trùng cho tay và rửa tay nhờ phun dung dịch hoạt động được điện phân tại chỗ. Dung dịch phân phát chứa clo hoạt động tùy ý được bổ sung ozon hoặc peroxit.

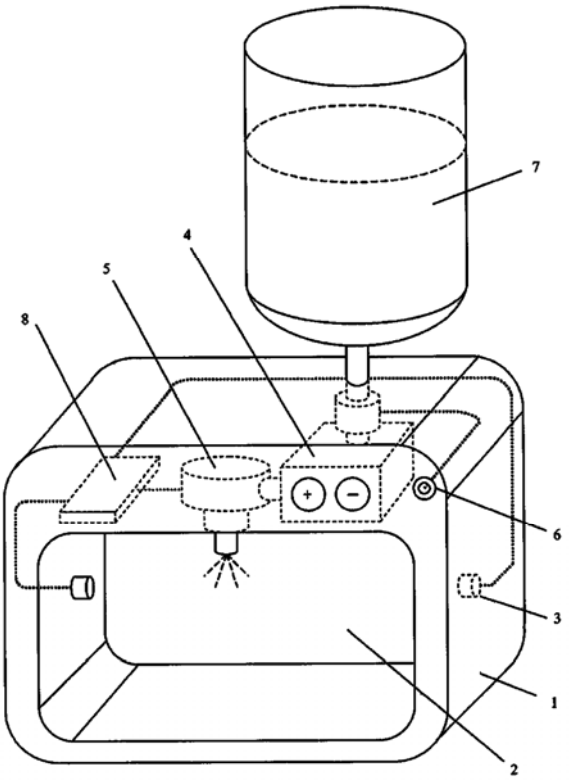

(11) **32604**
(21) 1-2012-02536
(22) 25.01.2011
(86) PCT/JP2011/051843 25.01.2011
(30) 2010-015360 27.01.2010 JP
2010-054611 11.03.2010 JP
2010-103587 28.04.2010 JP
2010-103588 28.04.2010 JP
2010-122751 28.05.2010 JP
2010-129970 07.06.2010 JP
2010-129971 07.06.2010 JP
2010-129972 07.06.2010 JP
2010-129969 07.06.2010 JP
2010-136126 15.06.2010 JP
2010-136131 15.06.2010 JP
2010-137325 16.06.2010 JP
2010-137324 16.06.2010 JP
(51)[7] **C08J 5/18**
(43) 25.02.2013
(87) WO/2011/093478 04.08.2011

(71) TEIJIN LIMITED (JP)
6-7, Minamihommachi 1-chome, Chuo-ku, Osaka-shi, Osaka, 541-0054, Japan
(72) OYA, Taro (JP), SHOJI, Shinichiro (JP), UCHIYAMA, Akihiko (JP), ONO, Yuhei (JP), ENDO, Kohei (JP), NAKASHIMA, Hiroshi (JP)
(74) Công ty TNHH Sở hữu trí tuệ Thảo Thọ Quyến (INVENCO)

(54) MÀNG POLYME

(57) Sáng chế đề cập đến màng polyme làm bằng hỗn hợp được điều chế bằng cách trộn hợp chất polyme chứa nhóm axit với hợp chất có cấu trúc vòng chứa ít nhất một nhóm carbodiimit, trong đó nguyên tử nitơ thứ nhất và nguyên tử nitơ thứ hai của nhóm này được liên kết với nhau qua nhóm liên kết. Màng polyme thu được có độ bền thủy phân được cải thiện và không tạo ra hợp chất isoxyanat tự do.

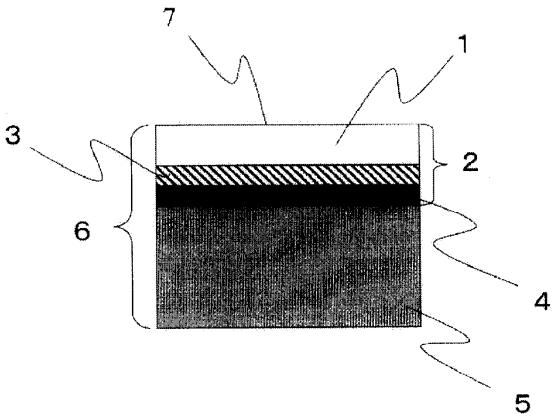

(11) **32605**
(21) 1-2012-02546 (51)[7] **C07D 211/62**, A61K 31/165, 31/44, 31/505, 31/506, C07C 237/24, C07D 207/277, 213/81, 233/90, 239/28, 239/557, 261/18, 271/10, 401/12, 405/12
(22) 21.02.2011 (43) 25.02.2013
(86) PCT/EP2011/052512 21.02.2011 (87) WO 2011/104203 01.09.2011
(30) PCT/EP2010/052232 23.02.2010 EP
(71) BOEHRINGER INGELHEIM INTERNATIONAL GMBH (DE)
Binger Strasse 173, 55216 Ingelheim Am Rhein, Germany
(72) HAUEL, Norbert (DE), CECI, Angelo (IT), DOODS, Henri (NL), KONETZKI, Ingo (DE), MACK, Juergen (DE), PRIEPKE, Henning (DE), SCHULER-METZ, Annette (DE), WALTER, Rainer (DE), WIEDENMAYER, Dieter (DE)
(74) Công ty Luật TNHH AMBYS Hà Nội (AMBYS HANOI)
(54) HỢP CHẤT LÀM CHẤT ĐỐI KHÁNG BRADYKININ B1
(57) Sáng chế đề cập đến hợp chất có công thức chung I:

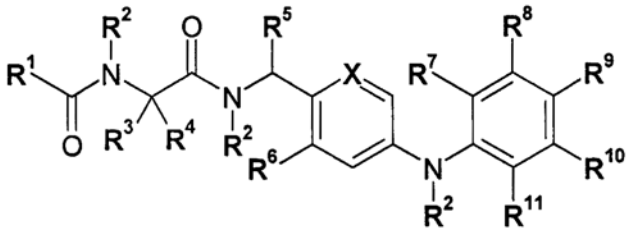

, (I)

trong đó n, R^1, R^2, R^3, R^4, R^5, R^6, R^7, R^8, R^9, R^{10}, R^{11} và XC là như được xác định trong bản mô tả, các chất đồng phân đối ảnh, các chất đồng phân không đối quang, hỗn hợp và các muối của nó, cụ thể là các muối tương hợp về mặt sinh lý với các axit vô cơ và hữu cơ, mà có các đặc tính có giá trị, phương pháp điều chế chúng và thuốc chứa hợp chất có hoạt tính dược dụng và phương pháp bào chế.

(11) **32606**
(21) 1-2012-02547 (51)[7] **C23C 22/40**, B05D 7/14
(22) 25.02.2011 (43) 25.02.2013
(86) PCT/JP2011/001098 25.02.2011 (87) WO/2011/105101 01.09.2011
(30) 2010-043325 26.02.2010 JP
Ngày yêu cầu thẩm định nội dung: 27.08.2012
(71) JFE STEEL CORPORATION (JP)
2-3, Uchisaiwai-cho 2-chome, Chiyoda-ku, Tokyo 100-0011, Japan
(72) IMOKAWA, Toru (JP), HAMADA, Etsuo (JP), FUJIBAYASHI, Nobue (JP), NAGOSHI, Masayasu (JP), KUBOTA, Takahiro (JP)
(74) Công ty Cổ phần Sở hữu công nghiệp INVESTIP (INVESTIP)
(54) TÁC NHÂN XỬ LÝ BỀ MẶT TẤM THÉP MẠ KẼM HOẶC HỢP KIM KẼM, TẤM THÉP MẠ KẼM HOẶC HỢP KIM KẼM VÀ PHƯƠNG PHÁP SẢN XUẤT TẤM THÉP NÀY

(57) Sáng chế đề cập đến tác nhân xử lý bề mặt không chứa crom cho tấm thép mạ kẽm hoặc hợp kim kẽm. Tác nhân này bao gồm: nhựa có khung xương bisphenol cụ thể; nhũ tương nhựa uretan cation; chất liên kết silan; hợp chất chelat titan hữu cơ; hợp chất vanadyl hoá trị bốn; hợp chất axit molybđic; và nước, trong đó các thành phần này được trộn theo các tỷ lệ định trước sao cho trị số độ pH của tác nhân xử lý bề mặt nằm trong khoảng từ 4 đến 5. Tác nhân xử lý bề mặt không chứa crom theo sáng chế biểu hiện độ ổn định tốt trong quá trình bảo quản và có tính chống ăn mòn mỹ mãn ở phần được xử lý uốn cong của tấm thép, khả năng kháng dung môi và khả năng sơn mỹ mãn sau khi được tẩy đầu mỡ bằng kiềm. Ngoài ra, sáng chế còn đề cập đến tấm thép được xử lý bề mặt bằng tác nhân nêu trên và phương pháp sản xuất tấm thép này.

(11) **32607**
(21) 1-2012-02550 (51)[7] **B32B 17/10**, 27/30, B60J 1/00
(62) 1-2007-02096
(22) 16.03.2006 (43) 25.02.2013
(86) PCT/US2006/009489 16.03.2006 (87) WO2006/101960 26.09.2006
(30) 11/081,947 17.03.2005 US
Ngày yêu cầu thẩm định nội dung: 12.10.2007
(71) SOLUTIA INCORPORATED (US)
575 Maryville Centre Drive, St. Louis, Missouri 63141, United States of America
(72) LU Jun (US), DAER Brian (US)
(74) Văn phòng luật sư Phạm và Liên danh (PHAM & ASSOCIATES)
(54) LỚP XEN GIỮA KÍNH CHẮN GIÓ VÀ KÍNH CHẮN GIÓ
(57) Sáng chế đề cập đến lớp xen giữa kính chắn gió và kính chắn gió, và cụ thể hơn, sáng chế đề cập đến lớp xen giữa kính chắn gió được tạo dạng hình nêm.

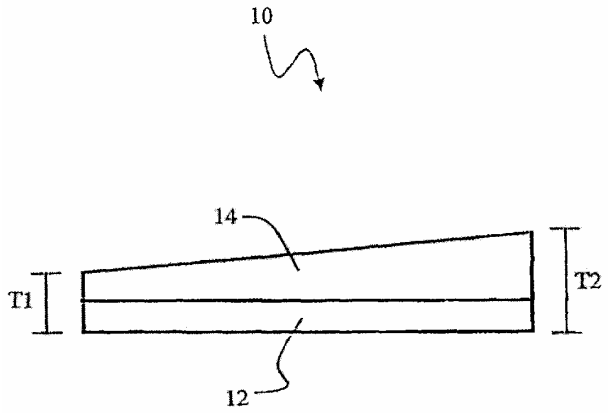

(11) **32608**

(21) 1-2012-02551 (51)[7] **C07K 16/28**
(22) 26.01.2011 (43) 25.02.2013
(86) PCT/US2011/022507 26.01.2011 (87) WO/2011/094259 04.08.2011
(30) 61/299,010 28.01.2010 US

(71) GLAXO GROUP LIMITED (GB)
Glaxo Wellcome House, Berkeley Avenue, Greenford, Middlesex UB6 0NN, England
(72) KIRBY, Ian (GB), TAYLOR, Alexander, H. (US), WEBB, Thomas, Matthew (GB), XUE, Yu (CN)
(74) Công ty TNHH Sở hữu trí tuệ Thảo Thọ Quyến (INVENCO)

(54) KHÁNG THỂ LIÊN KẾT VỚI CD127 VÀ DƯỢC PHẨM CHỨA KHÁNG THỂ NÀY

(57) Sáng chế đề cập đến các protein liên kết kháng nguyên liên kết với thụ thể IL-7 người (CD127). Các protein liên kết kháng nguyên điển hình là các kháng thể, và là hữu ích trong điều trị các bệnh hoặc rối loạn ở người, cụ thể là các bệnh tự miễn như bệnh xơ cứng rải rải. Sáng chế cũng đề xuất dược phẩm chứa các protein này và phương pháp điều chế chúng.

(11) **32609**
(21) 1-2012-02555
(51)[7] **H01B 7/295**, C08K 3/22, C08L 21/00, 23/00, 53/02, H01B 3/00, 3/44, 7/02
(22) 04.03.2011
(43) 25.02.2013
(86) PCT/JP2011/055109 04.03.2011
(87) WO/2011/108718 09.09.2011
(30) 2010-048642 05.03.2010 JP
Ngày yêu cầu thẩm định nội dung: 28.08.2012
(71) YAZAKI CORPORATION (JP)
4-28, Mita 1-chome, Minato-ku, Tokyo 1088333, JP
(72) KOGO Kousuke (JP)
(74) Công ty Cổ phần Sở hữu công nghiệp INVESTIP (INVESTIP)
(54) CHẾ PHẨM NHỰA CHỐNG CHÁY DÙNG CHO DÂY ĐIỆN NHÔM VÀ DÂY ĐIỆN NHÔM ĐƯỢC BỌC BẰNG CHẾ PHẨM NÀY

(57) Sáng chế đề cập đến chế phẩm nhựa chống cháy dùng cho dây điện nhôm có khả năng chống cháy cao và dây điện nhôm được bọc bằng chế phẩm này. Chế phẩm nhựa chống cháy này chứa magie hydroxit (C) với lượng nằm trong khoảng từ 90 đến 150 phần trọng lượng, trong đó thành phần (C) này được trộn với 100 phần trọng lượng của nhựa nền chứa hợp phần nhựa (A) với lượng nằm trong khoảng từ 75 đến 95 phần trọng lượng, trong đó hợp phần nhựa (A) này chứa nhựa olefin và nhựa được biến tính bằng axit maleic, và nhựa dẻo (B) với lượng nằm trong khoảng từ 5 đến 25 phần trọng lượng.

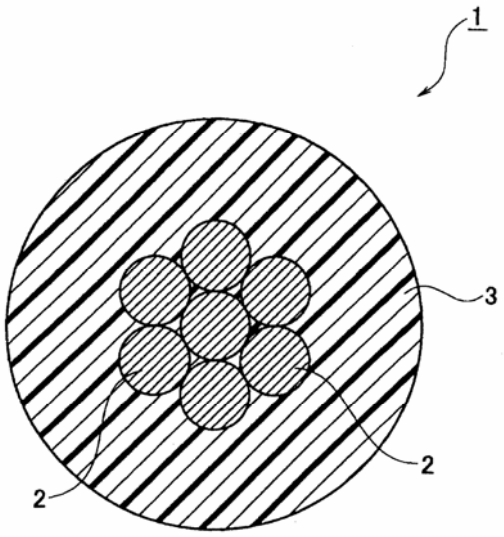

(11) **32610**
(21) 1-2012-02562 (51)[7] **A46B 11/00**
(22) 28.01.2011 (43) 25.02.2013
(86) PCT/US2011/022988 28.01.2011 (87) WO2011/094587 04.08.2011
(30) 61/299,739 29.01.2010 US
Ngày yêu cầu thẩm định nội dung: 29.08.2012
(71) COLGATE-PALMOLIVE COMPANY (US)
300 Park Avenue New York, New York 10022, United States of America
(72) FATTORI Joseph (US)
(74) Văn phòng luật sư Phạm và Liên danh (PHAM & ASSOCIATES)
(54) DỤNG CỤ CHĂM SÓC RĂNG MIỆNG CÓ HỆ THỐNG CẤP CHẤT LỎNG CHĂM SÓC RĂNG MIỆNG

(57) Sáng chế đề cập đến dụng cụ chăm sóc răng miệng có hệ thống phân phối chất lỏng để phân phối chất lỏng chăm sóc răng miệng. Theo một phương án thực hiện, dụng cụ chăm sóc răng miệng có thể là bàn chải đánh răng bao gồm tay cầm, cổ và đầu chứa các chi tiết làm sạch răng. Các phương án thực hiện của bàn chải đánh răng này còn bao gồm bộ phận chứa hoặc bình chứa tháo ra được bao gồm túi co lại được, túi này chứa chất lỏng chăm sóc răng miệng. Túi này nối thông chất lỏng với một hoặc nhiều đầu ra phân phối chất lỏng bố trí trong đầu. Bơm kích hoạt bằng tay bố trí trong tay cầm tạo ra lực phát động để phân phối chất lỏng.

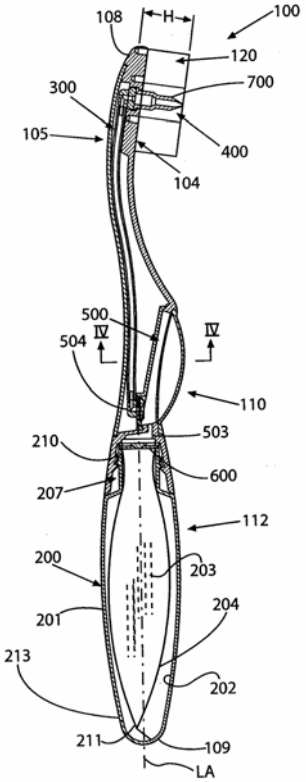

(11) **32611**
(21) 1-2012-02563
(22) 28.01.2011
(86) PCT/JP2011/051722 28.01.2011
(30) 2010-018703 29.01.2010 JP
2010-018704 29.01.2010 JP
(51)[7] **B41F 15/36**, 15/08, H05K 3/34
(43) 25.02.2013
(87) WO2011/093437 04.08.2011
(71) FURETSU KASUYA (JP)
8-14, Tsudamachi 1-chome, Kodaira-shi, Tokyo 1870025 Japan
(72) Furetsu KASUYA (JP)
(74) Văn phòng luật sư Phạm và Liên danh (PHAM & ASSOCIATES)

(54) KHUNG CĂNG LƯỚI VÀ THIẾT BỊ IN LƯỚI

(57) Sáng chế đề cập tới khung căng lưới trong đó lưới gắn vào khung không bị biến dạng ngay cả khi gá căng lưới được tháo ra khỏi khung để cất giữ hoặc vận chuyển.

Các rãnh cắt được tạo theo hướng từ mặt trong tới mặt ngoài, hoặc từ mặt ngoài tới mặt trong, hoặc theo cả hai hướng của các mối nối khung căng lưới mà được tạo ra để liên kết bốn phần khung tạo dạng chữ nhật bằng cách hàn, hoặc tương tự, và các rãnh cắt cho phép các mối nối biến dạng được.

Bốn phần khung tạo nên khung căng lưới, là các thân riêng biệt, được nối bởi các phần góc, và các phần nối được làm nghiêng so với hướng dọc của các phần khung, nhờ đó các khe hở được tạo ra ở các mối nối. Theo cách lựa chọn, các chi tiết đàn hồi được đặt ở các mối nối của bốn phần khung tạo nên khung căng lưới.

Theo cách lựa chọn, các phần nối vuông góc với hướng dọc, và các chi tiết đàn hồi được đặt ở các mối nối này.

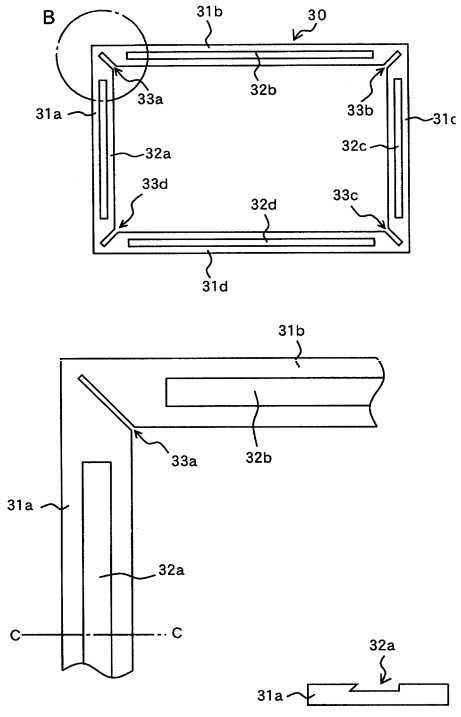

(11) **32612**
(21) 1-2012-02571
(22) 27.01.2011
(86) PCT/JP2011/052190 27.01.2011
(30) 2010-019025 29.01.2010 JP
2010-278821 15.12.2010 JP
Ngày yêu cầu thẩm định nội dung: 29.08.2012
(71) JFE STEEL CORPORATION (JP)
2-3, Uchisaiwai-cho 2-chome, Chiyoda-ku, Tokyo 100-0011, Japan
(72) HIROTA, Takanori (JP), KATO, Shinya (JP), SATO, Yukinori (JP)
(74) Công ty Cổ phần Sở hữu công nghiệp INVESTIP (INVESTIP)
(51)[7] **C22B 1/20**, F27B 21/10, 21/14
(43) 25.02.2013
(87) WO/2011/093518 04.08.2011

(54) PHƯƠNG PHÁP VÀ THIẾT BỊ ĐIỀU CHỈNH ĐỘ CAO NỀN THIÊU KẾT ĐỐI VỚI MÁY THIÊU KẾT

(57) Sáng chế đề cập đến phương pháp và thiết bị điều chỉnh độ cao của nền thiêu kết đối với máy thiêu kết, phương pháp và thiết bị này có khả năng điều chỉnh một cách thích hợp độ cao nền thiêu kết về phía đầu vào của máy thiêu kết được tạo ra. Độ cao nền phía đầu vào của lò đốt và độ cao nền phía đầu ra của lò đốt nguyên liệu thiêu kết trên khay trước và sau lò đốt được xác định, tốc độ chuyển động của khay và tốc độ quay thiết bị cấp liệu cửa trống cấp liệu được xác định và trị số yêu cầu độ mở đậu rót đối với đậu rót phân chia được xác định trên cơ sở trị số quy chiếu của độ mở đậu rót đối với đậu rót phân chia được xác định từ độ cao nền phía đầu vào của lò đốt, trị số hiệu chỉnh độ mở thứ nhất trên cơ sở tốc độ chuyển động của khay và tốc độ quay của thiết bị cấp liệu và trị số hiệu chỉnh độ mở thứ hai trên cơ sở sự tổn hao khối của nền thiêu kết khi việc đánh lửa và việc hút bắt đầu, sự tổn hao khối được xác định từ độ cao nền phía đầu vào của lò đốt và độ cao nền phía đầu ra của lò đốt.

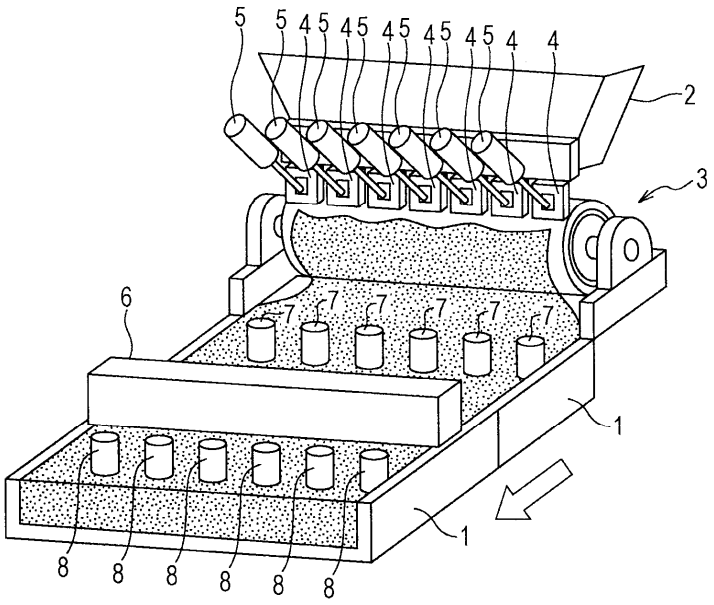

(11) **32613**
(21) 1-2012-02578 (51)[7] **A23F 5/24**
(22) 14.04.2011 (43) 25.02.2013
(86) PCT/EP2011/055922 14.04.2011 (87) WO 2011/131561 27.10.2011
(30) 61/326,461 21.04.2010 US
(71) NESTEC S.A. (CH)
Avenue Nestlé 55, CH-1800 Vevey, Switzerland
(72) SHER, Alexander A. (US), SAHAI, Deepak (IN), LIEDTKE, Paul (US)
(74) Công ty TNHH Sở hữu trí tuệ Thảo Thọ Quyến (INVENCO)
(54) DỊCH CHIẾT CÀ PHÊ CHỨA ION ĐA HÓA TRỊ VÀ PHƯƠNG PHÁP TẠO RA DỊCH CHIẾT NÀY
(57) Sáng chế đề cập đến dịch chiết cà phê có các đặc tính tạo bọt được cải thiện, dịch chiết này chứa ion nhiều hóa trị và đề cập đến dịch chiết cà phê theo sáng chế.

(11) **32614**
(21) 1-2012-02588 (51)[7] **C07C 51/47**, B01D 33/37, 33/66
(22) 12.01.2012 (43) 25.02.2013
(86) PCT/GB2012/050060 12.01.2012 (87) WO 2012/107733 16.08.2012
(30) 1102476.7 11.02.2011 GB
(71) DAVY PROCESS TECHNOLOGY LIMITED (GB)
10 Eastbourne Terrace, London, Greater London, W2 6LG, United Kingdom
(72) Andrea Gnagnetti (IT)
(74) Công ty TNHH Sở hữu trí tuệ Thảo Thọ Quyến (INVENCO)
(54) QUY TRÌNH VÀ THIẾT BỊ ĐỂ LOẠI BỎ AXIT CARBOXYLIC THƠM RA KHỎI HUYỀN PHÙ ĐẶC

(57) Sáng chế đề cập đến quy trình để loại bỏ axit carboxylic thơm ra khỏi huyền phù đặc của nó trong dung môi bao gồm các bước:
(a) chia huyền phù đặc này thành các dòng nhỏ và cấp mỗi dòng nhỏ đến bộ lọc áp lực quay tương ứng sao cho các dòng nhỏ này đi qua các bộ lọc theo kiểu song song; và
(b) đưa khí qua các bộ lọc áp lực quay theo kiểu nối tiếp trong hệ thống vòng hở.
Ngoài ra, sáng chế cũng đề cập đến thiết bị để loại bỏ axit carboxylic thơm ra khỏi huyền phù đặc của nó trong dung môi.

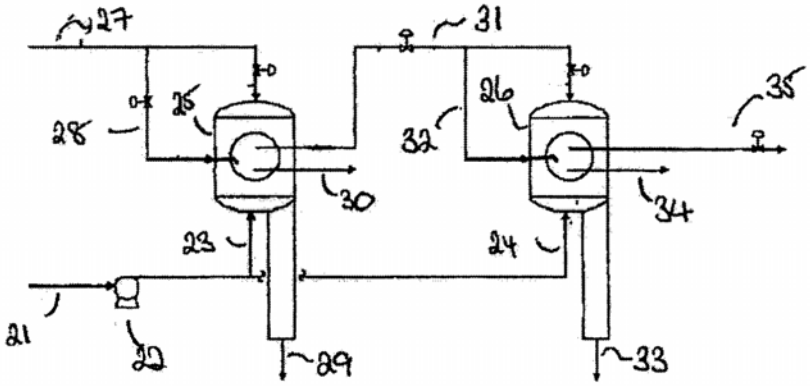

(11) **32615**
(21) 1-2012-02592
(51)[7] **C21B 5/00**, B01D 53/04, C01B 31/18, 31/20, C21B 5/06
(22) 01.03.2011
(43) 25.02.2013
(86) PCT/JP2011/054647 01.03.2011
(87) WO/2011/108546 09.09.2011
(30) 2010-045392 02.03.2010 JP
2010-074110 29.03.2010 JP
2010-078851 30.03.2010 JP
2011-017404 31.01.2011 JP
2011-026229 09.02.2011 JP
2011-035508 22.02.2011 JP
Ngày yêu cầu thẩm định nội dung: 31.08.2012
(71) JFE STEEL CORPORATION (JP)
2-3, Uchisaiwai-cho 2-chome, Chiyoda-ku, Tokyo 100-0011, Japan
(72) SAIMA, Hitoshi (JP), NOUCHI, Taihei (JP), FUJIBAYASHI, Akio (JP), MOGI, Yasuhiro (JP), ASANUMA, Minoru (JP), TAKAGI, Katsuhiko (JP)
(74) Công ty Cổ phần Sở hữu công nghiệp INVESTIP (INVESTIP)
(54) PHƯƠNG PHÁP VẬN HÀNH LÒ CAO, PHƯƠNG PHÁP VẬN HÀNH LÒ LUYỆN THÉP VÀ PHƯƠNG PHÁP SỬ DỤNG KHÍ CHỨA CACBON OXIT

(57) Sáng chế đề cập đến phương pháp vận hành lò cao bao gồm các bước: (A1) tách và thu gom khí chứa CO_2 và/hoặc CO từ hỗn hợp khí chứa CO_2 và/hoặc CO; (A2) bổ sung hiđro vào khí CO_2 và/hoặc CO tách và thu gom được từ bước (A1) và chuyển hoá khí CO_2 và/hoặc CO thành khí CH_4; (A3) tách và loại bỏ nước từ khí thu được từ bước (A2); và (A4) thổi khí thu được từ bước (A3) vào lò cao. CO_2 và CO được tách và thu hồi từ hỗn hợp khí và được chuyển hoá thành CH_4, CH_4 được thổi vào lò CaO để làm một nguồn nhiệt và làm chất khử. Kết quả là, lò cao có thể tận dụng CO_2 và/hoặc CO một cách hiệu quả hơn với chi phí vận hành thấp và làm giảm lượng CO_2 sinh ra. Ngoài ra, sáng chế cũng đề cập đến phương pháp vận hành lò luyện thép và phương pháp sử dụng khí chứa cacbon oxit.

(11) **32616**
(21) 1-2012-02597 (51)[7] **A01N 33/18**, 25/28
(22) 31.01.2011 (43) 25.02.2013
(86) PCT/IB2011/000144 31.01.2011 (87) WO 2011/095859 11.08.2011
(30) 284/MUM/2010 03.02.2010 IN
(71) UNITED PHOSPHORUS LIMITED (IN)
Uniphos House, 11th Road, C.D. Marg, Khar (West), State of Maharashtra, 400 052 Mumbai, India
(72) SHROFF, Jaidev, Rajnikant (GB), SHROFF, Vikram, Rajnikant (GB), JADHAV, Prakash, Mahadev (IN), BECKER, Christian (FR)
(74) Công ty TNHH Tầm nhìn và Liên danh (VISION & ASSOCIATES CO.LTD.)
(54) CHẾ PHẨM VIÊN NANG HUYỀN PHÙ CHỨA PENDIMETHALIN VÀ QUY TRÌNH ĐIỀU CHẾ CHẾ PHẨM NÀY

(57) Sáng chế đề cập đến chế phẩm pendimethalin được vi bao có chứa muối kim loại kiềm hoặc kiềm thổ của axit hữu cơ. Sáng chế còn mô tả quy trình điều chế chế phẩm và phương pháp khống chế cỏ dại ở một địa điểm bằng cách sử dụng chế phẩm đã nêu.

(11) **32617**
(21) 1-2012-02602 (51)[7] **G06T 11/60**
(22) 14.03.2011 (43) 25.02.2013
(86) PCT/CN2011/071764 14.03.2011 (87) WO2011/116658 29.09.2011
(30) 201010139618.8 26.03.2010 CN
Ngày yêu cầu thẩm định nội dung: 04.09.2012
(71) TENCENT TECHNOLOGY (SHENZHEN) COMPANY LIMITED (CN)
Room 403, East Block 2, SEG Park, Zhenxing Road, Futian District, Shenzhen city 518044, Guangdong Province, P. R. China
(72) LUAN, Tao (CN)
(74) Công ty TNHH Sở hữu trí tuệ VIPATCO (VIPATCO IP CO., LTD.)
(54) PHƯƠNG PHÁP VÀ THIẾT BỊ BỐ CỤC HÌNH ẢNH VÀ KÝ TỰ

(57) Sáng chế đề xuất phương pháp và thiết bị bố cục hình ảnh và ký tự. Phương pháp bao gồm: cấu hình ma trận textbox (hộp văn bản) trong bản đồ cơ sở, trong đó mỗi textbox trong ma trận textbox có tt nhất một rãnh; lấy danh sách ảnh, trong đó mỗi ảnh trong danh sách ảnh có ít nhất một đinh móc treo; và theo quy tắc ánh xạ, xác định, trong ma trận textbox, một textbox treo ảnh và textbox thêm ký tự, xác định, trong danh sách ảnh, ảnh được treo trong textbox treo ảnh; thông qua xếp chồng đinh móc treo của ảnh đã xác định và rãnh của textbox treo ảnh, treo ảnh xác định trong textbox treo ảnh, và thêm ký tự được nhập vào bởi người dùng trong textbox thêm ký tự, trong đó mỗi ký tự tương ứng với một textbox thêm ký tự.

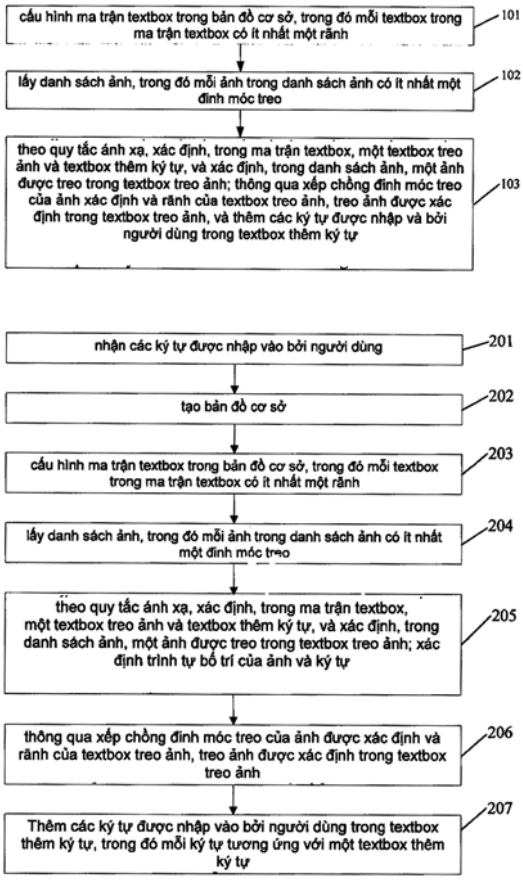

(11) **32618**
(21) 1-2012-02632 (51)[7] **G06K 19/077**, H01L 23/498
(22) 07.03.2011 (43) 25.02.2013
(86) PCT/FR2011/050467 07.03.2011 (87) WO/2011/110781 15.09.2011
(30) 1000926 08.03.2010 FR
(71) SMARTFLEX INNOVATION PTE. LTD. (SG)
27 Ubi Road 4, #04-04 Singapore 408618, Singapore
(72) ORMEROD, Simon (FR), SALVAGIONE, Alain (FR), ELBAZ, Didier (FR)
(74) Công ty TNHH Tầm nhìn và Liên danh (VISION & ASSOCIATES CO.LTD.)
(54) THIẾT BỊ ĐIỆN TỬ CÓ VI MẠCH VÀ PHƯƠNG PHÁP SẢN XUẤT
(57) Sáng chế đề cập đến thiết bị điện tử (0) có vi mạch bao gồm ít nhất một màng đỡ dẻo (3) trong đó mặt trên có lớp đệm tiếp xúc trên (5) và trong đó mặt dưới có ít nhất một lớp đệm tiếp xúc dưới (7), mỗi lớp đệm tiếp xúc được nối với nhau (4) thông qua màng đỡ (3) sao cho ít nhất một lớp đệm tiếp xúc dưới (7) dược nối với lớp đệm tiếp xúc trên (5), một hoặc nhiều lớp đệm tiếp xúc dưới (7) đặt lệch so với vùng đối diện lớp đệm tiếp xúc trên (5). Màng dày (9) được bố trí có ít nhất một hốc (8) được gắn vào ít nhất một phần của mặt màng đỡ (3). Sáng chế còn đề cập đến phương pháp và máy sản xuất thiết bị (0).

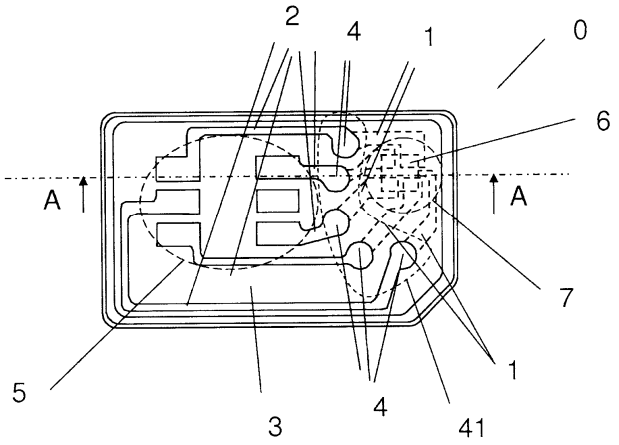

(11) **32619**
(21) 1-2012-02637 (51)[7] **A61K 39/145**, 39/12, A61P 31/16, 31/12
(22) 05.03.2010 (43) 25.02.2013
(86) PCT/TH2010/000009 05.03.2010 (87) WO2011/108999 09.09.2011
(30) PCT/TH2010/000009 05.03.2010 TH
Ngày yêu cầu thẩm định nội dung: 07.09.2012
(71) AGRICULTURAL RESEARCH DEVELOPMENT AGENCY (PUBLIC ORGANIZATION) (TH)
2003/61 Phaholyothin Road, Ladyao, Chatuchak, Bangkok 10900 Thailand
(72) CHAMNANPOOD, Chanpen (TH), CHAMNANPOOD, Pornchai (TH), SANGUANSERMSRI, Phanchana (TH), SANGUANSERMSRI, Donruedee (TH)
(74) Công ty TNHH Sở hữu trí tuệ AL Nguyên (ALNGUYEN IP CO.,LTD.)
(54) CHẾ PHẨM VACXIN CHỨA VIRUT CÚM A ĐƯỢC LÀM BẤT HOẠT VÀ PHƯƠNG PHÁP SẢN XUẤT VIRUT CÚM A TÁI TỔ HỢP

(57) Sáng chế đề cập đến chế phẩm vacxin chứa virut cúm A được làm bất hoạt mang aglutinin hồng cầu H5 và ít nhất một Neuraminidaza là phân chủng được chọn từ nhóm bao gồm Neuraminidaza N1, N2, N5, N6, N7 và N8. Aglutinin hồng cầu H5 có thể có nguồn gốc từ A/gà/Thái Lan/704/77. Neuraminidaza N1 có thể có nguồn gốc từ dạng A/Puerto Rico/9/1934, Neuraminidaza N2 có thể có nguồn gốc từ dạng A/Singapore/1/57, Neuraminidaza N3 có thể có nguồn gốc từ dạng A/vịt/Alberta/60/1976, Neuraminidaza N6 có thể có nguồn gốc từ dạng A/mòng biển/Maryland/704/77,
Neuraminidaza N7 có thể có nguồn gốc từ dạng A/gà/Đức/N/77, Neuraminidaza N7 có thể có nguồn gốc từ dạng A/vịt/Australia/341/83.

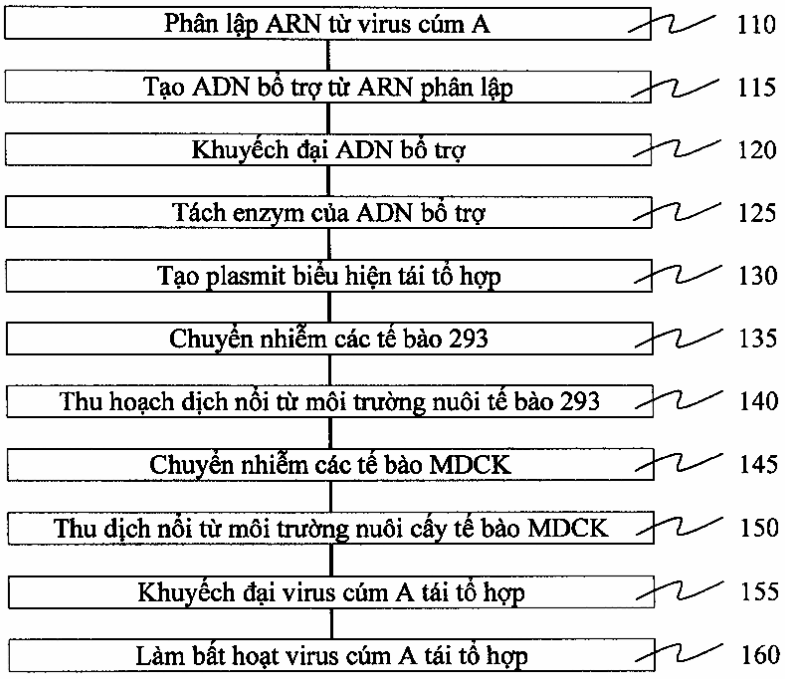

(11) **32620**
(21) 1-2012-02639
(22) 07.04.2011
(86) PCT/JP2011/05885407.04.2011
(30) 2010-089775 08.04.2010 JP
(51)[7] **A61K 8/34**, A61Q 19/02
(43) 25.02.2013
(87) WO2011/126098 13.10.2011
Ngày yêu cầu thẩm định nội dung: 07.09.2012
(71) KAO CORPORATION (JP)
14-10, Nihonbashi Kayabacho 1-chome, Chuo-ku, Tokyo 103-8210, Japan
(72) SATOU, Kouji (JP), SASAKI, Minoru (JP)
(74) Công ty Hỗ trợ phát triển công nghệ (DETECH)
(54) CHẤT ỨC CHẾ QUÁ TRÌNH TẠO MELANIN, CHẾ PHẨM DÙNG NGOÀI DA VÀ MỸ PHẨM LÀM TRẮNG DA CHỨA CHÚNG

(57) Sáng chế đề cập đến chất ức chế quá trình tạo melanin, chế phẩm dùng ngoài da và mỹ phẩm làm trắng da chứa chất ức chế quá trình tạo melanin, và chế phẩm chứa chúng có tác dụng làm trắng da cũng như có khả năng ổn định. Chế phẩm dùng ngoài da có chứa chất có công thức (1) :

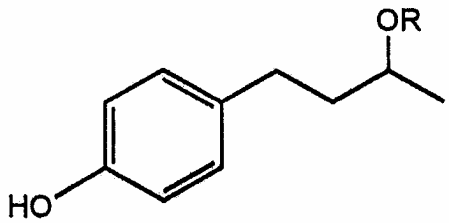

(1)

trong đó R là nhóm alkyl có 1 đến 8 nguyên tử cacbon.

(11) **32621**
(21) 1-2012-02645
(51)[7] **C09K 8/584**, C11D 1/06, 1/29, 1/34
(22) 04.03.2011
(43) 25.02.2013
(86) PCT/EP2011/053320 04.03.2011
(87) WO 2011/110502 15.09.2011
(30) 10002492.6 10.03.2010 EP
(71) BASF SE (DE)
67056 Ludwigshafen, Germany
(72) BITTNER, Christian (DE), OETTER, Guenter (DE), TINSLEY, Jack (US), SPINDLER, Christian (DE), ALVAREZ-JUERGENSON, Gabriela (ES), MAITRO-VOCEL, Sophie (FR), WLOKA, Veronika (DE), GUZMANN, Marcus (DE)
(74) Công ty TNHH Tầm nhìn và Liên danh (VISION & ASSOCIATES CO.LTD.)
(54) QUY TRÌNH SẢN XUẤT DẦU KHOÁNG, CHẾ PHẨM CHẤT HOẠT ĐỘNG BỀ MẶT TRONG NƯỚC VÀ CHẤT HOẠT ĐỘNG BỀ MẶT GỐC CHẤT HOẠT ĐỘNG BỀ MẶT ALKYLPROPOXY CÓ TỪ 16 ĐẾN 18 NGUYÊN TỬ CACBON ĐỂ SỬ DỤNG TRONG QUY TRÌNH NÀY

(57) Sáng chế đề cập đến quy trình sản xuất dầu khoáng bằng phương pháp làm ngập vi nhũ tương Winsor typ III, trong đó chế phẩm chất hoạt động bề mặt trong nước chứa ít nhất một chất hoạt động bề mặt ion có công thức chung R^1-O-$(CH_2C(CH_3)HO)_m(CH_2CH_2O)_n$-$XY^-M^+$ được bơm ép qua lỗ khoan bơm ép vào trong mỏ dầu khoáng, và dầu thô được hút ra từ mỏ qua lỗ khoan sản xuất. Ngoài ra, sáng chế còn đề cập đến chất hoạt động bề mặt ion có công thức chung nêu trên.

(11) **32622**
(21) 1-2012-02647
(51)[7] **C09K 8/584**, C11D 1/06, 1/29, 1/34
(22) 04.03.2011
(43) 25.02.2013
(86) PCT/EP2011/053321 04.03.2011
(87) WO 2011/110503 15.09.2011
(30) 10002488.4 10.03.2010 EP
(71) BASF SE (DE)
67056 Ludwigshafen, Germany
(72) BITTNER, Christian (DE), OETTER, Guenter (DE), TINSLEY, Jack (US), SPINDLER, Christian (DE), ALVAREZ-JUERGENSON, Gabriela (ES), MAITRO-VOGEL, Sophie (FR)
(74) Công ty TNHH Tầm nhìn và Liên danh (VISION & ASSOCIATES CO.LTD.)
(54) QUY TRÌNH CHIẾT DẦU KHOÁNG, CHẾ PHẨM CHẤT HOẠT ĐỘNG BỀ MẶT TRONG NƯỚC VÀ CHẤT HOẠT ĐỘNG BỀ MẶT GỐC ALKYL ALKOXYLAT CHỨA BUTYLEN OXIT ĐỂ SỬ DỤNG TRONG QUY TRÌNH NÀY

(57) Sáng chế đề cập đến quy trình chiết dầu khoáng bằng phương pháp làm ngập vi nhũ tương Winsor Typ III, trong đó chế phẩm chất hoạt động bề mặt trong nước chứa ít nhất một chất hoạt động bề mặt ion có công thức chung R^1-O-$(D)_n$-$(B)_m$-$(A)_l$-XY^- N^+ được bơm ép qua lỗ khoan bơm ép vào trong mỏ dầu khoáng và dầu thô được hút ra từ mỏ qua lỗ khoan sản xuất. Ngoài ra, sáng chế còn đề cập đến chất hoạt động bề mặt ion có công thức chung nêu trên.

(11) **32623**
(21) 1-2012-02659 (51)[7] **C09K 9/02**
(22) 16.02.2011 (43) 25.02.2013
(86) PCT/US2011/025029 16.02.2011 (87) WO/2011/112327 15.09.2011
(30) 12/719,335 08.03.2010 US
Ngày yêu cầu thẩm định nội dung: 10.09.2012
(71) TRANSITIONS OPTICAL, INC. (US)
9251 Belcher Road, Pinellas Park, Florida 33782, US
(72) BOWLES, Steven E. (US), CHOPRA, Anu (US), DAUGHENBAUGH, Randy E. (US), FALER, Dennis L. (US), HALEY, M. Frank (US), LAMERS, Paul H. (US), LU, Yunyi (US), STEWART, Kevin J. (US), TAYLOR, Cathy A. (US), WANG, Feng (US), ZEZINKA, Elizabeth A. (US)
(74) Công ty Cổ phần Sở hữu công nghiệp INVESTIP (INVESTIP)
(54) PHƯƠNG PHÁP SẢN XUẤT CHẤT LÀM PHÂN TÁN KHÔNG CHỨA NƯỚC
(57) Sáng chế đề cập đến phương pháp sản xuất chất làm phân tán không chứa nước của các vi hạt polyme cảm quang, bao gồm các bước: (a) điều chế một hoặc nhiều chất làm phân tán chứa nước của thành phần có khả năng polyme hóa được; (b) cho chất làm phân tán ở bước (a) trải qua các điều kiện đủ để tạo ra các vi hạt; (c) polyme hóa ít nhất một phần thành phần có khả năng polyme hóa được; (d) kết hợp chất làm phân tán với pha hữu cơ liên tục bao gồm dung môi hữu cơ; (e) loại bỏ nước khỏi chất làm phân tán sao cho hàm lượng nước cuối của chất làm phân tán không chứa nước là nhỏ hơn 30 phần trăm theo trọng lượng; và (f) cho các nhóm chức axit bất kỳ trên bề mặt của các vi hạt phản ứng với chất liệu phản ứng chứa ít nhất một nhóm epoxy.

(11) **32624**
(21) 1-2012-02680 (51)[7] **A47J 31/36**
(22) 10.02.2011 (43) 25.02.2013
(86) PCT/US2011/024335 10.02.2011 (87) WO2011/100418 18.08.2011
(30) 12/704,831 12.02.2010 US
(71) KEURIG, INCORPORATED (US)
55 Walkers Brook Drive, Reading, MA 01867-3272, United States of America
(72) TINKLER Ian (GB), SARICH Mary (US), SAWYER William (US), PASQUINI Richard (US)
(74) Văn phòng luật sư Phạm và Liên danh (PHAM & ASSOCIATES)
(54) PHƯƠNG PHÁP VÀ THIẾT BỊ ĐỂ TẠO ĐỒ UỐNG
(57) Sáng chế đề cập đến phương pháp và thiết bị để tạo đồ uống nhờ sử dụng thiết bị tạo đồ uống. Việc mở khoang pha có thể cho phép cung cấp một cách tự động chất lỏng sơ bộ đồ uống từ bộ phận chứa tới bình đun nóng được sử dụng (đã hoặc chưa đun nóng) để tạo đồ uống. Ví dụ, việc mở khoang pha có thể khiến cho van sẽ được mở hoặc theo cách khác cho phép dòng chất lỏng sơ bộ đồ uống chảy từ bộ phận chứa tới bình đun nóng. Van có thể mở đồng thời và tự động với nắp khoang pha, và có thể đóng khi nắp khoang pha được đóng.

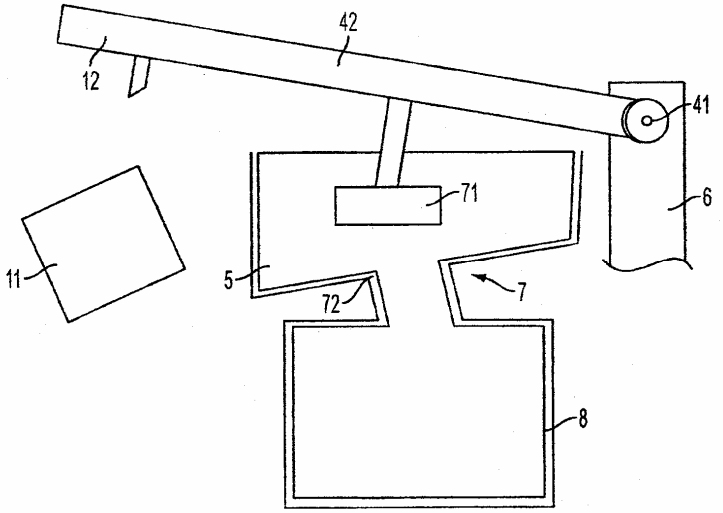

(11) **32625**
(21) 1-2012-02688
(51)[7] **C07K 16/18**, A61K 39/395, C07K 16/46
(22) 02.03.2011
(43) 25.02.2013
(86) PCT/EP2011/053090 02.03.2011
(87) WO 2011/107507 09.09.2011
(30) 10155339.4 03.03.2010 EP
(71) BOEHRINGER INGELHEIM INTERNATIONAL GMBH (DE)
Binger Strasse 173, 55216 Ingelheim Am Rhein, Germany
(72) PARK, John, E. (US), DORNER-CIOSSEK, Cornelia (DE), HOERER, Stefan (DE), KUSSMAUL, Lothar (DE), LENTER, Martin (DE), ZIMMERMANN, Katharina (DE), BESTE, Gerald (BE), LAEREMANS, Toon (BE), MERCHIERS, Pascal (BE), VERCAMMEN, Jo (BE)
(74) Công ty Luật TNHH AMBYS Hà Nội (AMBYS HANOI)
(54) POLYPEPTIT LIÊN KẾT VỚI A-BETA TẠI VỊ TRÍ NHẬN DIỆN KHÁNG NGUYÊN KÉP VÀ DƯỢC PHẨM CHỨA POLYPEPTIT NÀY

(57) Sáng chế đề cập đến polypeptit liên kết với A-beta tại vị trí nhận diện kháng nguyên kép. Polypeptit này chứa ít nhất hai vùng biến đổi globulin miễn dịch liên kết với các epitop của A-beta. Sáng chế cũng đề cập đến trình tự của các polypeptit này và dược phẩm chứa các polypeptit này.

(11) **32626**
(21) 1-2012-02694 (51)[7] **H04M 1/17**, A45C 11/00
(22) 17.03.2011 (43) 25.02.2013
(86) PCT/JP2011/001571 17.03.2011 (87) WO 2011/114735 22.09.2011
(30) 2010-063190 18.03.2010 JP
(71) PANASONIC CORPORATION (JP)
1006, Oaza Kadoma, Kadoma-shi, Osaka 571-8501 Japan
(72) Haruto UCHIDA (JP)
(74) Văn phòng Luật sư Ân Nam (ANNAM IP & LAW)

(54) VỎ BAO ĐỰNG THIẾT BỊ ĐẦU CUỐI

(57) Sáng chế đề cập đến vỏ bao có thể đựng thiết bị đầu cuối trong đó chi tiết kết nối có thể được cắm vào hoặc tháo ra trong khi thiết bị đầu cuối này đang được đựng trong vỏ bao, bất kể vị trí của đầu cắm trên thiết bị đầu cuối, giúp cải thiện khả năng sử dụng. Vỏ bao có thể đựng này bao gồm một thân chính vỏ bao có thể đựng (101) để đựng thiết bị truyền thông và bao bọc một phần bề mặt của thiết bị thông tin liên lạc đầu cuối được đựng. Đai giữ thứ nhất (104) bao bọc một phần bề mặt của thiết bị truyền thông được đựng trong thân chính của vỏ bao đựng (101), phần không được bao phủ bởi thân chính của vỏ bao đựng (101), và đai có thể được cài vào theo cách tháo ra được với thân chính của vỏ bao (101).

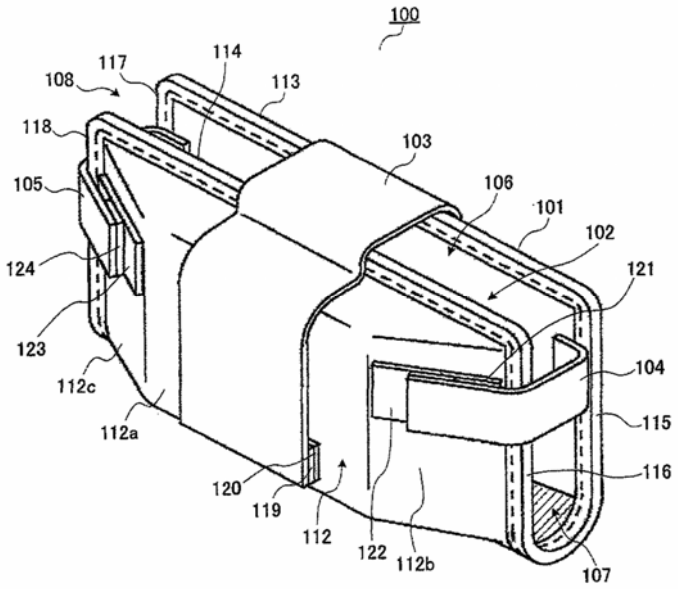

(11) **32627**
(21) 1-2012-02710
(51)[7] **C07D 249/06**, 407/12, 417/12, A01N 43/647
(22) 11.03.2011
(43) 25.02.2013
(86) PCT/EP2011/053681 11.03.2011
(87) WO 2011/113756 22.09.2011
(30) 10156847.5 18.03.2010 EP
10192952.9 29.11.2010 EP
(71) SYNGENTA PARTICIPATIONS AG (CH)
Schwarzwaldallee 215, CH-4058 Basel, Switzerland
(72) JUNG, Pierre, Joseph, Marcel (FR), DANKO, Peter (SK), GODFREY, Christopher, Richard, Ayles (GB), RENOLD, Peter (CH), HUETER, Ottmar, Franz (DE)
(74) Công ty TNHH Ban Ca (BANCA)
(54) HỢP CHẤT DIỆT CÔN TRÙNG
(57) Sáng chế đề cập đến các dẫn xuất triazol mới có công thức (I) có hoạt tính diệt côn trùng, quy trình và các chất trung gian để điều chế chúng, đến các hợp phần diệt côn trùng, ve bét, giun tròn hoặc động vật thân mềm chứa chúng và đến các phương pháp sử dụng chúng để diệt và kiểm soát các loài gây hại là côn trùng, ve bét, giun tròn hoặc động vật thân mềm.

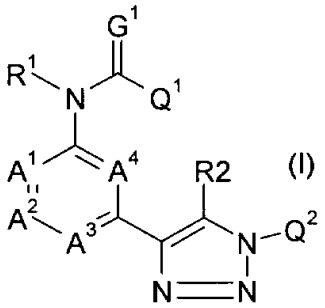

(11) **32628**
(21) 1-2012-02720 (51)[7] **H02H 3/08**
(22) 08.03.2011 (43) 25.02.2013
(86) PCT/US2011/027477 08.03.2011 (87) WO/2011/112536 15.09.2011
(30) 61/311,458 08.03.2010 US
(71) COOPER TECHNOLOGIES COMPANY (US)
600 Travis St., Suite 5600, Houston, TX 77002, United States of America
(72) Jeffrey J. KESTER (US), Charles W. DALEY (US), James A. STRONG (US)
(74) Công ty TNHH Tầm nhìn và Liên danh (VISION & ASSOCIATES CO.LTD.)
(54) HỆ THỐNG BẢO VỆ ĐƯỜNG DÂY
(57) Hệ thống bảo vệ đường dây được mô tả ở đây tạo ra các kết nối điện cơ tin cậy giữa các thành phần của hệ thống, làm giảm ứng suất cơ học trên bộ ngắt, đảm bảo việc cắt bộ chặn hỏng một cách hiệu quả hơn, và có chi phí thấp hơn so với các hệ thống hiện có. Hệ thống bảo vệ đường dây bao gồm bộ chặn đột biến điện, bộ ngắt được ghép với bộ chặn đột biến điện, và dây dẫn chờ được ghép với bộ ngắt. Dây dẫn chờ thường là dây cáp có độ bền cao và/hoặc hệ thống bảo vệ đường dây thường không bao gồm cụm rẽ mạch điện. Khi đặt vào điều kiện cao áp, bộ ngắt kích hoạt và tách rời dây dẫn chờ khỏi hệ thống.

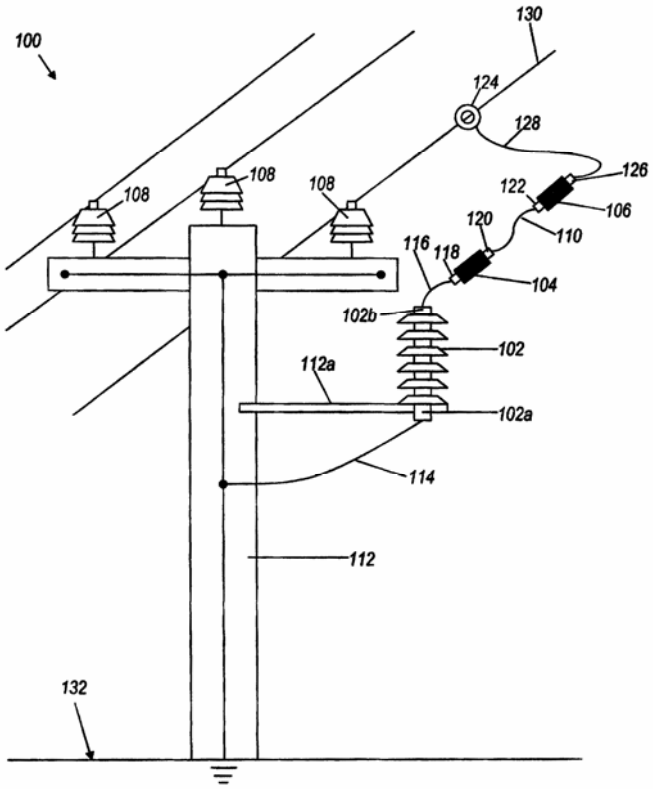

(11) **32629**
(21) 1-2012-02727 (51)[7] **B01D 71/16**, 65/00
(22) 04.02.2011 (43) 25.02.2013
(86) PCT/JP2011/052312 04.02.2011 (87) WO 2011/105188 01.09.2011
(30) 2010-039877 25.02.2010 JP
2010-098695 22.04.2010 JP
(71) KOBELCO ECO-SOLUTIONS CO., LTD. (JP)
4-78, Wakinohama-cho 1-chome, Chuo-ku, Kobe-shi, Hyogo 651-0072, Japan
(72) ONODA, Sousuke (JP), TANIDA, Katsuyoshi (JP), TAKATA, Kazutaka (JP)
(74) Công ty TNHH Sở hữu trí tuệ Thảo Thọ Quyến (INVENCO)

(54) PHƯƠNG PHÁP VÀ THIẾT BỊ LÀM BIẾN ĐỔI MÀNG TÁCH

(57) Sáng chế đề cập đến phương pháp làm biến đổi màng tách mà có khả năng làm tăng đường kính vi lỗ của màng tách trong thời gian ngắn, trong khi đồng thời cho phép màng tách có đường kính vi lỗ được làm tăng để ít bị hư hỏng hơn. Sáng chế cũng đề cập đến phương pháp làm biến đổi màng tách bao gồm bước đưa màng tách được làm bằng xenluloza axetat vào tiếp xúc với dung dịch nước kiềm hoặc rượu và nhờ đó làm tăng đường kính vi lỗ của màng tách. Ngoài ra, sáng chế cũng đề cập đến các thiết bị làm biến đổi màng tách để thực hiện các phương pháp làm biến đổi này.

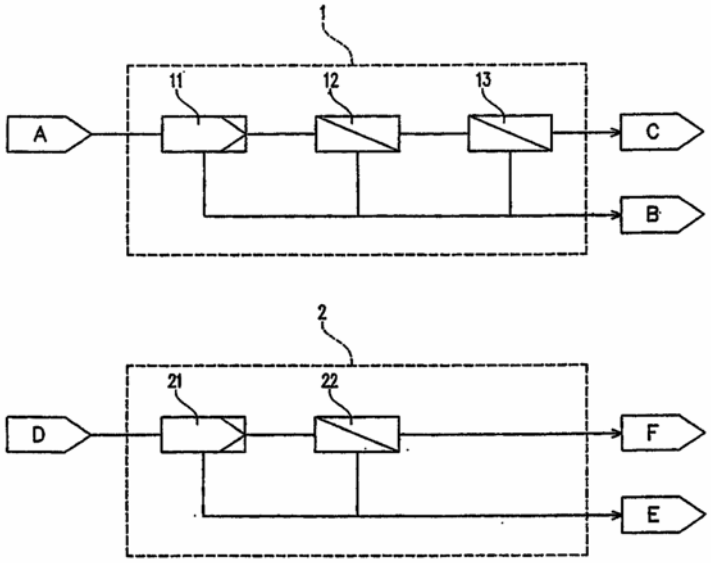

(11) **32630**
(21) 1-2012-02738
(51)[7] **C07D 295/192**, A61K 31/495, A61P 25/00, 25/18, 25/28
(22) 17.02.2011
(43) 25.02.2013
(86) PCT/SE2011/050170 17.02.2011
(87) WO2011/102793 25.08.2011
(30) 61/305,581 18.02.2010 US
(71) ASTRAZENECA AB (SE)
SE-151 85 Sodertalje, Sweden
(72) COLLINS, Craig D. (US)
(74) Văn phòng luật sư Phạm và Liên danh (PHAM & ASSOCIATES)
(54) DẪN XUẤT XYCLOPROPYL AMIT Ở DẠNG RẮN VÀ DƯỢC PHẨM CHỨA NÓ
(57) Sáng chế đề cập đến hợp chất 4-{(1S, 2S)-2-[((R)-4-xyclobutyl-2-metylpiperazin-1-yl)carbonyl]-xyclopropyl]-benzamit ở dạng rắn. Sáng chế cũng đề cập đến ít nhất một dược phẩm chứa ít nhất một hợp chất ở dạng rắn nêu trong bản mô tả.

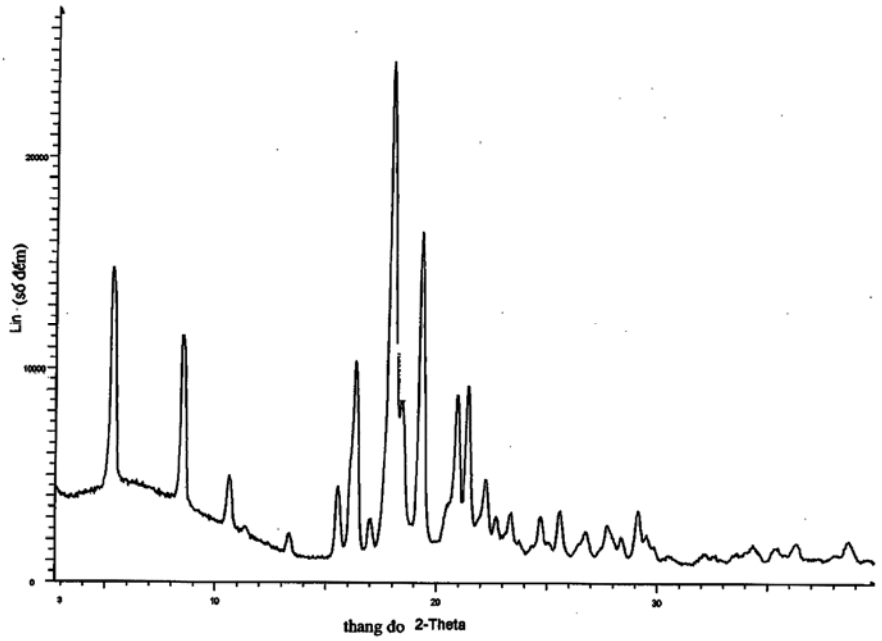

(11) **32631**
(21) 1-2012-02740
(22) 16.03.2011
(86) PCT/JP2011/056162 16.03.2011
(30) 2010-074903 29.03.2010 JP
(51)[7] **A23D 9/00**, A23L 1/01, C11B 5/00
(43) 25.02.2013
(87) WO2011/122339 06.10.2011
Ngày yêu cầu thẩm định nội dung: 18.09.2012
(71) J-OIL MILLS, INC (JP)
8-1, Akashi-cho, Tokyo 104-0044, Japan
(72) NAKADA Yuji (JP), MATSUMOTO Shoji (JP), INABA Naoko (JP), SAKAINO Masayoshi (JP), KIMURA Ko (JP), SHIRAMASA Hiroshi (JP)
(74) Công ty TNHH Tư vấn Phạm Anh Nguyên (ANPHAMCO CO.,LTD.)
(54) CHẾ PHẨM DẦU VÀ CHẤT BÉO DÙNG ĐỂ CHIÊN
(57) Sáng chế đề cập tới chế phẩm dầu và chất béo có thể ngăn chặn không chỉ sự biến màu do nhiệt gây ra và mùi chế biến trong suốt quá trình gia nhiệt, mà còn làm giảm chỉ số axit, cũng như là có thể sử dụng lâu dài. Chế phẩm dầu và chất béo có thể ngăn chặn sự biến màu do nhiệt gây ra, mùi chế biến, và giảm chỉ số axit, có thể thu được bằng sự kết hợp 0,1 ppm hoặc nhiều hơn và 10 ppm hoặc ít hơn của thành phần photpho, và axit ascorbic và/hoặc dẫn xuất axit ascorbic trong đương lượng axit ascorbic của 2 ppm hoặc nhiều hơn và 130 ppm hoặc ít hơn vào trong dầu ăn và chất béo.

(11) **32632**
(21) 1-2012-02756 (51)[7] **B66D 1/20**, 1/12, 1/36, 1/395
(22) 23.02.2011 (43) 25.02.2013
(86) PCT/KR2011/001238 23.02.2011 (87) WO2011/105790 01.09.2011
(30) 10-2010-0017716 26.02.2010 KR
Ngày yêu cầu thẩm định nội dung: 29.11.2012
(71) KG INC. (KR)
482-1, Kajua-dong, Seo-ku, Incheon, 404-817 Republic of Korea
(72) Duck-Rae CHO (KR)
(74) Văn phòng luật sư Phạm và Liên danh (PHAM & ASSOCIATES)
(54) MÁY NÂNG CÓ BÁNH MA SÁT
(57) Sáng chế đề cập đến máy nâng có sử dụng bánh ma sát để tăng tối đa sự di chuyển theo phương nằm ngang của tải cần được nâng đồng thời ngăn không cho dây lệch ra khỏi quỹ đạo cuốn trong khi đang được cuốn trên trống dây, bánh ma sát có kết cấu đơn giản hoá và được thiết kế để đỡ ổn định các con lăn dẫn hướng có thể di chuyển theo phương nằm ngang và thẳng đứng. Máy nâng bao gồm bánh ma sát đơn mà dây ở phía cuốn được cuốn trên đó, trống dây trên đó dây ở phía kéo được cuốn, bánh ma sát bị dẫn mà dây được dẫn hướng qua đó từ bánh ma sát tới trống dây, các con lăn dẫn hướng cố định theo phương nằm ngang và phương thẳng đứng và các con lăn có khả năng di chuyển theo phương nằm ngang và thẳng đứng để dẫn hướng dây, phần lắp con lăn có khả năng dịch chuyển để làm di chuyển tịnh tiến theo phương nằm ngang các con lăn dẫn hướng có thể di chuyển theo phương nằm ngang và thẳng đứng, và các puli trên và dưới để dẫn hướng dây tới bánh ma sát.

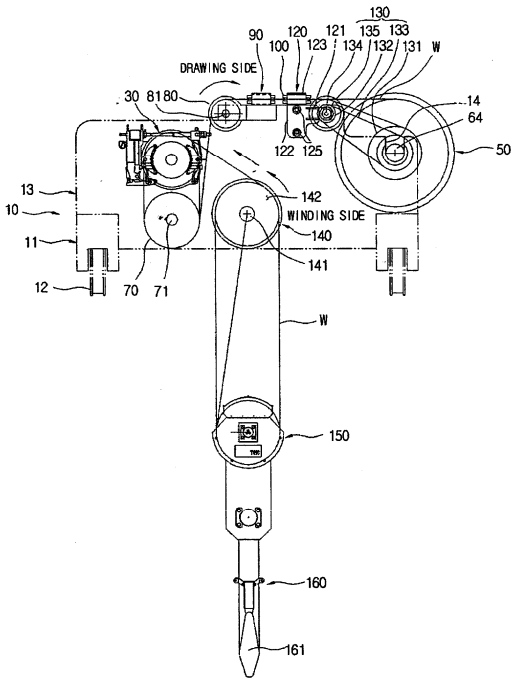

(11) **32633**
(21) 1-2012-02757 (51)[7] **B01D 53/00**, 53/68, C23C 16/44
(22) 07.04.2011 (43) 25.02.2013
(86) PCT/EP2011/055425 07.04.2011 (87) WO 2011/124642 13.10.2011
(30) 10159285.5 08.04.2010 EP
(71) SOLVAY SA (BE)
Rue de Ransbeek, 310, B-1120 Brussels, Belgium
(72) SOMMER, Christoph (DE), DIANA, Oliviero (IT), EICHER, Johannes (DE), UENVEREN, Ercan (DE), MROSS, Stefan (DE), PERNICE, Holger (DE), PREDICANT, Peter, M, (DE), SCHWARZE, Thomas (DE), FISCHER, Reiner (DE)
(74) Công ty TNHH Tư vấn sở hữu trí tuệ Việt (VIET IP CO.,LTD.)
(54) PHƯƠNG PHÁP SẢN XUẤT CÁC LINH KIỆN ĐIỆN TỬ BẰNG FLO TINH KHIẾT
(57) Phương pháp chế tạo linh kiện điện tử với flo nguyên chất được sử dụng làm tác nhân khắc để sản xuất các linh kiện điện tử, tức là các linh kiện bán dẫn, thiết bị vi cơ điện tử, tranzito màng mỏng, màn hình phẳng và tấm pin mặt trời, và là chất làm sạch buồng xử lý chủ yếu cho thiết bị PECVD. Nhằm mục đích đó, flo thường được sản xuất ngay tại chỗ. Sáng chế đề xuất quy trình sản xuất các linh kiện điện tử trong đó flo được sản xuất tại chỗ và tinh chế tách HF bằng cách xử lý ở nhiệt độ thấp. Áp suất nằm trong khoảng từ 150 đến 2000kPaa được đặc biệt ưu tiên.

(11) **32634**

(21) 1-2012-02758 (51)[7] **C09C 1/48**, C10B 47/00, C10G 1/10
(22) 19.09.2012 (43) 25.02.2013

(71) CÔNG TY TNHH THƯƠNG MẠI DỊCH VỤ CÔNG NGHỆ MỚI (VN)
Lô I6-2 khu công nghiệp Minh Hưng Hàn Quốc, Minh Hưng, Chơn Thành, Bình Phước
(72) Nguyễn Thành Tài (VN)

(54) QUY TRÌNH TÁI CHẾ RÁC CAO SU, NHỰA THÀNH DẦU FO-R BẰNG CÔNG NGHỆ NHIỆT PHÂN LIÊN TỤC

(57) Quy trình tái chế rác cao su và nhựa bằng công nghệ nhiệt phân liên tục và quy trình công nghệ mới, tiên tiến. Công nghệ sử dụng hệ thống lò quay để nhiệt phân liên tục gián tiếp rác cao su và nhựa thành dầu FO-R và than CBM-R.

Tính sáng tạo của quy trình công nghệ là tạo ra được dầu FO-R là sản phẩm tương đương dầu FO có nguồn gốc từ dầu mỏ, được ứng dụng rộng rãi trong ngành công nghiệp của Việt Nam.

Quy trình công nghệ nhiệt phân liên tục mang lại hiệu quả kinh tế cao và thân thiện với môi trường vì không tạo ra nước thải và chất thải rắn, còn khí thải đạt tiêu chuẩn môi trường QCVN 19:2009.

(11) **32635**
(21) 1-2012-02761 (51)[7] **G01F 1/84**
(22) 09.11.2010 (43) 25.02.2013
(86) PCT/JP2010/070255 09.11.2010 (87) WO/2011/102032 25.08.2011
(30) 2010-035225 19.02.2010 JP
Ngày yêu cầu thẩm định nội dung: 19.09.2012
(71) OVAL CORPORATION (JP)
10-8, Kamiochiai 3-chome, Shinjuku-ku, Tokyo, Japan
(72) KITAMI, Hirokazu (JP), SHIMADA, Hideki (JP)
(74) Công ty TNHH Sở hữu trí tuệ Thảo Thọ Quyến (INVENCO)
(54) PHƯƠNG PHÁP VÀ THIẾT BỊ XỬ LÝ TÍN HIỆU DÙNG CHO LƯU LƯỢNG KẾ CORIOLIS VÀ LƯU LƯỢNG KẾ CORIOLIS

(57) Sáng chế đề cập tới phương pháp và thiết bị xử lý tín hiệu dùng cho lưu lượng kế Coriolis và lưu lượng kế Coriolis có khả năng luôn thực hiện phép đo với độ chính xác không đổi và thực hiện phép đo pha với đặc tính lọc hiệu quả cao và với khối lượng tính toán nhỏ thậm chí khi nhiệt độ của chất lưu cần đo thay đổi, các bọt khí được trộn vào chất lưu cần đo, hoặc chất lưu cần đo thay đổi nhanh chóng từ khí thành lỏng.

Trong lưu lượng kế Coriolis trong đó ít nhất một trong hai tham số là hiệu số pha và tần số tạo dao động tỷ lệ thuận với lực Coriolis tác động lên ít nhất một ống dẫn dòng hoặc hai ống dẫn dòng được phát hiện, nhờ đó thu được ít nhất một trong hai đại lượng là lưu lượng theo khối lượng và khối lượng riêng của chất lưu cần đo, thiết bị xử lý tín hiệu bao gồm: các bộ biến đổi A/D để biến đổi các tín hiệu tương tự được đưa ra từ hai bộ cảm biến phát hiện rung động lần lượt thành các tín hiệu số; bộ phận đo tần số để đo tần số tạo dao động θ của ít nhất một ống dẫn dòng hoặc hai ống dẫn dòng; bộ phát để tạo ra tín hiệu tần số có tần số được thiết lập bằng θ (1-1/N) của tần số của tín hiệu tần số đầu ra dạng số từ bộ phận đo tần số; và hai bộ biến đổi tần số trục giao để biến đổi, dựa trên tín hiệu tần số được tạo ra bởi bộ phát, các tần số của hai tín hiệu số tương ứng với hai bộ cảm biến phát hiện rung động lần lượt được đưa ra từ các bộ biến đổi A/D, và tạo ra các tín hiệu số có các tần số của nó được thiết lập lần lượt bằng 1/N tần số của hai tín hiệu số: Kết quả là, hiệu số pha thu được bằng cách sử dụng các tín hiệu số được tạo ra bởi hai bộ biến đổi tần số trực giao.

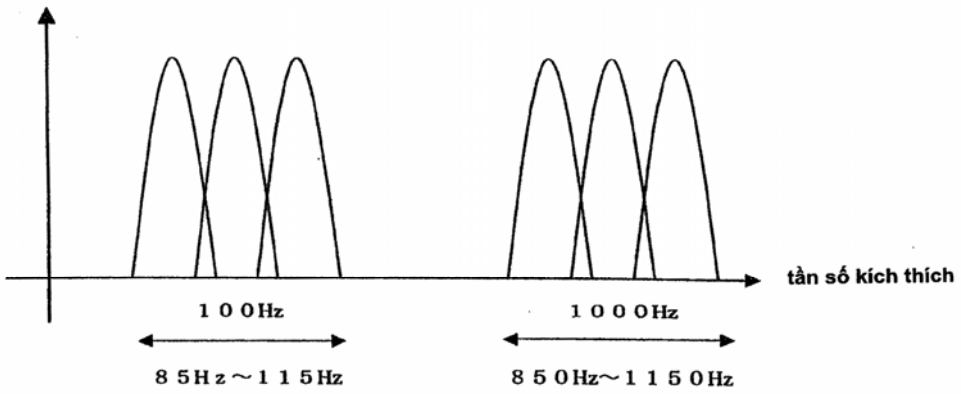

(11) **32636**
(21) 1-2012-02766 (51)[7] **C04B 7/02**, 7/24, 7/38, 7/42
(22) 11.03.2011 (43) 25.02.2013
(86) PCT/JP2011/055732 11.03.2011 (87) WO 2011/111811 15.09.2011
(30) 2010-056745 12.03.2010 JP
Ngày yêu cầu thẩm định nội dung: 19.09.2012
(71) MITSUBISHI MATERIALS CORPORATION (JP)
3-2, Otemachi 1-chome, Chiyoda-ku, Tokyo 100-8117 Japan
(72) Makio YAMASHITA (JP), Yoichiro NAKANISHI (JP), Hisanobu TANAKA (JP)
(74) Công ty TNHH Tầm nhìn và Liên danh (VISION & ASSOCIATES CO.LTD.)
(54) CLINKE XI MĂNG ĐÃ NUNG VÀ PHƯƠNG PHÁP SẢN XUẤT CLINKE XI MĂNG NÀY

(57) Sáng chế đề cập đến clinke xi măng đã nung bao gồm ít nhất một thành phần được lựa chọn từ nhóm bao gồm flo, lưu huỳnh, clo và brom, và ít nhất (các) nguyên tố kim loại được lựa chọn từ nhóm bao gồm các nguyên tố thuộc các nhóm từ 3 đến 12 trong Bảng tuần hoàn. Tốt hơn là, lượng flo nằm trong khoảng từ 300 đến 750mg/kg, lượng lưu huỳnh (ở dạng SO_3) nằm trong khoảng từ 1,5 đến 3% khối lượng, lượng của (các) đương lượng clo nằm trong khoảng từ 150 đến 350mg/kg, và lượng của ít nhất (các) nguyên tố kim loại được lựa chọn từ nhóm bao gồm các nguyên tố thuộc các nhóm từ 3 đến 12 trong Bảng tuần hoàn nằm trong khoảng từ 0,2 đến 0,8% khối lượng.
Ngoài ra, sáng chế còn đề cập đến phương pháp sản xuất clinke xi măng nêu trên.

(11) **32637**
(21) 1-2012-02771
(51)[7] **B23K 9/02**, 31/00, B24C 1/10, E01D 19/12, B23K 103/04
(22) 23.02.2011
(43) 25.02.2013
(86) PCT/JP2011/054664 23.02.2011
(87) WO 2012/114532 30.08.2012
Ngày yêu cầu thẩm định nội dung: 20.09.2012
(71) NIPPON STEEL CORPORATION (JP)
6-1, Marunouchi 2-chome, Chiyoda-ku, Tokyo 100-8071, Japan
(72) KASUYA, Tadashi (JP), SHIMURA, Ryuichi (JP), MIZUMOTO, Manabu (JP)
(74) Công ty TNHH một thành viên Sở hữu trí tuệ VCCI (VCCI-IP CO.,LTD)
(54) PHƯƠNG PHÁP TẠO MỐI HÀN VÀ MỐI HÀN
(57) Sáng chế đề cập đến phương pháp tạo mối hàn mà cho phép cải thiện độ bền mỏi trong trường hợp trong đó phương pháp cải thiện độ bền mỏi không thể được áp dụng do sự xuất hiện của các vùng có kết cấu bịt kín được tạo ra. Phương pháp này được bố trí với bước hàn thứ nhất để thực hiện thao tác hàn bằng cách tạo ra chân mối hàn phía trong hoặc phần gốc nhờ sử dụng kim loại hàn với nhiệt độ bắt đầu biến đổi nằm trong khoảng từ 175°C đến 400°C, ít nhất các phần kim loại hàn được tạo ra chân mối hàn phía trong hoặc phần gốc được tạo nên ở bước hàn thứ nhất trở thành các phần không nóng chảy, và bước hàn thứ hai để thực hiện thao tác hàn để hàn kim loại hàn theo đường hàn đơn nhờ lượng nhiệt hàn cấp vào bởi vậy tất cả các phần không nóng chảy được biến tính lại thành austenit để đưa vào ứng suất dư nén đến chân mối hàn phía trong hoặc phần gốc.

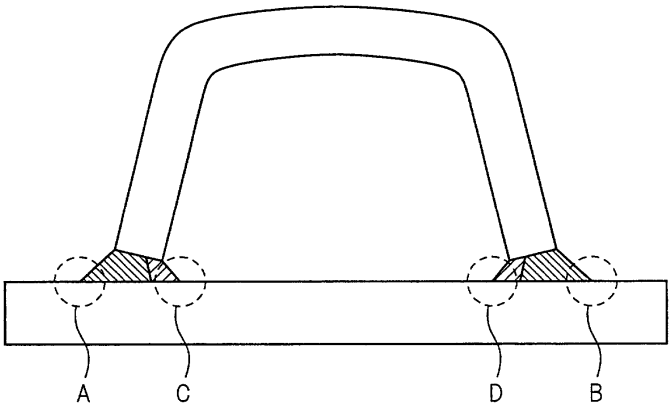

(11) **32638**
(21) 1-2012-02777
(51)[7] **C12N 15/11**, 15/87, A61K 31/713, 47/18, 48/00
(22) 18.02.2011
(43) 25.02.2013
(86) PCT/EP2011/052393 18.02.2011
(87) WO 2011/104169 01.09.2011
(30) 61/307,490 24.02.2010 US
(71) ARROWHEAD RESEARCH CORPORATION (US)
225 South Lake Avenue, Suite 1050, Pasadena, California 91101, United States of America
(72) David B. ROZEMA (US), David L. LEWIS (US), Darren H. WAKEFIELD (US), Torsten HOFFMANN (DE), Eric KITAS (AU), Peter MOHR (CH), Philipp HADWIGER (AT), Wilma THUER (DE), Linda VALIS (AT)
(74) Công ty TNHH Lê & Lê (LE & LE)
(54) CHẾ PHẨM DÙNG ĐỂ PHÂN PHỐI OLIGONUCLEOTIT ĐẾN TẾ BÀO GAN VÀ PHƯƠNG PHÁP SẢN XUẤT CHẾ PHẨM NÀY

(57) Sáng chế đề cập đến các chế phẩm dùng để phân phối các polynucleotit ARN gây nhiễu (ARNi) hướng đích đến các tế bào nhu mô của gan in vivo. Các polynucleotit ARNi hướng đích được phân phối cùng với các polyme hướng đích. Các polyme hướng đích phân phối chức năng thâm nhập màng để vận chuyển các polynucleotit ARNi từ bên ngoài tế bào vào bên trong tế bào. Sự biến đổi thuận nghịch nhằm cung cấp các đáp ứng sinh lý được điều khiển bằng các polyme phân phối này. Sáng chế cũng đề cập đến phương pháp sản xuất chế phẩm này.

(11) **32639**
(21) 1-2012-02778 (51)[7] **H02G 15/10**, H01R 4/70, 4/72
(22) 03.03.2010 (43) 25.02.2013
(86) PCT/CN2010/070853 03.03.2010 (87) WO/2011/106934 09.09.2011
(30) PCT/CN/2010/070853 03.03.2010CN
Ngày yêu cầu thẩm định nội dung: 20.09.2012
(71) YUFEN CHI (TW)
3F., No. 9, Alley 27, Lane 67, Minzu ST., Yonghe District, New Taipei City 234, Taiwan
(72) Chih-kuang HSING (TW)
(74) Công ty TNHH Đại Tín và Liên Danh (DAITIN AND ASSOCIATES CO.,LTD)
(54) HỘP NỐI CÁP THÔNG TIN
(57) Sáng chế đề cập đến hộp nối cáp thông tin (1) bao gồm ít nhất một tấm dẫn cáp vào (2) và ít nhất một bộ phận được kết nối (8). Ít nhất một bộ phận kết nối (3) và ít nhất một bộ phận hình trụ rỗng (801) dẫn cáp (502) đi qua tấm dẫn cáp vào (2) để vào trong hộp nối cáp thông tin (1) được bố trí trên tấm dẫn cáp vào (2), và cáp thông tin (502) được dẫn qua bộ phận hình trụ rỗng (801) tạo thành các cấu trúc chống thấm nước nhờ các phương tiện gồm ống co ngót đàn hồi, và bộ phận được kết nối (8) và cáp thông tin (502) được dẫn qua bộ phận kết nối (3) và đi vào hộp nối cáp thông tin (1) để tạo thành cấu trúc chống thấm nước nhờ một trong các phương tiện gồm bộ phận thứ nhất, bộ phận thứ hai và kết hợp của chúng, bộ phận thứ nhất được chống thấm nước bằng các phương tiện chống thấm nước cơ học và bộ phận thứ hai được chống thấm nước bằng các ống co ngót đàn hồi. Bộ phận được kết nối (8) có thể tạo thành cấu trúc chống thấm nước bằng cách kết hợp với bộ phận kết nối (3). Sáng chế được thực hiện nhằm khắc phục các vấn đề kĩ thuật còn tồn tại của hộp nối và phân phối cáp thông tin hiện nay.

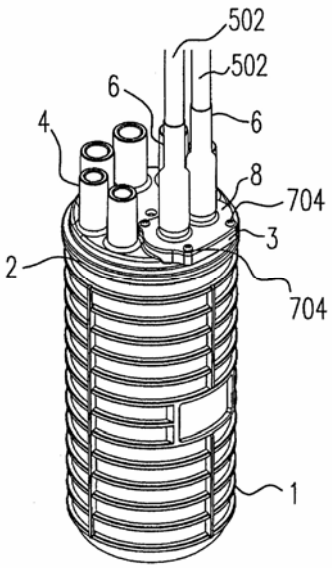

(11) **32640**
(21) 1-2012-02795 (51)[7] **B32B 3/00**
(22) 31.01.2011 (43) 25.02.2013
(86) PCT/US2011/023119 31.01.2011 (87) WO/2011/102954 25.08.2011
(30) 12/710,098 22.02.2010 US
(71) VERTEX L.L.C. (US)
15610 West 100th Terrace, Lenexa, KS 66219-1375, USA
(72) MARC, Michel (FR)
(74) Công ty TNHH Sở hữu trí tuệ Thảo Thọ Quyến (INVENCO)
(54) QUY TRÌNH TẠO RA SẢN PHẨM BỌT XỐP COMPOSIT VÀ SẢN PHẨM BỌT XỐP COMPOSIT

(57) Sáng chế đề cập đến quy trình tạo ra sản phẩm bọt xốp composit, và sản phẩm bọt xốp composit ban gồm lõi bọt xốp được bao quanh bởi màng không thấm khí. Màng không thấm khí giữ lại khí được tạo ra từ chất tạo bọt để áp suất bên trong lõi bọt xốp cao hơn áp suất môi trường xung quanh.

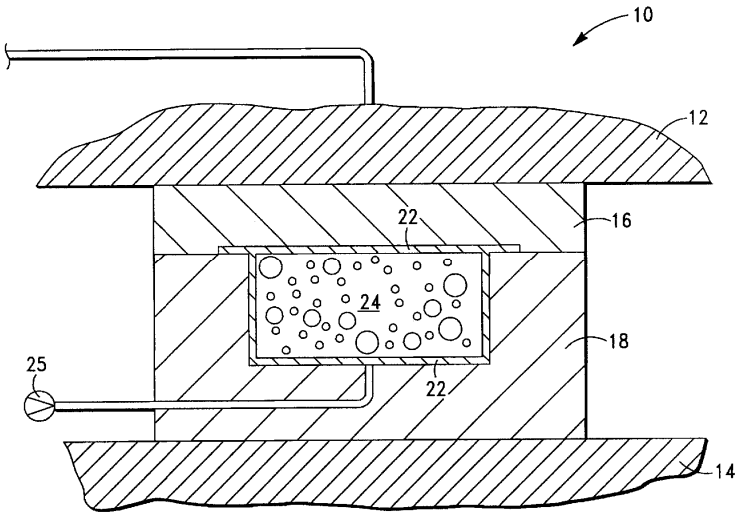

(11) **32641**
(21) 1-2012-02800
(22) 28.03.2011
(86) PCT/JP2011/058472 28.03.2011
(30) 2010-076041 29.03.2010 JP
2011-065134 24.03.2011 JP
(51)[7] **B22D 11/02**, 11/04
(43) 25.02.2013
(87) WO/2011/122690 06.10.2011
Ngày yêu cầu thẩm định nội dung: 21.09.2012
(71) JFE STEEL CORPORATION (JP)
2-3 , Uchisaiwai-cho 2-chome, Chiyoda-ku, Tokyo 100-0011, Japan
(72) KAMEDA, Kiyohiro (JP), SERA, Taizo (JP), NAITO, Makoto (JP)
(74) Công ty Cổ phần Sở hữu công nghiệp INVESTIP (INVESTIP)
(54) KHUÔN ĐÚC LIÊN TỤC, PHƯƠNG PHÁP ĐIỀU CHỈNH ĐỘ CÔN CỦA KHUÔN ĐÚC LIÊN TỤC VÀ PHƯƠNG PHÁP ĐÚC LIÊN TỤC

(57) Sáng chế đề cập đến khuôn đúc liên tục, trong đó: cơ cấu dẫn động thứ nhất (7a) và thứ ba (7e), mà được bố trí theo hướng thẳng đứng dọc theo khuôn cố định (1a), được kết nối ăn khớp với nhau qua trục kết nối thứ nhất (22a); cơ cấu dẫn động thứ hai (7b) và thứ tư (7d), mà được bố trí theo hướng thẳng đứng dọc theo khuôn cố định (1a), được kết nối ăn khớp với nhau qua trục kết nối thứ hai (22b); các trục kết nối thứ nhất và thứ hai (22a, b) quay xung quanh các trục sao cho các cơ cấu dẫn động từ thứ nhất tới thứ tư (7a-d) hoạt động nhất quán và các cơ cấu dẫn động từ thứ nhất tới thứ tư (7a-d) thay đổi góc nghiêng của cạnh dài của khuôn di động (1b). Khuôn đúc liên tục theo sáng chế cho phép hình dạng côn của cạnh dài của khuôn được tối ưu hoá mà không cần kết nối với cạnh ngang, hơn thế nữa nó còn cho phép cơ cấu dẫn động có thể được thiết lập cấu hình đơn giản hơn so với hệ thống điều khiển bốn điểm độc lập. Ngoài ra, sáng chế cũng đề cập đến phương pháp điều chỉnh độ côn của khuôn đúc liên tục và phương pháp đúc liên tục sử dụng khuôn đúc liên tục nêu trên.

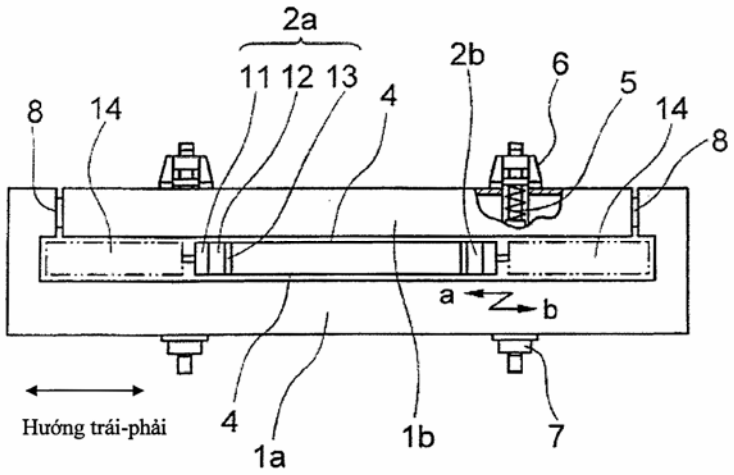

(11) **32642**
(21) 1-2012-02803 (51)[7] **C25B 11/04**
(22) 21.02.2011 (43) 25.02.2013
(86) PCT/EP2011/052542 21.02.2011 (87) WO/2011/101477 25.08.2011
(30) MI2010A000268 22.02.2010 IT
(71) INDUSTRIE DE NORA S.P.A. (IT)
Via Bistolfi 35, I-20134 Milano, Italy
(72) BRICHESE, Marianna (IT), ANTOZZI, Antonio Lorenzo (IT), CALDERARA, Alice (IT)
(74) Công ty TNHH Tầm nhìn và Liên danh (VISION & ASSOCIATES CO.LTD.)
(54) ĐIỆN CỰC DÙNG CHO QUÁ TRÌNH ĐIỆN HÓA VÀ PHƯƠNG PHÁP SẢN XUẤT ĐIỆN CỰC NÀY
(57) Sáng chế đề cập đến điện cực thích hợp để dùng làm catôt giải phóng hyđro trong các quá trình điện phân, điện cực này thu được bằng cách phân huỷ nhiệt tiền chất bao gồm dung dịch axetic chứa nitrat của rutein và tuỳ chọn các chất đất hiếm. Điện cực thể hiện độ quá điện áp giải phóng hyđro ở catôt thấp, dung sai được cải thiện đối với hiện tượng đảo chiều dòng điện và thời gian sử dụng dài trong các hoạt động công nghiệp. Ngoài ra, sáng chế còn đề cập đến phương pháp sản xuất điện cực này.

(11) **32643**
(21) 1-2012-02816
(22) 25.02.2011
(86) PCT/JP2011/055005 25.02.2011
(30) 2010-071323 26.03.2010 JP
2010-094056 15.04.2010 JP
Ngày yêu cầu thẩm định nội dung: 24.09.2012
(51)[7] **F27B 3/18**, C12C 5/52, F27D 3/04
(43) 25.02.2013
(87) WO/2011/118365 29.09.2011
(71) JP STEEL PLANTECH CO (JP)
3-1 Kinko-cho, Kanagawa-ku, Yokohama-shi, Kanagawa 2210056 (JP)
(72) SATO, Yasuhiro (JP)
(74) Công ty Cổ phần Sở hữu công nghiệp INVESTIP (INVESTIP)
(54) CƠ CẤU ĐẨY
(57) Sáng chế đề cập đến cơ cấu đẩy là cơ cấu có thể có lực dẫn động lớn hơn để làm chuyển động thân chính cơ cấu đẩy về phía sau mà không làm tăng đường kính xi lanh và nhờ đó tạo kết cấu nhỏ gọn hơn và đạt được khoảng không gian lắp ráp nhỏ hơn. Cơ cấu đẩy bao gồm thân chính cơ cấu đẩy (1) được kết cấu để đẩy về phía trước đối tượng đích; xi lanh thân chính cơ cấu đẩy (2) được đấu nối vào thân chính cơ cấu đẩy (1) và được kết cấu làm chuyển động thân chính cơ cấu đẩy (1) về phía trước và về phía sau; bàn trượt cơ cấu đẩy (3) được đấu nối vào xi lanh thân chính cơ cấu dẩy (2); và xi lanh bàn trượt cơ cấu đẩy (4) được đấu nối vào bàn trượt cơ cấu đẩy (3).

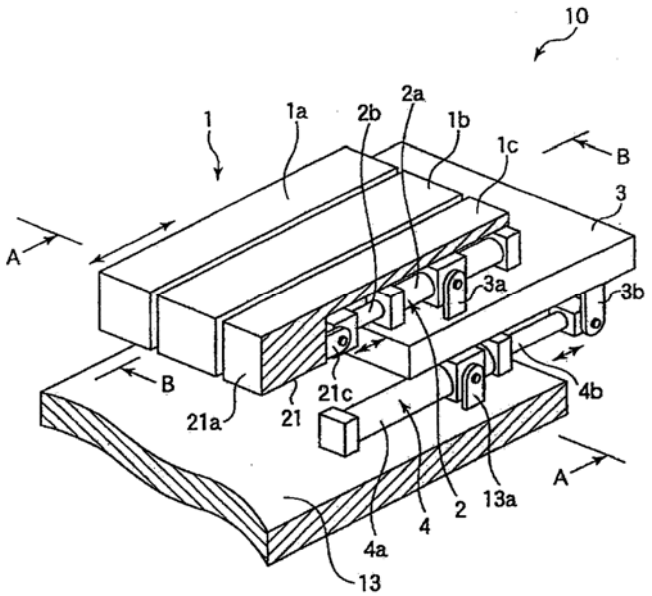

(11) **32644**
(21) 1-2012-02823 (51)[7] **A61K 31/5383**, A61P 27/02, 31/04
(22) 16.12.2010 (43) 25.02.2013
(86) PCT/JP2010/072685 16.12.2010 (87) WO/2011/104981 01.09.2011
(30) 2010-040281 25.02.2010 JP
(71) 1. SANTEN PHARMACEUTICAL CO., LTD. (JP)
9-19, Shimoshinjo 3-chome, Higashiyodogawa-ku, Osaka-shi, Osaka 5338651, Japan
2. DAIICHI SANKYO COMPANY, LIMITED (JP)
3-5-1, Nihonbashi Honcho, Chuo-ku, Tokyo 103-8426, Japan
(72) NAGANO, Takashi (JP), SAKANAKA, Koji (JP), NAKAMURA, Masatsugu (JP), KAWAZU, Kouichi (JP), IBUKI, Hajime (JP), SAKAMOTO, Kayoko (JP)
(74) Công ty TNHH Sở hữu trí tuệ Thảo Thọ Quyến (INVENCO)
(54) LEVOFLOXACIN, MUỐI CỦA NÓ HOẶC SOLVAT CỦA NÓ, VÀ DUNG DỊCH NHỎ MẮT ĐỂ ĐIỀU TRỊ BỆNH NHIỄM TRÙNG MẮT CHỨA LEVOFLOXACIN, MUỐI CỦA NÓ HOẶC SOLVAT CỦA NÓ

(57) Sáng chế đề cập đến dung dịch nhỏ mắt chứa 1,5% (trọng lượng/thể tích) evofloxacin được nhỏ ba lần một ngày, là liều lượng hoặc chế độ liều dùng theo sáng chế, có đặc tính chữa viêm kết mạc do vi khuẩn trong thời gian ngắn hơn so với dung dịch nhỏ mắt chứa 0,5% (trọng lượng/thể tích) levofloxacin được nhỏ ba lần một ngày, là liều lượng hoặc chế độ dùng thông thường, và không làm tăng tỷ lệ xảy ra tác dụng phụ. Việc chữa bệnh nhiễm trùng mắt trong thời gian ngắn dẫn đến làm ngắn khoảng thời gian tiếp xúc của vi khuẩn gây ra bệnh nhiễm trùng mắt với levofloxacin. Do đó, dung dịch nhỏ mắt chứa levofloxacin với liều lượng hoặc chế độ liều dùng theo sáng chế kìm hãm sự xuất hiện vi khuẩn đề kháng thuốc đo sử dụng dung dịch nhỏ mắt chứa levofloxacin với liều lượng hoặc chế độ liều dùng thông thường kéo dài. Ngoài ra, đã khẳng định rằng dung dịch nhỏ mắt chứa levofloxacin với liều lượng hoặc chế độ liều dùng theo sáng chế ức chế trực tiếp sự xuất hiện đề kháng thuốc của vi khuẩn gây ra bệnh nhiễm trùng mắt như là Staphylococcus aureus, mà do sử dụng dung dịch nhỏ mắt chứa levofloxacin với liều lượng hoặc chế độ liều dùng thông thường trong thời gian ngắn.

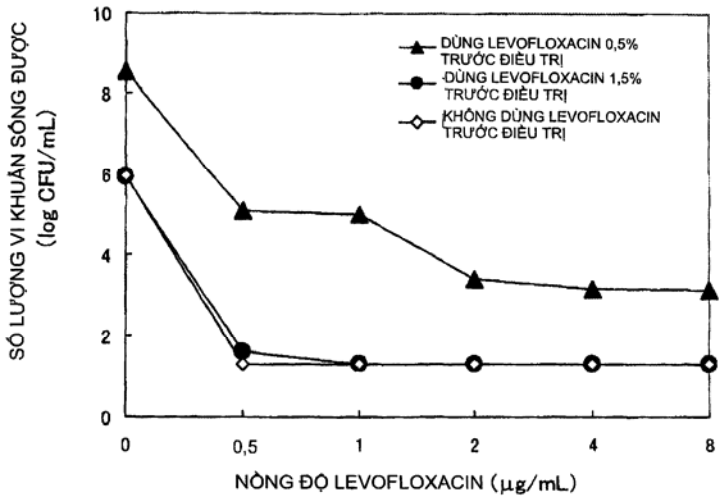

(11) **32645**
(21) 1-2012-02831
(22) 11.03.2011
(86) PCT/JP2011/055753 11.03.2011
(30) 2010-083725 31.03.2010 JP
2010-224029 01.10.2010 JP
(51)[7] **C03B 11/00**, 7/12, G11B 5/84
(43) 25.02.2013
(87) WO 2011/122303 06.10.2011
(71) HOYA CORPORATION (JP)
7-5, Naka-Ochiai 2-Chome, Shinjuku-ku, Tokyo 1610032 Japan
(72) OSAWA, Makoto (JP), MURAKAMI, Akira (JP), SUGIYAMA, Nobuhiro (JP), SATOU, Takashi (JP), ISONO, Hideki (JP), OSAKABE, Kinobu (JP), TANINO, Hidekazu (JP), MOTOHASHI, Takao (JP)
(74) Văn phòng Luật sư Ân Nam (ANNAM IP & LAW)
(54) PHƯƠNG PHÁP CHẾ TÁC PHÔI THỦY TINH, PHƯƠNG PHÁP SẢN XUẤT ĐẾ GHI TỪ TÍNH VÀ PHƯƠNG PHÁP SẢN XUẤT VẬT LIỆU GHI TỪ TÍNH

(57) Sáng chế đề cập đến phương pháp chế tác phôi thủy tinh bao gồm bước đúc ép khối thủy tinh nóng chảy (24) dưới điều kiện, trong đó khi khối thủy tinh nóng chảy (24) rơi vào khoảng không gian giữa cặp khuôn ép thì đường phân chia (24A) sẽ được hình thành trên bề mặt của khối thủy tinh nóng chảy (24) đối diện với ít nhất một trong các bề mặt bên của cặp khuôn ép được xếp đối diện nhau theo phương ngang. Sáng chế còn đề cập đến phương pháp sản xuất đế ghi từ tính và phương pháp sản xuất vật liệu ghi từ tính bằng cách dùng phôi thủy tinh thu được bằng phương pháp nêu trên.

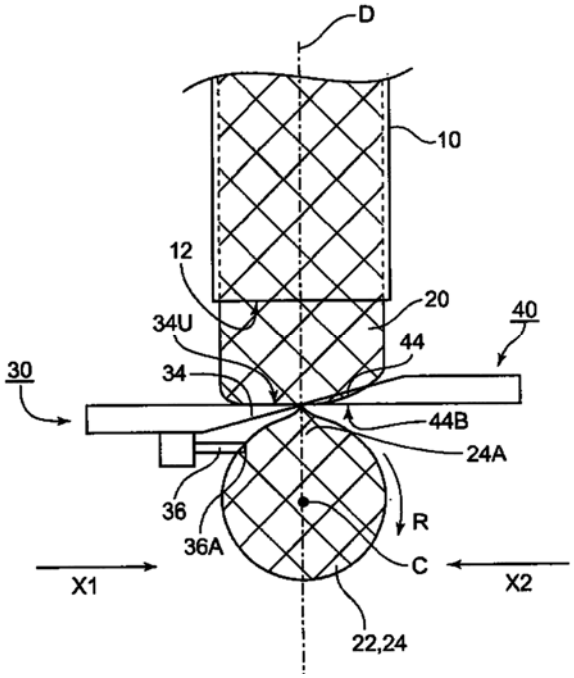

(11) **32646**
(21) 1-2012-02833
(51)[7] **C03B 11/08**, C03C 3/078, 3/085, 3/087, 3/095, 3/097, G11B 5/84
(22) 22.03.2011
(43) 25.02.2013
(86) PCT/JP2011/056745 22.03.2011
(87) WO/2011/125477 13.10.2011
(30) 2010-083778 31.03.2010 JP
2010-225966 05.10.2010 JP
(71) HOYA CORPORATION (JP)
7-5, Naka-Ochiai 2-Chome, Shinjuku-ku, Tokyo 1610032 Japan
(72) OSAWA, Makoto (JP), MURAKAMI, Akira (JP), SUGIYAMA, Nobuhiro (JP), SATOU, Takashi (JP), MATSUMOTO, Naomi (JP), HACHITANI, Yoichi (JP), OSAKABE, Kinobu (JP), ISONO, Hideki (JP), TANINO, Hidekazu (JP), MOTOHASHI, Takao (JP)
(74) Văn phòng Luật sư Ân Nam (ANNAM IP & LAW)
(54) PHƯƠNG PHÁP SẢN XUẤT TẤM THỦY TINH LÀM NỀN THỦY TINH CỦA VẬT GHI TỪ TÍNH, PHƯƠNG PHÁP SẢN XUẤT NỀN THỦY TINH CỦA VẬT GHI TỪ TÍNH VÀ PHƯƠNG PHÁP SẢN XUẤT VẬT GHI TỪ TÍNH

(57) Sáng chế đề cập đến phương pháp sản xuất tấm thủy tinh làm nền thủy tinh của vật ghi từ tính bao gồm các bước: tạo ra tấm thủy tinh ít nhất là theo cách dập khuôn hình trụ thủy tinh nóng chảy chảy xuống một cặp khuôn dập, cặp khuôn này được hướng vào nhau theo hướng vuông góc với hướng dòng thủy tinh nóng chảy dạng hình trụ chảy xuống, trong đó thủy tinh nóng chảy dạng hình trụ được tạo ra từ nguyên liệu thủy tinh có nhiệt độ chuyển hóa thủy tinh là lớn hơn hoặc bằng 600°C; và khi quá trình dập khuôn được tiến hành sao cho hình trụ thủy tinh nóng chảy được kéo giãn hoàn toàn nhờ lực ép và được dập khuôn thành tấm thủy tinh phẳng ở giữa các bề mặt khuôn dập của cặp khuôn dập, ít nhất là vùng tiếp xúc với thủy tinh trên từng bề mặt khuôn dập của cặp khuôn dập tạo ra các bề mặt gần như phẳng. Sáng chế còn đề cập đến phương pháp sản xuất nền thủy tinh của vật ghi từ tính và phương pháp sản xuất vật ghi từ tính.

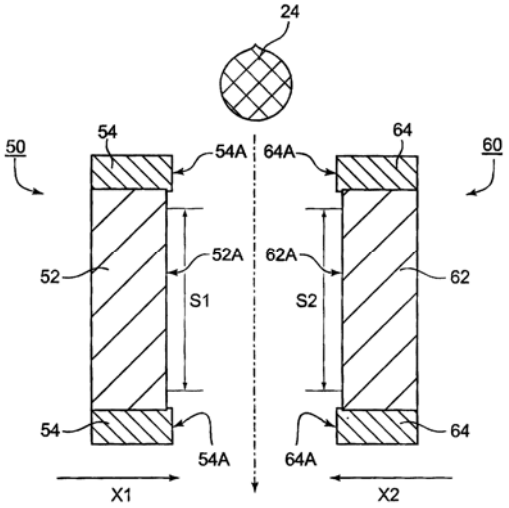

(11) **32647**
(21) 1-2012-02835
(51)[7] **C22C 38/00**, 38/58, C21D 8/02, 9/00, 9/46
(22) 28.02.2011
(43) 25.02.2013
(86) PCT/JP2011/054476 28.02.2011
(87) WO 2011/105600 01.09.2011
(30) 2010-042309 26.02.2010 JP
Ngày yêu cầu thẩm định nội dung: 26.09.2012
(71) SUMITOMO METAL INDUSTRIES, LTD. (JP)
5-33, Kitahama 4-chome, Chuo-ku, Osaka-shi, Osaka 541-0041 Japan
(72) HIKITA Kazuo (JP), KOJIMA Nobusato (JP)
(74) Công ty TNHH một thành viên Sở hữu trí tuệ VCCI (VCCI-IP CO.,LTD)
(54) VẬT LIỆU THÉP ĐƯỢC XỬ LÝ NHIỆT, PHƯƠNG PHÁP SẢN XUẤT VẬT LIỆU THÉP NÀY VÀ VẬT LIỆU THÉP GỐC DÙNG LÀM VẬT LIỆU THÉP NÀY

(57) Sáng chế đề cập đến vật liệu thép phù hợp với quy trình gia công dập nóng hoặc quy trình uốn ba chiều nóng và tôi trực tiếp và vật liệu thép này có thể được sử dụng để sản xuất sản phẩm được tạo hình độ bền cao với quá trình tôi cứng đủ ngay cả bằng cách làm nóng thời gian ngắn ở nhiệt độ thấp, vật liệu thép này có hợp phần hóa học bao gồm, theo phần trăm khối lượng, C: 0,05 - 0,35%, Si: tối đa 0,5%, Mn: 0,5 - 2,5%, P: tối đa 0,03%, S: tối đa 0,01%, sol. Al: tối đa 0,1%, N: tối đa 0,01%, và tùy ý tối thiểu một phần tử được chọn từ nhóm gồm B : 0,0001 - 0,005%, Ti: 0,01 - 0,1%, Cr: 0,18 - 0,5%, Nb: 0,03 - 0,1%, Ni: 0,18 - 1,0%, và Mo: 0,03 - 0,5% và có kết cấu thép trong đó hệ số hóa tròn của cacbua là từ 0,60 - 0,90.

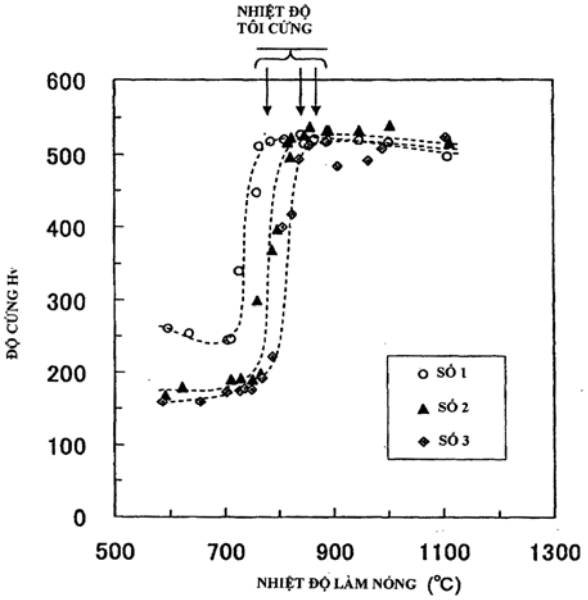

(11) **32648**
(21) 1-2012-02838
(51)[7] **C08F 10/06**, 4/651, 4/654
(22) 24.02.2011
(43) 25.02.2013
(86) PCT/US2011/026036 24.02.2011
(87) WO2011/106500 01.09.2011
(30) 61/308,543 26.02.2010 US
(71) DOW GLOBAL TECHNOLOGIES LLC (US)
2040 Dow Center, Midland, MI 48674, United States of America
(72) CHEN, Linfeng (US), WILLIAMS, Clark, C. (US), LEUNG, Tak, W. (US), TAO, Tao (CN), GAO, Kuanqiang (CN), HUANG, Xiaodong (đã chết) (CN)
(74) Văn phòng luật sư Phạm và Liên danh (PHAM & ASSOCIATES)
(54) QUY TRÌNH ĐIỀU CHẾ HỖN HỢP CHẤT XÚC TÁC CHÍNH CHỨA CHẤT CHO ĐIỆN TỬ NỘI, HỖN HỢP CHẤT XÚC TÁC CHÍNH VÀ HỖN HỢP CHẤT XÚC TÁC THU ĐƯỢC TỪ QUY TRÌNH NÀY VÀ QUY TRÌNH SẢN XUẤT POLYME TRÊN CƠ SỞ OLEFIN BẰNG CÁCH SỬ DỤNG HỖN HỢP XÚC TÁC THU ĐƯỢC

(57) Sáng chế đề cập đến quy trình sản xuất hỗn hợp chất xúc tác chính chứa chất cho điện tử nội amit este. Quy trình này bao gồm bước halogen hóa sơ bộ tiền chất của chất xúc tác chính trước khi cho phản ứng với amit este và tạo ra hỗn hợp chất xúc tác chính. Hệ xúc tác Ziegler-Natta chứa hỗn hợp chất xúc tác chính theo sáng chế có hoạt tính xúc tác cao và/hoặc tính chọn lọc xúc tác cải thiện và có thể tạo ra olefin trên cơ sở propylen có phân bố trọng lượng phân tử rộng.

(11) **32649**
(21) 1-2012-02839 (51)[7] **H04N 7/173**
(22) 11.03.2011 (43) 25.02.2013
(86) PCT/CN2011/071747 11.03.2011 (87) WO2011/113331 22.09.2011
(30) 201010126062.9 15.03.2010 CN
Ngày yêu cầu thẩm định nội dung: 26.09.2012
(71) TENCENT TECHNOLOGY (SHENZHEN) COMPANY LIMITED (CN)
Room 403, East Block 2, SEG Park, Zhenxing Road, Futian District, Shenzhen City 518044, Guangdong Province, P.R. China
(72) LIU, Jun (CN)
(74) Văn phòng luật sư Phạm và Liên danh (PHAM & ASSOCIATES)
(54) THIẾT BỊ VÀ PHƯƠNG PHÁP ĐỂ TẢI XUỐNG TỆP TIN PHIM
(57) Sáng chế đề xuất thiết bị và phương pháp để tải xuống tệp tin phim. Thiết bị này bao gồm môđun phân tích tệp tin, môđun phân đoạn tệp tin, môđun tải xuống mạng và môđun phát lại duyệt trước. Môđun phân đoạn tệp tin sẽ phân đoạn tệp tin phim theo thông tin vị trí của các khung chính được phân tích bởi môđun phân tích tệp tin; môđun tải xuống mạng sẽ tải xuống dữ liệu tệp tin theo thông tin phân đoạn tệp tin; môđun phát lại duyệt trước sẽ thực hiện việc duyệt trước nội dung phim một cách nhanh chóng nhờ sử dụng dữ liệu tệp tin tải được Các giải pháp kỹ thuật theo sáng chế sẽ giúp người dùng biết được nội dung chính của bộ phim một cách nhanh chóng, thực hiện được mục đích xem trước các đoạn nội dung mà người dùng quan tâm, và tránh lãng phí thời gian tải xuống.

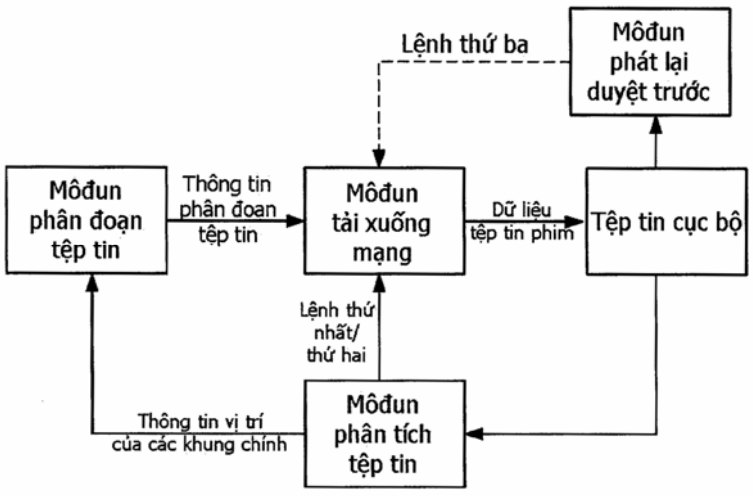

(11) **32650**
(21) 1-2012-02841 (51)[7] **A61K 39/09**, 39/385, A61P 43/00
(22) 17.08.2010 (43) 25.02.2013
(86) PCT/EP2010/061963 17.08.2010 (87) WO/2011/110241 15.09.2011
(30) 1003924.6 09.03.2010 GB
(71) GLAXOSMITHKLINE BIOLOGICALS S.A. (BE)
Rue de l' Institut 89, B-1330 Rixensart, Belgium
(72) BIEMANS, Ralph Leon (BE), DUVIVIER, Pierre (BE), GAVARD, Ollivier Francis Nicolas (FR), POOLMAN, Jan (NL)
(74) Công ty TNHH Sở hữu trí tuệ Thảo Thọ Quyến (INVENCO)
(54) CHẾ PHẨM SINH MIỄN DỊCH DÙNG ĐỂ ĐIỀU TRỊ HOẶC PHÒNG NGỪA BỆNH DO NHIỄM VI KHUẨN STREPTOCOCCUS PNEUMONIAE

(57) Sáng chế đề cập đến chế phẩm sinh miễn dịch dùng để điều trị hoặc phòng ngừa bệnh do nhiễm vi khuẩn Streptococcus pneumoniae gây ra. Chế phẩm theo sáng chế chứa ít nhất hai sacarit vỏ khác nhau của vi khuẩn S. pneumoniae, trong đó một hoặc nhiều sacarit được chọn từ nhóm thứ nhất bao gồm các typ huyết thanh 1, 3, 19A và 19F mà được liên kết với (các) protein mang trực tiếp hoặc gián tiếp thông qua phương pháp hoá học không phải là phương pháp amin hoá khử, và một hoặc nhiều sacarit khác được chọn từ nhóm thứ hai bao gồm các typ huyết thanh 4, 5, 6A, 6B, 7F, 9V, 14, 18C và 23F mà được liên kết với (các) protein mang bằng phương pháp amin hoá khử.

(11) **32651**
(21) 1-2012-02842 (51)[7] **A61K 39/02**
(22) 07.03.2011 (43) 25.02.2013
(86) PCT/EP2011/053400 07.03.2011 (87) WO/2011/110531 15.09.2011
(30) 1003922.0 09.03.2010 GB
(71) GLAXOSMITHKLINE BIOLOGICALS S.A. (BE)
Rue de l' Institut 89, B-1330 Rixensart, Belgium
(72) BIEMANS, Ralph Leon (BE), DUVIVIER, Pierre (BE), GAVARD, Ollivier Francis Nicolas (FR)
(74) Công ty TNHH Sở hữu trí tuệ Thảo Thọ Quyến (INVENCO)
(54) QUY TRÌNH TIẾP HỢP SACARIT VI KHUẨN, THỂ TIẾP HỢP THU ĐƯỢC TỪ QUY TRÌNH NÀY VÀ CHẾ PHẨM SINH MIỄN DỊCH CHỨA THỂ TIẾP HỢP NÀY

(57) Sáng chế đề cập đến quy trình tiếp hợp sacarit vi khuẩn bao gồm sacarit của vi khuẩn Streptococcus pneumoniae và Haemophilus influenzae bằng phương pháp amin hoá khử. Sáng chế cũng đề cập đến thể tiếp hợp thu được từ quy trình này và chế phẩm sinh miễn dịch chứa thể tiếp hợp này.

(11) **32652**
(21) 1-2012-02846 (51)[7] **G06K 7/00**
(22) 16.04.2010 (43) 25.02.2013
(86) PCT/CN2010/071822 16.04.2010 (87) WO2011/120242 06.10.2011
(30) 2010101384941 02.04.2010 CN
(71) NATIONZ TECHNOLOGIES INC. (CN)
Room 301 & 302, Building No. 3, Shenzhen Software Park in Hi-tech Industry Zone, Nanshan District, Shenzhen City, Guangdong 518057, China
(72) JIANG, Yu (CN)
(74) Công ty Luật TNHH AMBYS Hà Nội (AMBYS HANOI)
(54) PHƯƠNG PHÁP CHO THẺ SIM TẦN SỐ RAĐIÔ VỚI SỰ TRUYỀN THÔNG TỪ TÍNH TẦN SỐ THẤP ĐỂ KÍCH HOẠT GIAO DỊCH THEO CÁC NGƯỠNG KHOẢNG CÁCH ĐÃ ĐỊNH

(57) Sáng chế đề cập đến phương pháp cho thẻ SIM tần số radio với sự truyền thông tần số thấp làm kích hoạt một giao dịch theo các ngưỡng khoảng cách đã định gồm có: thiết lập ngưỡng 1 là giá trị cường độ từ trường tần số thấp tương ứng với khoảng cách làm kích hoạt giao dịch; thiết lập ngưỡng 2 là giá trị cường độ từ trường tần số thấp tương ứng với khoảng cách truyền thông hiệu quả của từ trường tần số thấp; thiết lập ngưỡng 3 làm giá trị cường độ từ trường tần số thấp tương ứng với khoảng cách giao dịch xa nhất; kiểm tra cường độ của từ trường tần số thấp được truyền bởi bộ đọc thẻ vâ xác định liệu cường độ là >= ngưỡng 2 hay không; nếu có, nhận và cất giữ thông tin từ trường tần số thấp; xác định thêm liệu cường độ từ trường tần số thấp là >= ngưỡng 1 hay không; nếu có, khởi động quy trình giao dịch; trong quy trình giao dịch, xác định liệu cường độ từ trường tần số thấp là < ngưỡng 3 hay không; nếu có thì ngừng giao dịch.

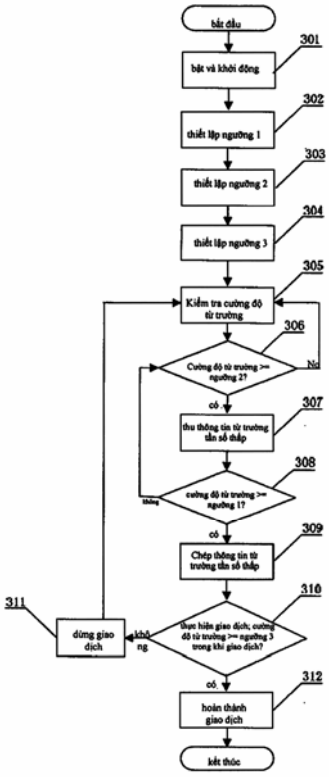

(11) **32653**
(21) 1-2012-02847 (51)[7] **H04B 7/005**
(22) 16.04.2010 (43) 25.02.2013
(86) PCT/CN2010/071819 16.04.2010 (87) WO 2011/120241 06.10.2011
(30) 201010138492.2 02.04.2010 CN
(71) NATIONZ TECHNOLOGIES INC. (CN)
Room 301 & 302, Building No. 3, Shenzhen Software Park in Hi-tech Industry Zone, Nanshan District, Shenzhen City, Guangdong 518057, China
(72) LI, Meixiang (CN), YANG, Xianwei (CN)
(74) Công ty Luật TNHH AMBYS Hà Nội (AMBYS HANOI)
(54) PHƯƠNG PHÁP DÒ TÌM XUNG ĐỘT CHO THẺ SIM TẦN SỐ RAĐIÔ VỚI SỰ TRUYỀN THÔNG TỪ TÍNH TẦN SỐ THẤP

(57) Sáng chế đề cập đến phương pháp dò tìm xung đột cho thẻ SIM tần số radio có sự truyền thông từ tính tần số thấp gồm có: truyền thông tin mô tả tìm kiếm thẻ tần số thấp bởi bộ đọc thẻ; xác định liệu cường độ của tín hiệu cảm ứng từ tính tần số thấp đạt tới giá trị ngưỡng cài đặt trước hay chưa bởi thẻ SIM tần số radio A; nếu có, nhận thông tin mô tả tìm kiếm thẻ tần số thấp và truyền thông tin trả lời tìm kiếm thẻ tần nhờ kênh tần số radio; nhận thông tin trả lời tìm kiếm thẻ bởi bộ đọc thẻ, thiết lập sự kết nối tần sô radio với thẻ SIM tần số radio A, và mở cửa sổ thời gian đã cài đặt trước; khi cửa sổ thời gian đã cài đặt trước đóng lại, dừng quy trình giao dịch với thẻ SIM tần số radio A và truyền lại thông tin mô tả tìm kiếm thẻ tần sô thấp bởi bộ đọc thẻ; nếu nhận bởi bộ đọc thẻ thông tin trả lời tìm kiếm thẻ được truyền bởi thẻ SIM tần số radio khác B, thì xác định rằng sự xung đột thẻ SIM tần số radio xuất hiện.

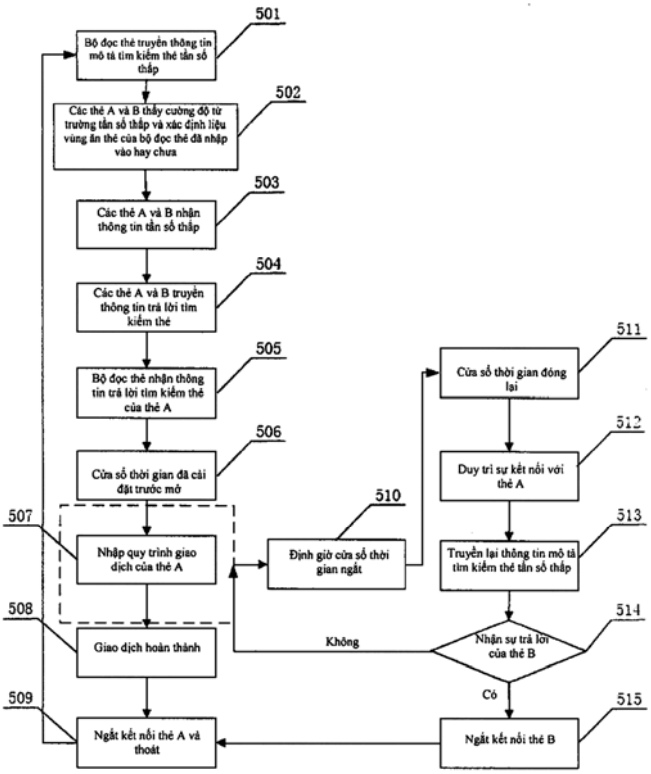

(11) **32654**
(21) 1-2012-02849 (51)[7] **C02F 1/52**, 9/00, 1/76, 1/68, 1/56
(22) 10.03.2011 (43) 25.02.2013
(86) PCT/FR2011/050482 10.03.2011 (87) WO 2011/110787 15.09.2011
(30) 10/51721 10.03.2010 FR
(71) AQUASURE (FR)
Zac des Peyrardes, F-42170 St Just St Rambert, France
(72) BRANLARD Paul (FR), SOQUET Valérie (FR)
(74) Công ty TNHH Nghiên cứu và Tư vấn chuyển giao công nghệ và đầu tư (CONCETTI)
(54) SẢN PHẨM ĐƯỢC KẾT THÀNH KHỐI ĐẶC ĐỂ LỌC SẠCH NƯỚC
(57) Sáng chế đề cập đến sản phẩm được kết lại thành khối để lọc sạch nước, sản phẩm này bao gồm: ít nhất là lớp thứ nhất bao gồm ít nhất một hệ thống làm keo tụ và ít nhất là lớp thứ hai bao gồm ít nhất một chất khử trung là chất nhả ra clo hoạt tính khi tiếp xúc với nước. Sáng chế khác biệt ở chỗ là: hệ thống làm keo tụ bao gồm ít nhất một polyol có phần tử lượng nhỏ hơn hoặc bằng 10000 g/mol và ít nhất một tác nhân làm đặc bao gồm thành phần các hạt không hòa tan trong nước là không hoạt tính hóa học đối với clo hoạt tính và có kích cỡ hạt sao cho 80% khối lượng của tác nhân làm đặc được tạo ra bởi các hạt có kích cỡ trung bình nằm trong khoảng giữa 5µm và 80µm. Sáng chế còn đề cập đến phương pháp tạo ra một sản phẩm này và đến phương pháp lọc sạch thể tích nước.

(11) **32655**
(21) 1-2012-02858 (51)[7] **G06F 3/048**
(22) 16.03.2011 (43) 25.02.2013
(86) PCT/IB2011/051109 16.03.2011 (87) WO/2011/114302 22.09.2011
(30) 12/724,719 16.03.2010 US
Ngày yêu cầu thẩm định nội dung: 26.09.2012
(71) NOKIA CORPORATION (FI)
Keilalahdentie 4, FI-02150 Espoo, Finland
(72) Jesper NOLHAGE (SE)
(74) Công ty TNHH Tầm nhìn và Liên danh (VISION & ASSOCIATES CO.LTD.)
(54) PHƯƠNG PHÁP VÀ THIẾT BỊ ĐỂ XÁC ĐỊNH VÙNG CHỌN
(57) Sáng chế đề cập tới thiết bị, bao gồm bộ nhớ bộ xử lý bao gồm mã chương trình máy tính, bộ nhớ và mã chương trình máy tính được cấu hình để, làm việc với bộ xử lý, làm cho thiết bị để thực hiện ít nhất là bước sau, xác định thông số sử dụng thứ nhất được kết hợp với mục thông tin thứ nhất, xác định biểu diễn đồ họa tương ứng với mục thông tin thứ nhất, trong đó, việc xác định bị ảnh hưởng bởi thông số sử dụng thứ nhất, xác định vùng chọn thứ nhất được kết hợp với mục thông tin thứ nhất, dựa ít nhất một phần trên thông số sử dụng thứ nhất, và hiển thị của chỉ thị vắng mặt biểu diễn đồ họa của vùng chọn thứ nhất được bộc lộ.

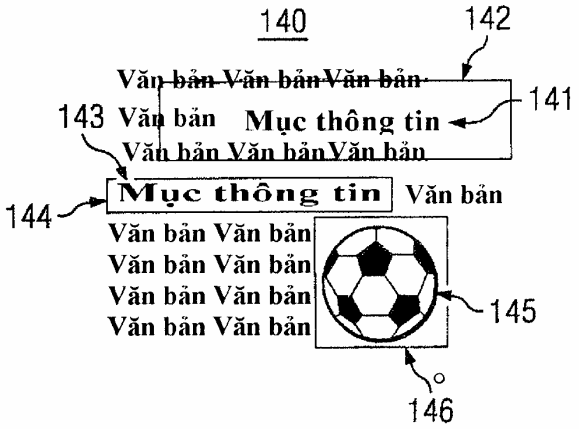

(11) **32656**
(21) 1-2012-02859 (51)[7] **G06F 17/30**, H04L 12/58
(22) 23.03.2011 (43) 25.02.2013
(86) PCT/IB2011/051242 23.03.2011 (87) WO/2011/117833 29.09.2011
(30) 12/730,024 23.03.2010 US
Ngày yêu cầu thẩm định nội dung: 26.09.2012
(71) NOKIA CORPORATION (FI)
Keilalahdentie 4, FI-02150 Espoo, Finland
(72) Vidya SETLUR (US)
(74) Công ty TNHH Tầm nhìn và Liên danh (VISION & ASSOCIATES CO.LTD.)
(54) PHƯƠNG PHÁP VÀ THIẾT BỊ ĐỂ XÁC ĐỊNH MỤC TIN PHÂN TÍCH
(57) Sáng chế đề cập tới thiết bị, bao gồm bộ xử lý, bộ nhớ bao gồm mã chương trình máy tính, bộ nhớ và mã chương trình máy tính được cấu hình để, làm việc với bộ xử lý, làm cho thiết bị để thực hiện ít nhất là bước sau: nhận bộ thứ nhất của thông tin được kết hợp với nguồn thông tin thứ nhất, thực hiện phân tích thứ nhất của, ít nhất một phần của, bộ thứ nhất của thông tin dựa ít nhất một phần trên tiêu chí phân tích, xác định rằng bộ thứ nhất của thông tin phù hợp với tiêu chí phân tích, xác định mục tin phân tích dựa ít nhất một phần trên phân tích thứ nhất, xác định rằng mục tin phân tích được thay đổi, và thực hiện ít nhất một hoạt động đáp ứng với xác định rằng mục tin phân tích được thay đổi.

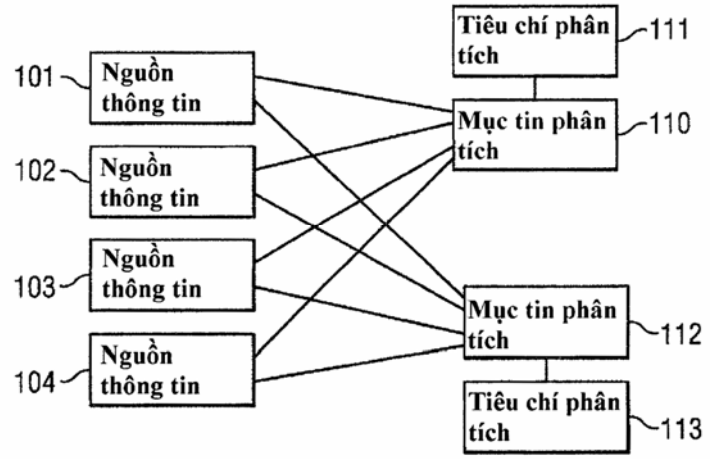

(11) **32657**
(21) 1-2012-02861
(51)[7] **F23C 15/00**, 99/00, F23L 7/00, F23N 1/02
(22) 15.02.2011
(43) 25.02.2013
(86) PCT/JP2011/053112 15.02.2011
(87) WO/2011/108351 09.09.2011
(30) 2010-044262 01.03.2010 JP
(71) TAIYO NIPPON SANSO CORPORATION (JP)
3-26, Koyama 1-chome, Shinagawa-ku, Tokyo 142-8558 Japan
(72) Tomoyuki HANEJI (JP), Kimio IINO (JP), Yasuyuki YAMAMOTO (JP), Yoshiyuki HAGIHARA (JP)
(74) Công ty TNHH Tầm nhìn và Liên danh (VISION & ASSOCIATES CO.LTD.)
(54) PHƯƠNG PHÁP ĐỐT LÒ ĐỐT
(57) Sáng chế đề cập đến phương pháp đốt lò đốt có hiệu quả khử NOx và có giá trị thực tế, và thiết bị thực hiện phương pháp này; sáng chế đề xuất phương pháp đốt lò đốt trong lò nung bao gồm bước : định kỳ thay đổi ít nhất một trong số lưu lượng của chất lưu chứa nhiên liệu và lưu lượng của chất lưu chứa chất oxy hoá mà được cấp vào lò đốt trong khi định kỳ thay đổi nồng độ oxy trong chất lưu chứa chất oxy hoá, do đó tỷ lệ oxy được tính toán bằng cách chia lượng oxy được cấp theo lượng oxy cần thiết theo lý thuyết được thay đổi định kỳ, và sự thay đổi theo chu kỳ của nồng độ oxy để tạo ra sự đốt cháy ở các điều kiện dao động định kỳ.

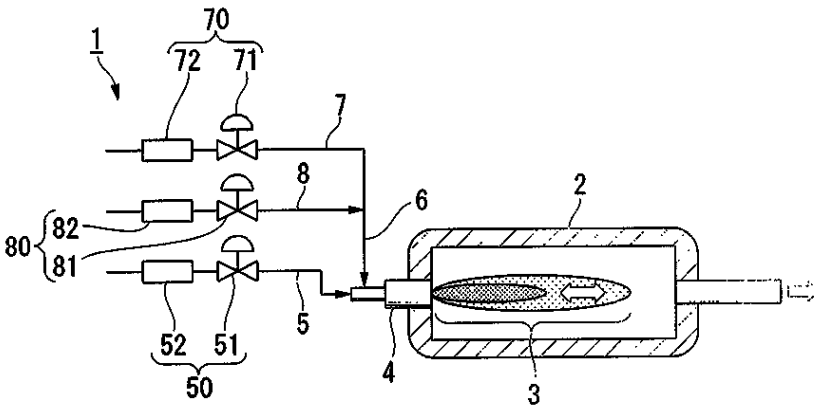

(11) **32658**

(21) 1-2012-02874 (51)[7] **A01N 43/80**, 25/28
(22) 15.03.2011 (43) 25.02.2013
(86) PCT/IB2011/000543 15.03.2011 (87) WO 2011/121407 06.10.2011
(30) 902/MUM/2010 29.03.2010 IN

(71) UNITED PHOSPHORUS LIMITED (IN)
Uniphos House, 11th Road, C.D. Marg, Khar (West), State of Maharashtra, 400 052 Mumbai, India
(72) SHROFF, Jaidev, Rajnikant (GB), SHROFF, Vikram, Rajnikant (GB), JADHAV, Prakash, Mahadev (IN), BECKER, Christian (FR)
(74) Công ty TNHH Tầm nhìn và Liên danh (VISION & ASSOCIATES CO.LTD.)

(54) CHẾ PHẨM HUYỀN PHÙ DẠNG VIÊN NANG VÀ QUY TRÌNH ĐIỀU CHẾ CHẾ PHẨM NÀY

(57) Sáng chế đề cập đến chế phẩm huyền phù viên nang ổn định khi lưu trữ có chứa clomazon được bao trong thành vỏ polyme của viên vi nang, quy trình điều chế chúng và phương pháp kiểm chế cỏ dại bằng cách sử dụng chế phẩm này.

(11) **32659**
(21) 1-2012-02875 (51)[7] **C07D 401/06**, A61K 31/4439, A61P 31/18
(22) 28.03.2011 (43) 25.02.2013
(86) PCT/CA2011/000320 28.03.2011 (87) WO/2011/120133 06.10.2011
(30) 61/318,824 30.03.2010 US
61/321,573 07.04.2010 US
(71) MERCK CANADA INC. (CA)
16711 Trans-Canada Highway, Kirkland, Québec H9H 3L1, Canada
(72) BURCH, Jason (CA), COTE, Bernard (CA), NGUYEN, Natalie (CA), LI, Chun, Sing (CA), ST-ONGE, Miguel (CA), GAUVREAU, Danny (CA)
(74) Công ty TNHH Tầm nhìn và Liên danh (VISION & ASSOCIATES CO.LTD.)
(54) CHẤT ỨC CHẾ ENZYM PHIÊN MÃ NGƯỢC PHI NUCLEOSIT

(57) Sáng chế đề cập đến hợp chất dị vòng thơm có công thức I:

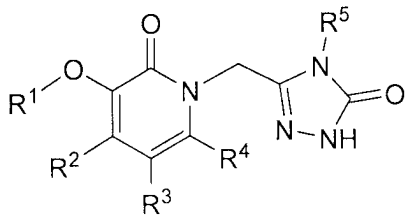

(I),

là chất ức chế enzym phiên mã ngược của HIV, trong đó R^1, R^2, R^3, R^4 và R^5 được xác định như trong bản mô tả. Hợp chất có công thức 1 và muối dược dụng của chúng có thể được sử dụng để ức chế enzym phiên mã ngược của HIV, phòng ngừa và điều trị sự lây nhiễm bởi HIV và phòng ngừa, làm chậm sự khởi phát hoặc sự tiến triển, và điều trị bệnh AIDS. Hợp chất này và muối của chúng có thể được sử dụng làm các thành phần trong dược phẩm, tuỳ ý trong tổ hợp với các chất kháng virut khác, chất điều biến miễn dịch, chất kháng sinh hoặc vacxin.

(11) **32660**
(21) 1-2012-02877 (51)[7] **A23L 1/162**
(22) 14.03.2011 (43) 25.02.2013
(86) PCT/JP2011/001471 14.03.2011 (87) WO2011/114690 22.09.2011
(30) 2010-065247 19.03.2010 JP
Ngày yêu cầu thẩm định nội dung: 28.09.2012
(71) NISSIN FOODS HOLDINGS CO., LTD. (JP)
1-1, Nishinakajima 4-chome, Yodogawa-ku, Osaka-shi, Osaka 532-8524, Japan
(72) TAKAHASHI, Rintaro (JP), ISHII, Yuji (JP), YOSHIDA, Kunihiko (JP), ASAHINA, Takeshi (JP), SAKAI, Shunsuke (JP), MIYAZAKI, Yoshifumi (JP), TANAKA, Mitsuru (JP)
(74) Văn phòng luật sư Phạm và Liên danh (PHAM & ASSOCIATES)
(54) MỲ ĂN LIỀN VÀ PHƯƠNG PHÁP SẢN XUẤT NÓ
(57) Sáng chế đề cập đến mỳ ăn liền, có đặc tính dễ nấu tuyệt vời, có thể được chế biến bằng cách đổ nước sôi cho dù sợi mỳ dày hơn sợi mỳ đã biết, và có mùi vị và cấu trúc tuyệt vời. Mỳ ăn liền được sản xuất bằng cách: tạo ra sợi mỳ sống, mỗi sợi có cấu trúc đa lớp bao gồm ba hoặc nhiều lớp; phun hơi nước nóng già lên sợi mỳ sống này; gelatin hóa sợi mỳ đã được phun hơi nước nóng già; và sấy khô sợi mỳ đã được gelatin hóa. Tốt hơn, nếu gelatin hóa các sợi mỳ bằng cách phun hơi nước nóng già lên sợi mỳ, cung cấp hơi ẩm ở dạng lỏng cho sợi mỳ, và đun nóng tiếp các sợi mỳ bằng cách sử dụng hơi nước nóng già và/hoặc hơi nước bão hoà.

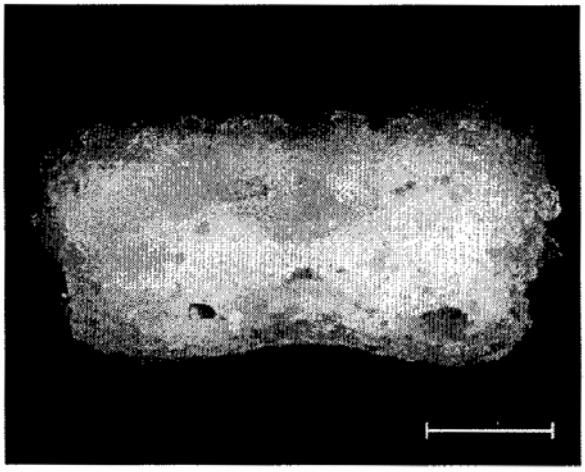

(11) **32661**
(21) 1-2012-02878 (51)[7] **C23F 1/18**, H05K 3/38, B44C 1/22, H05K 3/28
(22) 26.05.2010 (43) 25.02.2013
(86) PCT/EP2010/057243 26.05.2010 (87) WO2011/147448 01.12.2011
(71) ATOTECH DEUTSCHLAND GMBH (DE)
Erasmusstrasse 20, 10553 Berlin, Germany
(72) TEWS, Dirk (DE), SPARING, Christian (DE), THOMS, Martin (DE)
(74) Văn phòng luật sư Phạm và Liên danh (PHAM & ASSOCIATES)
(54) CHẾ PHẨM VÀ PHƯƠNG PHÁP VI KHẮC ĂN MÒN BỀ MẶT ĐỒNG VÀ HỢP KIM ĐỒNG
(57) Sáng chế đề cập đến chế phẩm và phương pháp vi khắc ăn mòn đồng hoặc hợp kim đồng được áp dụng trong sản xuất bảng mạch in. Chế phẩm này bao gồm muối đồng, nguồn ion halogenua, hệ đệm và hợp chất benzothiazol làm chất tinh chế khắc ăn mòn. Chế phẩm và phương pháp theo sáng chế là đặc biệt hữu ích để sản xuất bảng mạch in có cấu trúc <100µm.

(11) **32662**
(21) 1-2012-02881
(51)[7] **B01J 23/22**, 23/847, B01D 53/94
(22) 12.04.2011
(43) 25.02.2013
(86) PCT/AT2011/000176 12.04.2011
(87) WO2011/127505 20.10.2011
(30) A 624/2010 16.04.2010 AT
(71) TREIBACHER INDUSTRIE AG (AT)
Auer von Welsbach-Strasse 1, A-9330 Treibach-Althofen, Austria
(72) SCHERMANZ, Karl (AT), SAGAR, Amod (IN), TROVARELLI, Alessandro (IT), CASANOVA, Marzia (IT)
(74) Văn phòng luật sư Phạm và Liên danh (PHAM & ASSOCIATES)
(54) HỖN HỢP CHẤT XÚC TÁC CHỨA VANAĐAT VÀ QUY TRÌNH ĐIỀU CHẾ HỖN HỢP CHẤT XÚC TÁC NÀY

(57) Sáng chế đề cập đến hỗn hợp chất xúc tác chứa vanađat có công thức XVO_4/S, trong đó XVO_4 là vanađat của Bi, Sb, Ga và/hoặc Al tuỳ ý được trộn với một hoặc nhiều vanađat của kim loại đất hiếm hoặc được trộn với một hoặc nhiều vanađat của kim loại chuyển tiếp hoặc được trộn với một hoặc nhiều vanađat của kim loại chuyển tiếp và một hoặc nhiều vanađat của kim loại đất hiếm và S là nền mang chứa TiO_2, tuỳ ý cùng với chất pha tạp. Sáng chế còn đề cập đến quy trình điều chế hỗn hợp chất xúc tác này.

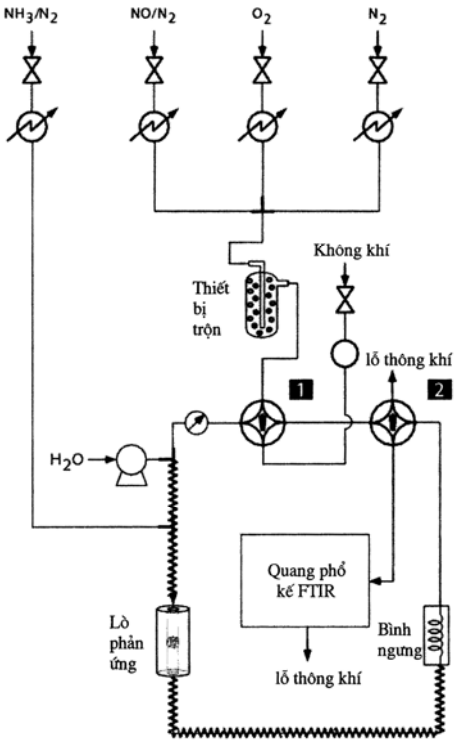

(11) **32663**
(21) 1-2012-02899
(51)[7] **C07D 487/04**, A61K 31/519, A61P 25/00, 25/18, C07D 519/00
(22) 23.03.2011
(43) 25.02.2013
(86) PCT/EP2011/054385 23.03.2011
(87) WO/2011/117264 29.09.2011
(30) 10158011.6 26.03.2010 EP
(71) F. HOFFMANN-LA ROCHE AG (CH)
Grenzacherstrasse 124 CH-4070 Basel, Switzerland
(72) ALVAREZ SáNCHEZ, Rubén (ES), BLEICHER, Konrad (DE), FLOHR, Alexander (DE), GOBBI, Luca (CH), GROEBKE ZBINDEN, Katrin (CH), KOERNER, Matthias (DE), KUHN, Bernd (CH), PETERS, Jens-Uwe (DE), RUDOLPH, Markus (DE)
(74) Công ty Hỗ trợ phát triển công nghệ (DETECH)
(54) HỢP CHẤT IMIDAZOPYRIMIDIN VÀ DƯỢC PHẨM CHỨA HỢP CHẤT NÀY
(57) Sáng chế đề cập đến các dẫn xuất imidazopyrimidin có công thức (I) sau:

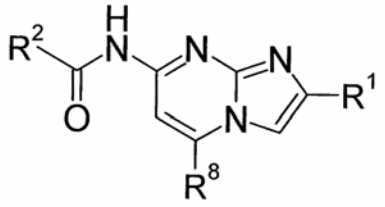

(I)

trong đó R^1, R^2 và R^8 có ý nghĩa như được xác định trong phần mô tả và yêu cầu bảo hộ, cũng như các muối sinh lý dược dụng và este của chúng. Các hợp chất theo sáng chế có tác dụng ức chế phosphodiesteraza (PDE10A) và có thể được dùng làm dược phẩm.

(11) **32664**
(21) 1-2012-02901
(51)[7] **B66C 13/20**, 23/52, F04B 49/00, 49/06, F04D 27/00
(22) 01.03.2011
(43) 25.02.2013
(86) PCT/JP2011/054562 01.03.2011
(87) WO 2011/108507 09.09.2011
(30) 2010-045914 02.03.2010 JP
Ngày yêu cầu thẩm định nội dung: 01.10.2012
(71) MANABE CO., LTD. (JP)
633-3, Takabe-kou, Imabari-City, Ehime 799-2113, Japan
(72) MANABE, Masayuki (JP)
(74) Công ty TNHH một thành viên Sở hữu trí tuệ VCCI (VCCI-IP CO.,LTD)
(54) THIẾT BỊ TRUYỀN DẪN THỦY LỰC DÙNG CHO CẦN CẨU TRÊN BOONG TÀU, THIẾT BỊ CẦN TRỤC, THIẾT BỊ ĐIỀU KHIỂN DÙNG CHO BƠM THỦY LỰC VÀ TÀU THỦY

(57) Sáng chế đề xuất thiết bị truyền dẫn thủy lực cho cần cẩu trên boong tàu (100) có : các cơ cấu truyền dẫn thủy lực (130), (170), và (185) nhằm khởi động thiết bị thủy lực ; các bơm thủy lực (120) và (160) nhằm cấp dầu máy cho cơ cấu truyền dẫn thủy lực qua đường cấp dầu máy; và bộ điều khiển (250) điều chỉnh lưu lượng dầu máy được cấp cho cơ cấu truyền dẫn thủy lực theo sự vận hành nhằm xác định sự chuyển động của thiết bị thủy lực, và về cơ bản giảm thiểu lưu lượng xả dầu máy từ bơm thủy lực khi cơ cấu truyền dẫn thủy lực được nối với bơm thủy lực chưa được khởi động trong thời gian dài hơn thời gian định trước.

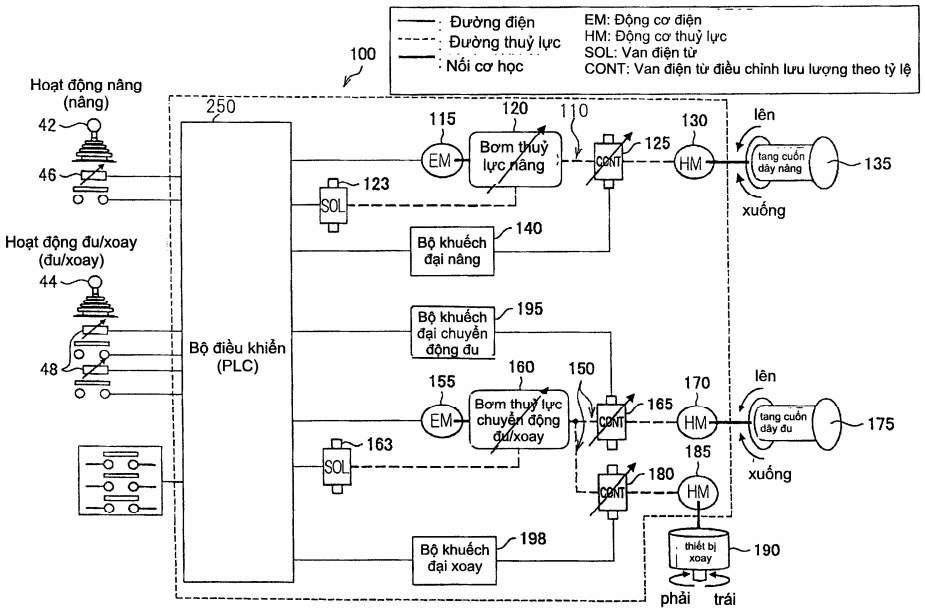

(11) **32665**
(21) 1-2012-02914 (51)[7] **A01N 43/56**, A01P 7/02, 7/04, C07D 223/12, 331/04, 401/14, 409/14
(62) 1-2008-02048
(22) 15.01.2007 (43) 25.02.2013
(86) PCT/EP2007/000302 15.01.2007 (87) WO 2007/080131 19.07.2007
(30) 06000826.5 16.01.2006 EP
06002803.2 13.02.2006 EP
Ngày yêu cầu thẩm định nội dung: 14.08.2008
(71) SYNGENTA PARTICIPATIONS AG (CH)
Schwarzwaldallee 215, CH-4058 Basel, Switzerland
(72) MUEHLEBACH, Michel (CH), JEANGUENAT, André (CH), HALL, Roger, Graham (GB)
(74) Công ty TNHH Ban Ca (BANCA)
(54) OXOTHIETAN AMIN LÀM CHẤT TRUNG GIAN ĐỐI VỚI THUỐC TRỪ SÂU
(57) Hợp chất có công thức VIII

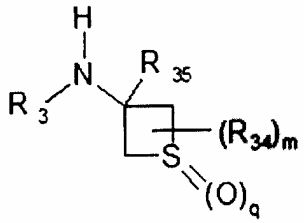

(VIII),

trong đó R_3, R_{34} và R_{35} là hydro và q và m là 1 là mới và hữu dụng để điều chế các hợp chất anthranilamit có hoạt tính trừ sâu.

(11) **32666**
(21) 1-2012-02919
(22) 23.02.2011
(86) PCT/JP2011/054676 23.02.2011
(30) 2010-045634 02.03.2010 JP
2010-045635 02.03.2010 JP
(51)[7] **H01B 7/36**, 13/012, 13/34
(43) 25.02.2013
(87) WO 2011/108558 09.09.2011
Ngày yêu cầu thẩm định nội dung: 02.10.2012
(71) YAZAKI CORPORATION (JP)
4-28, Mita 1-chome, Minato-ku, Tokyo 108-8333 Japan
(72) TANIGUCHI Moriatsu (JP), KATSUMATA Makoto (JP), SUGIMURA Keigo (JP), HOSHINO Atsushi (JP)
(74) Công ty TNHH Trần Hữu Nam và Đồng sự (TRAN H.N & ASS.)
(54) BỘ DÂY DẪN VÀ PHƯƠNG PHÁP SẢN XUẤT NÓ

(57) Sáng chế đề cập đến bộ dây dẫn bao gồm ít nhất một dây điện (1), dây điện này có một phần dây dẫn điện và một phần vỏ cách điện (11) bọc phần dây dẫn. Dấu hiệu màu (13) được tạo ra trên phần đầu của phần vỏ (11). Dấu hiệu màu (13) chỉ ra rằng dây điện là dây được lắp thủ công. Ký hiệu nhận dạng mạch (12) được tạo ra trên phần giữa của phần vỏ (11). Ký hiệu nhận dạng mạch (12) được tạo ra bằng cách in hoặc tạo ra dưới hình thức của một nhãn hiệu và chỉ báo đích kết nối của dây điện (1). Dấu hiệu màu ở phần đầu được tạo ra bằng một loại mực kém hơn so với mực của ký hiệu nhận dạng mạch trên phần giữa về ít nhất một trong số các đặc tính được lựa chọn là độ kết dính, độ bền thời tiết, độ chịu nhiệt và độ bền hóa học.

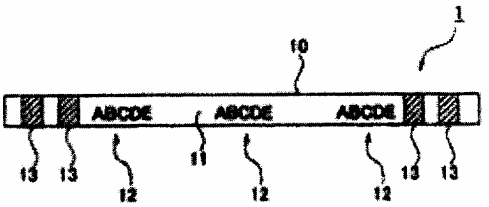

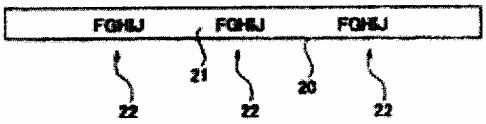

(11) **32667**
(21) 1-2012-02921 (51)[7] **H04N 7/32**
(22) 14.03.2011 (43) 25.02.2013
(86) PCT/JP2011/055915 14.03.2011 (87) WO 2011/115045 22.09.2011
(30) 2010-061337 17.03.2010 JP
(71) NTT DOCOMO, INC. (JP)
11-1, Nagatacho 2-chome, Chiyoda-ku, Tokyo 100-6150, Japan
(72) BOON Choong Seng (MY), SUZUKI Yoshinori (JP), FUJIBAYASHI Akira (JP), TAN Thiow Keng (JP)
(74) Công ty TNHH một thành viên Sở hữu trí tuệ VCCI (VCCI-IP CO.,LTD)
(54) THIẾT BỊ MÃ HÓA DỰ ĐOÁN VIĐEO, PHƯƠNG PHÁP MÃ HÓA DỰ ĐOÁN VIĐEO, THIẾT BỊ GIẢI MÃ DỰ ĐOÁN VIĐEO, PHƯƠNG PHÁP GIẢI MÃ DỰ ĐOÁN VIĐEO

(57) Thiết bị mã hóa dự đoán video có bộ mã hóa mà mã hóa mỗi ảnh nhập vào để tạo ra dữ liệu ảnh nén bao gồm ảnh truy cập ngẫu nhiên, và mã hóa dữ liệu về thông tin thứ tự hiển thị của mỗi ảnh; bộ khôi phục mà giải mã dữ liệu ảnh nén để khôi phục ảnh tái tạo; bộ lưu trữ ảnh mà lưu trữ ảnh tái tạo như là ảnh tham chiếu; và bộ quản lý bộ nhớ mà điều khiển bộ lưu trữ ảnh. Sau khi hoàn thành xử lý mã hóa để tạo ra ảnh truy cập ngẫu nhiên, bộ quản lý bộ nhớ làm mới bộ lưu trữ ảnh bằng cách thiết lập mọi ảnh tham chiếu trong bộ lưu trữ ảnh, ngoại trừ ảnh truy cập ngẫu nhiên, là không cần thiết ngay trước khi hoặc ngay sau khi mã hóa ảnh có thông tin thứ tự hiển thị lớn hơn thông tin thứ tự hiển thị của ảnh truy cập ngẫu nhiên.

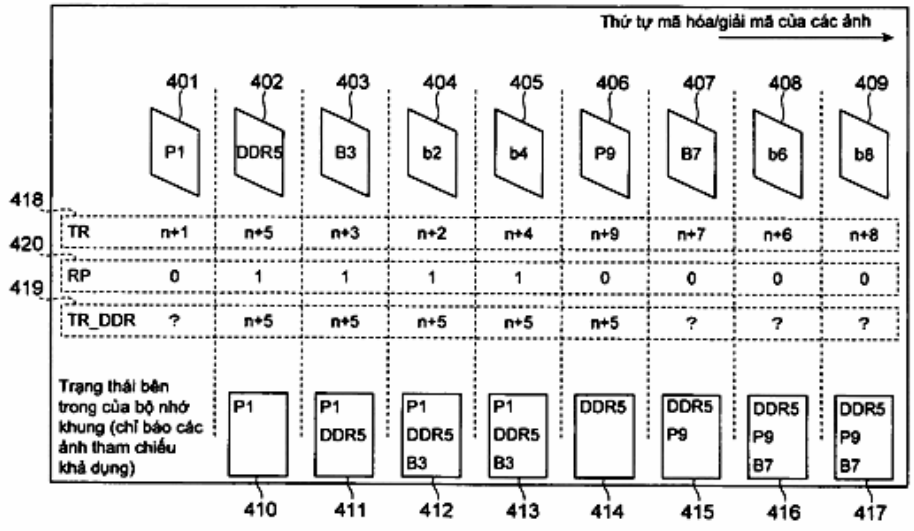

(11) **32668**
(21) 1-2012-02922 (51)[7] **C22B 23/00**, 23/06, 9/20
(22) 03.10.2012 (43) 25.02.2013
Ngày yêu cầu thẩm định nội dung: 03.10.2012
(75) 1. ĐINH PHẠM THÁI (VN)
401 K5, phường Bách Khoa, quận Hai Bà Trưng, thành phố Hà Nội
2. ĐINH HÙNG VIỆT (VN)
401 K5, phường Bách Khoa, quận Hai Bà Trưng, thành phố Hà Nội
(54) PHƯƠNG PHÁP THU HỒI FERONIKEN TỪ BÙN THẢI CÔNG NGHIỆP MẠ ĐIỆN NIKEN
(57) Sáng chế đề cập đến phương pháp thu hồi feroniken từ bùn thải công nghiệp mạ điện niken bằng cách hoà luyện để thu được thành phẩm feroniken chứa niken với lượng nằm trong khoảng từ 60% đến 65% trọng lượng với hiệu suất thu hồi đạt tới 94%. Phương pháp này bao gồm các bước : làm khô bùn thải công nghiệp mạ niken, nung bùn khô trong lò thiêu có sử dụng hút gió nóng từ trên xuống để thu được bán thành phẩm dễ hoàn nguyên ở dạng hỗn hợp oxit giàu niken; và luyện hoàn nguyên bán thành phẩm giàu niken này trong lò điện hồ quang để thu được thành phẩm feroniken dạng thỏi dùng trong công nghiệp.

(11) **32669**
(21) 1-2012-02925
(51)[7] **A61K 36/00**, A23L 1/30, A61P 11/00, 31/04, 31/12, 37/08, 43/00
(22) 03.03.2011
(43) 25.02.2013
(86) PCT/JP2011/001261 03.03.2011
(87) WO2011/108275 09.09.2011
(30) 2010-047689 04.03.2010 JP
(71) LOTTE CO., LTD. (JP)
20-1, Nishi-shinjuku 3-chome, Shinjuku-ku, Tokyo 1600023, Japan
(72) ISHIZUKA, Tomokazu (JP), KIYONO, Hiroshi (JP), KUNISAWA, Jun (JP), YOSHIDA, Keishiro (JP), SHIMURA, Susumu (JP)
(74) Văn phòng luật sư Phạm và Liên danh (PHAM & ASSOCIATES)
(54) HỢP CHẤT TĂNG TIẾT GLOBULIN MIỄN DỊCH A (IGA) VÀ DƯỢC PHẨM CHỨA HỢP CHẤT NÀY

(57) Hầu hết các hợp chất tăng tiết kháng IgA thông thường đã biết có liên quan đến việc sản sinh kháng thể IgA ở ruột, và chỉ có một số ít hợp chất tăng tiết kháng thể IgA đã biết liên quan đến hoạt tính tăng cường quá trình tiết IgA và hoạt chất ức chế viêm nhiễm ở các cơ quan thuộc hệ hô hấp như khoang miệng, khoang mũi và hệ hô hấp. Do vậy, sáng chế đề xuất dược phẩm có hoạt tính tăng cường quá trình tiết IgA ở các cơ quan thuộc hệ hô hấp như khoang miệng và hệ hô hấp cũng như ở ruột. Hợp chất tăng tiết IgA chứa chất chiết từ hoa Hồng Anh có hoạt tính tăng cường quá trình tiết IgA ở ruột nên hợp chất chiết này có khả năng ức chế sự nhiễm virut và vi khuẩn, ngăn ngừa sự khởi phát dị ứng.

(11) **32670**
(21) 1-2012-02938 (51)[7] **A01N 43/42**, A61K 31/47
(22) 02.03.2011 (43) 25.02.2013
(86) PCT/US2011/026891 02.03.2011 (87) WO2011/109536 09.09.2011
(30) 61/339,355 03.03.2010 US
(71) TEVA PHARMACEUTICAL INDUSTRIES LTD. (IL)
5 Basel Street, P.O. Box 3190, 49131 Petach-tikva, Israel
(72) HAVIV, Asi (IL), TARCIC, Nora (IL)
(74) Văn phòng luật sư Phạm và Liên danh (PHAM & ASSOCIATES)
(54) LAQUINIMOD HOẶC MUỐI DƯỢC DỤNG CỦA NÓ VÀ DƯỢC PHẨM CHỨA NÓ ĐỂ ĐIỀU TRỊ BỆNH VIÊM KHỚP LUPUT TIẾN TRIỂN

(57) Sáng chế đề cập đến laquinimod hoặc muối được dụng của nó để sử dụng trong điều trị cho đối tượng bị bệnh viêm khớp luput tiến triển. Sáng chế còn đề cập đến dược phẩm chứa một lượng laquinimod hoặc muối dược dụng của nó để sử dụng trong điều trị cho đối tượng bị bệnh viêm khớp luput.

(11) **32671**
(21) 1-2012-02939 (51)[7] **A01N 43/42**
(22) 02.03.2011 (43) 25.02.2013
(86) PCT/US2011/026885 02.03.2011 (87) WO2011/109531 09.09.2011
(30) 61/339,375 03.03.2010 US
(71) TEVA PHARMACEUTICAL INDUSTRIES LTD. (IL)
5 Basel Street, P.O. Box 3190, 49131 Petach-tikva, Israel
(72) BLAUGRUND, Eran (IL), TARCIC, Nora (IL), KAYE, Joel (IL)
(74) Văn phòng luật sư Phạm và Liên danh (PHAM & ASSOCIATES)
(54) DƯỢC PHẨM CHỨA LAQUINIMOD VÀ METOTREXAT DÙNG ĐỂ ĐIỀU TRỊ BỆNH VIÊM KHỚP DẠNG THẤP

(57) Sáng chế đề cập đến laquinimod hoặc muối dược dụng của nó để sử dụng kết hợp với metotrexat trong điều trị cho đối tượng bị bệnh viêm khớp dạng thấp. Sáng chế cũng đề cập đến dược phẩm chứa một lượng laquinimod hoặc muối dược dụng của nó và một lượng metotrexat để sử dụng trong điều trị cho đối tượng bị bệnh viêm khớp dạng thấp.

(11) **32672**
(21) 1-2012-02951
(51)[7] **B22D 11/115**, B21B 1/22, B22D 11/00, 11/10, 11/11, 11/18, C22C 38/00, 38/14, 38/60
(22) 09.03.2011
(43) 25.02.2013
(86) PCT/JP2011/056122 09.03.2011
(87) WO/2011/111858 15.09.2011
(30) 2010-053869 10.03.2010 JP
2010-053870 10.03.2010 JP
Ngày yêu cầu thẩm định nội dung: 04.10.2012
(71) JFE STEEL CORPORATION (JP)
2-3, Uchisaiwai-cho 2-chome, Chiyoda-ku, Tokyo 100-0011, Japan
(72) MIKI, Yuji (JP), MURAI, Takeshi (JP), OHNO, Hiroyuki (JP)
(74) Công ty Cổ phần Sở hữu công nghiệp INVESTIP (INVESTIP)
(54) PHƯƠNG PHÁP ĐÚC THÉP LIÊN TỤC VÀ PHƯƠNG PHÁP SẢN XUẤT TẤM THÉP

(57) Sáng chế đề cập đến phương pháp đúc liên tục thép cacbon cực thấp sử dụng thiết bị đúc liên tục có một cặp cực từ phía trên và một cặp cực từ phía dưới và ống rót chìm có góc rót nằm trong khoảng từ 10 đến 300 để sản xuất thép bằng cách điều khiển dòng chảy của thép nóng chảy bằng từ trường của dòng điện một chiều tác dụng lên các cặp cực từ phía trên và phía dưới tương ứng. Thành phần hoá học của thép cacbon cực thấp được điều chỉnh để nằm trong khoảng định trước có tính đến sức căng của mặt phân cách ở lớp biên trên bề mặt của lớp vỏ thép đã hoá rắn. Tùy theo độ rộng của tấm phôi cần đúc và tốc độ đúc, cường độ từ trường của dòng điện một chiều áp dụng cho các cặp cực từ phía trên và phía dưới được tối ưu hoá. Vì vậy, tấm thép có chất lượng cao, không có các khuyết tật do bóng khí, các tạp chất phi kim hoặc chất làm trơn khuôn, được tạo ra. Ngoài ra, sáng chế còn đề cập đến phương pháp sản xuất tấm thép sử dụng phương pháp đúc liên tục nêu trên.

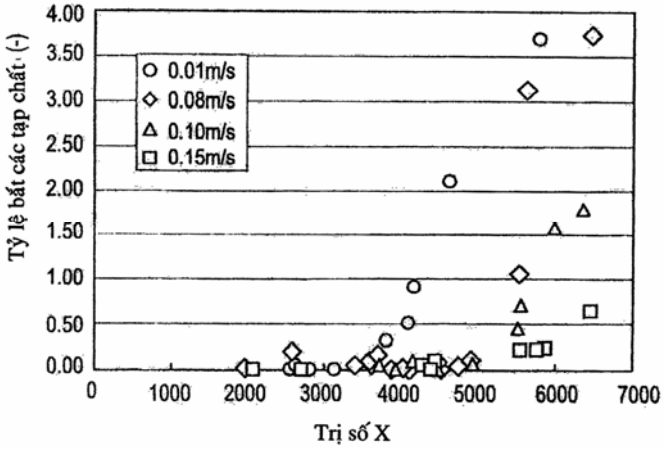

(11) **32673**
(21) 1-2012-02960
(51)[7] **C08J 3/20**, A61L 9/12, B01D 39/00, C08J 5/18, 9/00
(22) 08.03.2011
(43) 25.02.2013
(86) PCT/US2011/027471 08.03.2011
(87) WO/2011/129928 20.10.2011
(30) 12/761,020 15.04.2010 US
Ngày yêu cầu thẩm định nội dung: 05.10.2012
(71) PPG INDUSTRIES OHIO, INC. (US)
3800 West 143rd Street, Cleveland, Ohio 44111, United States of America
(72) BOYER, James L. (US), KNOX, Carol L. (US), GARDNER, Christine (US), PARRINELLO, Luciano M. (US), SWISHER, Robert (US)
(74) Công ty Cổ phần Sở hữu công nghiệp INVESTIP (INVESTIP)
(54) CHẤT LIỆU CÓ LỖ XỐP KÍCH THƯỚC MICRO
(57) Sáng chế mô tả các chất liệu có lỗ xốp kích thước micro bao gồm polyme polyolefin hữu cơ dẻo nóng (ví dụ, polyolefin trọng lượng phân tử siêu cao, như polyetylen), chất độn dạng hạt (ví dụ, silic oxit được kết tủa), và mạng lưới của các lỗ xốp nối liền. Các chất liệu có lỗ xốp kích thước micro của sáng chế sở hữu các thuộc tính chuyển chất liệu dễ bay hơi được kiểm soát. Các chất liệu lỗ xốp kích thước micro có thể có mật độ là ít nhất bằng 0,8 g/cm^3; và tốc độ chuyển chất liệu dễ bay hơi, từ bề mặt tiếp xúc với chất liệu dễ bay hơi đến bề mặt giải phòng hơi nước của chất liệu có lỗ xốp kích thước micro, là từ 0,04 đến 0,6mg/ (giờ* cm^2). Ngoài ra, khi chất liệu dễ bay hơi được chuyển từ bề mặt tiếp xúc với chất liệu dễ bay hơi đến bề mặt giải phóng hơi nước, thì bề mặt giải phóng hơi nước hầu như không có chất liệu dễ bay hơi ở dạng lỏng.

(11) **32674**
(21) 1-2012-02962
(51)[7] **B21D 28/00**, 28/14
(22) 01.03.2011
(43) 25.02.2013
(86) PCT/JP2011/054582 01.03.2011
(87) WO 2011/111563 15.09.2011
(30) 2010-055182 11.03.2010 JP
(71) KABUSHIKI KAISHA F.C.C. (JP)
7000-36, Nakagawa, Hosoe-cho, Kita-ku, Hamamatsu-shi, Shizuoka 4311304, Japan
(72) Tsuboi Tsutomu (JP)
(74) Công ty Luật TNHH AMBYS Hà Nội (AMBYS HANOI)
(54) PHƯƠNG PHÁP ĐỤC LỖ, PHƯƠNG PHÁP SẢN XUẤT VẬT DỤNG ÉP, KHUÔN ĐỤC LỖ VÀ VẬT DỤNG ÉP

(57) Sáng chế đề xuất phương pháp đục lỗ mà có thể tạo hình chính xác, bằng cách đục lỗ, vật dụng ép có phần góc ngoài nơi hai bề mặt liền kề tạo thành góc ngoài. Ngoài ra, sáng chế đề xuất phương pháp sản xuất vật dụng ép, khuôn đục lỗ được sử dụng cho phương pháp này, và vật dụng ép. Khuôn đục lỗ (100) để tạo hình răng then hoa (14) trên tấm lõi (11) mà cấu thành chi tiết tấm ma sát (10) có phần lưỡi cắt thứ nhất (102) có hình dạng cột tròn và phần lưỡi cắt thứ hai (103) có hình dạng răng. Khi răng then hoa (14) được tạo hình dọc theo biên trong của tấm lõi (11), đầu tiên, phần lưỡi cắt thứ nhất (102) của khuôn đục lỗ (100) bị ép mạnh vào tấm lõi (11) để từ đó tạo hình bề mặt đỉnh (14c) của răng then hoa (13). Tiếp đến, phần lưỡi cắt thứ hai (103) của khuôn đục lỗ (100) bị ép mạnh vào bề mặt đỉnh (14c) dọc theo biên trong của tấm lõi (11) để từ đó tạo hình bề mặt đáy (14a) và bề mặt sườn (14b) của răng then hoa (14).

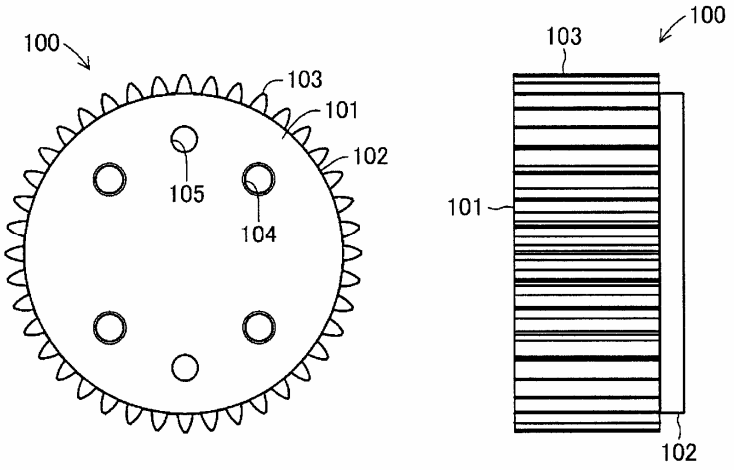

(11) **32675**
(21) 1-2012-02974
(51)[7] **B01J 27/199**, B01D 53/56, 53/60, 53/86, B01J 37/03
(22) 09.03.2011
(43) 25.02.2013
(86) PCT/US2011/027650 09.03.2011
(87) WO/2011/129929 20.10.2011
(30) 12/759,392 13.04.2010 US
(71) MILLENNIUM INORGANIC CHEMICALS, INC. (US)
20 Wight Avenue, Suite 100, Hunt Valley, MD 21030 (US)
(72) AUGUSTINE, Steve, M. (US), EL-SHOUBARY, Modasser (US), CLARK, Dennis (US)
(74) Công ty Luật TNHH AMBYS Hà Nội (AMBYS HANOI)
(54) CHẾ PHẨM XÚC TÁC KHỬ NITƠ OXIT TRÊN CƠ SỞ VANAĐI OXIT VÀ NỀN MANG XÚC TÁC

(57) Sáng chế đề cập đến chế phẩm xúc tác trên cơ sở vanađi oxit để khử các nitơ oxit, bao gồm nền mang xúc tác trên cơ sở titan oxit; vanađi oxit được lắng trên nền mang xúc tác này; chất trợ xúc tác chính bao gồm vonfram oxit, molypđen oxit hoặc hỗn hợp của chúng; và một lượng phosphat để đạt được tỷ lệ mol giữa phospho và vanađi cộng với molypđen khoảng 0,2:1 hoặc lớn hơn. Ziricon oxit, thiếc oxit hoặc mangan oxit có thể được bổ sung vào để kìm hãm khả năng bay hơi của molypđen. Sáng chế đạt được hiệu quả là tốc độ oxy hoá SO_2 thấp và tỷ lệ chuyển hoá NOx tuyệt vời và sự ổn định của molypđen.

(11) **32676**
(21) 1-2012-02980 (51)[7] **H04N 7/32**
(22) 11.04.2011 (43) 25.02.2013
(86) PCT/JP2011/002113 11.04.2011 (87) WO 2011/129084 20.10.2011
(30) 10003876.9 12.04.2010 EP
(71) PANASONIC CORPORATION (JP)
1006, Oaza Kadoma, Kadoma-shi, Osaka 571-8501, Japan
(72) DRUGEON, Virginie (FR), SHIBAHARA, Youji (JP), NISHI, Takahiro (JP), SASAI, Hisao (JP), TANIKAWA, Kyoko (JP)
(74) Công ty TNHH một thành viên Sở hữu trí tuệ VCCI (VCCI-IP CO.,LTD)
(54) PHƯƠNG PHÁP DỰ ĐOÁN KHÔNG GIAN, PHƯƠNG PHÁP GIẢI MÃ ẢNH, PHƯƠNG PHÁP MÃ HÓA ẢNH, THIẾT BỊ DỰ ĐOÁN KHÔNG GIAN, THIẾT BỊ GIẢI MÃ ẢNH VÀ THIẾT BỊ MÃ HÓA ẢNH

(57) Sáng chế đề cập đến phương pháp dự đoán không gian có khả năng làm giảm độ phức tạp của dự đoán không gian bao gồm các bước : dò tìm biên (E) chồng lên khối hiện tại bằng cách thu được građiên ngang (Gy) và građiên dọc (Gx) giữa các điểm ảnh trong khối lân cận với khối hiện tại (S10); tính toán hệ số góc nguyên của biên (S11); xác định, đối với mỗi vị trí điểm ảnh trong khối hiện tại, vị trí điểm ảnh con (450) là giao điểm giữa (i) đường mà có hệ số góc nguyên và đi qua vị trí điểm ảnh (440) và (ii) đường ranh giới của khối lân cận (S12); và dự đoán, đối với mỗi vị trí điểm ảnh, giá trị điểm ảnh tại vị trí điểm ảnh dựa trên giá trị điểm ảnh được nội suy trong vị trí điểm ảnh con (S 13), trong đó đường ranh giới của khối lân cận là hàng hoặc cột mà gần nhất với khối hiện tại, trong số các hàng hoặc các cột của các điểm ảnh được chứa trong khối lân cận.

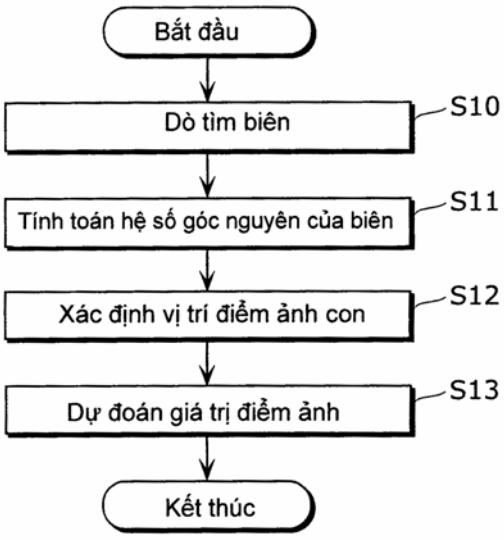

(11) **32677**
(21) 1-2012-02983
(51)[7] **C22C 38/00**, 38/44, 38/54, C21D 8/10, 9/08
(22) 25.04.2011
(43) 25.02.2013
(86) PCT/JP2011/060062 25.04.2011
(87) WO 2011/136175 03.11.2011
(30) 2010-103249 28.04.2010 JP
Ngày yêu cầu thẩm định nội dung: 09.10.2012
(71) SUMITOMO METAL INDUSTRIES, LTD. (JP)
5-33, Kitabama 4-chome, Chuo-ku, Osaka-shi, Osaka, JAPAN
(72) Taro OHE (JP), Hisashi AMAYA (JP), Hideki TAKABE (JP), Kunio KONDO (JP), Yohei OTOME (JP)
(74) Công ty TNHH Tư vấn - Đầu tư N.T.K. (N.T.K. CO., LTD.)
(54) THÉP KHÔNG GỈ VÀ ỐNG THÉP KHÔNG GỈ CÓ ĐỘ BỀN CAO DÙNG CHO GIẾNG DẦU

(57) Sáng chế đề xuất thép không gỉ có độ bền cao dùng cho giếng đầu có độ bền ăn mòn vượt trội ở môi trường nhiệt độ cao, có độ bền chống nứt do ăn mòn dưới ứng suất và sunfua ở nhiệt độ thường vượt trội và có khả năng gia công tốt hơn các loại thép 13% crôm. Thép không gỉ có độ bền cao dùng cho giếng dầu theo sáng chế có thành phần chứa (theo % trọng lượng): C: 0,05% hoặc nhỏ hơn, Si: 1,0% hoặc nhỏ hơn, Mn: 0,3% hoặc nhỏ hơn, P: 0,05% hoặc nhỏ hơn, S: nhỏ hơn 0,002%, Cr: từ 16% đến 18%, Mo: từ 1,5 đến 3,0%, Cu: từ 1,0 đến 3,5%, Ni: từ 3,5 đến 6,5%, Al: từ 0,001 đến 0,1%, N: 0,025% hoặc nhỏ hơn, O: 0,01% hoặc nhỏ hơn, phần còn lại là Fe và tạp chất. Thép không gỉ theo sáng chế có kết cấu tế vi chứa pha mactensit và pha ferit với tỷ lệ thể tích từ 10 đến 48,5% và pha austenit dư với tỷ lệ cao nhất là 10%, giới hạn chảy ít nhất là 758Mpa và độ giãn đều ít nhất là 10%. Ngoài ra, sáng chế cũng đề cập đến ống thép không gỉ có độ bền cao dùng cho giếng dầu được tạo ra từ thép không gỉ nêu trên.

(11) **32678**
(21) 1-2012-02993
(51)[7] **C07C 1/24**, 11/00, 11/08, 11/09, B01J 29/06, 29/40, 29/85
(22) 15.03.2011
(43) 25.02.2013
(86) PCT/EP2011/053902 15.03.2011
(87) WO 2011/113834 22.09.2011
(30) 10156537.2 15.03.2010 EP
10159463.8 09.04.2010 EP
10161125.9 27.04.2010 EP
Ngày yêu cầu thẩm định nội dung: 10.10.2012
(71) TOTAL RESEARCH & TECHNOLOGY FELUY (BE)
Zone Industrielle C, B-7181 Seneffe, Belgium
(72) ADAM, Cindy (BE), MINOUX, Delphine (FR), NESTERENKO, Nikolai (RU), VAN DONK, Sander (NL), DATH, Jean-Pierre (BE)
(74) Công ty TNHH Ban Ca (BANCA)
(54) QUY TRÌNH KHỬ NƯỚC VÀ ĐỒNG PHÂN HÓA KHUNG ISOBUTANOL ĐỒNG THỜI ĐỂ CHỦ YẾU TẠO RA OLEFIN TƯƠNG ỨNG

(57) Sáng chế đề cập đến quy trình khử nước đồng thời đồng phân hoá khung isobutanol để hầu như chỉ tạo ra olefin tương ứng có cùng số cacbon và hỗn hợp của n-buten và iso-buten, quy trình này bao gồm:
a) nạp dòng (A) chứa isobutanol, tuỳ ý nước và thành phần trơ, vào thiết bị phản ứng,
b) cho dòng (A) tiếp xúc với chất xúc tác trong thiết bị phản ứng dưới điều kiện hiệu dụng để khử nước và đồng phân hoá khung của ít nhất một phần isobutanol để' tạo ra hỗn hợp n-buten và iso-buten,
c) thu hồi dòng (B) ra khỏi thiết bị phản ứng, loại bỏ nước, thành phần trơ và isobutanol chưa chuyển hoá nếu có, để tạo ra hỗn hợp của n-buten và iso-buten, trong đó, lưu lượng theo khối lượng của isobutanol nạp vào trên mỗi đơn vị khối lượng xúc tác trong một giờ (WHSV) nhỏ nhất là $1h^{-1}$ hoặc nhiệt độ là 200 đến 600°C, và chất xúc tác có khả năng xúc tác cho phản ứng khử nước đồng thời đồng phân hoá khung buten.
Chất xúc tác là silicat tinh thể của nhóm FER, MWW, EUO, MFS, ZSM-48, MTT, MFI, MEL hoặc TON có tỷ lệ Si/Al lớn hơn 10, hoặc silicat tinh thể được khử nhôm của nhóm FER, MWW, EUO, MFS, ZSM-48, MTT, MFI, MEL hoặc TON có tỷ lệ Si/Al lớn hơn 10, hoặc silicat tinh thể được cải biến phospho của nhóm FER, MWW, EUO, MFS, ZSM-48, MTT, MFI, MEL hoặc TON có tỷ lệ Si/Al lớn hơn 10, hoặc rây phân tử Si-Al-P của nhóm AEL, hoặc nhôm được silic hoá, zircon hoá, titan hoá hoặc flo hoá.
Thuận lợi hơn nếu dòng (B) được cất phân đoạn ở bước b) để tạo ra dòng n- buten (N) và loại bỏ phần lớn isobuten được tuần hoàn cùng với dòng (A) trở lại thiết bị phản ứng khử nước/đồng phân hoá của bước b).

(11) **32679**
(21) 1-2012-02994
(51)[7] **C07C 1/24**, 11/00, 11/08, 11/09, 6/04, 11/06, B01J 29/06, 29/40, 29/85
(22) 15.03.2011
(43) 25.02.2013
(86) PCT/EP2011/053905 15.03.2011
(87) WO2011/113836 22.09.2011
(30) 10156537.2 15.03.2010 EP
10159463.8 09.04.2010 EP
10159461.2 09.04.2010 EP
10160840.4 23.04.2010 EP
10161125.9 27.04.2010 EP
Ngày yêu cầu thẩm định nội dung: 10.10.2012
(71) TOTAL RESEARCH & TECHNOLOGY FELUY (BE)
Zone Industrielle C, B-7181 Seneffe, Belgium
(72) VERMEIREN, Walter (BE), ADAM, Cindy (BE), MINOUX, Delphine (FR)
(74) Công ty TNHH Ban Ca (BANCA)
(54) QUY TRÌNH SẢN XUẤT PROPYLEN
(57) Sáng chế đề cập đến quy trình sản xuất propylen, trong đó bước thứ nhất là khử nước đồng thời đồng phân hoá khung isobutanol để hầu như chỉ tạo ra olefin tương ứng có cùng số cacbon và hỗn hợp của n-buten và iso-buten, và bước thứ hai là chuyển vị n-buten, quy trình này bao gồm:
a) nạp dòng (A) chứa isobutanol, tuỳ ý nước và thành phần trơ, vào thiết bị phản ứng,
b) cho dòng (A) tiếp xúc với chất xúc tác trong thiết bị phản ứng dưới điều kiện hiệu dụng để khử nước và đồng phân hoá khung của ít nhất một phần isobutanol để tạo ra hỗn hợp n-buten và iso-buten,
c) thu hồi dòng (B) ra khỏi thiết bị phản ứng, loại bỏ nước, thành phần trơ và isobutanol chưa chuyển hoá nếu có, để tạo ra hỗn hợp của n-buten và iso-buten,
d) cất phân đoạn hỗn hợp này để tạo ra dòng n-buten (N) và loại bỏ phần lớn isobuten tuỳ ý được tuần hoàn với dòng (A) trở lại thiết bị phản ứng khử nước/đồng phân hoá của bước b),
e) đưa dòng (N) vào thiết bị phản ứng chuyển vị và cho dòng (N) tiếp xúc với chất xúc tác trong thiết bị phản ứng chuyển vị này, tuỳ ý với sự có mặt của etylen, dưới các điều kiện hiệu dụng để điều chế propylen,
f) thu hồi dòng (P), hầu như chỉ chứa propylen, n-buten chưa phản ứng, thành phần nặng, tùy ý etylen chưa phản ứng, ra khỏi thiết bị phản ứng chuyển vị,
g) cất phân đoạn dòng (P) để thu hồi propylen và tuỳ ý tuần hoàn n-buten chưa phản ứng và etylen chưa phản ứng trở lại thiết bị phản ứng chuyển vị.

(11) **32680**
(21) 1-2012-03006 (51)[7] **G01S 5/14**, 1/00
(22) 11.04.2011 (43) 25.02.2013
(86) PCT/FI2011/050308 11.04.2011 (87) WO/2011/128504 20.10.2011
(30) 61/323,298 12.04.2010 US
Ngày yêu cầu thẩm định nội dung: 10.10.2012
(71) NOKIA CORPORATION (FI)
Keilalahdentie 4, FI-02150 Espoo, Finland
(72) Lauri WIROLA (FI), Ismo HALIVAARA (FI)
(74) Công ty TNHH Tầm nhìn và Liên danh (VISION & ASSOCIATES CO.LTD.)
(54) THIẾT BỊ VÀ PHƯƠNG PHÁP ĐỂ XỬ LÝ LUỒNG PHIÊN TRỢ GIÚP TUẦN HOÀN

(57) Sáng chế đề cập tới thiết bị và phương pháp để quản lý luồng phiên trợ giúp tuần hoàn. Mỗi cung cấp dữ liệu trợ giúp tuần hoàn chứa nhận diện phiên sao cho các tin nhắn được liên kết chéo nằm trong việc phân phối dữ liệu trợ giúp tuần hoàn có thể được liên kết trong phần cuối nhận. Các biến đổi bất kỳ cho phiên được quản lý thông qua nhận diện phiên tuần hoàn sao cho các thay đổi cho việc phân phối dữ liệu trợ giúp có thể được chỉ tới phiên đúng.

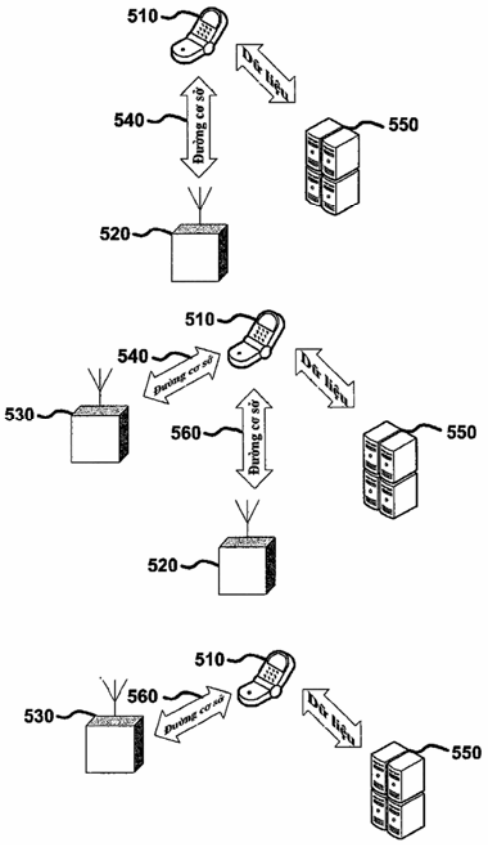

(11) **32681**
(21) 1-2012-03007
(51)[7] **G01R 22/06**, H02J 7/00, H04W 52/00
(22) 01.02.2011
(43) 25.02.2013
(86) PCT/FI2011/050082 01.02.2011
(87) WO/2011/121170 06.10.2011
(30) 1005328.8 30.03.2010 GB
Ngày yêu cầu thẩm định nội dung: 10.10.2012
(71) NOKIA CORPORATION (FI)
Keilalahdentie 4, FI-02150 Espoo, Finland
(72) Jussi RUUTU (FI), Ismo LAITINEN (FI), Janne OEFVERSTEN (FI)
(74) Công ty TNHH Tầm nhìn và Liên danh (VISION & ASSOCIATES CO.LTD.)
(54) PHƯƠNG PHÁP VÀ THIẾT BỊ TRUYỀN THÔNG
(57) Sáng chế đề cập tới thiết bị bao gồm: ít nhất một bộ nhớ lưu các lệnh chương trinh máy tính, ít nhất một bộ xử lý được cấu hình để thực hiện các lệnh chương trình máy tính để làm cho thiết bị nhất thực hiện; xác định các giá trị của một hoặc nhiều thông số của thiết bị lưu trữ năng lượng điện cho nhiều lược tả của thiết bị, nhiều lược tả được xác định bởi một hoặc nhiều thiết bị lập trình được của người sử dụng; và thực hiện chức năng sử dụng các giá trị được xác định của một hoặc nhiều thông số của thiết bị lưu trữ năng lượng điện.

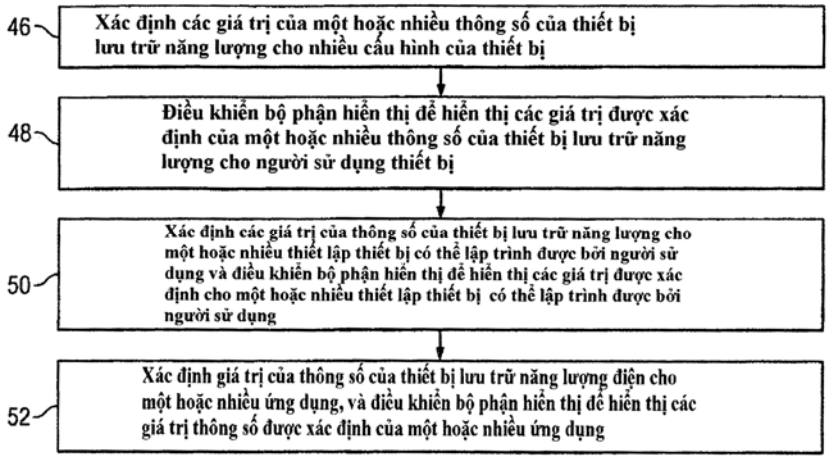

(11) **32682**
(21) 1-2012-03009 (51)[7] **H04W 56/00**
(22) 03.03.2011 (43) 25.02.2013
(86) PCT/FI2011/050185 03.03.2011 (87) WO/2011/121173 06.10.2011
(30) 12/752,482 01.04.2010 US
Ngày yêu cầu thẩm định nội dung: 10.10.2012
(71) NOKIA CORPORATION (FI)
Keilalahdentie 4, FI-02150 Espoo, Finland
(72) Benoist, P. SEBIRE (FR), David RANDALL (GB)
(74) Công ty TNHH Tầm nhìn và Liên danh (VISION & ASSOCIATES CO.LTD.)
(54) PHƯƠNG PHÁP VÀ THIẾT BỊ CẢI TIẾN ĐA ĐỊNH THỜI VÀ TẬP HỢP BỘ MANG
(57) Sáng chế đề cập tới phương pháp và thiết bị cải tiến đa định thời và tập hợp bộ mang, trong đó, ít nhất một việc truyền hoặc nhận qua các nguồn tài nguyên radio được cấp phát nằm trong nhóm cải tiến định thời thứ nhất được đồng bộ sử dụng bộ định thời thứ nhất; và tương tự cho các nguớn tài nguyên rađio được cấp phát nằm trong nhóm cải tiến định thời thứ hai được đồng bộ sử dụng bộ định thời thứ hai được đồng bộ sử dụng bộ định thời thứ hai. Đáp ứng với xác định rằng bộ định thời thứ nhất vẫn được đồng bộ trong khi bộ định thời thứ hai không được đồng bộ với mạng radio cấp phát các nguồn tài nguyên radio tương ứng, thủ tục thứ nhất được tiếp theo trong trường hợp trong đó có bộ mang thành phần cơ bản nằm trong nhóm cải tiến định thời thứ hai và thủ tục thứ hai khác cho trường hợp trong đó không có bộ mang thành phần cơ bản nằm trong nhóm cải tiến định thời thứ hai. Theo phương án thực hiện làm ví dụ, tin nhắn được gửi tới mạng radio chỉ thị rằng bộ định thời thứ hai đã quá hạn. Các phân biệt khác nhau giữa hai quy trình, và cách mà tin nhắn được gửi, được chỉ rõ cho các phương án thực hiện khác.

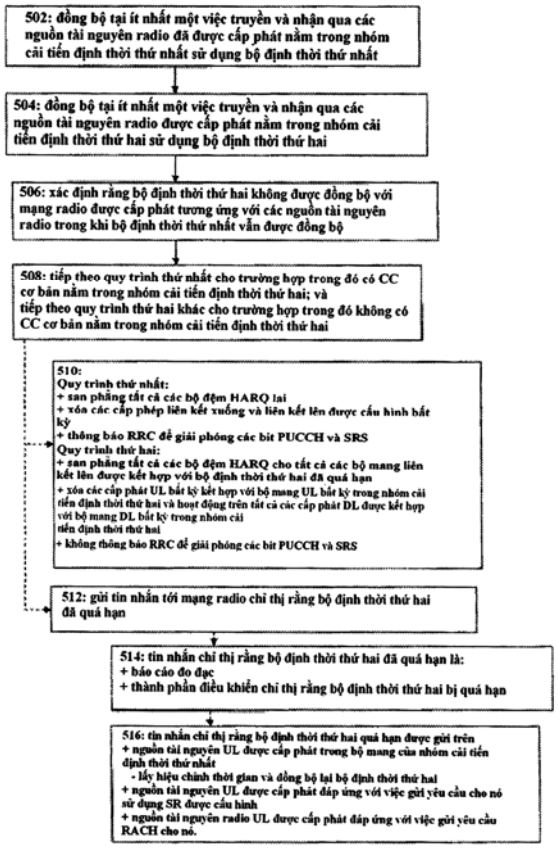

(11) **32683**
(21) 1-2012-03022 (51)[7] **B01J 37/18**, C10G 2/00
(22) 15.03.2011 (43) 25.02.2013
(86) PCT/JP2011/056068 15.03.2011 (87) WO 2011/122331 06.10.2011
(30) 2010-079358 30.03.2010 JP
Ngày yêu cầu thẩm định nội dung: 11.10.2012
(71) 1. Japan Oil, Gas and Metals National Corporation (JP)
2-10-1, Toranomon, Minato-ku, Tokyo 105-0001 Japan
2. INPEX CORPORATION (JP)
5-3-1, Akasaka, Minato-ku, Tokyo 107-6332 Japan
3. JX NIPPON OIL & ENERGY CORPORATION (JP)
6-3, Otemachi 2-chome, Chiyoda-ku, Tokyo 100-8162 Japan
4. JAPAN PETROLEUM EXPLORATION CO., LTD. (JP)
7-12, Marunouchi 1-chome, Chiyoda-ku, Tokyo 100-0005 Japan
5. COSMO OIL CO., LTD. (JP)
1-1-1, Shibaura, Minato-ku, Tokyo 105-8528 Japan
6. NIPPON STEEL ENGINEERING CO., LTD. (JP)
5-1, Osaki 1-chome, Shinagawa-ku, Tokyo 141-8604 Japan
(72) TASAKA Kazuhiko (JP)
(74) Công ty TNHH một thành viên Sở hữu trí tuệ VCCI (VCCI-IP CO.,LTD)
(54) QUY TRÌNH SẢN XUẤT CHẤT XÚC TÁC HOẠT HÓA DÙNG CHO PHẢN ỨNG TỔNG HỢP FISCHER-TROPSCH, QUY TRÌNH SẢN XUẤT BỘT NHÀO CHẤT XÚC TÁC VÀ QUY TRÌNH CẤP BỘT NHÀO CHẤT XÚC TÁC VÀO BÌNH PHẢN ỨNG TỔNG HỢP FISCHER-TROPSCH

(57) Quy trình sản xuất chất xúc tác hoạt hóa dùng cho phản ứng tổng hợp Fischer-Tropsch mà bao gồm bước cho chất xúc tác phản ứng tổng hợp Fischer-Tropsch được điều chế bằng cách nạp kim loại hoạt tính lên chất nền vô cơ để xử lý bằng cách khử bằng khí chứa khí hydro. Việc xử lý bằng cách khử này được thực hiện trong bình phản ứng bất kỳ trong số bình phản ứng (10) mà thực hiện lưu hóa khử hydro nguyên liệu nạp hydrocacbon được sử dụng để sản xuất khí tổng hợp mà có chức năng làm nhiên liệu nạp dùng cho phản ứng tổng hợp Fischer-Tropsch, bình phản ứng (30) mà thực hiện phản ứng tổng hợp Fischer-Tropsch và các bình phản ứng (50, 52, 54) mà thực hiện xử lý hydro dầu tổng hợp mà đã được tổng hợp bằng phản ứng tổng hợp Fischer-Tropsch.

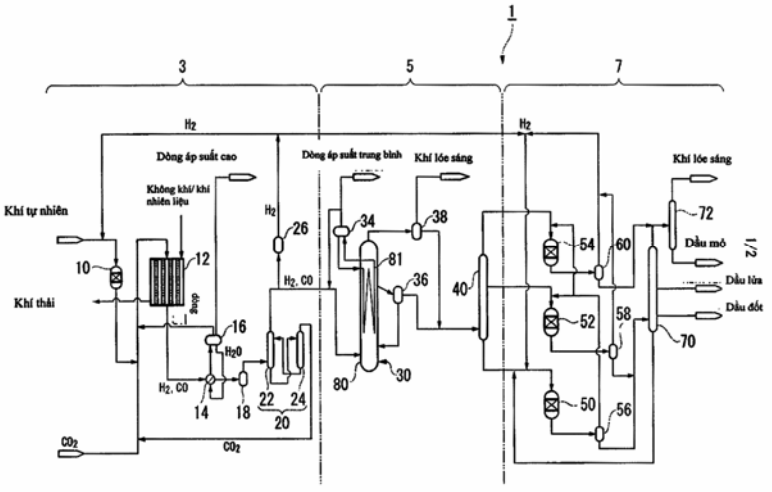

(11) **32684**
(21) 1-2012-03025
(22) 02.03.2011
(86) PCT/US2011/026853 02.03.2011
(30) 12/767,547 26.04.2010 US
12/787,302 25.05.2010 US
12/885,321 17.09.2010 US
Ngày yêu cầu thẩm định nội dung: 11.10.2012
(51)[7] **A23N 17/00**, A23P 1/12, A23K 1/10, B01F 7/00
(43) 25.02.2013
(87) WO 2011/139404 10.11.2011

(71) WENGER MANUFACTURING, INC. (US)
714 Main Street, Sabetha, KANSAS, 66534, United States of America
(72) WENGER, Marc (US), BAUMGARTNER, Dennis, H. (US)
(74) Công ty TNHH Tầm nhìn và Liên danh (VISION & ASSOCIATES CO.LTD.)

(54) PHƯƠNG PHÁP XỬ LÝ ÉP ĐÙN THỨC ĂN CÓ HÀM LƯỢNG THỊT CAO SỬ DỤNG THIẾT BỊ ĐIỀU HÒA SƠ BỘ ĐƯỢC CẤP KHÔNG KHÍ NÓNG

(57) Sáng chế đề xuất các thiết bị điều hòa sơ bộ cải tiến (12) đặc biệt hữu dụng để sản xuất các thức ăn cho vật nuôi có hàm lượng thịt cao. Các thiết bị điều hòa sơ bộ (12) bao gồm vỏ thuôn dài (16) với một hoặc nhiều trục trộn quay quanh trục thuôn dài (18, 20) trong đó, từng trục có nhiều bộ phận trộn kéo dài ra phía ngoài (42, 44). Thiết bị điều hòa sơ bộ (12) có thiết bị (56) để đưa lượng khá lớn khí không có hơi nước được gia nhiệt vào trong thiết bị điều hòa sơ bộ (12) thay cho hầu hết hoặc tất cả hơi nước thường được sử dụng với các thiết bị điều hòa sơ bộ. Điều này dùng để gia nhiệt nguyên liệu đi qua thiết bị điều hòa sơ bộ (12) mà không cần bổ sung hơi ẩm đáng kết.

(11) **32685**
(21) 1-2012-03035
(51)[7] **C10J 3/66**, 3/54, 3/56, C10B 53/02, 57/10, 49/02
(22) 23.03.2011
(43) 25.02.2013
(86) PCT/CN2011/072063 23.03.2011
(87) WO 2011/116690 29.09.2011
(30) 201010132485.1 23.03.2010 CN
Ngày yêu cầu thẩm định nội dung: 12.10.2012
(71) WUHAN KAIDI ENGINEERING TECHNOLOGY RESEARCH INSTITUTE CO., LTD. (CN)
T1 Jiangxia Avenue, Miaoshan Development Zone, Jiangxia District, Wuhan, Hubei, 430212, China
(72) SONG, Kan (CN), YAO, Zhenhua (CN), SUN, Qin (CN), ZHANG, Shirong (CN), ZHANG, Haiqing (CN), ZHANG, Jinqiao (CN)
(74) Công ty TNHH Trà và cộng sự (TRA & ASSOCIATES CO.,LTD)
(54) QUY TRÌNH VÀ HỆ THỐNG SẢN XUẤT KHÍ TỔNG HỢP TỪ SINH KHỐI BẰNG CACBON HÓA

(57) Sáng chế đề cập đến phương pháp và hệ thông sản xuất khí tổng hợp từ sinh khối bằng cacbon hóa. Hệ thống gồm bộ phận xử lý trước nguyên liệu thô sinh khối, lò cacbon hóa (4), lò khí hóa (20) và ống nối và hệ thống phân phối khi. Đỉnh của lò cacbon hoá (4) được nối với máy tách xoáy (5), và đầu ra của máy tách xoáy (5) được nối lần lượt với tầng đốt (7) và phễu đổ than (12). Đầu ra của tầng đốt (7) được nối với bộ trao đổi nhiệt (9) để làm nóng khí nhiệt phân tuần hoàn. Cửa xả của khí nhiệt phân nóng được nối với lò cacbon hoá (4), và cửa xả khí thải nóng trao đổi nhiệt được nối với hệ thống sấy (2). Ống dẫn nối từ cửa xả than của lò cacbon hóa (4) tới phễu đổ than (12) được bố trí băng chuyền xoắn làm mát bằng nước để (11) làm mát than từ cửa xả của lò cacbon hoá (4) ở nhiệt độ xuống 60 đến 280°C và sau đó chuyển than đã làm mát tới phễu đổ than (12). Ống dẫn nối từ cửa xả của phễu đổ than (12) tới lò khí hoá (20) được lắp lần lượt với máy nghiền (13), bể chứa than huyền phù (16) và máy bơm than huyền phù áp suất cao (17). Ống cung cấp khí cho tầng đốt (7) được nối với ống dẫn không khí (6) để cung cấp không khí làm khí hỗ trợ cho việc đốt.

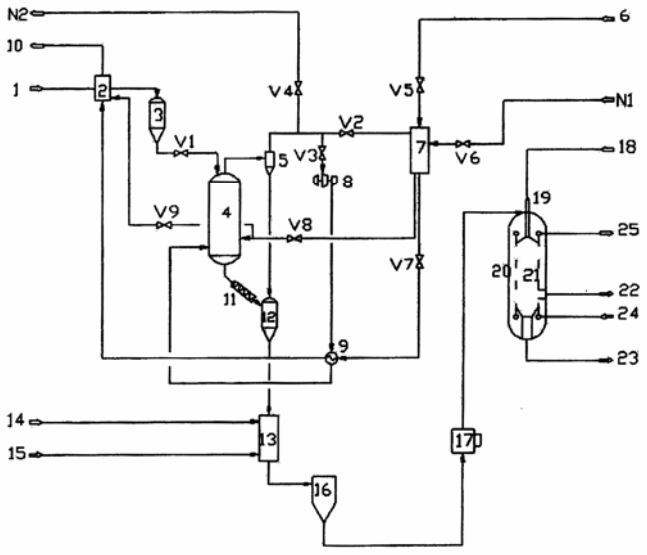

(11) **32686**
(21) 1-2012-03036
(51)[7] **C10J 3/66**, C10B 53/02, 57/10, 49/22, C01B 3/36
(22) 23.03.2011
(43) 25.02.2013
(86) PCT/CN2011/072061 23.03.2011
(87) WO 2011/116689 29.09.2011
(30) 201010132481.3 23.03.2010 CN
Ngày yêu cầu thẩm định nội dung: 12.10.2012
(71) WUHAN KAIDI ENGINEERING TECHNOLOGY RESEARCH INSTITUTE CO., LTD. (CN)
T1 Jiangxia Avenue, Miaoshan Development Zone, Jiangxia District, Wuhan, Hubei, 430212, China
(72) SONG, Kan (CN), JIANG, Manyi (CN), SUN, Qin (CN), ZHANG, Shirong (CN), ZHANG, Haiqing (CN), ZHANG, Jinqiao (CN)
(74) Công ty TNHH Trà và cộng sự (TRA & ASSOCIATES CO.,LTD)
(54) QUY TRÌNH VÀ HỆ THỐNG SẢN XUẤT KHÍ TỔNG HỢP TỪ SINH KHỐI BẰNG NHIỆT PHÂN

(57) Sáng chế đề cập đến quy trình và hệ thống sản xuất khí tổng hợp từ sinh khối bằng nhiệt phân. Quy trình bao gồm các bước sau: 1) xử lý trước nguyên liệu thô sinh khối (1); 2) thực hiện nhiệt phân nguyên liệu thô sinh khối (1) bằng công nghệ nhiệt phân sinh khối nhanh để thu được khí nhiệt phân và bột cacbon ở tầng nhiệt phân (5); 3) tách khí nhiệt phân khỏi bột cacbon và vật mang nhiệt rắn bằng bộ phận tách xoáy (6); 4) tách bột cacbon khỏi vật mang nhiệt rắn bằng bộ phận tách chất rắn-chất rắn (7), bột cacbon được gom bằng phễu bột cacbon (8) và vật mang nhiệt rắn được tái sử dụng tại tầng nhiệt phân (5) sau khi được làm nóng tại tầng sôi làm nóng vật mang (9- 2); 5) chuyển khí nhiệt phân sinh ra tới bể ngưng tụ (12) để ngưng tụ-phun phần có thể ngưng tụ trong khí nhiệt phân được ngưng tụ để tạo thành dầu sinh học được nén bằng máy bơm dầu áp suất cao (17) và sau đó được đưa vào lò khí hóa (20) để khí hóa; và 6) chuyển một phần khí nhiệt phân không thể ngưng tụ tới tầng đốt (9-1) để đốt với không khí, và chuyển phần còn lại tới tầng nhiệt phân (5) làm dung môi. Nguyên liệu thô được sấy trực tiếp bằng cách sử dụng khí nóng sinh ra tại tầng sôi làm nóng vật mang (9-2). Nhiệt sinh ra bằng việc đốt khí nhiệt phân không ngưng tụ ở tầng nhiệt phân (5) với không khí trong tầng đốt (9-1) được cung cấp cho tầng nhiệt phân (5).

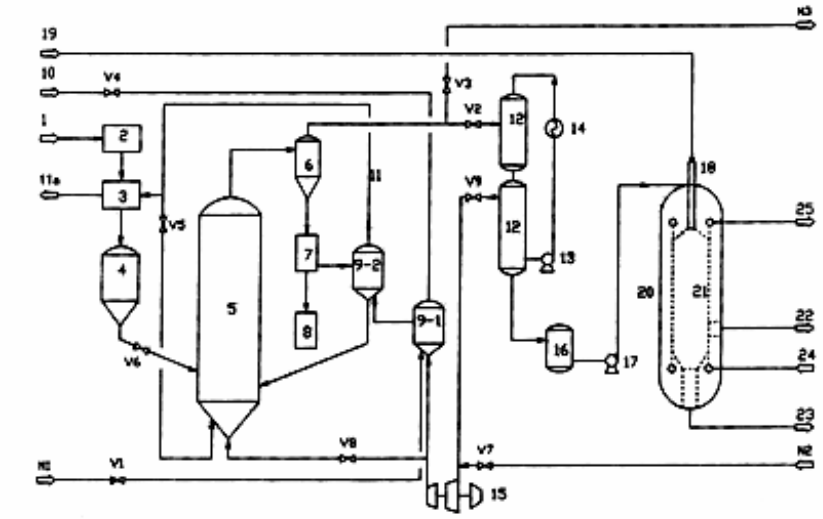

(11) **32687**
(21) 1-2012-03040 (51)[7] **B01J 29/74**, C10G 45/64
(22) 24.03.2011 (43) 25.02.2013
(86) PCT/JP2011/057212 24.03.2011 (87) WO 2011/122446 06.10.2011
(30) 2010-075410 29.03.2010 JP
(71) JX NIPPON OIL & ENERGY CORPORATION (JP)
6-3, Otemachi 2-chome, Chiyoda-ku, Tokyo 100-8162, Japan
(72) NAGAYASU Yoshiyuki (JP), HAYASAKA Kazuaki (JP), ONO Hideki (JP), MATSUMOTO Takaya (JP)
(74) Công ty TNHH một thành viên Sở hữu trí tuệ VCCI (VCCI-IP CO.,LTD)
(54) CHẤT XÚC TÁC HYDRO ĐỒNG PHÂN HÓA, QUY TRÌNH ĐIỀU CHẾ CHẤT NÀY, PHƯƠNG PHÁP TÁCH SÁP DẦU HYDROCACBON, QUY TRÌNH ĐIỀU CHẾ HYDROCACBON VÀ QUY TRÌNH ĐIỀU CHẾ DẦU NHỚT GỐC

(57) Sáng chế đề cập đến chất xúc tác hydro đồng phân hoá được sử dụng để hydro đồng phân hoá hydrocacbon, bao gồm chất mang gồm có zeolit nung được biến tính bởi ít nhất một kim loại được chọn từ nhóm bao gồm Na, K, Cs, Mg, Ca, Ba và có quá trình nhiệt bao gồm quá trình nung ở nhiệt độ 350^0C trở lên và ít nhất một oxit vô cơ được chọn từ nhóm bao gồm nhôm oxit, silic oxit, titan oxit, bo oxit, ziricon oxit, magie oxit, xeri oxit, kẽm oxit, phospho oxit và hỗn hợp oxit được tạo ra bằng cách kết hợp ít nhất hai oxit từ nhóm nêu trên; và ít nhất một kim loại được gắn trên chất mang và được chọn từ nhóm bao gồm molypđen, vonfram, và các nguyên tố thuộc các nhóm từ 8 đến 10 trong bảng tuần hoàn các nguyên tố hoá học; trong đó zeolit nêu trên được tạo ra từ zeolit trao đổi ion thu được bằng cách trao đổi ion giữa zeolit chứa mẫu hữu cơ và có cấu trúc xốp một chiều vòng mười cạnh và dung dịch chứa ion hoặc proton amoni. Hơn nữa, quá trình nhiệt nêu trên khác biệt ở chỗ việc nung ban đầu trong quá trình nung ở nhiệt độ 350^0C trở lên được tiến hành trong khoảng nhiệt độ từ 350^0C đến 450^oC. Ngoài ra, sáng chế còn đề cập đến quy trình điều chế chất xúc tác này, phương pháp tách sáp dầu hydrocacbon, quy trình điều chế hydrocacbon và quy trình điều chế dầu nhớt gốc.

(11) **32688**
(21) 1-2012-03045 (51)[7] **F02M 35/16**
(22) 24.03.2010 (43) 25.02.2013
(86) PCT/JP2010/002079 24.03.2010 (87) WO2011/117919 29.09.2011
Ngày yêu cầu thẩm định nội dung: 15.10.2012
(71) HONDA MOTOR CO., LTD. (JP)
1-1, Minami-Aoyama 2-chome, Minato-ku, Tokyo 107-8556, Japan
(72) KANEZUKA Masashi (JP), KUDO Takao (JP), KONNO Akira (JP), OGASAWARA Makoto (JP)
(74) Văn phòng luật sư Phạm và Liên danh (PHAM & ASSOCIATES)
(54) KẾT CẤU BỐ TRÍ HỆ THỐNG NẠP KHÔNG KHÍ DÙNG CHO XE KIỂU NGỒI ĐỂ CHÂN HAI BÊN

(57) Sáng chế đề cập đến kết cấu bố trí hệ thống nạp không khí dùng cho xe kiểu ngồi để chân hai bên, các càng trước được bố trí bên dưới ống đầu, và ống nối kéo dài từ bộ lọc không khí bố trí ở phía trước ống đầu đi theo phương nằm ngang đến ống đầu và đi qua bên trên các càng trước.

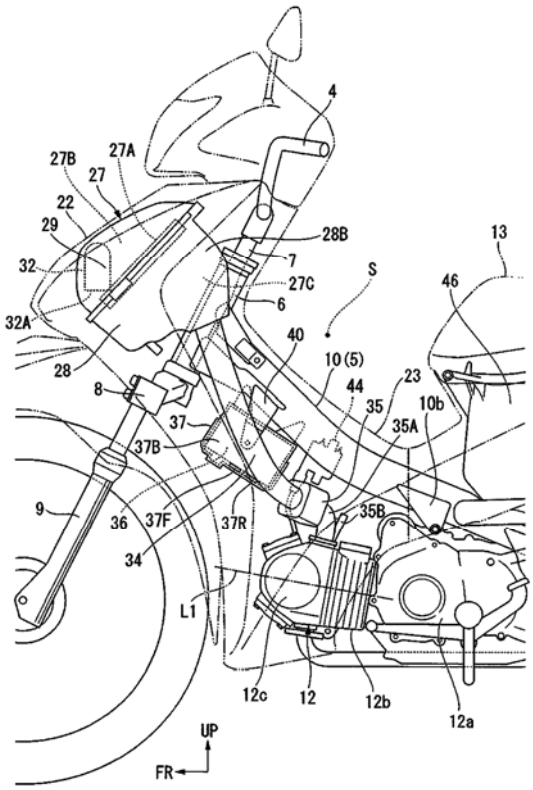

(11) **32689**
(21) 1-2012-03052 (51)[7] **C08F 8/00**, 8/44, C08K 5/103, 5/17, 5/357, C09D 133/06
(62) 1-2009-00997
(22) 07.11.2007 (43) 25.02.2013
(86) PCT/US2007/083892 07.11.2007 (87) WO/2008/063887 29.05.2008
(30) 11/562,069 21.11.2006 US
Ngày yêu cầu thẩm định nội dung: 18.05.2009
(71) PPG INDUSTRIES OHIO, INC. (US)
3800 West 143rd Street, Cleveland, Ohio 44111, United States of America
(72) PERRINE, M. Lisa (US)
(74) Công ty Cổ phần Sở hữu công nghiệp INVESTIP (INVESTIP)
(54) CHẾ PHẨM PHỦ NỀN NƯỚC
(57) Sáng chế đề cập đến chế phẩm phủ nền nước xử lý được bằng bức xạ. Chế phẩm phủ này chứa polyme phân tán trong nước và thành phần chưa bão hòa etylen đa chức kỵ nước. Chế phẩm này có độ nhớt ổn định ở nhiệt độ cao và trong môi trường kiềm.

(11) **32690**
(21) 1-2012-03053
(51)[7] **C23G 1/12**, C23C 22/78, C23G 1/22
(22) 05.04.2011
(43) 25.02.2013
(86) PCT/US2011/031204 05.04.2011
(87) WO/2011/130058 20.10.2011
(30) 12/760,875 14.04.2010 US
Ngày yêu cầu thẩm định nội dung: 29.01.2013
(71) PPG INDUSTRIES OHIO, INC. (US)
3800 West 143rd Street, Cleveland, Ohio 44111, United States of America
(72) SECHNICK, David F. (US), COX, Steven William (CA)
(74) Công ty Cổ phần Sở hữu công nghiệp INVESTIP (INVESTIP)
(54) QUY TRÌNH XỬ LÝ NỀN
(57) Sáng chế đề cập đến quy trình xử lý nền. Quy trình này bao gồm các bước: a) phủ dung dịch làm sạch chứa ít nhất một axit hữu cơ lên ít nhất một phần của nền; (b) rửa ít nhất một phần nền chứa dung dịch làm sạch bằng bước rửa thứ nhất; (c) phủ chế phẩm làm sạch hóa học lên một phần nền đã trải qua bước (b); (d) rửa ít nhất một phần nền chứa chế phẩm làm sạch hóa học của bước (c) bằng bước rửa thứ hai; và (e) lắng phủ chế phẩm tiền xử lý lên ít nhất một phần nền đã trải qua bước (d). Các bước bổ sung bao gồm (f) rửa ít nhất một phần nền chứa chế phẩm phủ tiền xử lý bằng bước rửa thứ ba; và (g) lắng phủ chế phẩm phủ bảo vệ lên nền đã trải qua bước (f).

(11) **32691**
(21) 1-2012-03058 (51)[7] **C22B 30/06**
(22) 16.10.2012 (43) 25.02.2013
Ngày yêu cầu thẩm định nội dung: 16.10.2012
(75) 1. ĐINH PHẠM THÁI (VN)
401 K5, phường Bách Khoa, quận Hai Bà Trưng, thành phố Hà Nội
2. ĐINH HÙNG VIỆT (VN)
401 K5, phường Bách Khoa, quận Hai Bà Trưng, thành phố Hà Nội
(54) PHƯƠNG PHÁP LUYỆN BISMUT TỪ HỢP CHẤT BIOCL
(57) Sáng chế đề cập đến phương pháp luyện bismut từ hợp chất BiOCl bao gồm các bước: trộn nguyên liệu BiOCl ở dạng bột với nhôm kim loại dạng tấm mỏng và pha thêm nước để thu được hỗn hợp dạng bùn nhão màu trắng; nung hỗn hợp bùn nhão thu được ở bước (a) để tạo ra phản ứng và thu được một hỗn hợp bùn nhão màu đen chứa bismut kim loại, nhôm oxit và nhôm clorua; cho axit HCl loãng 3,5N tác dụng với hỗn hợp bùn nhão màu đen thu được ở bước (b) để hòa tan nhôm oxit thành nhôm clorua trong dung dịch; gạn phần dung dịch thu được ở bước (c) khỏi phần cặn, rửa cặn thu được bằng nước rồi sấy khô; và thu được thành phẩm bismut kim loại ở dạng bột có độ sạch hơn 99,00%.

(11) **32692**
(21) 1-2012-03059
(51)[7] **C07C 233/18**, 231/12, A61K 31/165, A61P 25/24
(22) 17.03.2011
(43) 25.02.2013
(86) PCT/CN2011/071910 17.03.2011
(87) WO 2011/113362 22.09.2011
(30) 201010126254.X 17.03.2010 CN
Ngày yêu cầu thẩm định nội dung: 16.10.2012
(71) LES LABORATOIRES SERVIER (FR)
35, rue de Verdun, 92284 Suresnes Cedex, France
(72) SHAN Hanbin (CN), YUAN Zhedong (CN), ZHU Xueyan (CN), ZHANG Peng (CN), PAN Hongjuan (CN), YU Xiong (CN)
(74) Công ty TNHH Lê & Lê (LE & LE)
(54) HỢP CHẤT AGOMELATIN HYĐROCLORUA HYĐRAT, PHƯƠNG PHÁP ĐIỀU CHẾ VÀ DƯỢC PHẨM CHỨA NÓ

(57) Sáng chế đề cập đến hợp chất agomelatin hyđroclorua hydrat có công thức (I), phương pháp điều chế và dược phẩm chứa nó. Agomelatin hyđrohalogenua hyđrat thu được bằng phương pháp theo sáng chế gia tăng độ tan đáng kể so với agomelatin, và do đó, phù hợp hơn để sản xuất các dược phẩm. Ngoài ra, sản phẩm thu được cũng có độ ổn định và độ tinh khiết cao hơn. Bằng cách sử dụng phương pháp theo sáng chế, sản phẩm có độ tinh khiết cao có thể thu được từ quy trình đơn giản, không có bất kỳ bước phức tạp nào.

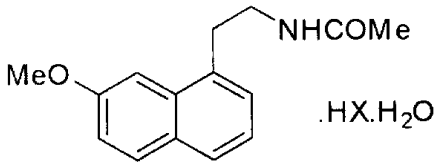

(I)

trong đó X là clo.

(11) **32693**
(21) 1-2012-03060 (51)[7] **C07C 233/18**, 231/12, A61K 31/165, A61P 5/00, 25/00, 25/22, 25/24
(22) 17.03.2011 (43) 25.02.2013
(86) PCT/CN2011/071912 17.03.2011 (87) WO 2011/113363 22.09.2011
(30) 201010126263.9 17.03.2010 CN
Ngày yêu cầu thẩm định nội dung: 16.10.2012
(71) LES LABORATOIRES SERVIER (FR)
35, rue de Verdun, 92284 Suresnes Cedex, France
(72) SHAN Hanbin (CN), YUAN Zhedong (CN), ZHU Xueyan (CN), ZHANG Peng (CN), PAN Hongjuan (CN), YU Xiong (CN)
(74) Công ty TNHH Lê & Lê (LE & LE)
(54) HỢP CHẤT AGOMELATIN HYĐROBROMUA HYĐRAT, PHƯƠNG PHÁP ĐIỀU CHẾ VÀ DƯỢC PHẨM CHỨA NÓ

(57) Sáng chế đề cập đến hợp chất agomelatin hyđrobromua hydrat có công thức (I), quy trình điều chế và được phẩm chứa nó. Agomelatin hyđrobromua hyđrat thu được bằng phương pháp theo sáng chế gia tăng độ tan đáng kể so với agomelatin, và do đó, phù hợp hơn để sản xuất các dược phẩm. Ngoài ra, sản phẩm thu được cũng có độ ổn định và độ tinh khiết cao hơn. Bằng cách sử dụng phương pháp theo sáng chế, sản phẩm có độ tinh khiết cao có thể thu được từ quy trình đơn giản, không có bất kỳ bước phức tạp nào.

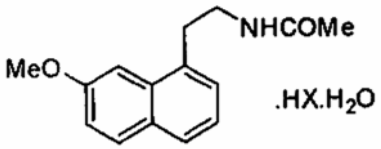

(I)

Trong đó X là Br.

(11) **32694**
(21) 1-2012-03070 (51)[7] **F03G 3/00**, 7/10
(22) 17.02.2011 (43) 25.02.2013
(86) PCT/CN2011/071061 17.02.2011 (87) WO2011/120361 06.10.2011
(30) 201020144934.X 30.03.2010 CN
201020629687.2 29.11.2010 CN
(71) 1. HUANG, TING-YEN (TW)
No. 53-2, Tong'an St., Zhongzheng Dist., Taipei City 100, Taiwan
2. HUANG, CHENG-CHIEH (TW)
No. 53-2, Tong'an St., Zhongzheng Dist., Taipei City 100, Taiwan
3. HUANG, CHENG-HSIANG (TW)
No. 53-2, Tong'an St., Zhongzheng Dist., Taipei City 100, Taiwan
(72) HUANG, Ting-Yen (CN), HUANG, Cheng-Chieh (CN), HUANG, Cheng-Hsiang (CN)
(74) Công ty TNHH Sở hữu trí tuệ Vàng (GINTASSET CO., LTD.)
(54) CƠ CẤU QUAY ĐƯỢC HỖ TRỢ BẰNG TRỌNG LỰC VÀ MÁY PHÁT ĐIỆN PHỐI HỢP HOẠT ĐỘNG VỚI CƠ CẤU QUAY NÀY

(57) Sáng chế đề cập đến cơ cấu quay được hỗ trợ bằng trọng lực và máy phát điện phối hợp hoạt động với cơ cấu quay này. Cơ cấu quay được hỗ trợ bằng trọng lực này bao gồm các chi tiết quay đồng tâm có kích thước khác nhau và có thể quay được xung quanh cùng một tâm quay, các chi tiết liên kết có trọng lượng bằng nhau để dẫn động các chi tiết quay này, và ít nhất một chi tiết nối để nối quay được các chi tiết quay với các chi tiết liên kết. Các chi tiết quay có thể đẩy/kéo nhau theo chiều đối xứng. Các chi tiết liên kết và chi tiết nối lần lượt được lắp trên các móc gài của ít nhất một số chi tiết quay để hấp thụ năng lượng hấp dẫn. Năng lượng của các chi tiết liên kết được truyền qua các móc gài đến các chi tiết quay để tạo ra chu kỳ tích trữ và truyền năng lượng. Trong điều kiện mức độ tổn thất năng lượng thấp, cơ cấu quay được hỗ trợ bằng trọng lực có thể tự quay và lắc liên tục trong khoảng thời gian dài. Máy phát điện theo sáng chế có tác dụng tích trữ năng lượng hấp dẫn ở dạng điện năng để sử dụng tải.

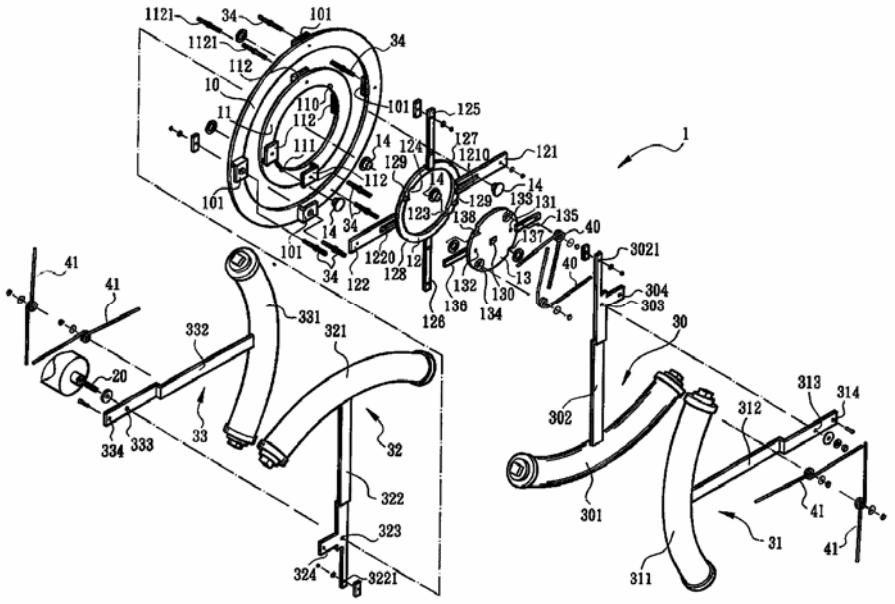

(11) **32695**
(21) 1-2012-03076 (51)[7] **C01F 11/18**
(22) 31.03.2011 (43) 25.02.2013
(86) PCT/EP2011/054994 31.03.2011 (87) WO2011/121065 06.10.2011
(30) 10003665.6 01.04.2010 EP
61/342,017 08.04.2010 US
Ngày yêu cầu thẩm định nội dung: 17.10.2012
(71) OMYA DEVELOPMENT AG (CH)
Baslerstrasse 42, CH-4665 Oftringen, Switzerland
(72) POHL, Michael (AT), RAINER, Christian (AT), PRIMOSCH, Gernot (AT)
(74) Văn phòng luật sư Phạm và Liên danh (PHAM & ASSOCIATES)
(54) QUY TRÌNH ĐIỀU CHẾ CHẾ PHẨM CANXI CACBONAT KẾT TỦA, CHẾ PHẨM CANXI CACBONAT KẾT TỦA ĐƯỢC TẠO RA BỞI QUY TRÌNH NÀY VÀ VẬT LIỆU CHỨA CHẾ PHẨM NÀY

(57) Sáng chế đề cập đến quy trình điều chế chế phẩm canxi cacbonat kết tủa. Quy trình này bao gồm các bước điều chế huyền phù của mầm canxi cacbonat kết tủa trong nước bằng cách sục khí cacbonic vào huyền phù của $Ca(OH)_2$ khi có mặt Sr, ở dạng $Sr(OH)_2$, với lượng từ 0,005 đến 0,03 mol/l mol $Ca(OH)_2$ trước hoặc trong quá trình sục khí cacbonic vào huyền phù đặc của $Ca(OH)_2$ khi có mặt từ 0,5% đến 5% khối lượng khô mầm canxi cacbonat kết tủa, trong đó mầm canxi cacbonat kết tủa có cỡ hạt D50 nhỏ hơn D50 của chế phẩm canxi cacbonat kết tủa và mầm canxi cacbonat kết tủa này có lượng đa hình aragonite lớn hơn hoặc bằng chế phẩm canxi cacbonat kết tủa.

Ngoài ra, sáng chế còn đề cập đến chế phẩm canxi cacbonat kết tủa được tạo ra bởi quy trình nêu trên và vật liệu chứa chế phẩm này.

(11) **32696**
(21) 1-2012-03078 (51)[7] **C07D 261/04**, 413/10
(62) 1-2010-00513
(22) 04.08.2008 (43) 25.02.2013
(86) PCT/US2008/072074 04.08.2008 (87) WO2009/025983 26.02.2009
(30) 60/965,115 17.08.2007 US
61/043,459 09.04.2008 US
61/080,454 14.07.2008 US
Ngày yêu cầu thẩm định nội dung: 04.03.2010
(71) E. I. DU PONT DE NEMOURS AND COMPANY (US)
1007 Market Street, Wilmington, Delaware 19898, United States of America
(72) ANNIS Gary David (US), SMITH Brenton Todd (US)
(74) Văn phòng luật sư Phạm và Liên danh (PHAM & ASSOCIATES)
(54) HỢP CHẤT 4-AXETYL-1-NAPHTALENCARBONYL CLORUA VÀ PHƯƠNG PHÁP ĐIỀU CHẾ DẪN XUẤT 5-HALOALKYL-4,5-ĐIHYĐROISOXAZOL

(57) Sáng chế đề cập đến phương pháp điều chế hợp chất có công thức 1 sau:

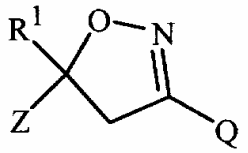

1

trong đó
R^1 là CHX_2, CX_3, CX_2CHX_2 hoặc CX_2CX_3;
mỗi X độc lập là Cl hoặc F;
Z là phenyl tùy ý được thế; và
Q là phenyl hoặc 1 -naphtalenyl, mỗi nhóm này tùy ý được thế như được xác định trong phần mô tả;
bao gồm bước cho hợp chất có Công thức 2 sau:

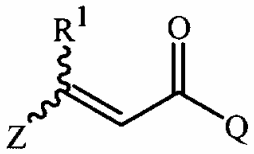

2

tiếp xúc với với hyđroxylamin với sự có mặt của bazơ.
Sáng chế cũng đề cập đến hợp chất có Công thức 2 nêu trên dùng làm nguyên liệu trong phương pháp điều chế nêu trên.

(11) **32697**
(21) 1-2012-03080
(22) 15.03.2011
(86) PCT/KR2011/001778 15.03.2011
(30) 10-2010-0023960 17.03.2010 KR
(51)[7] **C03C 27/12**, E06B 3/66
(43) 25.02.2013
(87) WO/2011/115400 22.09.2011
Ngày yêu cầu thẩm định nội dung: 17.10.2012
(71) 1. SE JONG MATERIALS LTD. (KR)
163B-12L, 737-11 Gojan-dong, Namdong-gu Incheon-si 405-822, Republic of Korea
2. HA, HO (KR)
110-1401 Songdo Wellcounty A.P.T., 9-31 Songdo-dong, Yeonsu-gu, Incheon-si, 406-841, Republic of Korea
(72) HA, Ho (KR)
(74) Công ty TNHH Trường Xuân (AGELESS CO.,LTD.)
(54) KÍNH TẤM DƯỚI LIỀN KHỐI VÀ PHƯƠNG PHÁP SẢN XUẤT KÍNH NHIỀU LỚP CHÂN KHÔNG CÓ KÍNH TẤM DƯỚI NÀY

(57) Sáng chế đề cập đến kính tấm dưới liền khối và phương pháp sản xuất kính nhiều lớp chân không có tấm kính này. Kính nhiều lớp chân không bao gồm: phần mép được tạo ra tại phần rìa của tấm kính lớp dưới, sao cho phần khoảng trống được tạo ra bên trong; chất thu khí được chèn bên trong một hoặc nhiều phần chèn chất thu khí của phần giữ tấm kính trên được tạo dọc theo bề mặt trong của phần mép; kính tấm dưới liền khối có ống thoát khí được nối với một dầu của phần chèn chất thu khí được chuẩn bị; hộp chứa kim loại dược điền đầy chất thu khí được giữ chặt trong phần chèn chất thu khí; tấm kính lớp trên được giữ chặt trên mặt trên của phần giữ tấm kính lớp trên, và tấm kính lợp trên được gắn kết với mặt trên của phần giữ tấm kính lớp trên và với mặt trong của phần mép; đầu còn lại của ống thoát khí được nối với bơm chân không, sao cho phần khoảng trống ở trạng thái chân không; và ống thoát khí được cắt bỏ, nhờ đó hiệu quả hoạt hóa chất thu khí thông qua quá trình đơn giản, nâng cao năng suất, và giảm tỷ lệ khuyết tật.

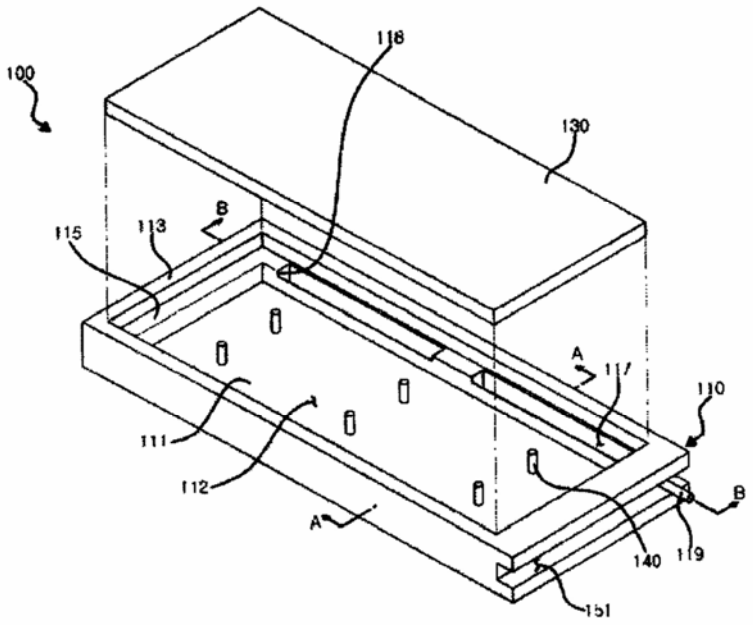

(11) **32698**
(21) 1-2012-03093
(51)[7] **C07K 14/78**, A61K 38/18, 47/22, 9/00, C07K 14/47
(22) 27.04.2011
(43) 25.02.2013
(86) PCT/EP2011/056622 27.04.2011
(87) WO/2011/134979 03.11.2011
(30) 10161160.6 27.04.2010 EP
(71) SCIL TECHNOLOGY GMBH (DE)
Fraunhoferstrasse 5, 82152 Martinsried, Germany
(72) HELLERBRAND, Klaus (DE), SIGL, Rainer (DE)
(74) Công ty TNHH Sở hữu trí tuệ Thảo Thọ Quyến (INVENCO)
(54) DƯỢC PHẨM NƯỚC ỔN ĐỊNH CHỨA CD-RAP VÀ AXIT AMIN TÍCH ĐIỆN
(57) Sáng chế này đề cập đến dược phẩm nước ổn định chứa ít nhất 5 mg/mL CD- RAP và axit amin tích điện, trong đó axit amin này tốt hơn là có điện tích toàn phần ở giá trị pH nằm trong khoảng từ 6 đến 8. Các thành phần của dược phẩm tốt hơn là ổn định trong các vòng làm đông-tan đông lặp lại. Theo một phương án ưu tiên, dược phẩm được sử dụng trong điều trị, tốt hơn là sử dụng trong điều trị các rối loạn viêm, tốt hơn là viêm khớp xương mãn tính. Hơn nữa, sáng chế cũng đề cập đến kit chứa dược phẩm theo sáng chế.

(11) **32699**
(21) 1-2012-03103 (51)[7] **B65H 18/16**, 19/22
(22) 25.02.2011 (43) 25.02.2013
(86) PCT/CN2011/000313 25.02.2011 (87) WO/2011/147188 01.12.2011
(30) 201010183667.1 24.05.2010 CN
Ngày yêu cầu thẩm định nội dung: 25.10.2012
(71) FOSHAN BAOSUO PAPER MACHINERY MANUFACTURE CO., LTD. (CN)
Xiananyi Industrial Park Pingzhou, Nanhai Foshan, Guangdong 528000, China
(72) LI, Qibiao (CN), LUO, Zhaobo (CN)
(74) Công ty TNHH Tầm nhìn và Liên danh (VISION & ASSOCIATES CO.LTD.)
(54) MÁY CUỘN NGƯỢC CUỘN GIẤY KHÔNG LÕI
(57) Sáng chế đề cập đến máy cuộn ngược cuộn giấy không lõi sử dụng dòng không khí để hỗ trợ cho bước khởi đầu cuộn về cơ bản khác biệt ở chỗ: ống dẫn không khí (11) thổi không khí hướng xuống dưới được bố trí phía trên con lăn cuộn ngược dưới (2); khe hở con lăn (M) ở giữa con lăn cuộn ngược trên (1) và con lăn cuộn ngược dưới (2) không lớn hơn 10mm; nhiều ống dẫn dòng không khí (4) được phân bố trong thân con lăn của con lăn cuộn ngược trên (1); nhiều nhóm lỗ hút không khí (5) được tạo ra trên bề mặt của thân con lăn; mỗi nhóm lỗ hút không khí (5) được nối thông với từng ống dẫn dòng không khí (4) được tạo ra trong thân con lăn; nắp che hút không khí (6) được bố trí ở vị trí gần với phần đầu của con lăn cuộn ngược trên (1); và từng ống dẫn dòng không khí (4) được tạo ra trong thân con lăn được nối thông hoặc ngắt kết nối với các lỗ hút không khí của nắp che hút không khí (6) tương ứng phù hợp với hoạt động quay của con lăn cuộn ngược trên (1). Máy cuộn ngược cuộn giấy không lõi không cần phải phụ thuộc vào sự hỗ trợ của tấm hỗ trợ cuộn cũng không cần phải thay đổi khe hở con lăn ở giữa con lăn cuộn ngược trên (1) và con lăn cuộn ngược dưới (2) trong toàn bộ quá trình từ khi bắt đầu cuộn ngược cho tới khi hoàn thành cuộn ngược.

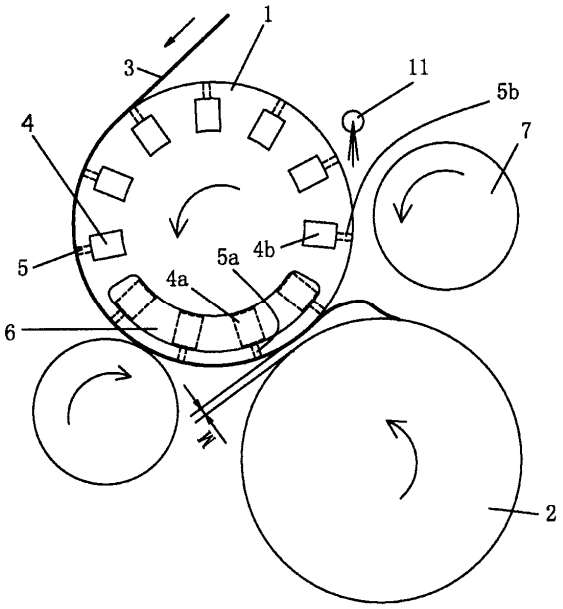

(11) **32700**
(21) 1-2012-03104 (51)[7] **C10J 3/00**, 3/46, B01J 7/00
(22) 19.10.2012 (43) 25.02.2013
Ngày yêu cầu thẩm định nội dung: 19.10.2012
(71) TRUNG TÂM NGHIÊN CỨU VÀ PHÁT TRIỂN CÔNG NGHỆ MÁY CÔNG NGHIỆP (R&D TECH), ĐẠI HỌC CÔNG NGHIỆP THÀNH PHỐ HỒ CHÍ MINH (VN)
12 Nguyễn Văn Bảo, phường 4, quận Gò Vấp, thành phố Hồ Chí Minh
(72) Bùi Trung Thành (VN)
(74) Công ty TNHH Dịch vụ sở hữu trí tuệ ALPHA (ALPHA PLUS CO., LTD.)
(54) THIẾT BỊ SẢN XUẤT KHÍ ĐỐT TỪ TRẤU
(57) Sáng chế đề cập đến thiết bị sản xuất khí đốt theo cách liên tục từ nguồn nhiên liệu sinh khối, cụ thể là từ trấu. Thiết bị theo sáng chế bao gồm : đế (1); buồng đốt (2) được lắp trên đế (1) và có phễu nạp liệu (3) được bố trí trên buồng đốt (2) để nạp trấu theo cách liên tục vào trong buồng đốt (2) này và cửa ra khí (24) được bố trí ở phần dưới của nó; quạt (5) được bố trí ở phần trên của buồng đốt (2) trong vùng gần phễu nạp liệu (3) để cấp không khí từ bên ngoài vào trong buồng đốt (2) theo cách cùng chiều với đường đi của trấu từ phễu nạp liệu (3); buồng lấy tro (4) được bố trí bên trong đế (1) và được lắp theo cách kín khí với buồng đốt (2).

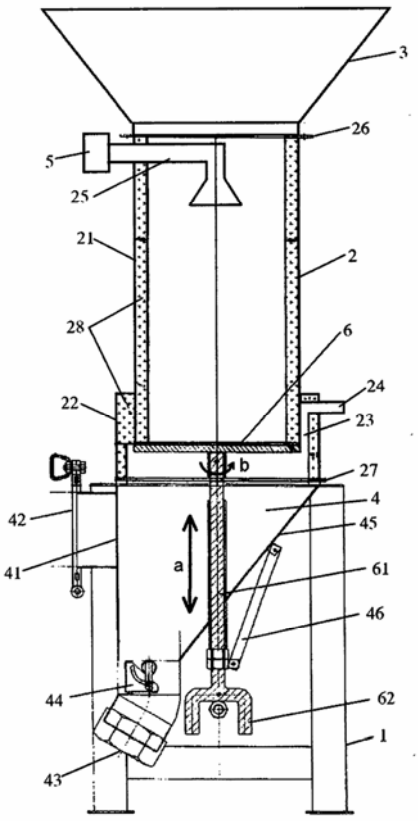

(11) **32701**
(21) 1-2012-03117 (51)[7] **B01D 53/04**, C10L 3/10
(22) 10.03.2011 (43) 25.02.2013
(86) PCT/JP2011/055655 10.03.2011 (87) WO2011/118406 29.09.2011
(30) JP2010-068744 24.03.2010 JP
(71) OSAKA GAS CO., LTD. (JP)
1-2, Hiranomachi 4-chome, Chuo-ku, Osaka-shi, Osaka 5410046, Japan
(72) UTAKI Takahisa (JP), KOTANI Tamotsu (JP)
(74) Văn phòng Luật sư Ân Nam (ANNAM IP & LAW)

(54) PHƯƠNG PHÁP LÀM GIÀU KHÍ ĐỐT

(57) Sáng chế đề cập đến phương pháp làm giàu khí đốt, để hạn chế sự biến chất và hao tán của chất hấp phụ, mà không cần phải tăng thời gian cần thiết cho quá trình cân bằng áp suất trong khi làm giàu khí đốt. Để đạt được mục đích này, quá trình cân bằng áp suất được thực hiện bằng cách mở van đóng- mở (V4) được bố trí trên đường ống dẫn cân bằng.áp suất (L4), sau quá trình hấp phụ trong tháp hấp phụ thứ nhất (U1) được nối với tháp hấp phụ thứ hai (U2) bằng đường ống dẫn cân bằng áp suất (L4) và sau quá trình giải hấp phụ trong tháp hấp phụ thứ hai (U2).

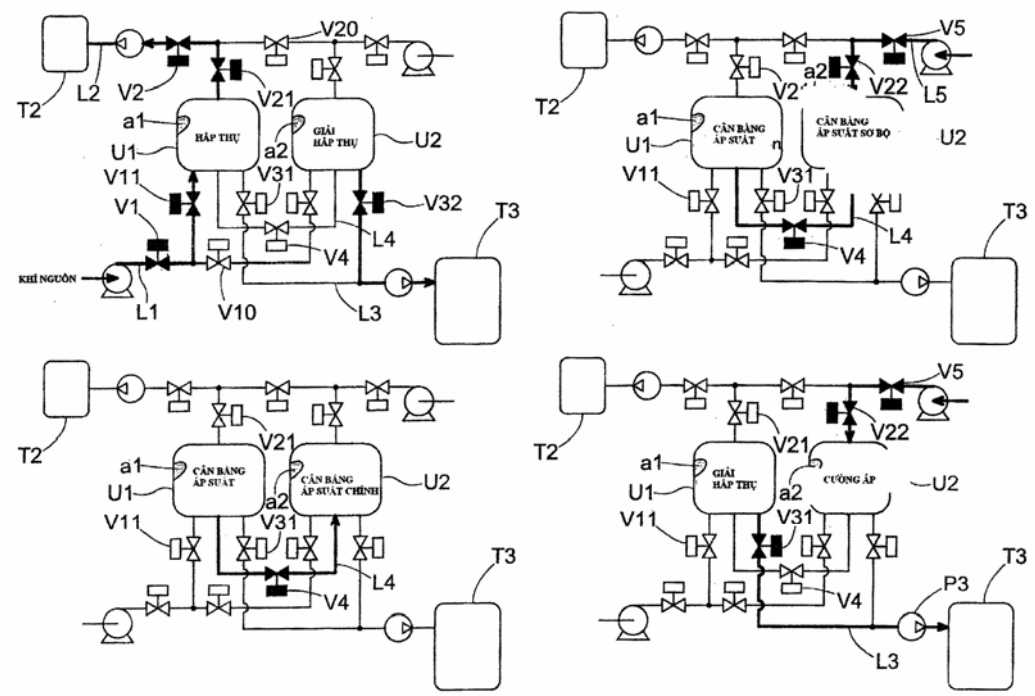

(11) **32702**
(21) 1-2012-03120 (51)[7] **A61K 36/185**, A61P 31/06
(22) 22.03.2011 (43) 25.02.2013
(86) PCT/IB2011/000598 22.03.2011 (87) WO 2011/117708 29.09.2011
(30) 680/DEL/2010 22.03.2010 IN
(71) COUNCIL OF SCIENTIFIC & INDUSTRIAL RESEARCH (IN)
Anusandhan Bhawan, Rafi Marg., New Delhi 110 001, India
(72) SARKAR, Dhiman (IN), JOSHI, Swati, Pramod (IN), SINGH, Upasana (IN), SHURPALI, Ketki, Dilip (IN), KULKARNI, Roshan, Rajan (IN)
(74) Công ty TNHH Sở hữu trí tuệ WINCO (WINCO CO., LTD.)
(54) CHẤT CHIẾT THU ĐƯỢC TỪ CÂY TRÔM LEO VÀ CHẾ PHẨM ĐỂ ĐIỀU TRỊ BỆNH LAO CHỨA CHẤT CHIẾT NÀY

(57) Sáng chế đề cập đến chất chiết có hoạt tính kháng lao thu được từ cây trôm leo Byttneria herbecea (họ Trôm). Chất chiết trong metanol của phần trên mặt đất của cây trôm leo Byttneria herbecea có hoạt tính đối với MtbGS trong thử nghiệm sàng lọc hoạt tính sinh tổng hợp. Sau đó, quá trình tách chiết được thực hiện trong dung môi hữu cơ. Trong số tất cả các phân đoạn này, hai phân đoạn (phân đoạn D và K) có hoạt tính ức chế đối với enzym glutamin synthetaza của vi khuẩn Mtuberculosis. Các phân đoạn D và K này lần lượt ức chế 74% và 44% ở nồng độ 7,5mglml. Chỉ số IC_{50} của phân đoạn K được phát hiện là bằng 4,5 mg/ml từ đường cong đáp ứng liều đối với enzym glutamin synthetaza tinh khiết của vi khuẩn Mycobacterium tuberculosis. Sáng chế còn đề cập đến chế phẩm chứa chất chiết nêu trên.

(11) **32703**
(21) 1-2012-03122 (51)[7] **C11D 3/22**, 1/62, 3/00
(22) 07.03.2011 (43) 25.02.2013
(86) PCT/EP2011/053364 07.03.2011 (87) WO/2011/131412 27.10.2011
(30) 10160725.7 22.04.2010 EP
(71) UNILEVER N.V. (NL)
Weena 455, 3013 AL Rotterdam, The Netherlands
(72) BIRD, Nigel, Peter (GB), BURGESS, Karl (GB), TAYLOR, Neil, Fletcher (GB)
(74) Công ty TNHH Trần Hữu Nam và Đồng sự (TRAN H.N & ASS.)

(54) PHƯƠNG PHÁP XỬ LÝ VẢI DỆT ĐỂ NÂNG CAO SỰ BÁM DÍNH THUỐC NHUỘM TRÊN VẢI DỆT

(57) Sáng chế đề cập đến phương pháp xử lý vải dệt để nâng cao sự bám dính của thuốc nhuộm trên vải dệt, phương pháp này bao gồm sử dụng polyme dạng cation, khác biệt ở chỗ, polyme dạng cation là muối amoni bậc bốn mạch thẳng mang điện tích dương có công thức (I),

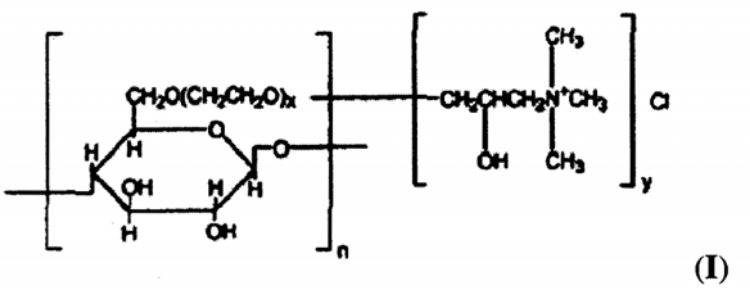

(I)

trong đó, x nằm trong khoảng từ 0 đến 3, tỷ lệ y:n nằm trong khoảng từ 0,01 đến 0,5 (tức là tỷ lệ n:y nằm trong khoảng từ 100 đến 2), với điều kiện là $y \neq n$.

(11) **32704**
(21) 1-2012-03128
(51)[7] **A61K 38/28**, 9/20, 47/40, 47/34
(22) 04.04.2011
(43) 25.02.2013
(86) PCT/KR2011/002331 04.04.2011
(87) WO2011/122921 06.10.2011
(30) 10-2010-0030575 02.04.2010 KR
Ngày yêu cầu thẩm định nội dung: 23.10.2012
(71) HANMI SCIENCE CO., LTD. (KR)
550, Dongtangiheung-ro, Dongtan-myeon, Hwaseong-si, Gyeonggi-do 445-813, Republic of Korea
(72) SONG, Dae Hae (KR), SHIN, Jae Hee (KR), PARK, Young Jin (KR), IM, Dae Seong (KR), BAE, Sung Min (KR), KWON, Se Chang (KR)
(74) Văn phòng luật sư Phạm và Liên danh (PHAM & ASSOCIATES)
(54) THỂ TIẾP HỢP INSULIN, CHẾ PHẨM TÁC DỤNG KÉO DÀI CHỨA THỂ TIẾP HỢP VÀ PHƯƠNG PHÁP TẠO RA THỂ TIẾP HỢP NÀY

(57) Sáng chế đề cập đến thể tiếp hợp insulin có thời gian lưu in vivo và độ ổn định cải thiện, được tạo ra bằng cách cho insulin liên kết cộng hóa trị với vùng Fe globulin miễn dịch qua polyme không phải peptit, chế phẩm tác dụng kéo dài chứa thể tiếp hợp này, và phương pháp tạo ra thể tiếp hợp này. Thể tiếp hợp insulin theo sáng chế duy trì hoạt tính in vivo của peptit này ở mức độ tương đối cao và làm tăng đáng kể thời gian bán thải của nó trong huyết thanh, từ đó cải thiện hiệu quả việc tuân thủ dùng thuốc khi điều trị bằng insulin.

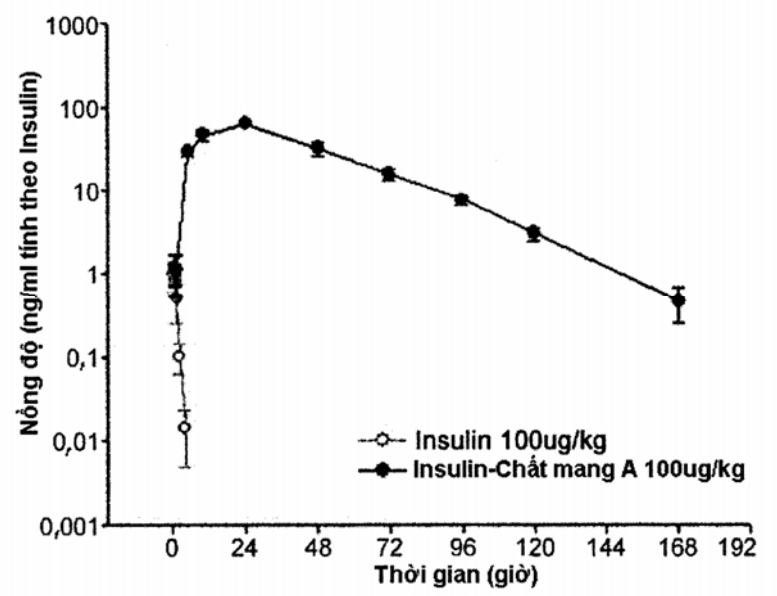

(11) **32705**
(21) 1-2012-03129 (51)[7] **G06F 9/00**
(22) 18.02.2011 (43) 25.02.2013
(86) PCT/CN2011/071092 18.02.2011 (87) WO2011/124101 13.10.2011
(30) 201010143006.6 07.04.2010 CN
Ngày yêu cầu thẩm định nội dung: 23.10.2012
(71) TENCENT TECHNOLOGY (SHENZHEN) COMPANY LIMITED (CN)
Room 403, East Block 2, SEG Park, Zhenxing Road, Futian District, Shenzhen, Guangdong 518057, P.R.China
(72) MA, Huateng (CN), ZHENG, Quanzhan (CN), BAI, Ning (CN), GAO, Xiaoming (CN), TUO, Xin (CN)
(74) Văn phòng luật sư Phạm và Liên danh (PHAM & ASSOCIATES)
(54) PHƯƠNG PHÁP VÀ THIẾT BỊ ĐỂ DI CHUYỂN PHẦN MỀM
(57) Sáng chế đề xuất phương pháp và thiết bị để di chuyển phần mềm, liên quan đến lĩnh vực máy tính. Phương pháp này bao gồm các bước: xác định thông tin phần mềm của phần mềm cần được di chuyển, xác định xem phần mềm cần được di chuyển có thoả mãn điều kiện di chuyển hay không theo thông tin phần mềm này, nếu có, thì sao chép các tệp tin trong thư mục ban đầu, vốn tương ứng với thông tin thư mục ban đầu, đến thư mục đích, xoá thư mục ban đầu, và thiết lập tệp tin liên kết trỏ đến đường dẫn của thư mục đích tại vị trí của thư mục ban đầu, trong đó, thư mục đích và thư mục ban đầu được đặt tại các phân vùng ổ đĩa khác nhau. Theo giải pháp theo sáng chế, bằng cách sao chép các tệp tin tương ứng với phần mềm cần được di chuyển sang thư mục đích, thì có thể tránh được sự mất mát dữ liệu; bằng cách xoá thư mục ban đầu và thiết lập tệp tin liên kết trỏ đến đường dẫn của thư mục đích tại vị trí của thư mục ban đầu, thì có thể bảo đảm rằng vẫn có thể truy cập được phần mềm từ vị trí trước khi di chuyển, trong khi sự hoạt động của phần mềm không bị ảnh hưởng; không cần phải thiết lập nền tảng ảo giữa phần mềm với hệ thống, nên hiệu quả hoạt động có thể được cải thiện; cũng không cần phải tải ổ đĩa, nên có thể tránh được các nguy cơ bảo mật gây ra bởi việc tải ổ đĩa, và không gian khả dụng của phân vùng ổ đĩa có thể được tăng lên một cách an toàn và hiệu quả.

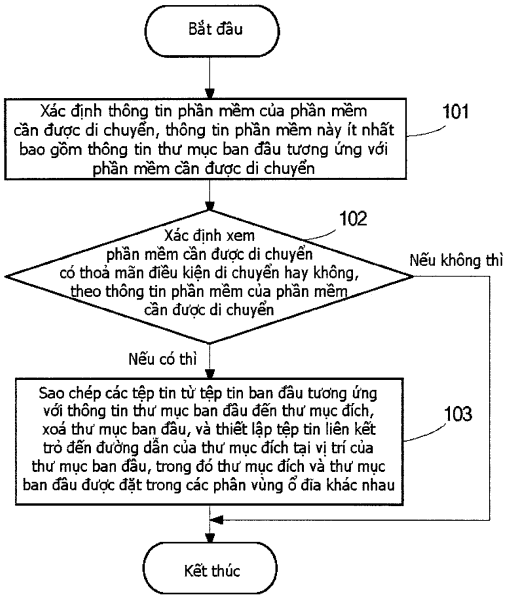

(11) **32706**
(21) 1-2012-03134
(51)[7] **A01K 1/015**, B32B 27/00, 27/12, 5/24
(22) 04.10.2010
(43) 25.02.2013
(86) PCT/JP2010/005942 04.10.2010
(87) WO/2011/121682 06.10.2011
(30) 2010-077744 30.03.2010 JP
(71) UNI-CHARM CORPORATION (JP)
182 Shimobun, Kinsei-cho, Shikokuchuo-shi, Ehime-ken 799-0111 Japan
(72) KOMATSUBARA, Daisuke (JP), IKEGAMI, Takeshi (JP)
(74) Công ty Cổ phần Sở hữu công nghiệp INVESTIP (INVESTIP)
(54) TẤM ĐỔ PHÂN ĐỘNG VẬT VÀ PHƯƠNG PHÁP SẢN XUẤT TẤM NÀY
(57) Sáng chế đề cập đến tấm đổ phân động vật có thể làm giảm diện tích của phân khuếch tán trên bề mặt của tấm. Tấm đổ phân động vật (10) bao gồm tấm trên thấm chất lỏng (20), tấm dưới không thấm chất lỏng 30, và lớp thấm hút (40) được bố trí giữa tấm trên (20) và tấm bề mặt dưới 30 mà bao gồm nhựa thấm hút nước (42) và sợi ưa nước (41), mà trong đó lớp thấm hút (40) còn bao gồm chất kỵ nước hóa có ái lực với sợi ưa nước (41) cao hơn với nhựa thấm hút nước (42).

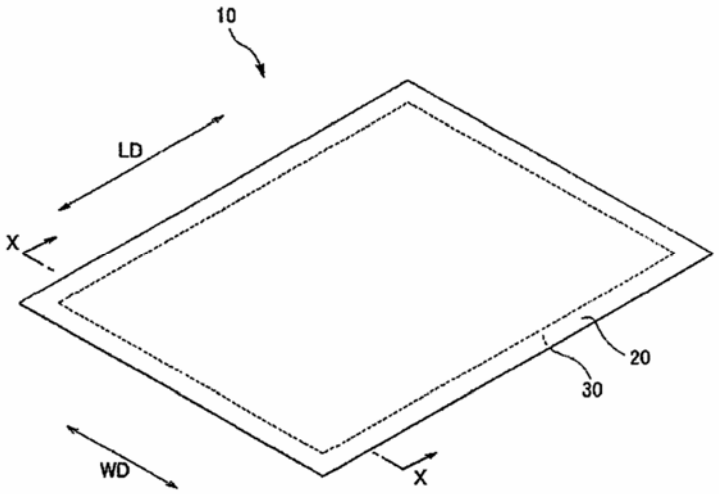

(11) **32707**
(21) 1-2012-03138 (51)[7] **G03B 35/00**
(22) 29.03.2011 (43) 25.02.2013
(86) PCT/US2011/030369 29.03.2011 (87) WO 2011/123455 06.10.2011
(30) 12/752,088 31.03.2010 US
(71) 1. CAMERON, JAMES (CA)
2020 N. Lincoln St., Burbank, CA 91504, United States of America
2. PACE, VINCENT (US)
2020 N. Lincoln St., Burbank, CA 91504, United States of America
(72) CAMPBELL, Patrick (US), PACE, Vincent (US)
(74) Công ty Luật TNHH AMBYS Hà Nội (AMBYS HANOI)
(54) HỆ THỐNG MÁY QUAY PHIM-CHỤP ẢNH NỔI CÓ CÁC CHẾ ĐỘ THIẾT LẬP TRƯỚC

(57) Sáng chế bộc lộ hệ thống máy quay phim-chụp ảnh nổi và phương pháp quay phim-chụp ảnh nổi. Máy quay phim-chụp ảnh nổi bao gồm máy quay phim-chụp ảnh bên trái và máy quay phim-chụp ảnh bên phải bao gồm các ống kính tương ứng và giao diện để nhận lựa chọn chế độ được chọn từ nhiều chế độ vận hành được thiết lập trước. Một hoặc nhiều thông số nổi được thiết lập trước liên quan đến mỗi trong số các chế độ vận hành có thể được lưu trữ trong bộ nhớ thông số được thiết lập trước. Cơ cấu khoảng cách đồng tử có thể thiết lập khoảng cách đồng tử giữa máy quay phim-chụp ảnh bên trái và máy quay phim-chụp ảnh bên phải dựa trên ít nhất một phần một hoặc nhiều thông số nổi được thiết lập trước liên quan đến chế độ được chọn.

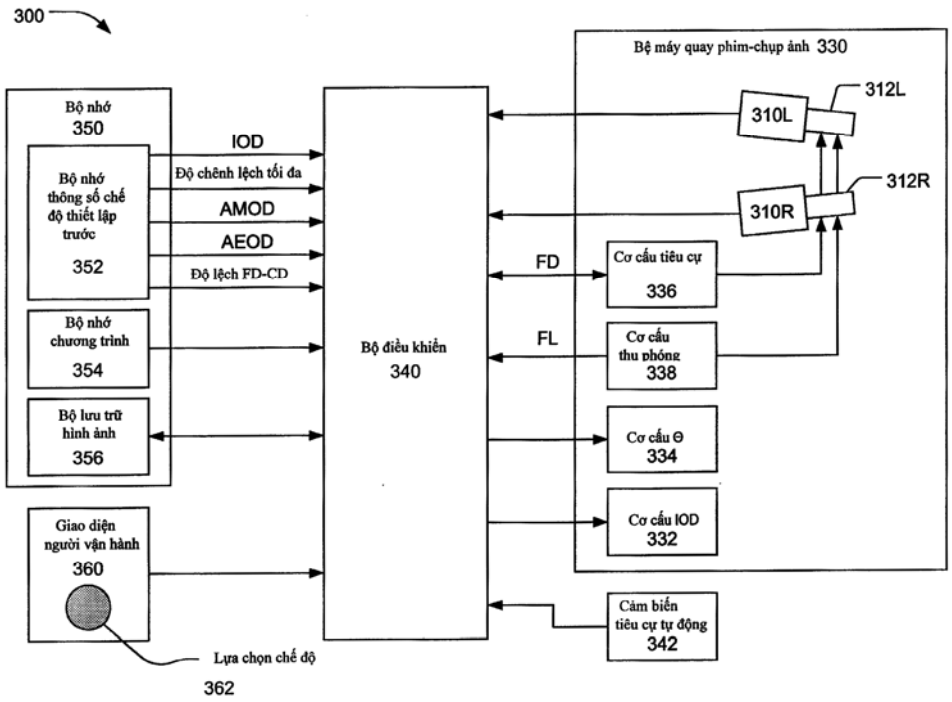

(11) **32708**
(21) 1-2012-03157 (51)[7] **G06Q 20/00**
(22) 17.03.2011 (43) 25.02.2013
(86) PCT/EP2011/054035 17.03.2011 (87) WO 2011/117134 29.09.2011
(30) 1005126.6 26.03.2010 GB
(71) GLOBAL BLUE CURRENCY CHOICE HOLDINGS BV (NL)
Leidsevaartweg 99, NL-2106 AS Heemstede, the Netherlands
(72) TAN, Puay Hiang (SG)
(74) Công ty TNHH một thành viên Sở hữu trí tuệ VCCI (VCCI-IP CO.,LTD)
(54) HỆ THỐNG VÀ PHƯƠNG PHÁP CHUYỂN ĐỔI TIỀN TỆ ĐỘNG
(57) Sáng chế đề cập đến hệ thống đầu cuối giao dịch dùng cho hệ thống vật mang thanh toán (ví dụ, thẻ thanh toán) truyền thông với hệ thống máy chủ để cung cấp việc chuyển đổi tiền tệ động. Việc sử dụng hiệu quả băng thông mạng và tận dụng bộ lưu trữ được cung cấp bằng cách hợp nhất các phạm vi số vật mang thanh toán để tạo ra các phạm vi số vật mang thanh toán hợp nhất được xác định bởi số vật mang thanh toán nhỏ nhất từ phạm vi thứ nhất, thấp hơn của các số vật mang thanh toán liên tiếp đến số vật mang thanh toán lớn nhất từ phạm vi thứ hai, cao hơn của các số vật mang thanh toán liên tiếp.

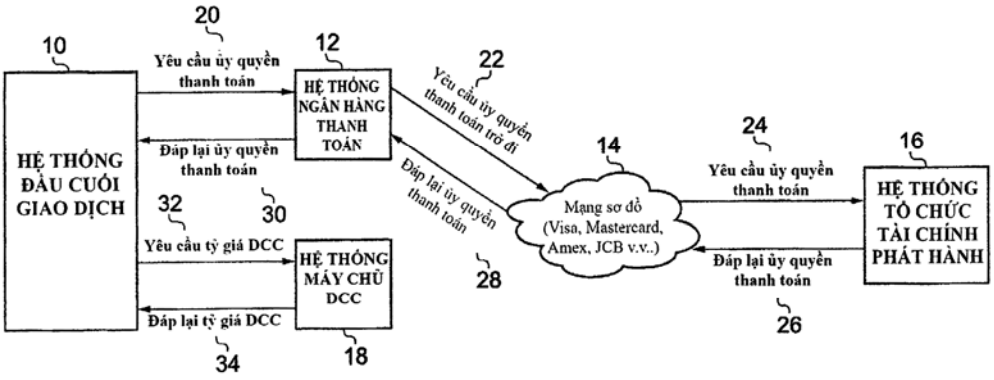

(11) **32709**
(21) 1-2012-03165 (51)[7] **A61K 39/21**, A61P 31/18
(22) 25.03.2011 (43) 25.02.2013
(86) PCT/EP2011/054654 25.03.2011 (87) WO 2011/117408 29.09.2011
(30) 61/318,130 26.03.2010 US
(71) GLAXOSMITHKLINE BIOLOGICALS S.A. (BE)
rue de l'Institut 89, B-1330 Rixensart, Belgium
(72) BOURGUIGNON, Patricia (BE), KOUTSOUKOS, Marguerite Christine (BE), LORIN, Clarisse (FR), MCNALLY, Lisa (GB), VOSS, Gerald Hermann (DE)
(74) Công ty TNHH một thành viên Sở hữu trí tuệ VCCI (VCCI-IP CO.,LTD)
(54) CHẾ PHẨM GÂY MIỄN DỊCH CHỨA KHÁNG NGUYÊN HIV-1
(57) Sáng chế đề cập đến chế phẩm gây miễn dịch chứa các kháng nguyên HIV-1 trong việc phòng ngừa và/hoặc điều trị bệnh HIV-1. Cụ thể, sáng chế đề cập đến chế phẩm gây miễn dịch chứa các kháng nguyên HIV-1 từ một nhánh trong việc phòng ngừa và/hoặc điều trị bệnh liên quan đến việc nhiễm trùng HIV-1 từ nhánh HIV-1 khác loại.

(11) **32710**
(21) 1-2012-03171 (51)[7] **H04L 12/58**, H04Q 7/38
(62) 1-2008-00023
(22) 05.06.2006 (43) 25.02.2013
(86) PCT/FI2006/050234 05.06.2006 (87) WO/2006/131597 14.12.2006
(30) 20055288 06.06.2005 FI
Ngày yêu cầu thẩm định nội dung: 04.01.2008
(71) NOKIA CORPORATION (FI)
Keilalahdentie 4, FI-02150 Espoo, Finland
(72) LEPPISAARI Arto (FI), MUTIKAINEN Jari (FI), KUURE Pekka (FI), HARUNA Adamu (GH)
(74) Công ty TNHH Tầm nhìn và Liên danh (VISION & ASSOCIATES CO.LTD.)
(54) PHƯƠNG PHÁP VÀ THIẾT BỊ TRUYỀN THÔNG BÁO CHẾ ĐỘ NHẮN TIN

(57) Sáng chế đề xuất phương pháp truyền thông báo chế độ nhắn tin bằng cách gửi thông báo sử dụng cơ chế thông báo chế độ phiên với sự chỉ báo thể hiện rằng chế độ phiên là dành cho thông báo kiểu nhắn tin. Để đáp lại sự chỉ báo nêu trên: bộ thu xử lý thông báo như thông báo chế độ nhắn tin mặc dù thông báo được tiếp nhận theo chế độ phiên.

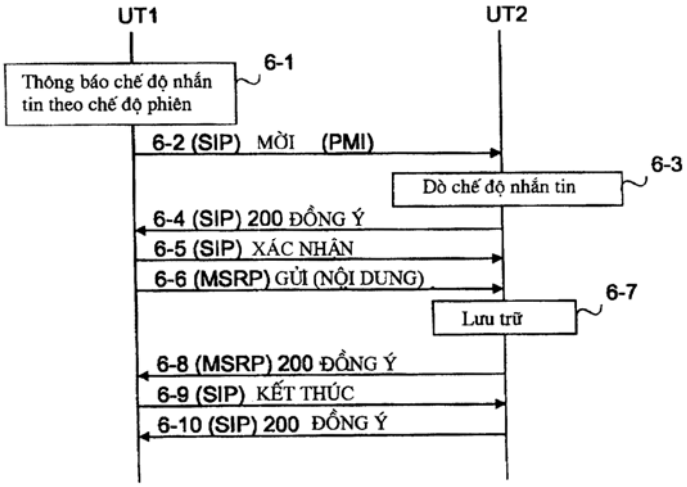

(11) **32711**
(21) 1-2012-03172 (51)[7] **B21D 22/28**, 22/22, 43/00
(22) 05.05.2011 (43) 25.02.2013
(86) PCT/EP2011/057237 05.05.2011 (87) WO/2011/138411 10.11.2011
(30) 10162130.8 06.05.2010 EP
(71) CROWN PACKAGING TECHNOLOGY, INC. (US)
11535 S Central Avenue, Alsip, IL 60803-2599. United States of America
(72) Daniel EGERTON (GB), William WOULDS (GB)
(74) Công ty TNHH Tầm nhìn và Liên danh (VISION & ASSOCIATES CO.LTD.)
(54) MÁY TẠO THÂN LON
(57) Sáng chế đề xuất máy tạo thân lon, bao gồm bộ phận cập đĩa (1) để cấp đĩa (5) trực tiếp vào máy tạo thân. Bộ phận định vị (9) định vị đĩa (5) vào tấm cho bộ phận giữ phôi (12) và tấm vuốt (10) kẹp đĩa (5) tỳ vào khuôn vuốt (11). Sau đó, bộ phận giữ phôi (12) tạo hình đĩa thành cốc (20) và kẹp cốc tỳ vào khuôn vuốt lại (14) sẵn sàng để được nhấc lên bởi mũi đột và được mang qua khuôn để tạo thành thân lon.

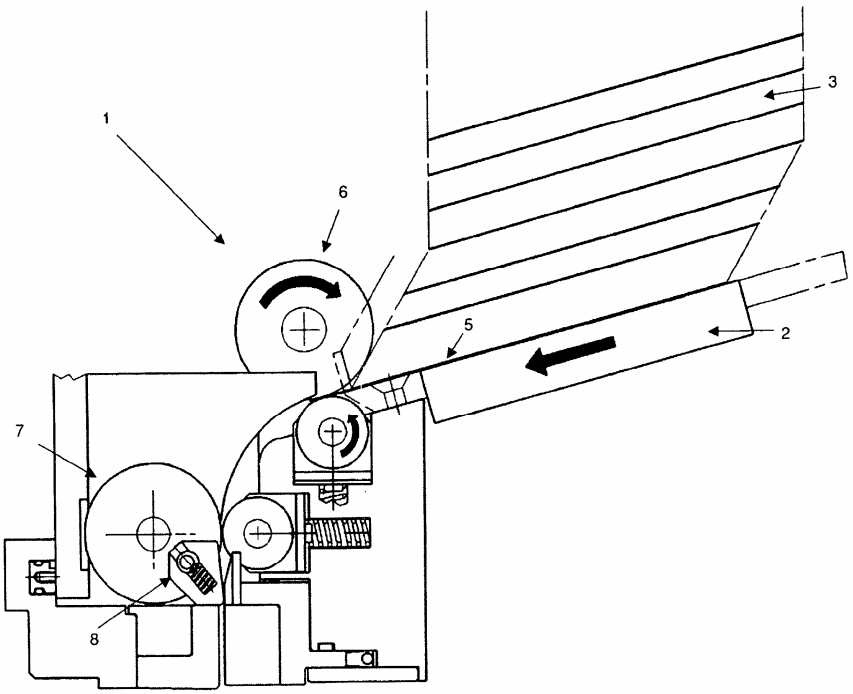

(11) **32712**
(21) 1-2012-03177 (51)[7] **H04L 29/06**
(22) 24.02.2011 (43) 25.02.2013
(86) PCT/CN2011/071229 24.02.2011 (87) WO2011/120364 06.10.2011
(30) 201010138384.5 30.03.2010 CN
Ngày yêu cầu thẩm định nội dung: 26.10.2012
(71) TENCENT TECHNOLOGY (SHENZHEN) COMPANY LIMITED (CN)
Room 403, East Block 2, SEG Park, Zhenxing Road, Futian District, Shenzhen City 518044, Guangdong Province, PRC
(72) SHEN, Yong (CN)
(74) Văn phòng luật sư Phạm và Liên danh (PHAM & ASSOCIATES)
(54) PHƯƠNG PHÁP VÀ HỆ THỐNG ĐỂ TRUYỀN NHIỀU TỆP TIN
(57) Sáng chế đề xuất phương pháp và hệ thống để truyền nhiều tệp tin. Phương pháp này bao gồm các bước: nhận lệnh yêu cầu truyền nhiều tệp tin; xác định chế độ truyền tệp tin theo thuộc tính của các tệp tin cần truyền; truyền các tệp tin cần truyền theo chế độ truyền tệp tin này. Nhờ phương pháp và hệ thống để truyền nhiều tệp tin theo sáng chế mà thời gian cần thiết để truyền nhiều tệp tin và thời gian chờ đợi của người sử dụng thiết bị đầu cuối nhận sẽ được giảm bớt.

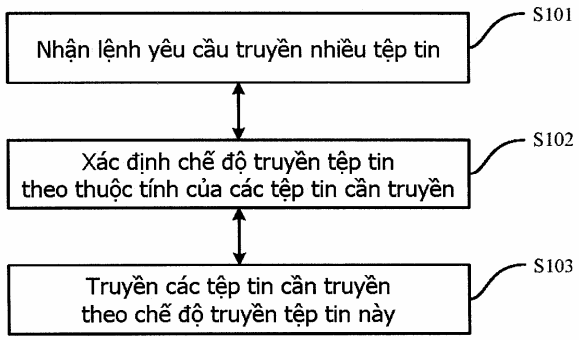

(11) **32713**

(21) 1-2012-03187 (51)[7] **A23F 3/06**
(22) 25.03.2011 (43) 25.02.2013
(86) PCT/EP2011/054590 25.03.2011 (87) WO 2011/117375 29.09.2011
(30) 1005072.2 26.03.2010 GB

(71) GIVAUDAN SA (CH)
Chemin de la Parfumerie 5, CH-1214 Vernier, Switzerland
(72) FASSLER, Caroline (CH), KUMIN, Bruno (CH)
(74) Công ty TNHH Sở hữu trí tuệ Vàng (GINTASSET CO., LTD.)

(54) PHƯƠNG PHÁP CHẾ BIẾN TRÀ XANH SENCHA CÓ BƯỚC SAO BẰNG LÒ VI SÓNG

(57) Sáng chế đề cập đến phương pháp chế biến trà xanh sencha bao gồm bước xử lý lá trà tươi bằng cách hấp, làm nguội, xoay tròn và sấy để thu được trà aracha, sau đó sao để thu được trà sencha, khác biệt ở chỗ,
(a) trước khi sao,
(i) trà aracha được nghiền mịn;
(ii) nước được bổ sung vào trà aracha tới hàm lượng ít nhất là 10% trọng lượng;
(iii) trà aracha được bảo quản trong thời gian ít nhất 2 ngày ở nhiệt độ cao nhất là nhiệt độ trong phòng;
và
(b) sau đó, trà aracha được sao bằng cách chỉ sử dụng lò vi sóng trong điều kiện chân không cho đến khi quan sát thấy lá trà bắt đầu cháy.
Trà sencha thu được có hương vị trà xanh sao rất hấp dẫn.

(11) **32714**
(21) 1-2012-03193
(22) 25.03.2011
(86) PCT/JP2011/057275 25.03.2011
(30) 2010-095787 19.04.2010 JP
(51)[7] **B01D 65/02**, C02F 3/12
(43) 25.02.2013
(87) WO 2011/132497 27.10.2011
Ngày yêu cầu thẩm định nội dung: 26.10.2012
(71) MEIDENSHA CORPORATION (JP)
1-1, Osaki 2-chome, Shinagawa-ku, Tokyo 141-0032, Japan
(72) TOYOOKA, Kazuhiro (JP), NOGUCHI, Hiroshi (JP), SATO, Shigeo (JP)
(74) Công ty TNHH một thành viên Sở hữu trí tuệ VCCI (VCCI-IP CO.,LTD)
(54) CỤM MÀNG LỌC VÀ THIẾT BỊ LỌC TÁCH BẰNG MÀNG LỌC
(57) Sáng chế đề xuất thiết bị lọc tách bằng màng lọc trong đó hiệu quả làm sạch đối với các phần tử màng lọc bằng việc làm sạch được cải thiện. Trong thiết bị lọc tách bằng màng lọc (14) bao gồm màng lọc tách (5) (phần tử màng lọc) được đặt chìm chất lỏng được xử lý trong bể xử lý (15), và phương tiện khuếch tán không khí (2) để khuếch tán các bọt không khí (6) dùng cho việc làm sạch màng lọc tách (5), tấm dừng bọt không khí (3) được bố trí giữa phương tiện khuếch tán không khí (2) và màng lọc tách (5). Tấm dừng bọt không khí (3) được cấu tạo để cho phép các bọt không khí (6) khuếch tán từ bộ phận khuếch tán không khí (2) dừng lại, bằng cách này các bọt không khí (6) gộp lại với nhau để tạo thành các bọt không khí (6) có đường kính lớn. Bằng cách làm cho các bọt không khí có đường kính lớn tác động lên màng lọc tách (5), các bọt không khí (6) có thể được cho phép tác động lên toàn bộ màng lọc tách (5).

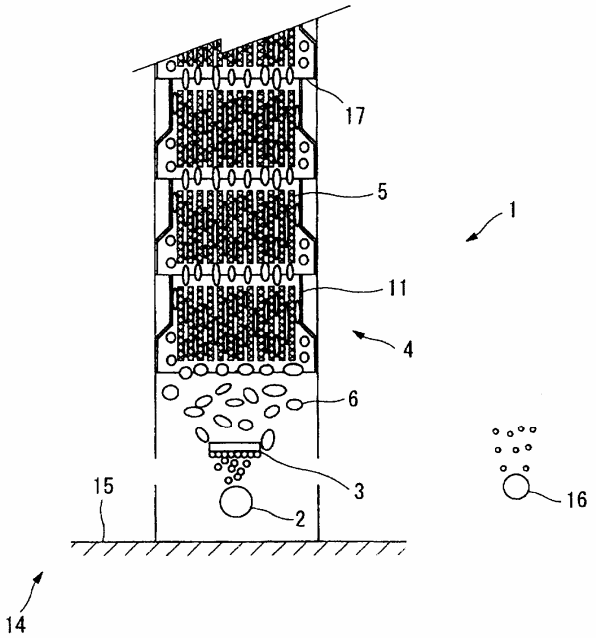

(11) **32715**
(21) 1-2012-03196 (51)[7] **E02D 5/28**, 5/24
(22) 16.03.2011 (43) 25.02.2013
(86) PCT/JP2011/056270 16.03.2011 (87) WO 2011/122349 06.10.2011
(30) 2010-074495 29.03.2010 JP
(71) NIPPON STEEL & SUMIKIN METAL PRODUCTS CO., LTD. (JP)
17-12, Kiba 2-Chome, Koto-ku, Tokyo, Japan
(72) KASAHARA Kei (JP), KAWABATA Noriyuki (JP), TAZUKE Masafumi (JP), HARADA Takeo (JP), YOSHIDA Koji (JP), SHINOHARA Toshio (JP), KANAI Shigeo (JP), HANADA Yukari (JP)
(74) Công ty TNHH một thành viên Sở hữu trí tuệ VCCI (VCCI-IP CO.,LTD)
(54) KẾT CẤU NỐI CƠ HỌC DÙNG CHO CÁC CỌC ỐNG THÉP

(57) Sáng chế đề cập đến kết cấu nối cho phép nối tiếp hai cọc ống thép một cách cơ học bằng cách lắp khít với nhau, ống nối trong và ống nối ngoài được khóa chặt với nhau bằng cách hàn vào các mặt đầu mút tương ứng của cọc ống thép.

Ống nối ngoài (3) có nhiều hơn một lỗ nối (3a) tạo ra ở mặt bao ngoài của nó theo phương hướng kính được khóa chặt bằng cách hàn vào mặt đầu mút của cọc ống thép (1). Giá đỡ lắp đầu ống (4) được khóa chặt bằng cách hàn vào mặt đầu mút tương ứng của cọc ống thép (2) khác, và vào mặt kia của giá đỡ lắp đầu ống (4) đã khóa chặt bằng cách hàn ống nối trong (5) có thể thích ứng để lắp khít vào mặt trong của ống nối ngoài (3) và có nhiều hơn một lỗ nối (4a) tạo ra ở thành bao của chúng theo phương hướng kính ở các vị trí tương ứng với các lỗ nối (3a) của ống nối ngoài (3).

Ống nối trong (5) được đút vào ống nối ngoài (3), và các lỗ nối (3a) và (5a) của ống nối ngoài (3) và ống nối trong (5) được sắp thẳng hàng, và tiếp đó, một chốt nối được luồn vào trong đó, các chi tiết được khóa chặt để ngăn không cho chốt nối bị trật ra, nhờ đó nối hai cọc ống thép (1, 2) với nhau.

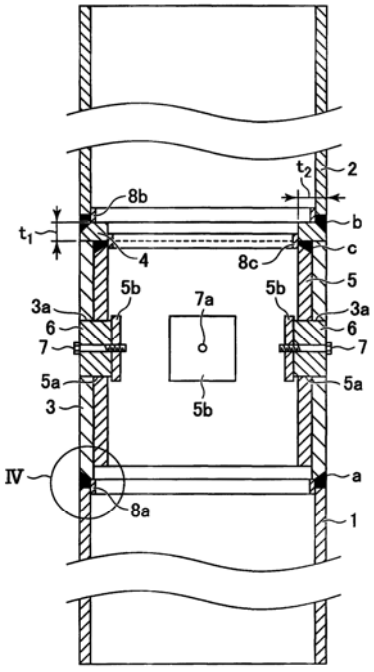

(11) **32716**
(21) 1-2012-03198
(51)[7] **C22F 1/08**, C22C 9/00, H01B 13/00, 5/02, C22F 1/00
(22) 27.04.2011
(43) 25.02.2013
(86) PCT/JP2011/060291 27.04.2011
(87) WO/2011/136284 03.11.2011
(30) 2010-103686 28.04.2010 JP
2010-230069 12.10.2010 JP
(71) SUMITOMO ELECTRIC INDUSTRIES, LTD. (JP)
5-33 Kitahama 4-chome, Chuo-ku, Osaka-shi, Osaka, 5410041, JP
(72) KUSAKARI, Misato (JP), NAKAI, Yoshihiro (JP), NISHIKAWA, Taichiro (JP), KUWABARA, Tetsuya (JP), TANJI, Toru (JP)
(74) Công ty Cổ phần Sở hữu công nghiệp INVESTIP (INVESTIP)
(54) DÂY HỢP KIM ĐỒNG-BẠC, CÁP ĐỒNG TRỤC, BÓ CÁP ĐỒNG TRỤC CHỨA CÁP ĐỒNG TRỤC VÀ PHƯƠNG PHÁP SẢN XUẤT DÂY HỢP KIM ĐỒNG-BẠC

(57) Sáng chế đề cập đến dây hợp kim đồng-bạc có độ dẫn điện cao và độ bền cao và phương pháp sản xuất dây hợp kim đồng-bạc. Dây hợp kim đồng-bạc này được sản xuất từ hợp kim đồng chứa bạc với lượng nằm trong khoảng từ 0,1% đến 15% khối lượng và lượng còn lại là đồng và tạp chất. Ngoài ra sáng chế còn đề cập đến cáp đồng trục, bó cáp đồng trục bao gồm nhiều cáp đồng trục và phương pháp sản xuất dây hợp kim đồng-bạc.

(11) **32717**
(21) 1-2012-03199
(51)[7] **C07H 19/20**, A61K 31/664, 31/7072, 31/7076, A61P 31/14, C07F 7/18, 9/24, 9/655, 9/6558, 9/6561, C07H 19/04, 19/044, 19/052, 19/06, 19/24
(22) 31.03.2011
(43) 25.02.2013
(86) PCT/US2011/030762 31.03.2011
(87) WO/2011/123668 06.10.2011
(30) 61/319,513 31.03.2010 US
61/319,548 31.03.2010 US
(71) GILEAD PHARMASSET LLC (US)
c/o Gilead Sciences, Inc. 333 Lakeside Drive Foster City, California 94404 (US)
(72) ROSS, Bruce, S. (US), SOFIA, Michael, Joseph (US), PAMULAPATI, Ganapati, Reddy (IN), RACHAKONDA, Suguna (IN), ZHANG, Hai-Ren (US)
(74) Công ty Cổ phần Sở hữu công nghiệp INVESTIP (INVESTIP)
(54) QUY TRÌNH ĐIỀU CHẾ CHẾ PHẨM CHỨA HOẠT CHẤT CHỨA PHOTPHO
(57) Sáng chế đề cập đến quy trình điều chế chế phẩm chứa hoạt chất chứa phospho để sử dụng trong điều trị bệnh. Sáng chế còn đề xuất các hoạt chất trung gian có thể dùng trong quy trình tổng hợp và các quy trình điều chế các hợp chất trung gian này.

(11) **32718**
(21) 1-2012-03202
(51)[7] **A61K 31/045**, 31/122, A61P 31/12, 31/14, 31/16, 31/18, 31/20, 31/22
(22) 28.03.2011
(43) 25.02.2013
(86) PCT/EP2011/054758 28.03.2011
(87) WO2011/117424 29.09.2011
(30) 10157930.8 26.03.2010 EP
(71) CESA ALLIANCE S.A. (LU)
80, rue des Romains, L-8041 Strassen, Luxembourg
(72) COPPENS, Christine (BE)
(74) Công ty TNHH Ban Ca (BANCA)
(54) CHẾ PHẨM ỨC CHẾ VIRUT DÙNG ĐỂ ĐIỀU TRỊ IN VIVO CHỨA HỖN HỢP CỦA (-)-CARVON, GERANIOL VÀ THÀNH PHẦN TINH DẦU KHÁC

(57) Sáng chế đề cập đến chế phẩm kháng virut chứa các thành phần sau: R-(-)-2- metyl-5-(prop-1-en-2-yl)-xyclohex-2-enon (cũng được gọi là (-) carvon) và S-(+)-2- metyl- 5-(prop-l-en-2-yl)-xyclohex-2-enon (cũng được gọi là (+) earvon) và (2E)-3,7-dimetyloeta-2,6- dien-1-ol (cũng được gọi là trans-geraniol) kết hợp với ít nhất một hoặc nhiều thành phần được chọn trong các thành phần tinh dầu để điều trị và ngăn ngừa bệnh gây ra bởi virut có vỏ bọc ADN, virut không có vỏ bọc ADN, virut có vỏ bọc ARN và virut không có vỏ bọc ARN.

(11) **32719**
(21) 1-2012-03214
(51)[7] **H05K 1/09**, C23C 14/14, C23F 1/00, H05K 3/06
(22) 29.03.2011
(43) 25.02.2013
(86) PCT/JP2011/057892 29.03.2011
(87) WO 2011/122643 06.10.2011
(30) 2010-077964 30.03.2010 JP
Ngày yêu cầu thẩm định nội dung: 29.10.2012
(71) JX NIPPON MINING & METALS CORPORATION (JP)
6-3, Otemachi 2-chome, Chiyoda-ku, Tokyo 100-8164, Japan
(72) FURUSAWA, Hideki (JP), CHUGANJI, Misato (JP)
(74) Công ty TNHH một thành viên Sở hữu trí tuệ VCCI (VCCI-IP CO.,LTD)
(54) LÁ ĐỒNG DÙNG CHO BẢNG MẠCH IN VÀ TẤM PHÂN LỚP SỬ DỤNG LÁ ĐỒNG NÀY

(57) Sáng chế đề cập đến lá đồng dùng cho bảng mạch in, lá đồng này thích hợp để tạo ra các bước nhỏ, với các đặc tính khắc mòn tuyệt vời khi tạo ra các khuôn mẫu mạch, và ngăn chặn thỏa đáng các tính chất từ tính, và tấm phân lớp sử dụng lá đồng này. Lá đồng dùng cho bảng mạch in bao gồm vật liệu gốc lá đồng, và lớp phủ mà che phủ ít nhất một phần của bề mặt của vật liệu gốc lá đồng, và bao gồm một hoặc nhiều loại bạch kim, palađi và vàng. Trong lớp bao phủ, lượng kết tủa của bạch kim là 1050 g/dm^2 hoặc ít hơn; lượng kết tủa của palađi là 600 μg/dm^2 hoặc ít hơn; và lượng kết tủa của vàng là 1000 μg/dm^2 hoặc ít hơn.

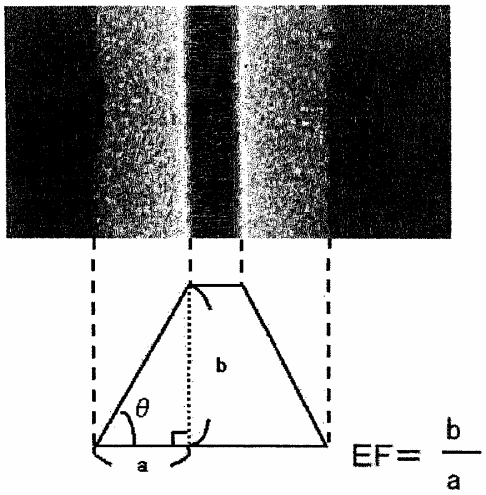

(11) **32720**
(21) 1-2012-03218 (51)[7] **C12P 13/10**
(22) 24.03.2011 (43) 25.02.2013
(86) PCT/EP2011/054541 24.03.2011 (87) WO2011/124477 13.10.2011
(30) 10 2010 003 419.3 30.03.2010 DE
(71) EVONIK DEGUSSA GMBH (DE)
Rellinghauser StraBe 1-11, 45128 Essen, Germany
(72) CLAES, Wilfried (DE), GERSTMEIR, Robert (DE)
(74) Văn phòng luật sư Phạm và Liên danh (PHAM & ASSOCIATES)
(54) QUY TRÌNH SẢN XUẤT L-ORNITHIN BẰNG CÁCH LÊN MEN
(57) Sáng chế đề xuất quy trình sản xuất L-ornithin bằng cách lên men sử dụng các vi sinh vật có hoạt tính cao trong việc chuyển vận axit amin ra ngoại bào.

(11) **32721**
(21) 1-2012-03223 (51)[7] **G21G 4/00**
(22) 05.04.2010 (43) 25.02.2013
(86) PCT/US2010/029954 05.04.2010 (87) WO2011/126473 13.10.2011
(71) MILTEC CORPORATION (US)
146 Log Canoe Circle, Stevensville, Maryland 21666, U.S.A
(72) BLANDFORD, III, Joseph, Bernard (US)
(74) Công ty Luật TNHH AMBYS Hà Nội (AMBYS HANOI)

(54) CỤM LƯỚI CHẮN TẦN SỐ VÔ TUYẾN CHO ĐÈN CỰC TÍM HOẠT ĐỘNG BẰNG VI SÓNG

(57) Sáng chế đề cập đến lưới chắn RF dành cho hệ thống đèn UV hoạt động bằng vi sóng. Lưới chắn RF được tạo thành từ tấm đơn bằng vật liệu dẫn điện trong đó mẫu mắt lưới được tạo thành. Lưới chắn gồm mẫu mắt lưới không truyền thống gồm các lỗ riêng rẽ với 3 hoặc nhiều nút giao. Lưới chắn RF thường được định hình để tối ưu sự cân bằng giữa sự truyền và sự rò rỉ năng lượng RF được mong muốn đối với ứng dụng cụ thể. Nói chung, mong muốn lưới chắn RF có tỷ lệ vùng mở lớn hơn khoảng 80% trong khi hạn chế sự rò rỉ năng lượng RF từ hệ thống đèn hoạt động bằng vi sóng đến các mức có thể chấp nhận được.

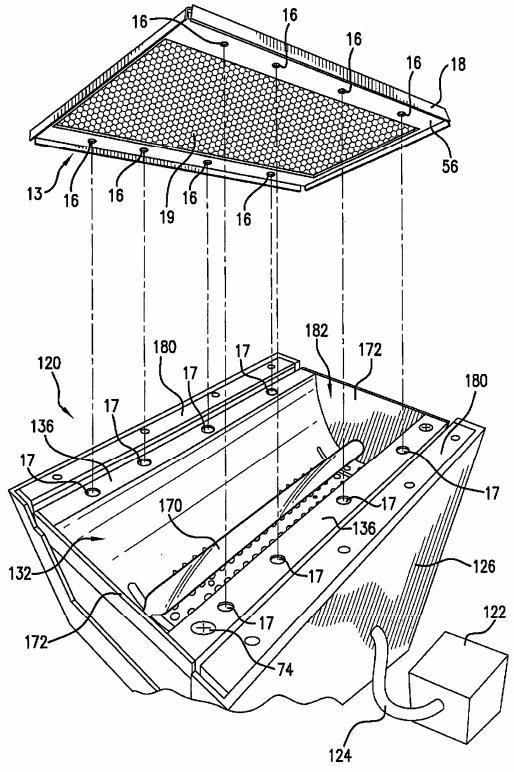

(11) **32722**
(21) 1-2012-03224 (51)[7] **A61K 9/127**, 8/14, 8/368, 8/44, 8/46, 8/67, 8/86, 8/894, 31/192, 31/195, 31/198, 31/375, 47/02, 47/10, 47/14, 47/20, 47/34, 47/46, A61Q 19/00, 19/02
(22) 25.03.2011 (43) 25.02.2013
(86) PCT/JP2011/057378 25.03.2011 (87) WO 2011/122477 06.10.2011
(30) 2010-082301 31.03.2010 JP
2010-220684 30.09.2010 JP
(71) SHISEIDO COMPANY, LTD. (JP)
5-5, Ginza 7-chome, Chuo-ku, Tokyo 104-0061, Japan
(72) NISHIDA Miharu (JP), WATANABE Kei (JP), MATSUSHITA Yuji (JP)
(74) Công ty Luật TNHH AMBYS Hà Nội (AMBYS HANOI)
(54) CHẾ PHẨM CHỨA NANG VÀ PHƯƠNG PHÁP SẢN XUẤT CHẾ PHẨM NÀY

(57) Sáng chế đề xuất chế phẩm chứa nang có độ ổn định tốt với sự có mặt của dược chất tan trong nước. Chế phẩm chứa nang theo sáng chế đặc trưng ở chỗ bao gồm:
(A) chất hoạt động bề mặt trên cơ sở silicon,
(B) một hoặc nhiều chất hoạt động bề mặt anion được chọn từ polyoxyetylen alkyl (từ 12 đến 15) ete phosphate, muối axyl metyl taurat và axyl glutamat với lượng nằm trong khoảng từ 0,001 đến 0,2% trọng lượng,
(C) dầu phân cực và/hoặc dầu silicon có IOB nằm trong khoảng từ 0,05 đến 0,80, và
(D) nước chứa dược chất tan được trong nước với lượng nằm trong khoảng từ 0,5 đến 5% trọng lượng dựa trên trọng lượng của chế phẩm,
trong đó (A) chất hoạt động bề mặt trên cơ sở silicon tạo thành nang; (B) (các) chất hoạt động bề mặt anion bám vào bề mặt của các nang; và (C) dầu phân cực và/hoặc dầu silicon ở trong màng kép của nang.

(11) **32723**
(21) 1-2012-03237 (51)[7] **G03G 15/08**, 21/18
(22) 30.03.2011 (43) 25.02.2013
(86) PCT/JP2011/057946 30.03.2011 (87) WO/2011/125695 13.10.2011
(30) 2010-083408 31.03.2010 JP
Ngày yêu cầu thẩm định nội dung: 31.10.2012
(71) BROTHER KOGYO KABUSHIKI KAISHA (JP)
15-1, Naeshiro-cho, Mizuho-ku, Nagoya-shi, Aichi 4678561, JP
(72) UKAI, Masamitsu (JP), FUKAMACHI, Yasuo (JP), MUSHIKA, Motoaki (JP)
(74) Công ty Cổ phần Sở hữu công nghiệp INVESTIP (INVESTIP)
(54) HỘP MỰC IN
(57) Sáng chế đề cập đến hộp mực in có cơ cấu giúp ngăn phần được dò để lắp hoặc tháo hộp mực trong phạm vi khối chính của thiết bị và ngăn chặn sự hư hại của phần được dò va chạm với các thành phần khác khi hộp mực in được tháo ra từ khối chính của thiết bị. Hộp mực theo sáng chế gồm bánh răng đầu vào (45) được tạo ra ở thành bên thứ nhất (41) của hộp mực in (7) sao cho để quay được quanh đường trục giữa (511). Lực dẫn động từ thành phần dẫn động (56) được đưa vào bánh răng đầu vào (45). Tiếp theo, khối quay dược dò (50) có phần được dò thứ nhất (70) và phần được dò thứ hai (71) được tạo ra ở thành bên thứ nhất (41).

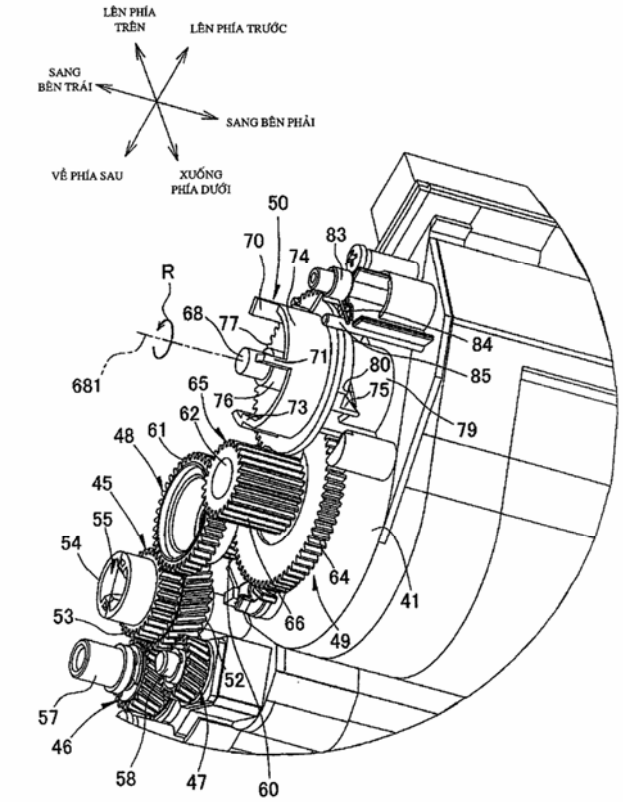

(11) **32724**
(21) 1-2012-03247 (51)[7] **B01D 53/10**, C04B 7/36
(22) 27.04.2011 (43) 25.02.2013
(86) PCT/US2011/034180 27.04.2011 (87) WO/2011/139789 10.11.2011
(30) 61/331,219 04.05.2010 US
(71) ALBEMARLE CORPORATION (US)
451 Florida Street, Baton Rouge, LA 70801-1765, United States of America
(72) LIU, Xin (CN), MILLER, Jon, E. (US)
(74) Công ty TNHH Tầm nhìn và Liên danh (VISION & ASSOCIATES CO.LTD.)
(54) PHƯƠNG PHÁP LÀM GIẢM CHẤT THẢI THỦY NGÂN TỪ NHÀ MÁY XI MĂNG
(57) Sáng chế đề cập đến phương pháp làm giảm chất thải thuỷ ngân từ nhà máy xi măng bao gồm ít nhất một cơ cấu gom hạt và một tháp gia nhiệt sơ bộ gồm một hoặc nhiều xyclon gia nhiệt sơ bộ. Phương pháp này bao gồm bước phun than nghiền mịn vào ít nhất một xyclon gia nhiệt sơ bộ của nhà máy xi măng.

(11) **32725**
(21) 1-2012-03252
(22) 30.03.2011
(86) PCT/EP2011/001602 30.03.2011
(30) 10 2010 013 669.7 01.04.2010 DE
(51)[7] **A24D 1/02**, 1/10
(43) 25.02.2013
(87) WO 2011/120687 06.10.2011
(71) DELFORTGROUP AG (AT)
Fabrikstrasse 20, 4050 Traun, Austria
(72) EITZINGER, Bernhard (AT)
(74) Công ty TNHH Sở hữu trí tuệ WINCO (WINCO CO., LTD.)

(54) THUỐC LÁ, GIẤY QUẤN THUỐC LÁ VÀ PHƯƠNG PHÁP SẢN XUẤT GIẤY QUẤN THUỐC LÁ NÀY

(57) Sáng chế đề cập đến giấy quấn thuốc lá (1) tạo ra các đặc tính tự tắt cho điều thuốc lá được tạo ra từ giấy quấn thuốc lá này, trong đó giấy quấn thuốc lá này bao gồm ít nhất một vùng riêng biệt (2) được đục lỗ và có độ thấm không khí lớn hơn độ thấm không khi ở ngoài vùng đục lỗ này. Tốt hơn, nếu vùng đục lỗ này xuất hiện ở gần đầu lọc (5) của điếu thuốc lá có đầu lọc thành phẩm. Ngoài ra, sáng chế cũng đề cập đến thuốc lá và phương pháp sản xuất giấy quấn thuốc lá.

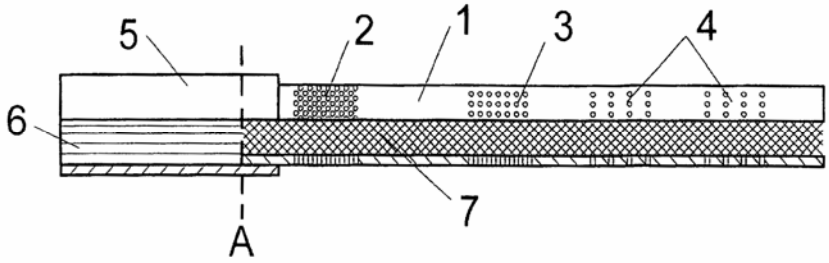

(11) **32726**
(21) 1-2012-03270 (51)[7] **B65D 77/06**, 77/04, 8/04
(22) 26.04.2011 (43) 25.02.2013
(86) PCT/EP2011/056553 26.04.2011 (87) WO 2011/134949 03.11.2011
(30) 10161157.2 27.04.2010 EP
10190570.1 09.11.2010 EP
(71) EUROKEG B.V. (NL)
Takelaarsweg 10 NL-1786 PR Den Helder, The Netherlands
(72) Hubert Joseph Frans HANSSEN (NL), Jan Dirk VEENENDAAL (NL), Jan VEENENDAAL (NL)
(74) Công ty TNHH Tầm nhìn và Liên danh (VISION & ASSOCIATES CO.LTD.)
(54) BÌNH CHỨA DÙNG CHO CHẤT LỎNG

(57) Sáng chế đề cập đến bình chứa (1) dùng cho các chất lỏng, như đồ uống và dầu, bao gồm thân đúc thổi bằng polyeste (2), van (4) để phân phối chất lỏng từ bình chứa, và cửa nạp để nạp liệu. Thân (2) được bọc bởi vỏ đúc thổi polyeste kéo căng (9).

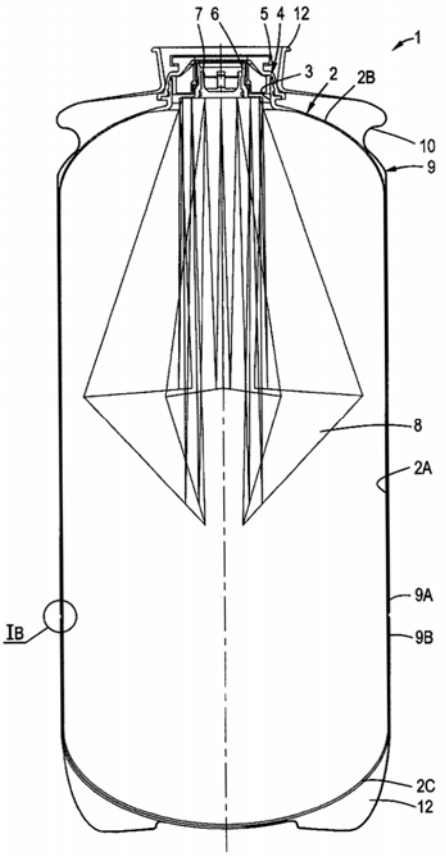

(11) **32727**
(21) 1-2012-03271 (51)[7] **F21V 29/00**, F21K 99/00
(22) 18.03.2011 (43) 25.02.2013
(86) PCT/US2011/028970 18.03.2011 (87) WO 2011/123267 06.10.2011
(30) 61/320,417 02.04.2010 US
12/979,476 28.12.2010 US
(71) GE LIGHTING SOLUTIONS, LLC (US)
1975 Noble Road, Nela Park, B338E, Cleveland, OH 44122, United States of America
(72) CHOWDHURY, Ashfaqul, I (US), ALLEN, Gary, R. (US)
(74) Công ty TNHH Trường Xuân (AGELESS CO.,LTD.)

(54) BỘ TẢN NHIỆT NHẸ, ĐÈN ĐI-ÔT PHÁT QUANG (LED) SỬ DỤNG BỘ TẢN NHIỆT VÀ PHƯƠNG PHÁP CHẾ TẠO BỘ TẢN NHIỆT NÀY

(57) Sáng chế đề cập đến bộ tản nhiệt bao gồm thân tản nhiệt (12), trong một số phương án là thân tản nhiệt nhựa, và lớp dẫn nhiệt (14) được tạo ra trên bề mặt thân tản nhiệt. Trong một số phương án lớp dẫn nhiệt là lớp đồng. Đèn đi-ốt phát quang (LED) bao gồm bộ tản nhiệt như đã mô tả ở trên và bộ phận LED (30) gồm có một hoặc nhiều thiết bị (bóng đèn) LED (32), và bộ phận LED dược được gắn và trao đổi nhiệt với bộ tản nhiệt. Những đèn LED như trên có thể có cấu hình dãy bóng hoặc cấu hình MR (Multifaceted Reflector - phản chiếu bằng nhiều mặt) hoặc PAR (Paraboll Aluminum Reflector-phản chiếu bằng nhôm hình paraboll). Phương pháp theo sáng chế bao gồm quá trình tạo thành thân tản nhiệt; và quá trình hình thành lớp dẫn nhiệt trên thân tản nhiệt. Quá trình tạo thành thân tản nhiệt có thể bao gồm việc đúc thân tản nhiệt, có thể là từ vật liệu nhựa. Trong một số phương án thân tản nhiệt gồm có các vây và quá trình tạo thành lớp dẫn nhiệt trên các vây.

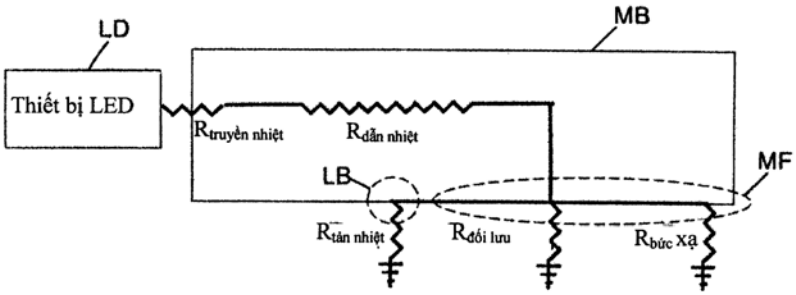

(11) **32728**
(21) 1-2012-03274 (51)[7] **H04N 7/32**, 7/26
(22) 06.04.2011 (43) 25.02.2013
(86) PCT/KR2011/002426 06.04.2011 (87) WO/2011/126309 13.10.2011
(30) 61/321,196 06.04.2010 US
61/427,529 28.12.2010 US
Ngày yêu cầu thẩm định nội dung: 05.11.2012
(71) SAMSUNG ELECTRONICS CO., LTD. (KR)
129, Samsung-ro, Yeongtong-gu, Suwon-si, Gyeonggi-do, 443-742, Republic of Korea
(72) ALSHIN, Alexander (RU), ALSHINA, Elena (RU), SHLYAKHOV, Nikolay (RU), LEE, Tammy (RU)
(74) Công ty TNHH Sở hữu trí tuệ Thảo Thọ Quyến (INVENCO)
(54) PHƯƠNG PHÁP, THIẾT BỊ MÃ HÓA VÀ GIẢI MÃ VIĐEO
(57) Sáng chế đề xuất phương pháp và thiết bị mã hoá và giải mã viđeo bằng cách sử dụng kỹ thuật bù chuyển động hai chiều đơn vị điểm ảnh. Theo phương pháp mã hoá viđeo, tiến trình bù chuyển động đơn vị điểm ảnh được thực hiện trên mỗi điểm ảnh của khối hiện thời bằng cách sử dụng các điểm ảnh của hình tham chiếu thứ nhất và thứ hai được dùng để dự báo và bù chuyển động hai chiều, thêm vào tiến trình bù chuyển động hai chiều đơn vị khối được thực hiện trên khối hiện thời và giá trị dự báo chuyển động hai chiều của khối hiện thời được tạo ra bằng cách sử dụng kết quả của tiến trình bù chuyển động hai chiều đơn vị khối và bù chuyển động đơn vì điểm ảnh.

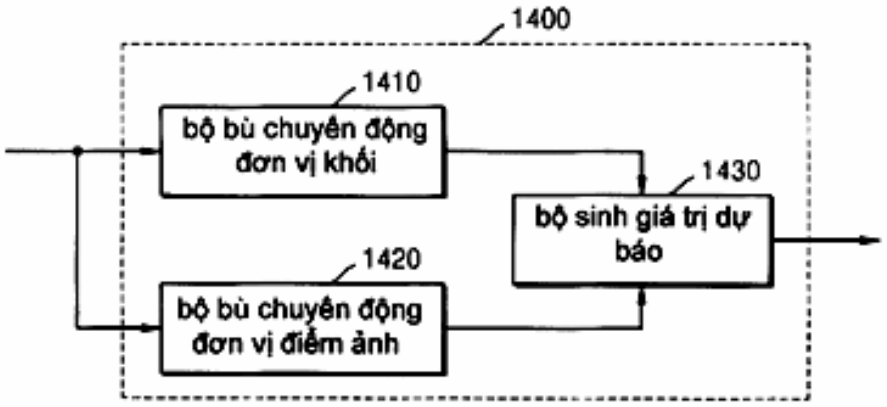

(11) **32729**
(21) 1-2012-03275 (51)[7] **H04N 7/24**
(22) 05.04.2011 (43) 25.02.2013
(86) PCT/KR2011/002382 05.04.2011 (87) WO/2011/126281 13.10.2011
(30) 61/320,847 05.04.2010 US
10-2010-0065468 07.07.2010 KR
Ngày yêu cầu thẩm định nội dung: 05.11.2012
(71) SAMSUNG ELECTRONICS CO., LTD. (KR)
129, Samsung-ro, Yeongtong-gu, Suwon-si, Gyeonggi-do, 443-742, Republic of Korea
(72) LEE, Tammy (US), HAN, Woo-Jin (KR), CHOI, Byeong-Doo (KR)
(74) Công ty TNHH Sở hữu trí tuệ Thảo Thọ Quyến (INVENCO)
(54) PHƯƠNG PHÁP, THIẾT BỊ MÃ HÓA VÀ GIẢI MÃ VIĐEO
(57) Sáng chế đề cập đến thiết bị và phương pháp mã hóa và giải mã viđeo bằng cách thực hiện việc lặp trong vòng lặp dựa trên các đơn vị tạo mã. Phương pháp mã hóa theo sáng chế bao gồm các bước: chia hình ảnh thành đơn vị tạo mã cực đại; xác định riêng biệt các đơn vị tạo mã để xuất ra kết quả mã hóa theo độ sâu mã hóa cho các đơn vị tạo mã sâu hơn mà có cấu trúc phân cấp theo độ sâu và xác định đơn vị lọc để thực hiện việc lọc trong vòng lặp để giảm thiểu lỗi giữa đơn vị tạo mã cực đại và hình ảnh ban đầu dựa trên các đơn vị tạo mã, và thực hiện việc lọc trong vòng lặp dựa trên đơn vị lọc.

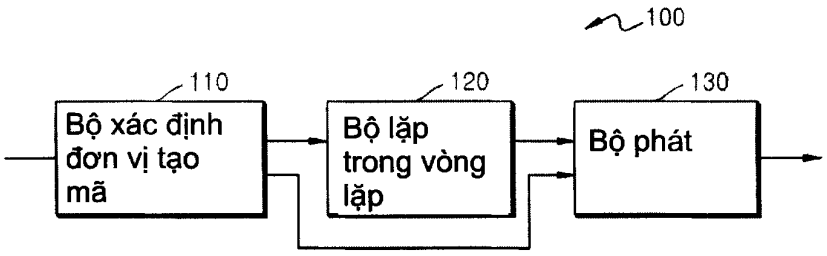

(11) **32730**
(21) 1-2012-03278 (51)[7] **H04L 1/18**, H04W 36/00, 36/02
(62) 1-2010-00629
(22) 13.08.2008 (43) 25.02.2013
(86) PCT/US2008/073073 13.08.2008 (87) WO/2009/023746 19.02.2009
(30) 61/955,607 13.08.2007 US
Ngày yêu cầu thẩm định nội dung: 15.03.2010
(71) QUALCOMM INCORPORATED (US)
Attn: International IP Administration, 5775 Morehouse Drive, San Diego, California 92121, United States of America
(72) MEYLAN, Arnaud (CH)
(74) Công ty TNHH Sở hữu trí tuệ Thảo Thọ Quyến (INVENCO)
(54) PHƯƠNG PHÁP VÀ THIẾT BỊ TRUYỀN THÔNG KHÔNG DÂY
(57) Sáng chế đề cập đến hệ thống và phương pháp tạo điều kiện thuận lợi cho việc xử lý các đơn vị dữ liệu dịch vụ (SDU - Service Data Unit) theo thứ tự trong khi chuyển vùng truyền thông trong các mạng không dây. Cụ thể, đối với các thiết bị di động sử dụng sơ đồ truyền lại, các SDU có thể được xử lý theo thứ tự bằng cách chỉ báo cho trạm cơ sở đích về chỉ số của SDU cuối cùng thu được theo thứ tự trước khi chuyển vùng truyền thông sang trạm cơ sở đích. Ngoài ra, các SDU thu được tiếp theo một hoặc nhiều SDU đã được báo nhận phủ định có thể được chuyển tiếp đến trạm cơ sở đích. Nhờ sử dụng thông tin này, trạm cơ sở đích có thể xác định một hoặc nhiều SDU mà thiết bị di động đang chuẩn bị để truyền lại và có thể chờ SDU này trước khi xử lý các SDU thu được sau đó. Ngoài ra, bộ định thời có thể được sử dụng để kết thúc khoảng thời gian chờ SDU.

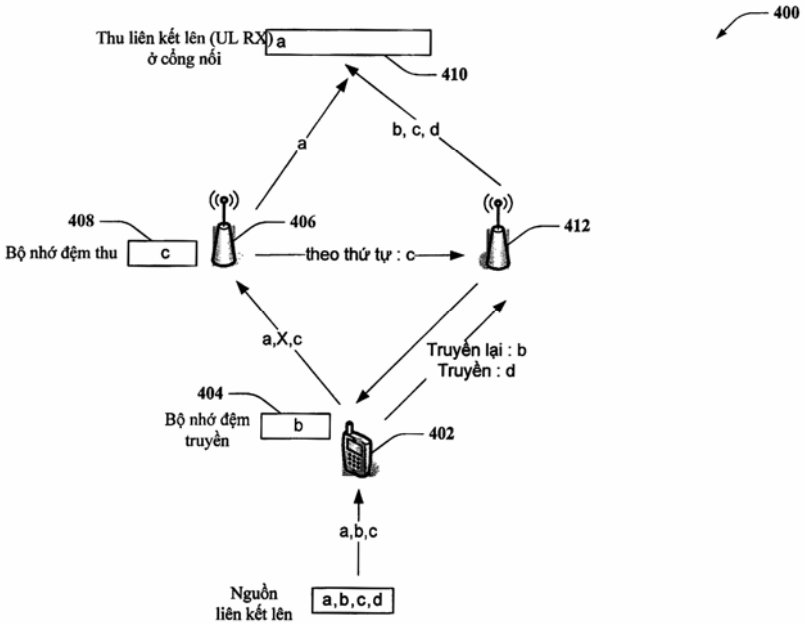

(11) **32731**
(21) 1-2012-03279 (51)[7] **H04N 7/32**
(22) 05.04.2011 (43) 25.02.2013
(86) PCT/KR2011/002388 05.04.2011 (87) WO/2011/126287 13.10.2011
(30) 61/320,847 05.04.2010 US
61/367,498 26.07.2010 US
10-2010-0095956 01.10.2010 KR
Ngày yêu cầu thẩm định nội dung: 05.11.2012
(71) SAMSUNG ELECTRONICS CO., LTD. (KR)
129, Samsung-ro, Yeongtong-gu, Suwon-si, Gyeonggi-do, 443-742, Republic of Korea
(72) ALSHINA, Elena (RU), ALSHIN, Alexander (RU), SHLYAKHOV, Nikolay (RU), CHOI, Byeong-Doo (KR), HONG, Yoon-Mi (KR), HAN, Woo-Jin (KR), LEE, Tammy (US)
(74) Công ty TNHH Sở hữu trí tuệ Thảo Thọ Quyến (INVENCO)
(54) PHƯƠNG PHÁP VÀ THIẾT BỊ NỘI SUY ẢNH
(57) Sáng chế đề cập đến phương pháp và thiết bị nội suy ảnh. Phương pháp nội suy ảnh này bao gồm các bước: lựa chọn bộ lọc thứ nhất từ các bộ lọc khác nhau, nội suy giữa các giá trị điểm ảnh của các đơn vị điểm ảnh nguyên theo vị trí nội suy; và tạo ra ít nhất một giá trị điểm ảnh của ít nhất một đơn vị điểm ảnh phân nhỏ bằng cách nội suy giữa các giá trị điểm ảnh của các đơn vị điểm ảnh nguyên bằng cách sử dụng bộ lọc thứ nhất được chọn.

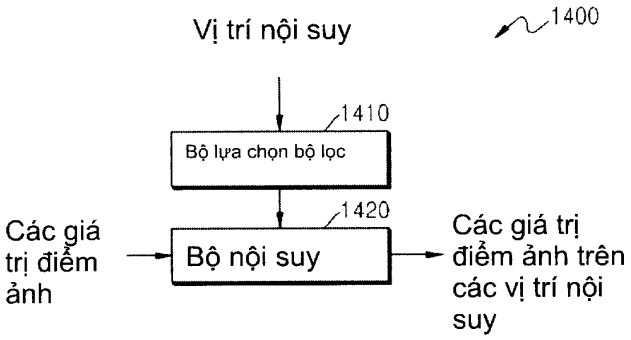

(11) **32732**
(21) 1-2012-03280 (51)[7] **H04N 7/24**
(22) 05.04.2011 (43) 25.02.2013
(86) PCT/KR2011/002373 05.04.2011 (87) WO/2011/126273 13.10.2011
(30) 10-2010-0031143 05.04.2010 KR
Ngày yêu cầu thẩm định nội dung: 05.11.2012
(71) SAMSUNG ELECTRONICS CO., LTD. (KR)
129, Samsung-ro, Yeongtong-gu, Suwon-si, Gyeonggi-do 443-742, Republic of Korea
(72) ALSHIN, Alexander (RU), ALSHINA, Elena (RU), SHLYAKHOV, Nikolay (RU)
(74) Công ty TNHH Sở hữu trí tuệ Thảo Thọ Quyến (INVENCO)
(54) PHƯƠNG PHÁP VÀ THIẾT BỊ MÃ HÓA VÀ GIẢI MÃ DỮ LIỆU VIĐEO BẰNG CÁCH BÙ GIÁ TRỊ ĐIỂM ẢNH THEO NHÓM ĐIỂM ẢNH

(57) Sáng chế đề cập đến phương pháp và thiết bị mã hoá và giải mã dữ liệu viđeo bằng cách bù giá trị điểm ảnh, phương pháp mã hoá dữ liệu viđeo này bao gồm các bước: mã hoá dữ liệu hình ảnh; giải mã dữ liệu hình ảnh đã được mã hoá và tạo ra hình ảnh được khôi phục bằng cách thực hiện thao tác lọc vòng lặp trên dữ liệu hình ảnh đã được giải mã; xác định giá trị bù tương ứng với sai số giữa nhóm điểm ảnh được khôi phục định trước trong hình ảnh được khôi phục và các điểm ảnh gốc tương ứng, và nhóm điểm ảnh có điểm ảnh được khôi phục cần bù bằng cách sử dụng giá trị bù; và mã hoá giá trị bù và truyền giá trị bù đã được mã hoá và dòng bit của dữ liệu hình ảnh đã được mã hoá.

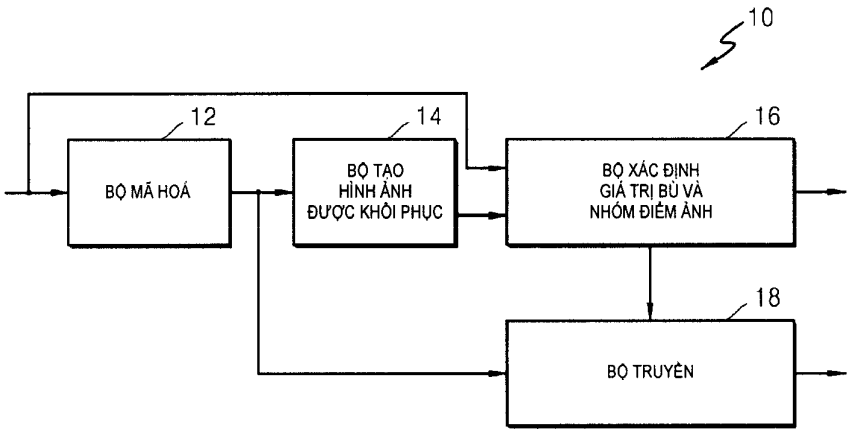

(11) **32733**
(21) 1-2012-03283 (51)[7] **H04N 7/26**, 7/32
(22) 13.04.2011 (43) 25.02.2013
(86) PCT/KR2011/002648 13.04.2011 (87) WO/2011/129620 20.10.2011
(30) 61/323,449 13.04.2010 US
Ngày yêu cầu thẩm định nội dung: 05.11.2012
(71) SAMSUNG ELECTRONICS CO., LTD. (KR)
129, Samsung-ro, Yeongtong-gu, Suwon-si, Gyeonggi-do, 443-742, Republic of Korea
(72) MIN, Jung-Hye (KR), HAN, Woo-Jin (KR)
(74) Công ty TNHH Sở hữu trí tuệ Thảo Thọ Quyến (INVENCO)
(54) PHƯƠNG PHÁP VÀ THIẾT BỊ MÃ HÓA VÀ GIẢI MÃ DỮ LIỆU VIĐEO

(57) Sáng chế đề cập đến phương pháp mã hoá dữ liệu viđeo dựa vào các đơn vị mã hoá được xác định theo cấu trúc cây, trong đó phương pháp mã hoá dữ liệu viđeo này bao gồm các bước: phân tách hình ảnh của dữ liệu viđeo ra thành một hoặc nhiều đơn vị mã hoá lớn nhất; mã hoá, với mỗi đơn vị mã hoá lớn nhất, hình ảnh dựa vào các đơn vị mã hoá theo mỗi độ sâu mã hoá, các đơn vị mã hoá này được phân tách theo thứ bậc dựa vào độ sâu mã hoá, để xác định các đơn vị mã hoá có độ sâu mã hoá riêng biệt cho mỗi đơn vị mã hoá tương ứng với mỗi độ sâu mã hoá; xác định các đơn vị mã hoá theo cấu trúc cây; và xuất ra dữ liệu được mã hoá dựa vào các đơn vị mã hoá được xác định theo cấu trúc cây, thông tin về độ sâu mã hoá và chế độ mã hoá, và thông tin cấu trúc đơn vị mã hoá chỉ báo kích thước và độ sâu mã hoá thay đổi của đơn vị mã hoá.

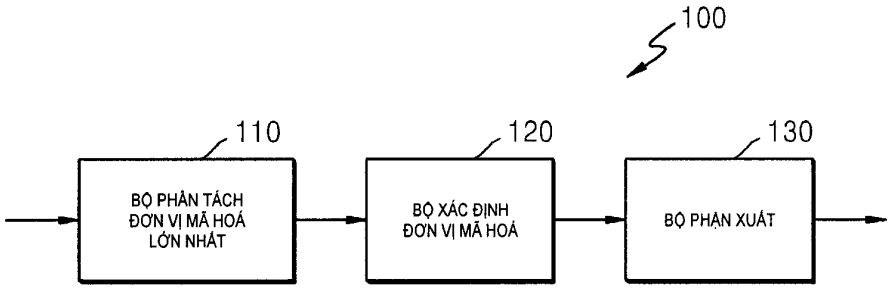

(11) **32734**
(21) 1-2012-03284 (51)[7] **H04N 7/26**, 7/32
(22) 13.04.2011 (43) 25.02.2013
(86) PCT/KR2011/002649 13.04.2011 (87) WO/2011/129621 20.10.2011
(30) 61/323,449 13.04.2010 US
Ngày yêu cầu thẩm định nội dung: 05.11.2012
(71) SAMSUNG ELECTRONICS CO., LTD. (KR)
129, Samsung-ro, Yeongtong-gu, Suwon-si, Gyeonggi-do, 443-742, Republic of Korea
(72) MIN, Jung-Hye (KR), HAN, Woo-Jin (KR), KIM, Il-Koo (KR)
(74) Công ty TNHH Sở hữu trí tuệ Thảo Thọ Quyến (INVENCO)
(54) PHƯƠNG PHÁP VÀ THIẾT BỊ MÃ HÓA VÀ GIẢI MÃ DỮ LIỆU VIĐEO

(57) Sáng chế đề cập đến phương pháp mã hoá dữ liệu viđeo sử dụng các đơn vị dự báo dựa vào các đơn vị mã hoá được xác định theo cấu trúc cây, trong đó phương pháp mã hoá dữ liệu viđeo này bao gồm các bước: phân tách hình ảnh của dữ liệu viđeo ra thành một hoặc nhiều đơn vị mã hoá lớn nhất; mã hoá, với mỗi đơn vị mã hoá lớn nhất, hình ảnh dựa vào các đơn vị mã hoá theo mỗi độ sâu mã hoá, các đơn vị mã hoá này được phân tách theo thứ bậc dựa vào độ sâu mã hoá, và dựa vào các dạng phân tách được xác định dựa vào độ sâu mã hoá của các đơn vị mã hoá theo mỗi độ sâu mã hoá để xác định các đơn vị mã hoá theo cấu trúc cây; và xuất ra dữ liệu được mã hoá dựa vào các đơn vị mã hoá được xác định theo cấu trúc cây và dựa vào các dạng phân tách, thông tin về độ sâu mã hoá và chế độ mã hoá, và thông tin cấu trúc đơn vị mã hoá chỉ báo kích thước vâ độ sâu mã hoá thay đổi của đơn vị mã hoá.

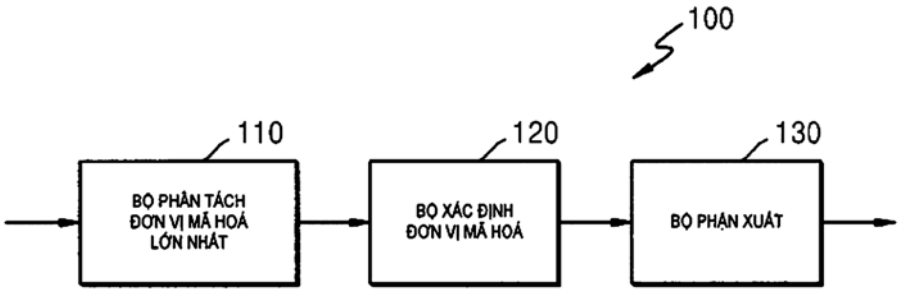

(11) **32735**
(21) 1-2012-03285 (51)[7] **H04N 7/32**, 7/26
(22) 05.04.2011 (43) 25.02.2013
(86) PCT/KR2011/002378 05.04.2011 (87) WO/2011/126278 13.10.2011
(30) 61/320,837 05.04.2010 US
10-2011-0005003 18.01.2011 KR
Ngày yêu cầu thẩm định nội dung: 05.11.2012
(71) SAMSUNG ELECTRONICS CO., LTD. (KR)
129, Samsung-ro, Yeongtong-gu, Suwon-si, Gyeonggi-do, 443-742, Republic of Korea
(72) ALSHINA, Elena (RU), ALSHIN, Alexander (RU), CHEON, Min-Su (KR), HAN, Woo-Jin (KR), LEE, Tammy (US)
(74) Công ty TNHH Sở hữu trí tuệ Thảo Thọ Quyến (INVENCO)
(54) PHƯƠNG PHÁP VÀ THIẾT BỊ MÃ HÓA VÀ GIẢI MÃ VIĐEO

(57) Sáng đề xuất phương pháp và thiết bị mã hoá và giải mã viđeo. Phương pháp mã hoá bao gồm các bước: thực hiện đánh giá chuyển động trên khối hiện thời theo đơn vị điểm ảnh phụ thứ nhất, và thu được véctơ chuyển động trong đơn vị điểm ảnh phụ thứ nhất cho khối hiện thời; nội suy hình tham chiếu được biểu thị bởi véctơ chuyển động theo đơn vị điểm ảnh phụ thứ hai nhỏ hơn đơn vị điểm ảnh phụ thứ nhất, sử dụng hình tham chiếu nội suy, chọn đơn vị điểm ảnh phụ thứ hai trong đơn vị điểm ảnh phụ thứ hai liền kề điểm ảnh phụ thứ nhất trong đơn vị điểm ảnh phụ thứ nhất của hình tham chiếu; chọn vùng tương ứng mà có sai số nhỏ hơn khối hiện thời, từ vùng tương ứng thứ nhất của hình tham chiếu và thu được cho điểm ảnh phụ thứ nhất, và vùng tương ứng thứ hai của khối hiện thời và thu được cho điểm ảnh phụ thứ hai chọn được; và mã hoá thông tin của vùng tương ứng chọn được.

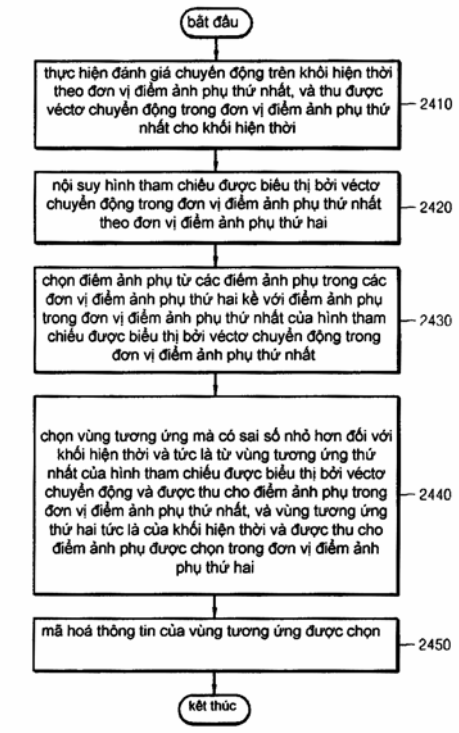

(11) **32736**

(21) 1-2012-03288
(51)[7] **A01N 43/38**, A01M 1/20, A01N 25/00, A01P 7/04
(22) 26.04.2011
(43) 25.02.2013
(86) PCT/JP2011/060614 26.04.2011
(87) WO 2011/138968 10.11.2011
(30) 2010-106177 06.05.2010 JP

(71) SUMITOMO CHEMICAL COMPANY, LIMITED (JP)
27-1, Shinkawa 2-chome, Chuo-ku, Tokyo 104-8260 Japan
(72) SAKAMOTO, Emiko (JP), IWATA, Atsushi (JP)
(74) Công ty TNHH một thành viên Sở hữu trí tuệ VCCI (VCCI-IP CO.,LTD)

(54) PHƯƠNG PHÁP DIỆT BỌ RẦY

(57) Sáng chế đề xuất phương pháp diệt bọ rầy, phương pháp này bao gồm bước phun trực tiếp một lượng spirotetramat hữu hiệu lên ruộng lúa nơi cây lúa phát triển.

(11) **32737**
(21) 1-2012-03293 (51)[7] **E04C 1/00**, E04B 2/18, 2/14
(22) 12.05.2011 (43) 25.02.2013
(86) PCT/IB2011/052080 12.05.2011 (87) WO 2011/141884 17.11.2011
(30) PI2010002200 12.05.2010 MY
Ngày yêu cầu thẩm định nội dung: 04.01.2013
(71) INNOVATIVE PRECAST BUILDERS SDN BHD (MY)
Lot 719-5, Jalan Sg. Rasah, Kg. Padang, Jawa, 40200 Shah Alam, Selangor Darul Ehsan, MALAYSIA
(72) TAN, Kim Hai (MY), LOO, Lee Kam (MY)
(74) Công ty TNHH Trà và cộng sự (TRA & ASSOCIATES CO.,LTD)
(54) MÔĐUN BÊ TÔNG RỖNG ĐỂ XÂY TƯỜNG HOẶC PHÒNG
(57) Sáng chế đề cập đến môđun bê tông rỗng (10) về cơ bản có dạng hình khối chữ nhật, và còn có vài thay đổi về hình dạng. Thân của nó được bố trí nhiều lỗ thẳng đứng (13) và có hai gờ nổi (14) song song, hai gờ nổi (14) này được bố trí ở mỗi mặt bên kéo dài phía bên trên của thân. Gờ nổi (14) bị ngắt quãng bởi khe hở giữa chúng. Một đầu của môđun bê tông rỗng (10) có mặt nhô ra (11) và đầu còn lại có mặt lõm vào (12).

Theo sáng chế, tường thẳng có thể được xây dựng, tốt hơn là theo cách so le, sử dụng môđun bê tông rỗng để xây song song. Có thể sử dụng các lớp môđun bê tông rỗng để xếp so le theo hướng vuông góc để tạo ra góc có dạng hình chữ L, khớp nối có dạng hình chữ T hoặc khớp nối có dạng hình chữ thập trong quá trình xây tường phòng.

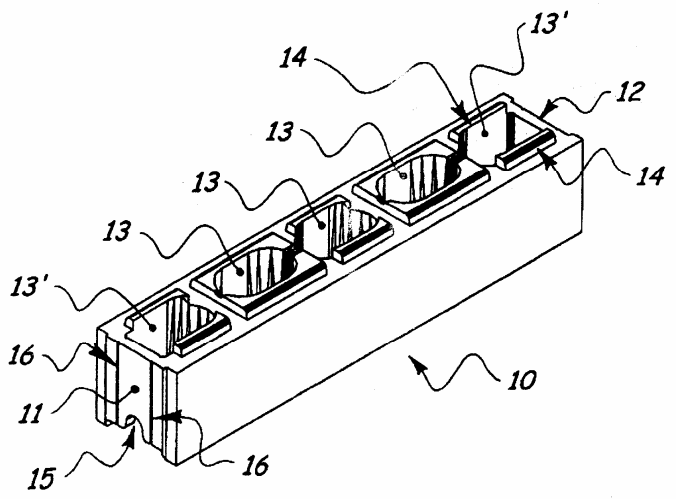

(11) **32738**
(21) 1-2012-03312 (51)[7] **A61F 13/15**, 13/49
(22) 07.04.2011 (43) 25.02.2013
(86) PCT/JP2011/058842 07.04.2011 (87) WO/2011/126088 13.10.2011
(30) 2010-088917 07.04.2010 JP
(71) UNICHARM CORPORATION (JP)
182, Shimobun, Kinsei-cho, Shikokuchuo-shi, Ehime 799-0111, Japan
(72) MUKAI, Hirotomo (JP), WATABE, Yoshihisa (JP)
(74) Công ty Cổ phần Sở hữu công nghiệp INVESTIP (INVESTIP)
(54) VẬT DỤNG THẤM HÚT
(57) Trong vùng đũng (S20) trong vật dụng thấm hút được bộc lộ (1), bộ phận đàn hồi vùng eo (100) được bố trí trong vùng eo thân trước (S10A), và các bộ phận đàn hồi vùng eo (91, 92) dược bố trí trong vùng eo thân sau (S10B) được sắp xếp để không tiếp xúc với nhau, và phần nhận diện thẳng (100) được bố trí hoặc ở vùng eo thân trước (S10A) hoặc vùng eo thân sau (S10B), theo một phương thức sao cho trong vùng thứ nhất (X) trong đó thân chính thấm hút (2) tạo ra phần nhận diện là chỉ nhìn thấy được từ phía vật dụng thấm hút (1) mà không tiếp xúc với da, và trong vùng thứ hai (Y) trong đó thân chính thấm hút (2) không tạo ra phần nhận diện là nhìn thấy được từ cả phía vật dụng thấm hút (1) mà tiếp xúc với da và phía mà không tiếp xúc với da.

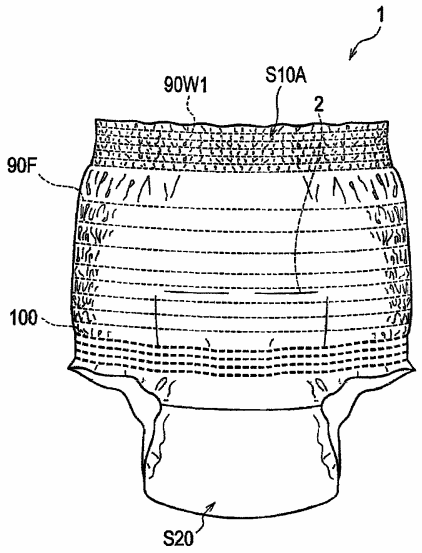

(11) **32739**
(21) 1-2012-03327
(51)[7] **B65D 1/02**, A61J 15/00, 9/00, B65D 41/04, 41/18
(22) 04.04.2011
(43) 25.02.2013
(86) PCT/US2011/031095 04.04.2011
(87) WO/2011/126981 13.10.2011
(30) 61/322,146 08.04.2010 US
(71) ABBOTT LABORATORIES (US)
100 Abbott Park Road, Abbott Park, IL 60064, USA
(72) MAZER, Terrence, B (US), LOUGHRIN, Thomas, D (US), COX, Christopher, A (US)
(74) Công ty TNHH Sở hữu trí tuệ Thảo Thọ Quyến (INVENCO)
(54) BAO BÌ DẠNG CHAI
(57) Sáng chế đề cập đến bao bì dạng chai có rãnh trên cổ của chai với rãnh này nằm cách xa theo chiều dọc từ vai của chai với một khoảng cách lớn hơn hoặc bằng chiều rộng của rãnh, và phần trên và phần dưới của cổ có thể có các kích thước mặt cắt ngang ngoài về cơ bản bằng nhau. Thành bên theo chu vi trên của rãnh có thể được làm vát cạnh, trong khi thành bên theo chu vi dưới có thể lõm xuống. Chai này có thể được kết hợp với đầu nối sao cho khi đầu nối được nối tháo ra được với chai, vành dưới cùng của đầu nối nằm cách xa theo chiều dọc với đầu trên của rãnh. Đầu nối này có thể có khoá hãm trên bề mặt trong của nó được làm thích ứng để để tựa tháo ra được trên rãnh để nối tháo ra được đầu nối với chai. Chi tiết đậy có thể có ít nhất một chi tiết trong số khoá hãm và chi tiết bịt kín tựa tháo ra được trên rãnh.

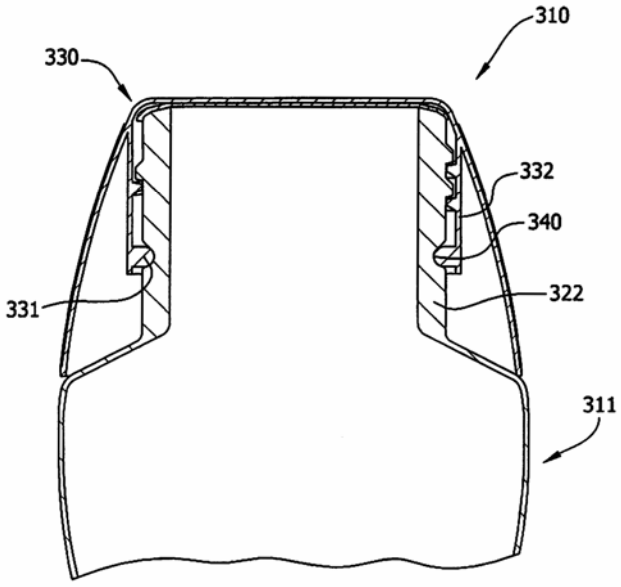

(11) **32740**
(21) 1-2012-03328 (51)[7] **G06F 17/24**
(22) 08.04.2011 (43) 25.02.2013
(86) PCT/US2011/031694 08.04.2011 (87) WO/2011/127352 13.10.2011
(30) 61/322,370 09.04.2010 US
(71) CITIBANK, N.A. (US)
399 Park Avenue, New York, NY 10022, USA
(72) KAY, Christopher E. (US), MONHANTY, Sopnendu (IN), LISING, Sam (CA)
(74) Công ty TNHH Sở hữu trí tuệ Thảo Thọ Quyến (INVENCO)
(54) PHƯƠNG PHÁP THỰC THI BẰNG MÁY TÍNH ĐỂ TRUY CẬP VÀ PHỤC HỒI TÀI LIỆU ĐIỆN TỬ

(57) Sáng chế đề xuất phương pháp thực thi bằng máy tính để truy cập tài liệu điện tử, phương pháp này bao gồm bước cung cấp, bằng máy chủ, tài liệu điện tử cho người dùng của thiết bị cảm ứng thứ nhất; nhận, bằng thiết bị cảm ứng thứ nhất, dữ liệu vào từ người dùng yêu cầu đánh đấu; tạo đánh dấu và định danh đánh dấu; lưu trữ thông tin về tài liệu điện tử trong vị trí đánh dấu; cung cấp cho người dùng, bằng thiết bị cảm ứng thứ nhất, định danh đánh dấu; nhập, bởi người dùng, định danh đánh dấu vào thiết bị cảm ứng thứ hai; và hiển thị tài liệu điện tử trên thiết bị cảm ứng thứ hai, trong đó tài liệu điện tử hiển thị trên thiết bị cảm ứng thứ hai có tất cả thông tin nhập trước đó vào tài liệu điện tử bởi người dùng sử dụng thiết bị cảm ứng thứ nhất.

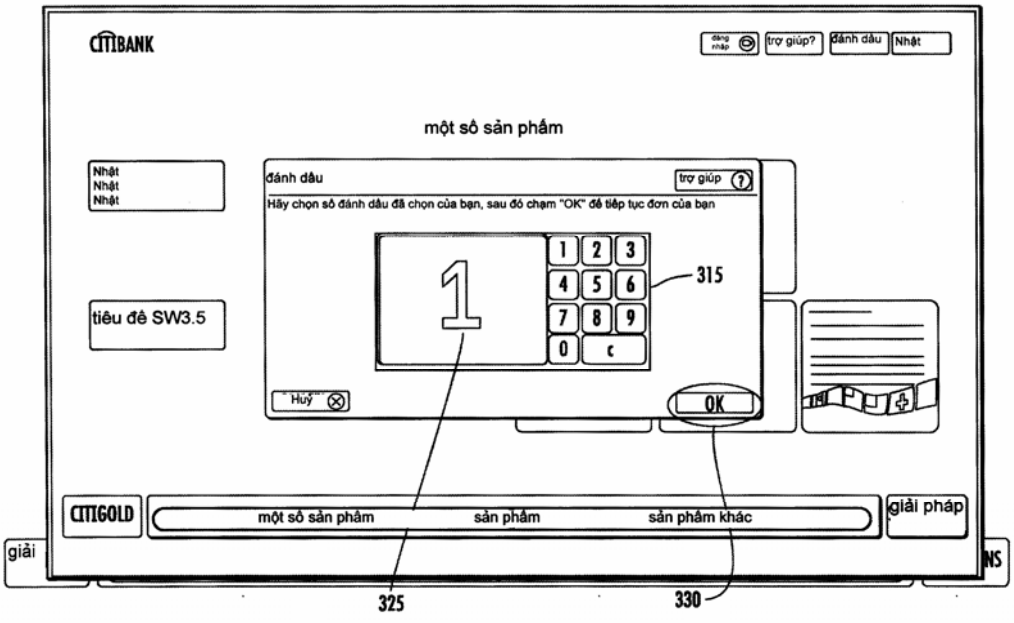

(11) **32741**
(21) 1-2012-03329 (51)[7] **G06Q 50/00**
(22) 08.04.2011 (43) 25.02.2013
(86) PCT/US2011/031686 08.04.2011 (87) WO/2011/127347 13.10.2011
(30) 61/322,363 09.04.2010 US
(71) CITIBANK, N.A. (US)
399 Park Avenue, New York, NY 10022, USA
(72) KAY, Christopher E. (US), KOBE, Tim (US), LISUNG, Sam (CA)
(74) Công ty TNHH Sở hữu trí tuệ Thảo Thọ Quyến (INVENCO)
(54) PHƯƠNG PHÁP VÀ HỆ THỐNG HỖ TRỢ KHÁCH HÀNG QUA GIAO DIỆN THIẾT BỊ NGƯỜI DÙNG

(57) Sáng chế đề xuất phương pháp và hệ thống thực hiện một cách hiệu quả các giao dịch dịch vụ tài chính phức tạp tại bất kỳ nơi nào khi cần. Hệ thống truyền thông hai chiều có thể cung cấp truy nhập tức thì đến đúng chuyên gia, vào đúng thời điểm, nhờ đó có thể thay đổi những trải nghiệm tiêu cực của khách hàng thành các cơ hội dịch vụ và kinh doanh tốt. Phương pháp được thực hiện bởi máy tính để cung cấp hỗ trợ khách hàng bao gồm việc nhận, bởi thiết bị màn hình cảm ứng, thông tin nhận dạng từ người dùng của thiết bị màn hình cảm ứng; nhận thông tin nhận dạng, cung cấp tài liệu điện tử đến người dùng; nhận đầu vào từ người dùng yêu cầu phiên làm việc với đại diện; lựa chọn đại diện dựa ít nhất một phần trên tài liệu điện tử; cung cấp thông tin về tài liệu điện tử đến đại diện; và thiết lập kết nối giữa đại diện và thiết bị màn hình cảm ứng.

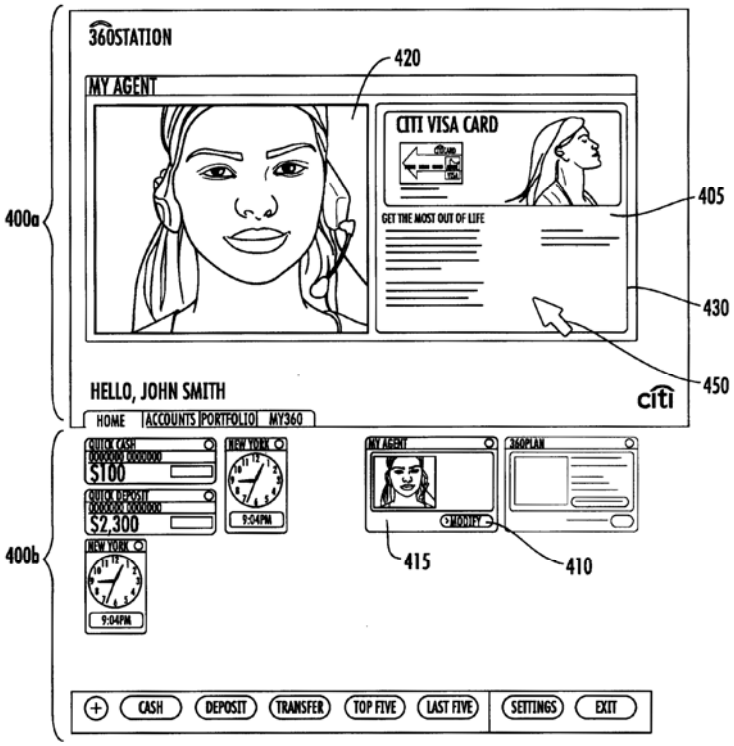

(11) **32742**
(21) 1-2012-03330 (51)[7] **G06Q 40/00**
(22) 08.04.2011 (43) 25.02.2013
(86) PCT/US2011/031701 08.04.2011 (87) WO/2011/127357 13.10.2011
(30) 61/322,377 09.04.2010 US
(71) CITIBANK, N.A. (US)
399 Park Avenue, New York, NY 10022, USA
(72) KAY, Christopher E. (US), LISING, Sam (CA), MONHANTY, Sopnendu (IN)
(74) Công ty TNHH Sở hữu trí tuệ Thảo Thọ Quyến (INVENCO)
(54) PHƯƠNG PHÁP TÙY CHỈNH GIAO DIỆN NGƯỜI DÙNG VỚI CÁC ỨNG DỤNG THỜI GIAN THỰC

(57) Sáng chế đề cập đến phương pháp tùy chỉnh giao diện người dùng bao gồm các bước nhận, từ thiết bị màn hình cảm ứng, thông tin nhận dạng được nhập vào bởi người dùng; truy nhập gán ghi của người dùng từ cơ sở dữ liệu sử dụng thông tin nhận dạng nhận được; xác định liệu bản ghi có các cửa sổ ứng dụng được cấu hình cho giao diện người dùng hay không; truyền, bởi máy chủ, cửa sổ ứng dụng tài chính thứ nhất và cửa sổ ứng dụng tài chính thứ hai được nhận dạng bởi bản ghi của người dùng để hiển thị cửa sổ ứng dụng tài chính thứ nhất và cửa sổ ứng dụng tài chính thứ hai đồng thời trên giao diện người dùng của thiết bị màn hình cảm ứng; nhận các lệnh từ người dùng qua cửa sổ ứng dụng tài chính thứ nhất để thực hiện giao dịch tài chính; và thực hiện giao dịch tài chính trong khi thiết bị màn hình cảm ứng hiển thị ít nhất một cửa sổ ứng dụng tài chính thứ nhất và cửa sổ ứng dụng tài chính thứ hai, trong đó cửa sổ ứng dụng tài chính thứ nhất và cửa sổ ứng dụng tài chính thứ hai được cập nhật với thông tin thời gian thực.

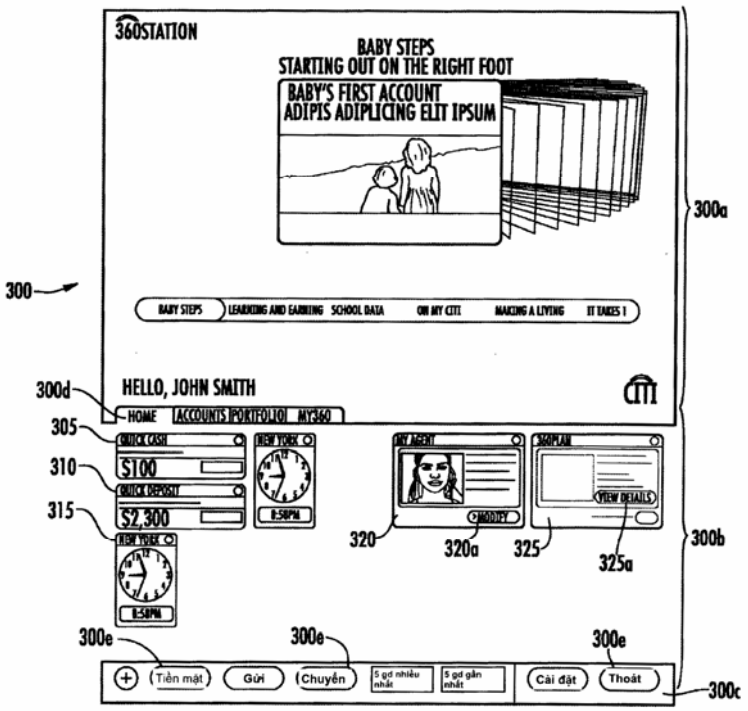

(11) **32743**
(21) 1-2012-03331 (51)[7] **E04B 5/00**
(22) 08.11.2012 (43) 25.02.2013
Ngày yêu cầu thẩm định nội dung: 08.11.2012
(75) NGUYỄN MẠNH HÙNG (VN)
Phòng 234 nhà N2, ngõ 120 phố Hoàng Quốc Việt, phường Nghĩa Tân, quận Cầu Giấy, thành phố Hà Nội

(54) PHƯƠNG PHÁP CHỐNG NỔI CÁC QUẢ CẦU RỖNG CỦA SÀN BUBBLEDECK KHI ĐỔ BÊ TÔNG TẠI CHỖ

(57) Phương pháp chống nổi các quả cầu rỗng của sàn BubbleDeck khi đổ bê tông tại chỗ gồm dùng các thanh neo (200) xuyên qua con kê (300) và lỗ ván khuôn (107) được cố định đầu dưới bằng đai ốc (202), đầu trên bẻ quặp xuống thép trên (1). Con kê (300) được làm bằng tôn, đá, bê tông, gỗ, nhựa có lỗ (302) để không tuột ra khỏi thân thanh neo (201), chiều dày con kê tại vị trí kê lên thép dưới (2) bằng chiều dày lớp bê tông bảo vệ.

Phương pháp chống nổi có thể thực hiện được trong nhà máy để tạo ra tệp cấu kiện (800), tệp này được cấu lên xà gồ giáo chống (131) ngoài công trường.

Có thể dùng bản neo (400) có phần dưới (402) mỏng để luồn qua khe hở hẹp giữa các tấm ván khuôn (105) để chống nổi với biện pháp như trên.

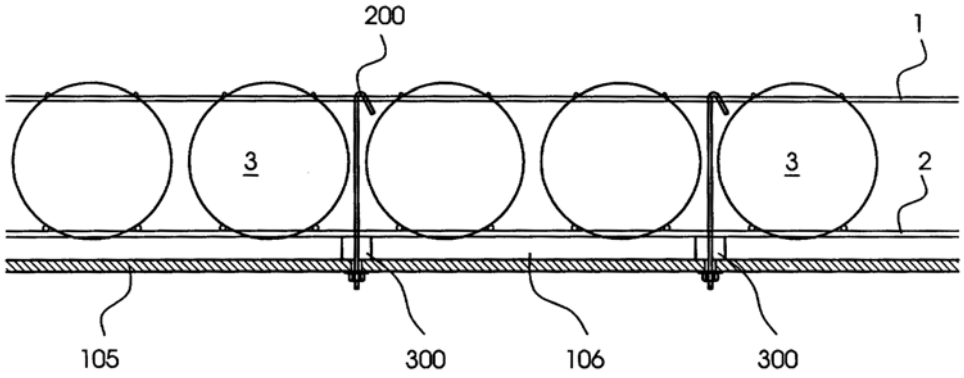

(11) **32744**
(21) 1-2012-03332 (51)[7] **F16B 23/00**
(22) 24.09.2010 (43) 25.02.2013
(86) PCT/JP2010/066500 24.09.2010 (87) WO 2011/129026 20.10.2011
(30) 2010-095334 16.04.2010 JP
(71) NITTO SEIKO CO., LTD. (JP)
20 Umegahata, Inokura-cho, Ayabe-shi, Kyoto 6230054, JAPAN
(72) Torii Singo (JP), Toyooka Toshimasa (JP)
(74) Công ty TNHH Trà và cộng sự (TRA & ASSOCIATES CO.,LTD)
(54) RÃNH VẶN CỦA VÍT

(57) Sáng chế đề cập đến hình dạng của rãnh vặn, hình dạng này có thể duy trì bề ngoài vít phủ khi siết vít bằng đầu vặn vít. Rãnh vặn vít chéo (2) được khớp với đầu vặn vít (30), thành bên dạng bậc thang (20) được tạo ra trên mặt đầu của cả hai thành bên xác định bởi rãnh khớp (10) kéo dài từ tâm theo hướng chéo sao cho có khe hở (L) ở giữa các thành bên có bậc, và thành bên khớp phẳng (11) có độ rộng tương tự với độ rộng của rãnh khớp chéo thông thường (10) được tạo ra ở mặt đáy của rãnh khớp (10). Thành bên dạng bậc thang (20) được nối hoàn toàn với thành bên khớp phẳng (11). Vì vậy, do đầu vặn vít không tác động lên rãnh khớp xung quanh mặt đầu ngay cả khi đầu vặn vít đã khớp vào để siết vít nên mặt đầu vít khó biến dạng và lớp phủ không bị tróc hoặc bị bong và do đó hoàn toàn ngăn việc bong bề mặt bên ngoài của sản phẩm khi lắp bằng vít.

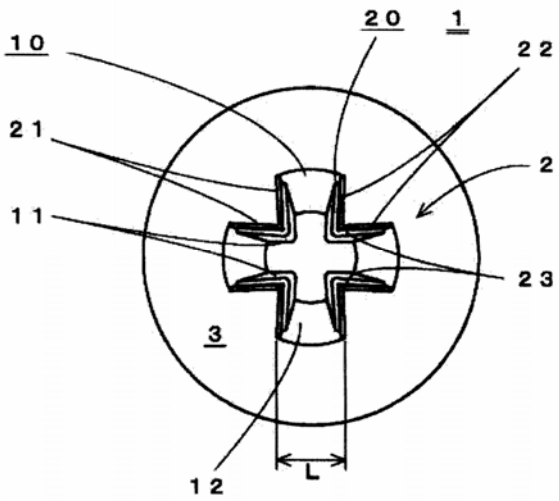

(11) **32745**
(21) 1-2012-03333 (51)[7] **B23K 7/10**
(22) 24.03.2011 (43) 25.02.2013
(86) PCT/JP2011/057206 24.03.2011 (87) WO2011/132496 27.10.2011
(30) 2010-097258 20.04.2010 JP
(71) TAIYO NIPPON SANSO CORPORATION (JP)
3-26, Koyama 1-chome, Shinagawa-ku, Tokyo 142-8558 Japan
(72) Toyoyuki SATO (JP), Yasuyuki YAMAMOTO (JP), Takashi KATO (JP), Masayuki NAGAHORI (JP), Hirotaka KAMIKIKARA (JP), Takashi TAKEDA (JP)
(74) Công ty TNHH Tầm nhìn và Liên danh (VISION & ASSOCIATES CO.LTD.)
(54) PHƯƠNG PHÁP CẮT KHÍ, MÁY CẮT KHÍ VÀ ĐẦU MỎ CẮT

(57) Sáng chế đề xuất phương pháp cát khí bao gồm các bước: trộn khí hyđrô và khí hyđrocacbon để thu được khí nhiên liệu; phun ngọn lửa gia nhiệt sơ bộ được tạo ra hằng cách trộn và đốt cháy khí nhiên liệu và khí oxy gia nhiệt sơ bộ, từ đầu mút của đầu mỏ cắt để gia nhiệt cho chi tiết gia công; và phun khí hyđrô cắt vào chi tiết gia công đã được làm nóng để cắt chi tiết gia công. Ở đây, nồng độ của khí hyđrocacbon trong khí nhiên liệu lớn hơn 0% thể tích và bằng hoặc nhỏ hơn 4% thể tích.

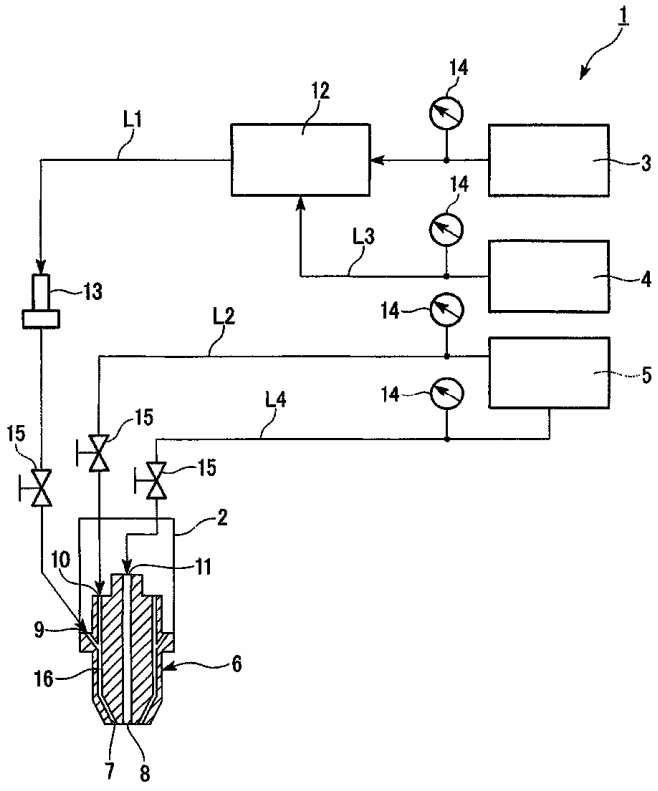

(11) **32746**
(21) 1-2012-03339
(22) 27.12.2010
(86) PCT/JP2010/007570 27.12.2010
(30) 2010-090031 09.04.2010 JP
2010-135969 15.06.2010 JP
(51)[7] **E04H 1/02**, E04F 13/073, 13/21
(43) 25.02.2013
(87) WO/2011/125146 13.10.2011
(71) NICE HOLDINGS, INC. (JP)
33-1, Tsurumi-chuo 4-chome, Tsurumi-ku, Yokohama-shi, Kanagawa 2308571, Japan
(72) HIRATA, Koichiro (JP), TODA, Toshihiko (JP), YAMAZAKI, Hideaki (JP)
(74) Công ty TNHH Sở hữu trí tuệ Thảo Thọ Quyến (INVENCO)
(54) PHƯƠNG PHÁP THIẾT KẾ CÔNG TRÌNH VÀ CÔNG TRÌNH

(57) Sáng chế đề cập tới phương pháp thiết kế công trình và công trình sao cho việc thiết kế hoặc thực hiện xây dựng được thực hiện một cách hữu hiệu và thân thiện với môi trường bằng cách giới hạn sự xuất hiện của vật liệu hư hại ở mức tối thiểu, và công trình có thể được xây dựng với chi phí thấp theo cách sao cho khi thiết kế, bề mặt giới hạn theo chiều cao với độ rộng hiệu dụng (độ rộng công tác) của cấu kiện mặt ngoài (còn được gọi là panen mặt ngoài) chiếm chi phí tương đối cao được thiết lập làm dấu hiệu chỉ báo để xác định vị trí bố trí của cửa sổ, ban công, mái che, lối vào chính hoặc bộ phận tương tự. Khi công trình (1) được xây dựng, vị trí giới hạn dưới hoặc vị trí giới hạn trên của vị trí thi công cửa sổ (11), mái che, ban công, lối vào chính và lan can nằm ở tường ngoài của công trình được xác định bằng cách thiết lập độ rộng công tác của các cấu kiện mặt ngoài (từ 13a tới 13l) được sử dụng khi xây dựng tường ngoài của công trình (1) và có hình dạng không đổi làm dấu hiệu chỉ báo.

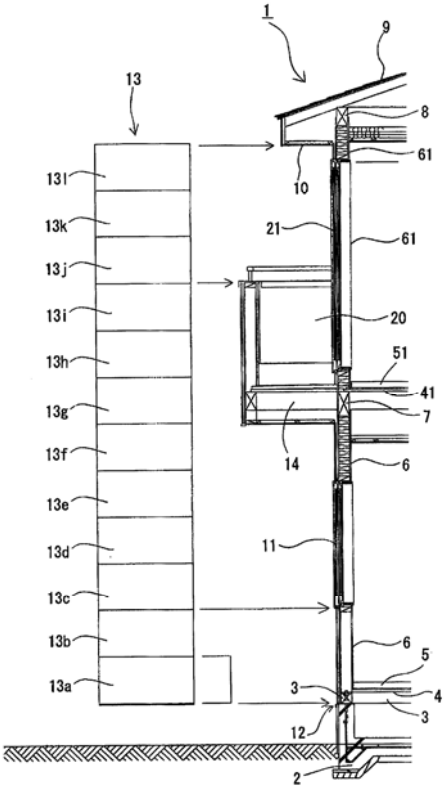

(11) **32747**
(21) 1-2012-03341
(51)[7] **A62B 18/02**, D06M 11/79, 13/328, 13/463, 15/643, 17/00
(22) 11.05.2011
(43) 25.02.2013
(86) PCT/JP2011/060826 11.05.2011
(87) WO 2011/142377 17.11.2011
(30) 2010-108992 11.05.2010 JP
(71) KOWA CO., LTD. (JP)
6-29, Nishiki 3-chome, Naka-ku, Nagoya-shi, Aichi 4608625 (JP)
(72) MATSUO Kazuhiko (JP), YOKOTA Mitsuru (JP), SUGAYA Sueo (JP)
(74) Công ty Cổ phần Sở hữu công nghiệp INVESTIP (INVESTIP)
(54) TẤM DÙNG CHO KHẨU TRANG
(57) Sáng chế đề cập đến tấm dùng cho khẩu trang có tính năng ngăn ngừa sự bám dính phấn hoa. Tấm dùng cho khẩu trang này có vật liệu nền được phủ bằng chất phủ chứa hợp chất trên cơ sở silic và chất chống tĩnh điện cation. Ngoài ra, sáng chế còn đề cập đến khẩu trang sử dụng tấm này. Tấm dùng cho khẩu trang và khẩu trang theo sáng chế có khả năng ngăn ngừa sự bám dính phấn hoa.

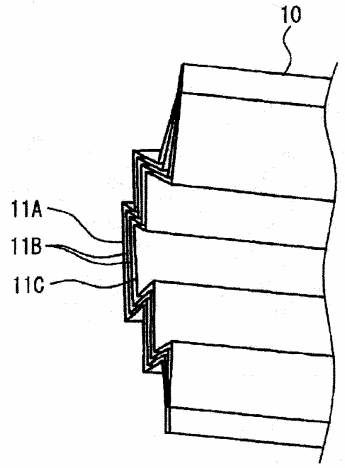

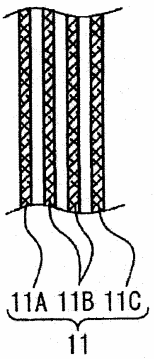

(11) **32748**
(21) 1-2012-03343 (51)[7] **G10L 19/00**
(22) 06.04.2011 (43) 25.02.2013
(86) PCT/EP2011/055369 06.04.2011 (87) WO/2011/124616 13.10.2011
(30) 61/322,458 09.04.2010 US
Ngày yêu cầu thẩm định nội dung: 09.11.2012
(71) DOLBY INTERNATIONAL AB (NL)
Apollo Building, 3E, Herikerbergweg 1-35, 1101 CN Amsterdam Zuidoost, The Netherlands
(72) CARLSSON, Pontus (SE), PURNHAGEN, Heiko (DE), VILLEMOES, Lars (DK)
(74) Công ty TNHH Quốc tế D & N (D&N INTERNATIONAL CO.,LTD.)
(54) HỆ THỐNG VÀ PHƯƠNG PHÁP GIẢI MÃ ÂM THANH NỔI DÙNG DỰ ĐOÁN PHỨC

(57) Sáng chế đề xuất phương pháp và hệ thống để mã hóa và giải mã âm thanh nổi bằng cách sử dụng phép dự đoán phức trong miền tần số. Theo một phương án, phương pháp giải mã, để thu được tín hiệu đầu ra âm thanh nổi từ tín hiệu âm thanh nổi đầu vào được mã hóa nhờ mã hóa dự đoán phức và bao gồm các biểu diễn miền tần số thứ nhất của hai kênh đầu vào, bao gồm các bước trộn lên:
(i) tính toán biểu diễn miền tần số thứ hai của kênh đầu vào thứ nhất; và
(ii) tính toán kênh đầu ra dựa trên cơ sở biểu diễn miền tần số thứ nhất và thứ hai của kênh đầu vào thứ nhất, biểu diễn miền tần số thứ nhất của kênh đầu vào thứ hai và hệ số dự đoán phức. Phương pháp này bao gồm bước thực hiện các phép cải biến miền tần số có chọn lọc trước hoặc sau khi trộn lên.

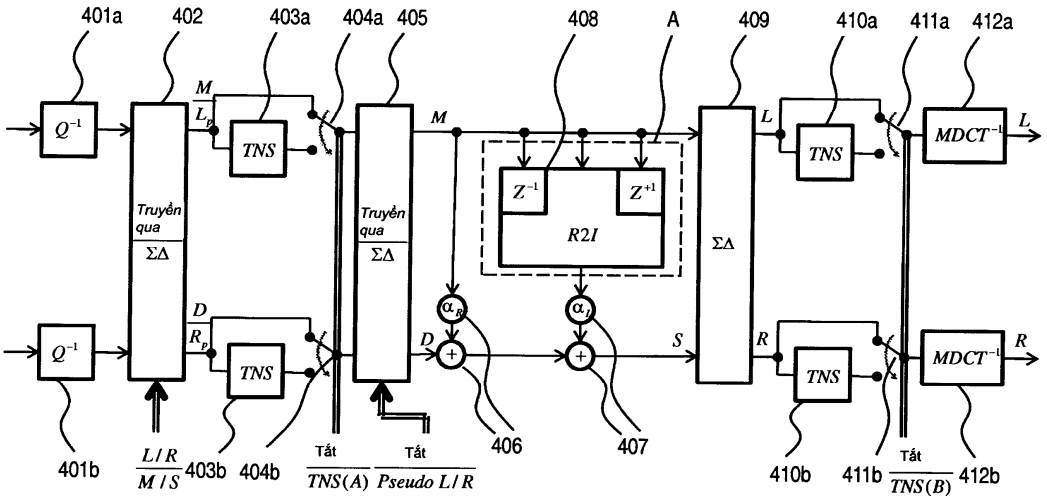

(11) **32749**
(21) 1-2012-03344 (51)[7] **B32B 38/04**, 37/00, D21G 1/00
(22) 13.04.2011 (43) 25.02.2013
(86) PCT/SE2011/050451 13.04.2011 (87) WO 2011/129758 20.10.2011
(30) 1000382-0 15.04.2010 SE
(71) TETRA LAVAL HOLDINGS & FINANCE S.A. (CH)
70, Avenue General-Guisan CH-1009 Pully, Lausanne, Switzerland
(72) POSTOACA, Ion (SE), PERSSON, Ake (SE), KEITER, Sven (DE), UVNAS, Krister (SE), HESSMARK, Andreas (SE), JUST, Magnus (SE)
(74) Công ty TNHH một thành viên Sở hữu trí tuệ VCCI (VCCI-IP CO.,LTD)
(54) TRỤC CÁN MỎNG, PHƯƠNG PHÁP SẢN XUẤT TẤM BAO BÌ DẠNG LỚP VÀ TẤM BAO BÌ DẠNG LỚP

(57) Sáng chế đề cập đến trục cán mỏng (10, 28, 100) để cán mỏng tấm bao bì dạng lớp (23, 25, 31), trục cán này bao gồm ít nhất một rãnh (130) kéo dài dọc theo ngoại vi của trục cán mỏng và tạo ra đường viền giữa hai phần chu vi, trong đó mỗi trong số hai phần chu vi kéo dài liên tiếp quanh diện tích bề mặt của trục cán này. Hơn nữa, sáng chế còn đề cập đến phương pháp sản xuất tấm bao bì dạng lớp cũng như tấm bao bì dạng lớp.

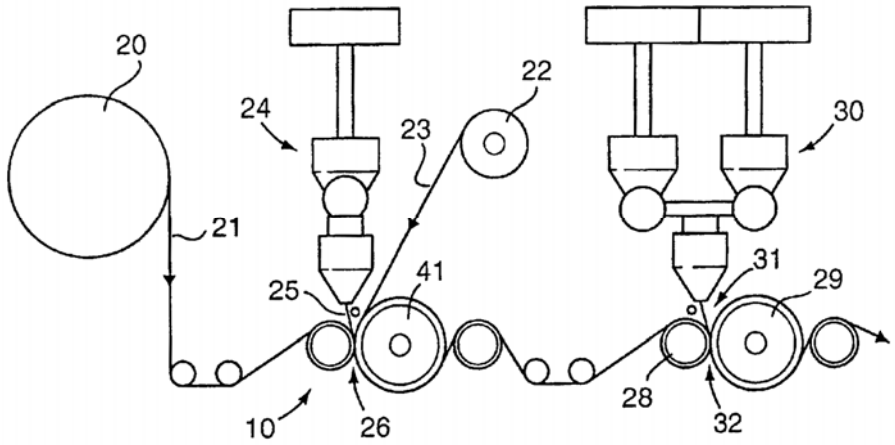

(11) **32750**
(21) 1-2012-03356 (51)[7] **C12N 1/20**, 15/00, C12P 19/44, 19/62
(22) 11.05.2011 (43) 25.02.2013
(86) PCT/US2011/036028 11.05.2011 (87) WO2011/143291 17.11.2011
(30) 61/333,540 11.05.2010 US
(71) DOW AGROSCIENCES LLC (US)
9330 Zionsville Road, Indianapolis, IN 46268, United States of America
(72) HAN Lei (US)
(74) Văn phòng luật sư Phạm và Liên danh (PHAM & ASSOCIATES)
(54) QUY TRÌNH CHUYỂN HÓA CHỦNG SẢN XUẤT SPINOSAD THÀNH CHỦNG SẢN XUẤT TIỀN CHẤT SPINETORAM VÀ TẾ BÀO VẬT CHỦ BIẾN ĐỔI GEN TẠO RA TIỀN CHẤT SPINETORAM

(57) Sáng chế đề cập đến quy trình chuyển hóa chủng sản xuất spinosad thành chủng sản xuất tiền chất spinetoram, cụ thể là đề cập đến phương pháp sử dụng gen sinh tổng hợp spinosyn để gia tăng quá trình tạo các hợp chất dạng phân tử vòng lớn spinosyn và phương pháp sử dụng gen hoặc mảnh của chúng để làm thay đổi sản phẩm được tạo ra bởi sinh vật sản xuất spinosyn. Sáng chế cũng đề cập đến vi sinh vật và phương pháp, chế phẩm chuyển hóa chủng sản xuất spinosyn A và D thành chủng sản xuất tiền chất spinetoram, spinosyn J và L.

(11) **32751**
(21) 1-2012-03360
(51)[7] **F02M 37/04**, F02D 9/10, F02M 37/00, 69/00, 69/02
(22) 12.11.2012
(43) 25.02.2013
(30) 2012-002931 11.01.2012 JP
Ngày yêu cầu thẩm định nội dung: 12.11.2012
(71) HONDA MOTOR CO., LTD. (JP)
1-1, Minami-Aoyama 2-chome, Minato-ku, Tokyo 107-8556 Japan
(72) Takamasa IGUCHI (JP)
(74) Công ty TNHH Dịch vụ sở hữu trí tuệ ALPHA (ALPHA PLUS CO., LTD.)
(54) XE DẠNG YÊN NGỰA
(57) Mục đích của sáng chế là đề xuất xe dạng yên ngựa trong đó cơ cấu nạp kéo dài theo chiều từ phía mũi đến phía đuôi với bộ lọc không khí là đầu trước của nó được nối với đầu xi lanh của thân động cơ lắp trên khung thân xe, một phần của cơ cấu nạp bao gồm thân van tiết lưu có van tiết lưu được bố trí trong thân có đường ống nạp kéo dài theo chiều từ phía mũi đến phía đuôi, và van phun nhiên liệu được bố trí dọc theo thân van tiết lưu để phun nhiên liệu về phía dòng không khí nạp thổi trong đường ống nạp, trong đó lượng nhô ra của bơm nhiên liệu theo chiều rộng xe được khống chế để bố trí được bơm nhiên liệu theo cách nhỏ gọn.

Để đạt được mục đích nêu trên, sáng chế đề xuất bơm nhiên liệu (49) dùng để cấp nhiên liệu từ bình nhiên liệu, được đỡ bởi khung thân xe, đến van phun nhiên liệu (48) được bố trí bên dưới thân van tiết lưu (46) sao cho nó có đường trục bơm (C2) kéo dài song song với đường ống nạp, và được lắp vào phần dưới của thân (52).

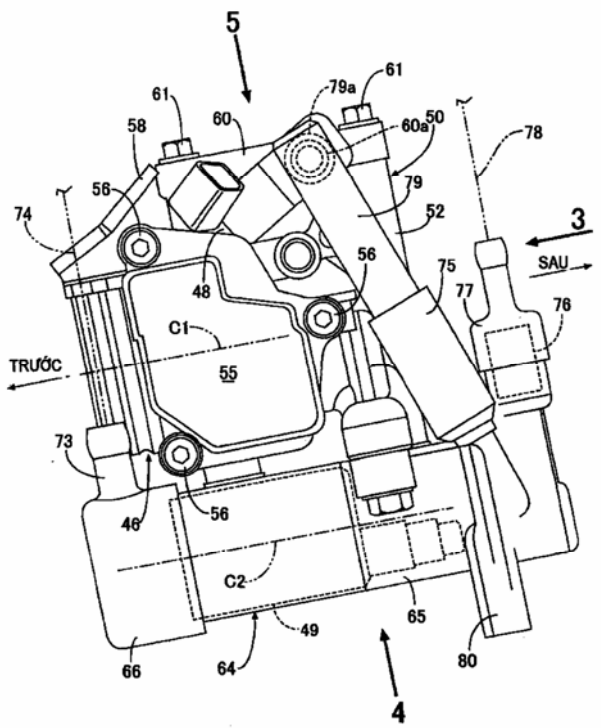

(11) **32752**
(21) 1-2012-03362 (51)[7] **B44C 1/22**, 1/00
(22) 15.04.2011 (43) 25.02.2013
(86) PCT/KR2011/002723 15.04.2011 (87) WO/2011/129661 20.10.2011
(30) 10-2010-0035524 16.04.2010 KR
Ngày yêu cầu thẩm định nội dung: 12.11.2012
(75) YOON, JONG-MOON (KR)
316-403, Jugong Apt., 347, Chang-dong, Dobong-gu, Seoul 132-040, Republic of Korea
(74) Công ty TNHH Sở hữu trí tuệ ACTIP (ACTIP IP LIMITED)
(54) ĐỒ TRANG TRÍ CÓ CON DẤU TRANG TRÍ VÀ PHƯƠNG PHÁP SẢN XUẤT ĐỒ TRANG TRÍ NÀY

(57) Sáng chế đề cập đến việc tạo hình đồ trang trí từ tác phẩm nghệ thuật gốc trong đó các đặc tính tự nhiên như tính nghệ thuật và sự sáng tạo của bản thân con dấu có thể được thể hiện đầy đủ, bao gồm: phần con dấu trang trí trên đó con dấu trang trí được tạo ra; và phần trang trí phụ trong đó hình trang trí được tạo ra và được bố trí bao quanh phần con dấu trang trí. Con dấu trang trí được lựa chọn tạo ra trong phần dấu trang trí để phù hợp với mục đích trang trí hoặc sở thích của khách hàng, và hình ảnh trang trí phụ với các thiết kế khác nhau được tạo ra trên phần trang trí phụ bằng tay hoặc phương pháp đúc.

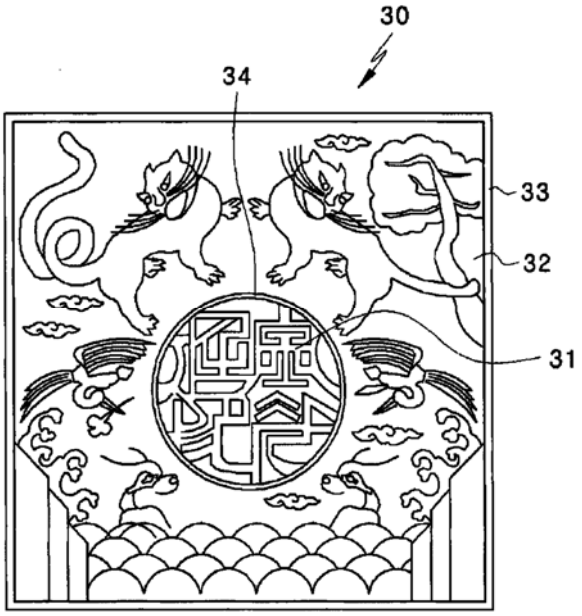

(11) **32753**
(21) 1-2012-03364 (51)[7] **B01D 53/50**, 53/18, 53/77
(22) 12.05.2011 (43) 25.02.2013
(86) PCT/JP2011/060905 12.05.2011 (87) WO/2011/142405 17.11.2011
(30) 2010-110768 13.05.2010 JP
(71) 1. TODA KOGYO CORPORATION (JP)
1-4, Meijishinkai, Otake-shi, Hiroshima 7390652, Japan
2. FUJIKASUI ENGINEERING CO., LTD. (JP)
18-21, Kaigan 3-chome, Minato-ku, Tokyo 1080022, Japan
(72) HARIMOTO, Takayoshi (JP), MORITA, Yoichi (JP), OIKAWA, Katsuo (JP), Chaturong, Yongsiri (TH)
(74) Công ty TNHH Sở hữu trí tuệ Thảo Thọ Quyến (INVENCO)
(54) THIẾT BỊ KHỬ LƯU HUỲNH KHÍ XẢ KIỂU ƯỚT

(57) Sáng chế đề cập đến thiết bị khử lưu huỳnh khí xả kiểu ướt trong đó khí xả được xả ra khỏi thiết bị đốt như nồi hơi được đưa vào cột hấp thụ, và chất lỏng hấp thụ (6) được bơm bởi bơm tuần hoàn chất lỏng hấp thụ (7) được phun ra từ các vòi phun (10) trong đầu phân phối phun sương nhiều tầng (9) mà được bố trí trong nhiều tầng dọc theo hướng dòng khí xả lên trên để đưa chất lỏng hấp thụ vào tiếp xúc với khí xả, trong đó các vòi phun được bố trí trong các tầng tương ứng của đầu phân phối phun sương nhiều tầng ngoại trừ tầng trên cùng của nó là các vòi phun ba đường bao gồm vòi phun lên trên, vòi phun xuống dưới và vòi phun nằm ngang, và tỷ lệ giữa lượng dòng chất lỏng hấp thụ được phun ra từ vòi phun lên trên, lượng dòng chất lỏng hấp thụ được phun ra từ vòi phun xuống dưới và lượng dòng chất lỏng hấp thụ được phun ra từ vòi phun nằm ngang (lượng dòng phun lên trên: lượng dòng phun xuống dưới: lượng dòng phun nằm ngang) trong các vòi phun ba đường tương ứng nằm trong khoảng từ 0,2 đến 1:1: 0,05 đến 0,4.

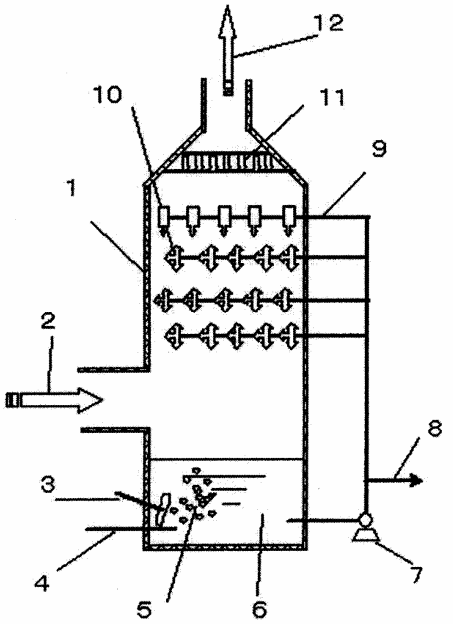

(11) **32754**
(21) 1-2012-03367 (51)[7] **A61K 31/7042**, 9/20, A61P 3/10
(22) 11.05.2011 (43) 25.02.2013
(86) PCT/US2011/036038 11.05.2011 (87) WO2011/143296 17.11.2011
(30) 61/333,495 11.05.2010 US
(71) JANSSEN PHARMACEUTICA NV (BE)
Turnhoutseweg 30, B-2340 Beerse, Belgium
(72) WANG, Wenhua (US), OUTWIN, Todd (US), JOSEPH, Thomas C. (US)
(74) Công ty Cổ phần Sở hữu công nghiệp INVESTIP (INVESTIP)
(54) DƯỢC PHẨM DÙNG QUA ĐƯỜNG MIỆNG CHỨA HỢP CHẤT 1-(BETA-D-GLUCOPYRANOSYL)-2-THIENYLMETYLBENZEN) CÓ TÁC DỤNG ỨC CHẾ CHẤT VẬN CHUYỂN GLUCOZA PHỤ THUỘC NATRI

(57) Sáng chế đề cập đến dược phẩm chứa hợp chất có công thức (I),

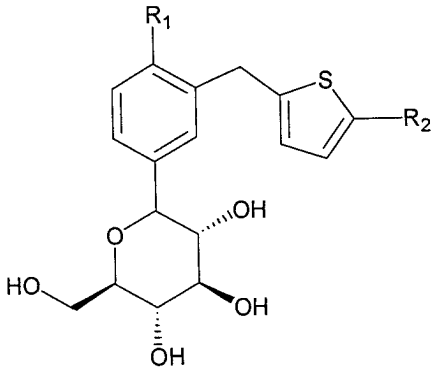

(I)

hoặc tiền dược chất, hoặc muối dược dụng của nó.

(11) **32755**
(21) 1-2012-03370 (51)[7] **F27B 9/00**, C10B 5/08, 5/10
(22) 07.03.2011 (43) 25.02.2013
(86) PCT/CN2011/000362 07.03.2011 (87) WO 2011/127742 20.10.2011
(30) 201010144135.7 12.04.2010 CN
(71) GUIZHOU SUNNY CLEAN ENERGY TECHNOLOGY DEVELOPMENT CO., LTD. (CN)
No. 1 Gui Chun West Road, Wei She Town, Xing Yi City, Guizhou Province 562412, P.R. China
(72) XU, Qin (CN), WANG, Congjun (CN)
(74) Công ty TNHH Sở hữu trí tuệ Vàng (GINTASSET CO., LTD.)
(54) LÒ LUYỆN THAN CỐC KIỂU ỐNG VÀ QUY TRÌNH SẢN XUẤT THAN CỐC BẰNG CÁCH SỬ DỤNG LÒ LUYỆN NÀY

(57) Sáng chế đề cập đến lò luyện than cốc kiểu ống có bàn trượt có thể di chuyển được và quy trình sản xuất than cốc bằng cách sử dụng lò luyện này. Lò luyện than cốc theo sáng chế bao gồm thân lò (48), cửa bịt kín phía trước (7), cửa bịt kín phía sau (25), nhánh ống khói (10), ống khói ở đáy (12) và ống khói chính (6), lò luyện theo sáng chế còn bao gồm khoang chuẩn bị thứ nhất (3) để nạp than đá, đoạn gia nhiệt từ trước (50), đoạn cacbon hóa (51), đoạn sấy khô và làm mát than cốc (52), và khoang chuẩn bị thứ hai (23) để xả than cốc; trong đó mỗi phần có hình dạng khác nhau và được nối liên tiếp với nhau; bàn trượt (37) để nạp than đá và nén chặt nguyên liệu than đá (44) đi qua năm đoạn liên tiếp nêu trên để luyện than cốc. Giải pháp theo sáng chế thực hiện việc chế biến nguyên liệu than đá có hình dạng cố định nhờ quy trình nén chặt bằng áp lực để tạo ra sản phẩm than cốc có kích thước lớn, đồng đều và có độ bền cao, hiệu suất sử dụng nhiệt năng cao, mức độ cơ khí hóa cao, đồng thời có thể làm sạch khí xả để có thể bảo vệ môi trường và nguồn nước, và thực hiện quy trình sản xuất sạch.

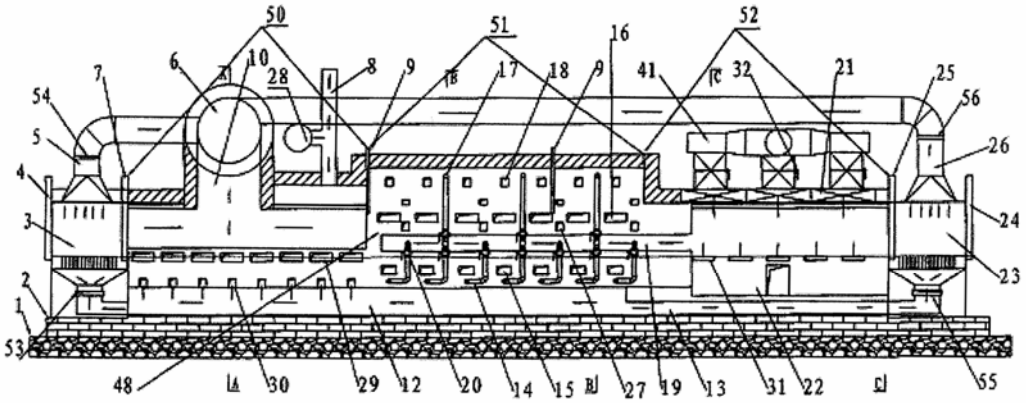

(11) **32756**
(21) 1-2012-03377
(22) 13.04.2011
(86) PCT/US2011/032370 13.04.2011
(30) 61/323,756 13.04.2010 US
61/387,886 29.09.2010 US
61/387,878 29.09.2010 US
13/085,373 12.04.2011 US
Ngày yêu cầu thẩm định nội dung: 13.11.2012
(51)[7] **H04W 72/08**
(43) 25.02.2013
(87) WO/2011/130447 20.10.2011

(71) QUALCOMM INCORPORATED (US)
5775 Morehouse Drive, San Diego, California 92121, USA
(72) SONG, Osok (KR), DAMNJANOVIC, Aleksandar (US), JI, Tingfang (CN), YOO, Taesang (KR), AGASHE, Parag, Arun. (US), VAJAPEYAM, Madhavan, Srinivasar (BR), WEI, Yongbin (CN), LUO, Tao (CA), PRAKASH, Rajat (IN), KITAZOE, Masato (JP)
(74) Công ty TNHH Sở hữu trí tuệ Thảo Thọ Quyến (INVENCO)

(54) PHƯƠNG PHÁP VÀ THIẾT BỊ TRUYỀN THÔNG KHÔNG DÂY

(57) Sáng chế đề cập đến phương pháp và thiết bị phân chia tài nguyên để điều phối nhiễu liên ô cải tiến (eICIC - enhanced Inter-Cen Interference Coordmation). Theo một số khía cạnh, sáng chế đề cập đến phương pháp phát rộng thông báo chỉ báo thông tin phân chia tài nguyên (RPI - Resource Partitioning Information) miền thời gian, trong đó thiết bị người dùng (UE - User Equipment) có thể vận hành ở chế độ nghỉ. Với thông tin RPI, UE có thể nhận dạng các tài nguyên được bảo vệ với nhiễu được giảm bớt/loại bỏ từ các ô lân cận. Ngoài ra hoặc theo cách khác, RPI trong thông báo phát rộng này có thể được mã hoá dưới dạng ánh xạ bit để đánh số các khung con U/N/X. Theo các khía cạnh khác, sáng chế đề cập đến phương pháp truyền thông báo dành riêng hoặc thông báo truyền một đích chỉ báo RPI miền thời gian, trong đó UE có thể vận hành ở chế độ kết nối. Với RPI, UE có thể xác định thông tin trạng thái kênh (CSI - Channel State Information), tiến hành các phép đo quản lý tài nguyên vô tuyến CRRM - Radio Resource Management), hoặc thực hiện giám sát liên kết vô tuyến (RLM - Radio Link Momtoring), dựa vào một hoặc nhiều tín hiệu từ trạm cơ sở phục vụ trong khi các tài nguyên miền thời gian được bảo vệ.

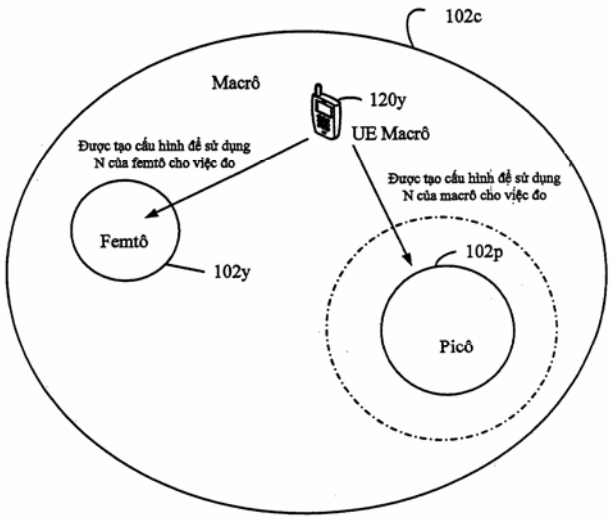

(11) **32757**
(21) 1-2012-03378
(22) 13.04.2011
(86) PCT/US2011/032376 13.04.2011
(30) 61/323,813 13.04.2010 US
13/085,261 12.04.2011 US
(51)[7] **H04L 1/00**, H04W 72/08
(43) 25.02.2013
(87) WO/2011/130453 20.10.2011
Ngày yêu cầu thẩm định nội dung: 13.11.2012
(71) QUALCOMM INCORPORATED (US)
5775 Morehouse Drive, San Diego, California 92121, USA
(72) VAJAPEYAM, Madhavan Srinivasan (BR), AGASHE, Parag Arun (US), JI, Tingfang (CN), DAMNJANOVIC, Aleksandar (US)
(74) Công ty TNHH Sở hữu trí tuệ Thảo Thọ Quyến (INVENCO)
(54) PHƯƠNG PHÁP VÀ THIẾT BỊ TRUYỀN THÔNG KHÔNG DÂY
(57) Sáng chế đề cập đến phương pháp và thiết bị xử lý thông tin chất lượng kênh (CQI - Channel Quality Information) và lập lịch tài nguyên tuỳ thuộc vào việc cấp phát tài nguyên phối hợp dựa vào CQI. Để vận chuyển thông tin CQI cho các khung con được bảo vệ/không được bảo vệ trong một báo cáo duy nhất, định dạng vectơ CQI mới có thể được sử dụng. Hai phương án xử lý CQI định dạng vectơ này và ưu điểm của mỗi phương án này được mô tả. Theo phương án thứ nhất, một mục nhập từ vectơ CQI được chọn để xử lý bởi bộ lập lịch liên kết xuống và/hoặc các khối điều khiển truy nhập vô tuyến (MAC - Media Access Control) khác (ví dụ, bộ lập lịch kênh chỉ báo HARQ vật lý (PHICH - Physical HARQ Indicator Channel, điều khiển công suất DCI, và/hoặc kênh điều khiển liên kết xuống vật lý (PDCCH - Physical Downlink Control Chaunel)). Theo phương án thứ hai, việc chọn từ vectơ CQI được thực hiện trên cơ sở từng khung con, và cả khung con lẫn phần tử CQI đã chọn đều được xử lý bởi bộ lập lịch liên kết xuống và/hoặc các khối MAC khác. Theo cách này, các quyết định lập lịch tốt hơn có thể được đưa ra nhờ sử dụng vectơ CQI.

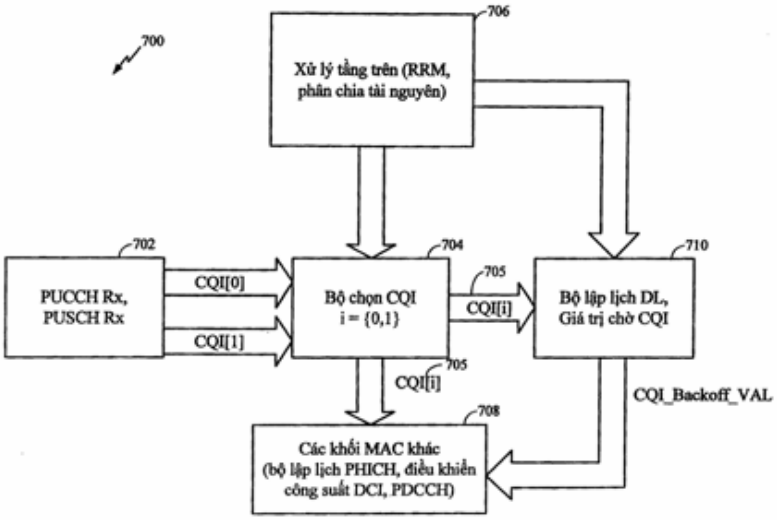

(11) **32758**
(21) 1-2012-03379 (51)[7] **H04N 7/26**
(22) 13.04.2011 (43) 25.02.2013
(86) PCT/KR2011/002647 13.04.2011 (87) WO/2011/129619 20.10.2011
(30) 61/323,449 13.04.2010 US
Ngày yêu cầu thẩm định nội dung: 13.11.2012
(71) SAMSUNG ELECTRONICS CO., LTD. (KR)
129, Samsung-ro, Yeongtong-gu, Suwon-si, Gyeonggi-do, 443-742, Republic of Korea
(72) HAN, Woo-Jin (KR), ALSHINA, Elena (RU), MIN, Jung-Hye (KR), ALSHIN, Alexander (RU), KIM, Il-Koo (KR), SHLYAKHOV, Nikolay (RU), LEE, Tammy (US), LEE, Sun-Il (KR), CHEON, Min-Su (KR), CHEN, Jianle (CN), SEREGIN, Vadim (RU), HONG, Yoon-Mi (KR)
(74) Công ty TNHH Sở hữu trí tuệ Thảo Thọ Quyến (INVENCO)
(54) PHƯƠNG PHÁP MÃ HÓA VÀ GIẢI MÃ VIĐEO
(57) Sáng chế đề cập đến phương pháp mã hóa viđeo thực hiện việc lọc tách khối dựa trên các đơn vị tạo mã. Phương pháp này bao gồm việc xác định biên giới lọc mà trên đó việc lọc tách khối được thực hiện dựa trên ít nhất một đơn vị dữ liệu trong số các đơn vị được cấu hình phân cấp theo độ sâu chỉ rõ số lần ít nhất một đơn vị tạo mã tối đa được chia không gian, và các đơn vị dự đoán và các đơn vị biến đổi tương ứng để dự đoán và biến đổi các đơn vị tạo mã, xác định cường độ lọc trên biên giới lọc dựa trên chế độ dự đoán của đơn vị tạo mã mà các điểm ảnh liền kề thuộc về dựa trên biên giới lọc, và các giá trị hệ số biến đổi của các điểm ảnh kề bên biên giới lọc, và thực hiện việc lọc tách khối dựa trên cường độ lọc xác định được.

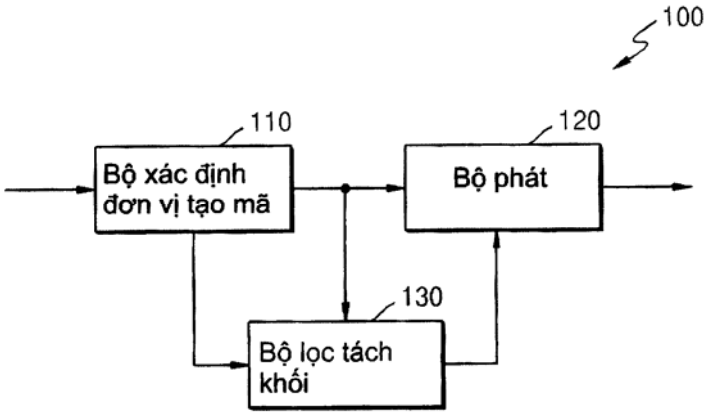

(11) **32759**

(21) 1-2012-03382 (51)[7] **A23G 4/06**
(22) 18.04.2011 (43) 25.02.2013
(86) PCT/EP2011/056127 18.04.2011 (87) WO2011/131618 27.10.2011
(30) MI2010A000673 20.04.2010 IT

(71) PERFETTI VAN MELLE S.P.A. (IT)
Via XXV Aprile, 7, I-20020 Lainate (MI), Italy
(72) COLLE, Roberto (IT), DELEO, Maurizio (IT), SALMOIRAGHI, Guglielmo (IT), WALZL, Martin (IT)
(74) Công ty Luật TNHH AMBYS Hà Nội (AMBYS HANOI)

(54) CHẾ PHẨM ĂN KIÊNG GIẢI PHÓNG CHẬM

(57) Sáng chế đề cập đến các chế phẩm ăn kiêng với sự giải phóng chậm các hoạt chất hòa tan trong nước. Các chế phẩm nêu trên bao gồm vỏ bọc thu được bằng cách bay hơi từ các chất phân tán polyme vinyl không chứa các chất nhũ hóa. Các chế phẩm có ưu điểm là có trong chế phẩm ăn được, gồm các sản phẩm bánh kẹo.

(11) **32760**
(21) 1-2012-03391 (51)[7] **F26B 5/04**
(22) 28.06.2010 (43) 25.02.2013
(86) PCT/CN2010/074590 28.06.2010 (87) WO 2011/143840 24.11.2011
(30) 201010177860.4 15.05.2010 CN
Ngày yêu cầu thẩm định nội dung: 14.11.2012
(75) ZHAO, BAOMIN (CN)
Changxing Road East, Kangping Road North, Tongshan Economic Development Zone, The Third Industrial Park, Tongshan County, Xuzhou City, Jiangsu 221009, P.R. China
(74) Công ty TNHH Trà và cộng sự (TRA & ASSOCIATES CO.,LTD)
(54) THIẾT BỊ MỞ VÀ KHÓA TỰ ĐỘNG CỦA THÙNG KHỬ NƯỚC SỬ DỤNG CACBON ĐIOXIT DÙNG CHO RAU VÀ QUẢ

(57) Sáng chế đề cập đến thiết bị mở và khoá tự động của thùng khử nước sử dụng cacbon đioxit dùng cho rau và quả, và đề cập đến thùng khử nước được dùng trong quá trình khử nước cacbon đioxit cho trái cây, rau và thảo dược Trung Quốc. Thiết bị sử dụng xi lanh khí nén hoặc xi lanh thuỷ lực để mở và đóng nắp thùng và xoay nắp thùng để khoá nắp thùng. Thiết bị mở và khoá thùng tự động gồm: thân xi lanh của xi lanh mở nắp (4) được nối với thân thùng (2) thông qua giá đỡ I(3), đầu dưới của cần quay (6) được nối bằng khớp xoay với giá đỡ II (5), giá đỡ II (5) được cố định trên thành ngoài của thân thùng (2), mặt ngoài ở phần trên của cần quay (6) được nối bằng khớp xoay với cần pít-tông của xi lanh mở nắp (4), và mặt trong ở phần trên của cần quay (6) được nối với nắp thùng (7) thông qua thanh truyền (7-1). Thân xi lanh của xi lanh khoá nắp (9) được nối bằng khớp xoay với giá đỡ IV (10), cần pít-tông được nối bằng khớp xoay với giá đỡ III (8), giá đỡ III (8) được cố định trên nắp thùng (7), và giá đỡ IV (10) được cố định trên thân thùng (2).

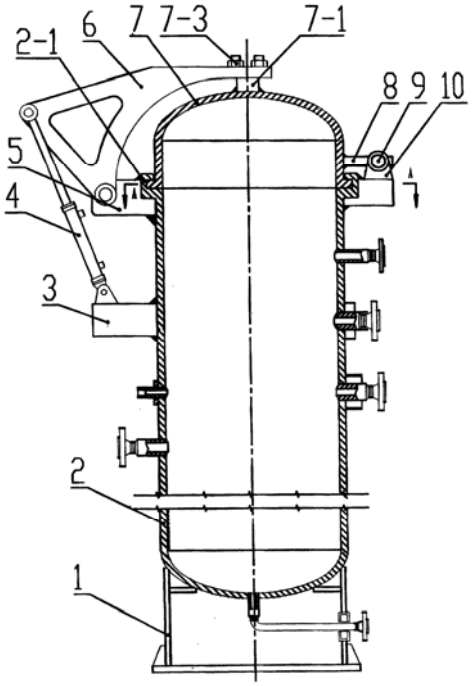

(11) **32761**
(21) 1-2012-03392 (51)[7] **F16L 15/00**
(22) 24.03.2011 (43) 25.02.2013
(86) PCT/GB2011/050600 24.03.2011 (87) WO2011/128658 20.10.2011
(30) 1006336.0 15.04.2010 GB
Ngày yêu cầu thẩm định nội dung: 14.11.2012
(71) OIL STATES INDUSTRIES (UK) LTD. (GB)
Blackness Road, Altens Industrial Estate, Aberdeen, Aberdeenshire AB12 3LH UK
(72) John GALLAGHER (GB), David James Edward MORGAN (GB)
(74) Công ty Tư vấn đầu tư và chuyển giao công nghệ (INVESTCONSULT)
(54) BỘ PHẬN NỐI ỐNG DẪN VÀ CẤU KIỆN BỘ PHẬN NỐI ỐNG DẪN

(57) Sáng chế đề cập đến bộ phận nối ống dẫn gồm một bộ phận chốt hình ống (1) có bề mặt ngoại vi bên ngoài hình chóp cụt (3) và bộ phận hộp hình ống (2) có bề mặt ngoại vi bên trong hình chóp cụt nói chung (4) tương ứng với bề mặt ngoại vi bên ngoài hình chóp cụt (3) của bộ phận chốt (1) và chèn lên bề mặt hình chóp cụt (4) của bộ phận chốt (1) khi các bộ phận (1, 2) được khớp hoàn toàn với nhau. Một rãnh mở rộng ra ngoại vi (14, 15) được tạo thành ở mỗi của bộ phận chốt (1) và bộ phận hộp (2) ở chân đế của bề mặt hình chóp cụt (3, 4), và một đầu nhọn (12, 13) được tạo thành ở đầu của mỗi bộ phận hộp (1) và bộ phận chốt (2) do đó khi khớp với nhau hoàn toàn giữa bộ phận hộp (1) và bộ phận chốt (2), các đầu nhọn (12, 13) của bộ phận chốt (1) và bộ phận hộp (2) khớp lần lượt vào các rãnh (14, 15) của bộ phận hộp (2) và bộ phận chốt (1) sao cho kiểm soát xuyên tâm các đầu tự do của bộ phận hộp (1) và bộ phận chốt (2). Mỗi đầu nhọn (14, 15) là một sự phù hợp giao thoa với rãnh nối tiếp của nó sao cho để tạo thành một nút bịt kín ở đó, trong đó ít nhất một trong các bề mặt đường kính bên trong (14a) của rãnh (14) ở bộ phận hộp (2) và bề mặt đường kính bên ngoài (15a) của rãnh (15) ở bộ phận chốt (1) nằm nghiêng so với bề mặt tiếp giáp (12a; 13a) của bộ phận đầu nhọn (12, 13) có thể khớp vào đó, do đó rãnh tiếp giáp và các bề mặt đầu nhọn (12a, 14a; 13a, 15a) tách ra khỏi nhau hướng về phía đáy của rãnh (14; 15).

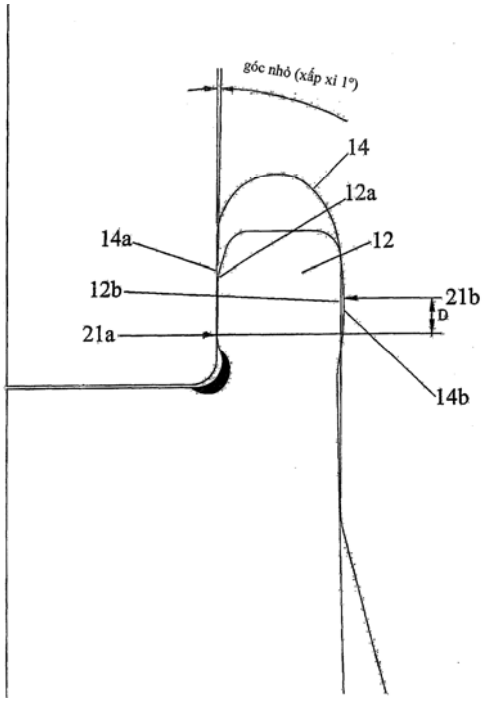

(11) **32762**
(21) 1-2012-03394 (51)[7] **B62J 9/00**
(22) 15.11.2012 (43) 25.02.2013
(30) 2012-007447 17.01.2012 JP
Ngày yêu cầu thẩm định nội dung: 15.11.2012
(71) HONDA MOTOR CO., LTD. (JP)
1-1, Minami-Aoyama 2-chome, Minato-ku, Tokyo 107-8556, JAPAN
(72) Shohei TAKIGUCHI (JP), Kazuya MINOWA (JP), Koji TAJIMA (JP)
(74) Công ty TNHH Dịch vụ sở hữu trí tuệ ALPHA (ALPHA PLUS CO., LTD.)
(54) XE DẠNG YÊN NGỰA
(57) Mục đích của sáng chế là đề xuất giải pháp kỹ thuật mà nhờ nó các rung động của yên xe có thể giảm thông qua việc sử dụng theo cách có hiệu quả kết cấu đỡ của hộp chứa vật dụng nhờ chi tiết lắp bằng cao su, đồng thời giảm trọng lượng của hộp chứa vật dụng.

Để đạt được mục đích nêu trên, sáng chế đề xuất dạng yên ngựa (10) được trang bị yên xe (16), hộp chứa vật dụng (51) lắp cố định vào khung thân (21) thông qua chi tiết lắp bằng cao su và được bố trí bên dưới yên xe (16), và hai phần đỡ tải trọng của yên xe (71L, 71R) được tạo ra trên tấm đáy yên xe (61) và mà nhờ nó tải trọng tác dụng lên yên xe (16) được truyền về phía khung thân (21). Hai phần tiếp nhận tải trọng của yên xe thứ nhất (74L, 74R) để tiếp nhận tải trọng từ các phần đỡ tải trọng của yên xe (71L, 71R) được tạo ra trên phần sau của hộp chứa vật dụng (51). Cụm chi tiết lắp bằng cao su thứ nhất (57, 57) được tạo ra liền kề với các phần tiếp nhận tải trọng của yên xe thứ nhất (74L, 74R).

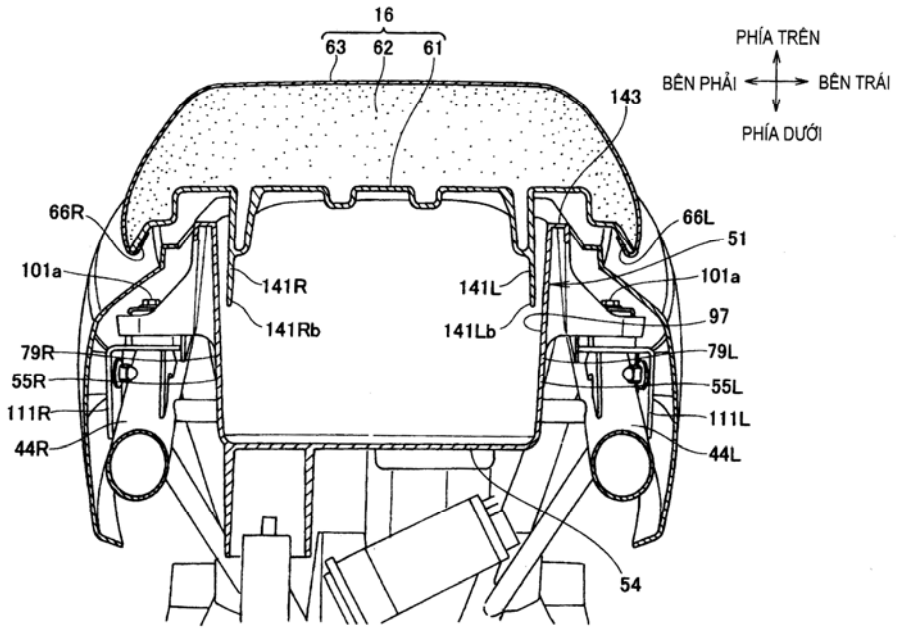

(11) **32763**
(21) 1-2012-03398 (51)[7] **F16D 41/06**
(22) 25.03.2011 (43) 25.02.2013
(86) PCT/JP2011/057294 25.03.2011 (87) WO/2011/129187 20.10.2011
(30) 2010-093723 15.04.2010 JP
Ngày yêu cầu thẩm định nội dung: 15.11.2012
(71) EXEDY CORPORATION (JP)
1-1, Kidamotomiya 1-chome, Neyagawa-shi, Osaka 572-8570, Japan
(72) IMANISHI, Yoshio (JP)
(74) Công ty TNHH Sở hữu trí tuệ Thảo Thọ Quyến (INVENCO)
(54) BỘ LY HỢP MỘT CHIỀU
(57) Sáng chế đề cập tới bộ ly hợp một chiều có kết cấu đơn giản và giá thành thấp trong đó vị trí của lò xo có thể được làm ổn định. Bộ ly hợp một chiều này bao gồm trục ngoài (3), trục lăn (4), lò xo cuộn (5) và nắp lò xo (6). Trục ngoài (3) được bố trí ở phía chu vi ngoài của trục (2) và có các phần lõm (10) được làm lõm về phía chu vi ngoài từ chu vi trong của nó. Trục lăn (4) được tiếp nhận trong các phần lõm (10). Lò xo cuộn (5) được tiếp nhận cùng với trục lăn (4) trong các phần lõm (10) và đẩy trục lăn (4) theo chu vi. Nắp lò xo (6) có: phần tiếp xúc lò xo (20) tạo ra tiếp xúc với mặt đầu của lò xo cuộn (5); chi tiết thứ nhất (21) và chi tiết thứ hai (22) nằm đối nhau và được bố trí thẳng hàng theo hướng kính của bộ ly hợp; và chi tiết thứ ba (23) và chi tiết thứ tư (24) nằm đối nhau và được bố trí thẳng hàng theo hướng trục của bộ ly hợp. Nắp lò xo (6) che đầu phía trục lăn của lò xo cuộn (5).

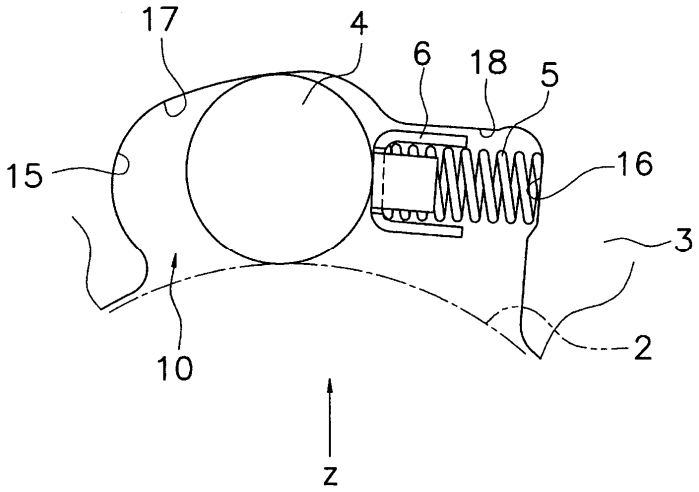

(11) **32764**
(21) 1-2012-03404 (51)[7] **C08L 77/06**, B32B 1/02, 27/34, 27/36, C08G 69/28, C08J 3/22, C08K 5/09
(22) 11.05.2011 (43) 25.02.2013
(86) PCT/JP2011/060846 11.05.2011 (87) WO 2011/145498 24.11.2011
(30) 2010-113028 17.05.2010 JP
2010-168081 27.07.2010 JP
(71) MITSUBISHI GAS CHEMICAL COMPANY, INC. (JP)
5-2, Marunouchi 2-chome, Chiyoda-ku, Tokyo 100-8324 Japan
(72) YAMAMOTO, Takashi (JP), MITADERA, Jun (JP), OTAKI, Ryoji (JP), KATO, Tomonori (JP)
(74) Công ty TNHH một thành viên Sở hữu trí tuệ VCCI (VCCI-IP CO.,LTD)
(54) HỢP PHẦN NHỰA POLYAMIT VÀ QUY TRÌNH SẢN XUẤT HỢP PHẦN NÀY

(57) Sáng chế đề cập đến hợp phần nhựa polyamit bao gồm polyamit (X) gồm có một đơn vị diamin chứa đơn vị metaxylylendiamin và đơn vị axit dicacboxylic với lượng là 70%mol hoặc cao hơn và hợp chất kiềm (A) trong đó thỏa mãn các công thức (1) đến (4) sau đây:

$10 \leq ([COOH]-[NH_2]) \leq 80$ (1)

$0,32 < P \leq 6,46$ (2)

$0,5 \leq M \leq 17,00$ (3)

$2 \leq M/P \leq 3$ (4)

trong đó [COOH] thể hiện nồng độ (μeq/g) của nhóm carboxyl đầu cuối trongpolyamit (X); $[NH_2]$ thể hiện nồng độ (μeq/g) của nhóm amini đầu cuối trong polyamit (X); P thể hiện nồng độ mol (μmol/g) của nguyên tử photpho chứa hợp phần nhựa polyamit tính theo gam; và M là tổng (μmol/g) các giá trị thu được bằng cách nhân mỗi nồng độ mol của nguyên tử kim loại kiềm và nồng độ mol của nguyên tử kim loại kiềm thổ chứa hợp phần nhựa polyamit tính theo gam với các hóa trị tương ứng của chúng. Sáng chế cũng đề cập đến quy trình sản xuất hợp phần nhựa polyamit này.

(11) **32765**
(21) 1-2012-03412
(22) 18.05.2011
(86) PCT/JP2011/061458 18.05.2011
(30) 2010-116589 20.05.2010JP
2010-130994 08.06.2010JP
(51)[7] **G11B 5/84**, C03C 23/00
(43) 25.02.2013
(87) WO2011/145662 24.11.2011
Ngày yêu cầu thẩm định nội dung : 06.12.2012
(71) ASAHI GLASS COMPANY, LIMITED (JP)
5-1, Marunouchi 1-chome, Chiyoda-ku, Tokyo 1008405, Japan
(72) MISHIRO Hitoshi (JP), TAMURA Masahiko (JP), THIPAYANG Parichat (TH), MIYATANI Katsuaki (JP)
(74) Văn phòng luật sư Phạm và Liên danh (PHAM & ASSOCIATES)
(54) PHƯƠNG PHÁP SẢN XUẤT NỀN THỦY TINH DÙNG LÀM VẬT GHI THÔNG TIN VÀ PHƯƠNG PHÁP SẢN XUẤT ĐĨA TỪ

(57) Sáng chế đề cập đến phương pháp sản xuất nền thủy tinh dùng làm vật ghi thông tin bao gồm bước đánh bóng tấm thủy tinh hình tròn bằng xeri oxit nhờ sử dụng huyền phù đặc chứa vật liệu mài mòn có xeri oxit. Phương pháp này triệt tiêu sự sót lại các vật liệu mài mòn có xeri oxit và làm giảm hiện tượng làm nhám bề mặt của bề mặt chính của tấm thủy tinh hình tròn. Phương pháp sản xuất nền thủy tinh dùng làm vật ghi thông tin bao gồm các bước: mài bóng tấm thủy tinh hình tròn; và sau đó là đánh bóng bằng xeri oxit để đánh bóng tấm nền thủy tinh hình tròn nhờ sử dụng vật liệu mài mòn có xeri oxit; tiếp theo là đánh bóng bằng xeri oxit. Phương pháp này còn bao gồm các bước làm khô (a) để làm khô tấm thủy tinh hình tròn hoặc bước làm sạch (b) để làm sạch tấm thủy tinh hình tròn nhờ dung dịch làm sạch thứ nhất chứa một hoặc nhiều axit vô cơ được chọn từ nhóm bao gồm axit sulfuric và axit nitric với nồng độ lớn hơn hoặc bằng 55 % khối lượng và có nhiệt độ nhỏ hơn hoặc bằng 30°C, bước làm sạch (c) để làm sạch tấm thủy tinh hình tròn bằng dung dịch làm sạch thứ hai có nồng độ axit sulfuric nằm trong khoảng từ 55% đến 80 khối lượng, nồng độ hyđro peroxit nằm trong khoảng từ 1 đến 10% khối lượng và nhiệt độ lớn hơn hoặc bằng 70°C.

(11) **32766**
(21) 1-2012-03413
(51)[7] **B04B 1/04**, 1/14, 11/06, 15/06, 7/02, 7/08, 7/12
(22) 13.04.2011
(43) 25.02.2013
(86) PCT/EP2011/055845 13.04.2011
(87) WO/2011/131540 27.10.2011
(30) 12/765,520 22.04.2010 US
(71) SPECIALIST PROCESS TECHNOLOGIES LIMITED (VG)
Geneva Place, Waterfront Drive, P.O.Box 3469, Road Town, Tortola, British Virgin Islands
(72) PARKINSON, David John (GB), COLLIER, Kevin E (US)
(74) Công ty TNHH Sở hữu trí tuệ Thảo Thọ Quyến (INVENCO)
(54) BỘ TÁCH VÀ PHƯƠNG PHÁP TÁCH HỖN HỢP
(57) Sáng chế đề xuất bộ tách (2) để tách hỗn hợp nhiều pha, bộ tách này bao gồm bồn áp lực (7) được đỡ đế quay trong vỏ (4) chứa khí mà có thể được giữ ở nhiệt độ hoặc áp lực cao. Nhiều cánh quạt (28) được bố trí trong bồn áp lực (7). Bồn áp lực (7) này có cửa nạp (20), lỗ ra pha thứ nhất (22), và nhiều lỗ ra pha thứ hai (24) được bố trí hướng kính hướng ra ngoài lỗ pha thứ nhất (22) so với trục bộ tách. Bộ điều chỉnh được tạo ra dưới dạng các vòi kích hoạt bởi áp lực (48) để điều chỉnh dòng qua các lỗ ra pha thứ hai (24). Khi sử dụng, hỗn hợp chất rắn và chất lỏng được đưa vào bồn áp lực (7) và bồn áp lực (7) này được quay trong khí làm cho chất rắn tích tụ trong vùng lân cận của lỗ ra pha thứ hai (24). Các vòi kích hoạt bởi áp lực (48) được mở và đóng liên tục để thải các hạt rắn tích tụ.

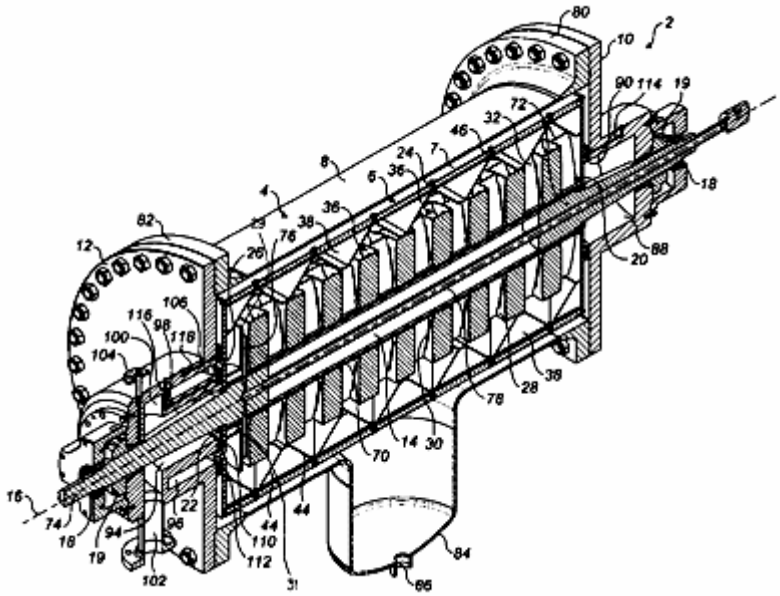

(11) **32767**
(21) 1-2012-03429
(22) 26.04.2011
(86) PCT/EP2011/056540 26.04.2011
(30) 10161173.9 27.04.2010 EP
61/343,774 04.05.2010 US
(51)[7] **D21C 9/00**, D21H 11/18, 17/67
(43) 25.02.2013
(87) WO2011/134938 03.11.2011
(71) OMYA DEVELOPMENT AG (CH)
Baslerstrasse 42, CH-4665 Oftringen, Switzerland
(72) GANE, Patrick A.C. (GB), SCHENKER, Michel (CH), SUBRAMANIAN, Ramjee (FI), SCHOELKOPF, Joachim (DE)
(74) Văn phòng luật sư Phạm và Liên danh (PHAM & ASSOCIATES)
(54) VẬT LIỆU COMPOZIT VÀ QUY TRÌNH SẢN XUẤT VẬT LIỆU COMPOZIT NÀY

(57) Sáng chế đề cập quy trình sản xuất vật liệu compozit chứa gel của xenluloza ở dạng sợi nano nhỏ, bao gồm bước: tạo ra sợi xenluloza và ít nhất một chất độn và/hoặc chất màu, trộn sợi xenluloza với ít nhất một chất độn và/hoặc chất màu, tạo dạng sợi nano nhỏ cho sợi xenluloza với sự có mặt của ít nhất một chất độn và/hoặc chất màu cho đến khi tạo thành gel, sau đó bổ sung ít nhất một chất độn và/hoặc chất màu khác và trộn gel với ít nhất một chất độn và/hoặc chất màu này.

(11) **32768**
(21) 1-2012-03431
(22) 17.03.2011
(86) PCT/JP2011/056335 17.03.2011
(30) 2010-098628 22.04.2010 JP
Ngày yêu cầu thẩm định nội dung: 19.11.2012
(51)[7] **F26B 9/06**, 21/00, 17/14, 23/02
(43) 25.02.2013
(87) WO 2011/132481 27.10.2011

(71) SATAKE CORPORATION (JP)
7-2, Sotokanda 4-chome, Chiyoda-ku, Tokyo, 101-0021 Japan
(72) FUJITOMO Hirota (JP)
(74) Công ty TNHH Trà và cộng sự (TRA & ASSOCIATES CO.,LTD)

(54) THIẾT BỊ SẤY HẠT

(57) Sáng chế đề cập đến thiết bị sấy hạt có thể sử dụng hiệu quả nhiệt năng của không khí nóng đốt sinh khối tạo ra bên trọng lò đốt sinh khối.

Thiết bị sấy hạt áp dụng phương pháp kỹ thuật bao gồm: lò đốt sinh khối (3) được bố trí bộ trao đổi nhiệt (24) để tạo ra khí nóng dựa trên nhiệt đốt nhiên liệu sinh khối và không khí được đưa vào từ bên ngoài; và máy sấy hạt kiểu tuần hoàn (2) được bố trí phần sấy hạt (7) để không khí nóng được tạo ra trong lò đốt (3) được cấp qua ống (15) để cấp không khí nóng, trong đó máy sấy hạt kiểu tuần hoàn (2) như đã mô tả ở trên có phần làm nóng hạt (6) gồm nhiều ống cấp nhiệt (6a) để làm nóng hạt trong thùng chứa/lưu thông hạt (5) như đã mô tả ở trên, và cũng có quạt xả không khí (14) được thông với lỗ bên xả (6c) nằm ở một bên của mỗi ống cấp nhiệt (6a), và có ống (11) cấp không khí xả nóng, ống này thông không khí xả nóng chuyển từ lò đốt sinh khối (3) như đã mô tả ở trên với lỗ bên cấp (6b) nằm ở đầu kia của ống cấp nhiệt (6a).

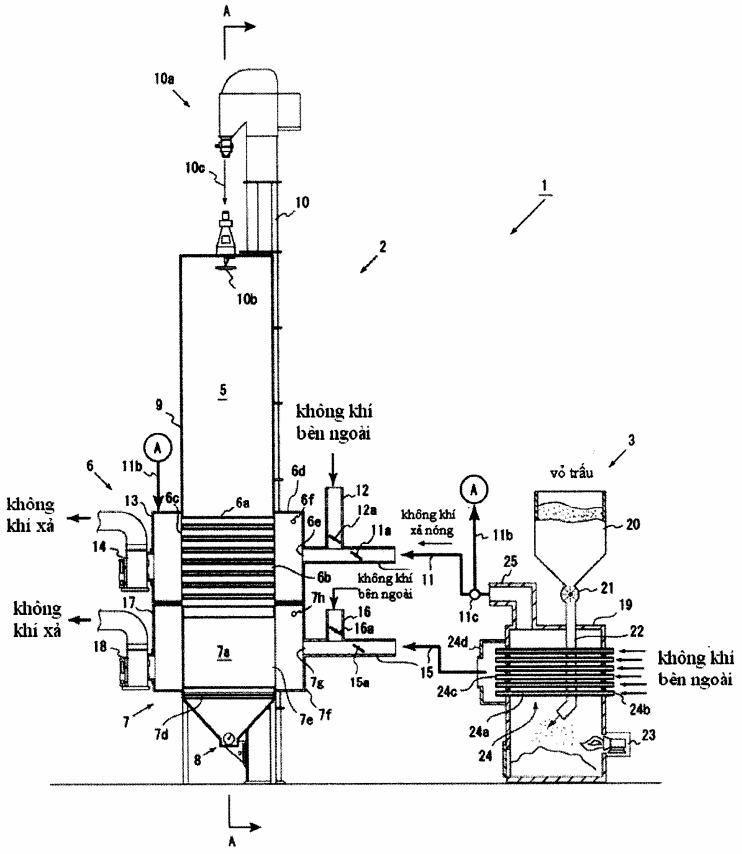

(11) **32769**
(21) 1-2012-03434 (51)[7] **G02B 6/24**, 6/38
(22) 28.04.2011 (43) 25.02.2013
(86) PCT/JP2011/060398 28.04.2011 (87) WO/2011/145450 24.11.2011
(30) 2010-116966 21.05.2010 JP
2010-116976 21.05.2010 JP
Ngày yêu cầu thẩm định nội dung: 19.11.2012
(71) SUMITOMO ELECTRIC INDUSTRIES, LTD. (JP)
5-33 Kitahama 4-chome, Chuo-ku, Osaka-shi, Osaka, 5410041, JP
(72) NODA Tetsuya (JP), YAMAUCHI Takayasu (JP), NISHIOKA Taizo (JP), TODA Yoshinobu (JP)
(74) Công ty Cổ phần Sở hữu công nghiệp INVESTIP (INVESTIP)
(54) BỘ KẾT NỐI SỢI QUANG
(57) Sáng chế đề cập đến bộ kết nối sợi quang trong đó sợi quang được dẫn hướng nhẹ nhàng và chắc chắn vào trong rãnh chứa, và được kết nối trong khi đang được giữa thỏa đáng. Trong bộ kết nối sợi quang (11), các phần dẫn hướng lồng vào (28, 33) để lồng vào lõi sợi quang vào trong rãnh chứa (26) được bố trí trong lỗ mở lồng vào ở các đầu phía sau của chi tiết đế (22) và chi tiết ép (23). Trong các phần dẫn hướng lồng vào (28, 33), các bề mặt dẫn hướng (29, 34) trong đó đường kính trong được tạo ra nhỏ dần về phía rãnh chứa (26) được bố trí tương ứng trên chi tiết đế (22) và chi tiết ép (23). Các phần nhô ra (35) trong đó bề mặt dẫn hướng (34, 34) kéo dài về phía bề mặt dẫn hướng còn lại (29) được bố trí trên chi tiết ép (23). Ở trạng thái mà các bề mặt kẹp đối xứng (22a, 23a) của chi tiết đế (22) được tách rời nhau ngược với lực phát động của chi tiết phát động, khe hở không tồn tại giữa các bề mặt kẹp (22a, 23a) khi nhìn rãnh chứa (26) từ các phần dẫn hướng lồng vào (28, 3.3) theo chiều trục.

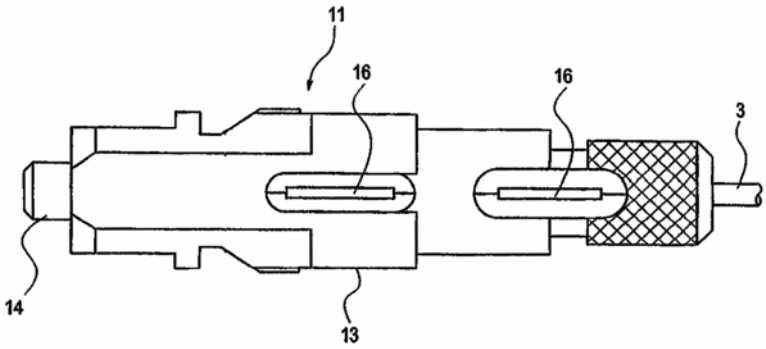

(11) **32770**
(21) 1-2012-03435 (51)[7] **A61F 13/496**
(22) 19.04.2011 (43) 25.02.2013
(86) PCT/JP2011/059666 19.04.2011 (87) WO/2011/132688 27.10.2011
(30) 2010-096538 19.04.2010 JP
(71) UNICHARM CORPORATION (JP)
182, Shimobun, Kinsei-cho, Shikokuchuo-shi, Ehime 799-0111, Japan
(72) MUKAI, Hirotomo (JP), ARAYAMA, Takaya (JP)
(74) Công ty Cổ phần Sở hữu công nghiệp INVESTIP (INVESTIP)
(54) ĐỒ LÓT
(57) Sáng chế đề cập đến đồ lót (1) bao gồm khung (100) và lõi thấm hút (200). Đồ lót (1) có thành phần đàn hồi ở giữa (41C) chồng lên mặt không hướng vào da của lõi thấm hút trong vùng đũng và kéo dài theo hướng chiều dọc (L) gần như ở phân giữa theo hướng chiều rộng (L) của đồ lót và thành phần đàn hồi ở chân phía sau (24R) uốn cong trong phạm vi vùng đũng (120) từ đầu của vùng đường thắt lưng phía sau (110R) theo hướng chiều rộng (W) và tạo ra it nhất một phần của đường chịu ứng suất đàn hồi (310) cắt ngang lõi thấm hút theo hướng chiều rộng (W). Trên đường chịu ứng suất đàn hồi (310), ứng suất đàn hồi của phần cắt ngang lõi thấm hút là nhỏ hơn so với ứng suất đàn hồi của thành phần đàn hồi ở giữa (41C).

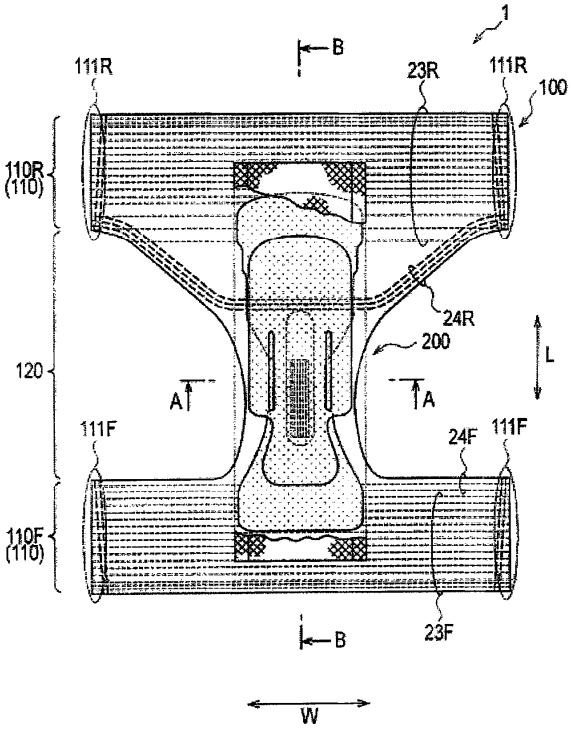

(11) **32771**
(21) 1-2012-03436 (51)[7] **H04W 72/04**, 88/02, 88/08, H04B 7/26
(62) 1-2012-02215
(22) 05.01.2011 (43) 25.02.2013
(86) PCT/CN2011/070043 05.01.2011 (87) WO 2011/082671 14.07.2011
(30) 201010002920.9 08.01.2010 CN
Ngày yêu cầu thẩm định nội dung: 19.11.2012
(71) SONY CORPORATION (JP)
1-7-1 Konan, Minato-ku, Tokyo 108-0075, Japan
(72) WEI, Yuxin (CN)
(74) Công ty TNHH một thành viên Sở hữu trí tuệ VCCI (VCCI-IP CO.,LTD)
(54) HỆ THỐNG TRUYỀN THÔNG HỖ TRỢ KẾT TẬP SÓNG MANG VÀ PHƯƠNG PHÁP VÀ THIẾT BỊ CẬP NHẬT THÔNG TIN HỆ THỐNG CỦA HỆ THỐNG NÀY

(57) Sáng chế đề cập đến hệ thống truyền thông hỗ trợ kết tập sóng mang và phương pháp và thiết bị cập nhật thông tin hệ thống của hệ thống này. Phương pháp cung cấp thông tin hệ thống trong hệ thống truyền thông hỗ trợ kết tập sóng mang bao gồm các bước : tạo thông tin thứ nhất bao gồm thông tin để biểu thị việc thay đổi thông tin hệ thống, khi thông tin hệ thống của hệ thống truyền thông thay đổi; xác định ô thứ nhất của thiết bị đầu cuối liên quan đến việc thay đổi thông tin hệ thống, trong đó ô thứ nhất là một trong số các ô mà thiết bị đầu cuối kết nối, và tương ứng với đơn vị sóng mang đang được sử dụng bởi thiết bị đầu cuối để duy trì kết nối với trạm cơ sở của hệ thống truyền thông; và truyền thông tin thứ nhất đến thiết bị đầu cuối qua ô thứ nhất.

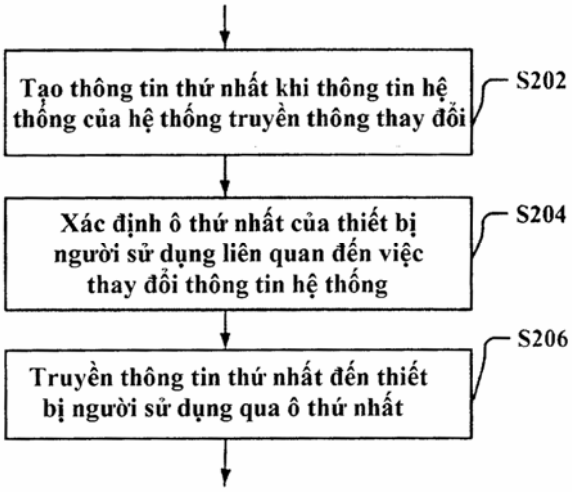

(11) **32772**
(21) 1-2012-03439
(51)[7] **F02D 19/08**, F02M 31/20, 37/04, 43/00
(22) 20.04.2011
(43) 25.02.2013
(86) PCT/AU2011/000455 20.04.2011
(87) WO/2011/130791 27.10.2011
(30) 2010901648 20.04.2010 AU
(71) DGC INDUSTRIES PTY LTD. (AU)
70 Gheringhap Street, Geelong, Melbourne, Victoria 3220, Australia
(72) Krug, Uwe (DE)
(74) Công ty TNHH Tư vấn ALIATLEGAL (ALIATLEGAL CO., LTD.)

(54) HỆ THỐNG CUNG CẤP NHIÊN LIỆU KÉP CHO HỆ THỐNG PHUN TRỰC TIẾP CỦA ĐỘNG CƠ ĐIÊZEN CÓ CƠ CHẾ HÒA TRỘN

(57) Sáng chế này đề cập đến hệ thống cung cấp nhiên liệu kép để cung cấp nhiên liệu cho hệ thống phun trực tiếp của động cơ điêzen. Hệ thống cung cấp nhiên liệu kép (10) bao gồm hệ thống cung cấp dầu điêzen (80) để cung cấp điêzen cho hệ thống phun trực tiếp (12); một hệ thống cung cấp nhiên liệu hỗn hợp (17) có khả năng cung cấp hiệu quả hỗn hợp nhiên liệu lỏng gồm dầu điêzen và nhiên liệu khí hoá lỏng cho hệ thống phun trực tiếp (12) tại mức áp suất nằm trong khoảng áp suất yêu cầu của hệ thống phun trực tiếp (12) và tại biên độ nhiệt độ tương ứng giữ cho nhiệt độ của hỗn hợp nhiên liệu thấp hơn nhiệt độ hóa hơi của nó khi chảy qua ống dẫn nhiên liệu của hệ thống phun trực tiếp (12) và động cơ điêzen. Hệ thống cung cấp nhiên liệu kép được thiết lập cho phép chuyển đổi có chọn lọc giữa hệ thống cung cấp dầu điêzen (80) và hệ thống cấp nhiên liệu hỗn hợp (17) để cung cấp cho hệ thống phun trực tiếp (12) hoặc đầu điêzen hoặc hỗn hợp nhiên liệu lỏng.

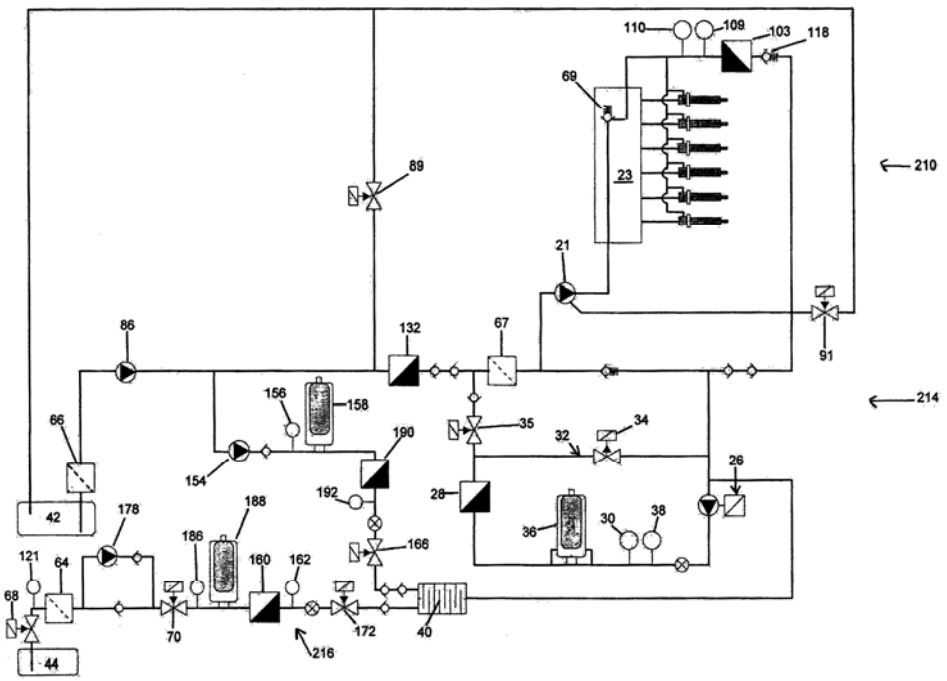

(11) **32773**
(21) 1-2012-03447 (51)[7] **A01N 43/02**, 43/22, A61K 31/38
(22) 27.04.2011 (43) 25.02.2013
(86) PCT/US2011/034024 27.04.2011 (87) WO/2011/137135 03.11.2011
(30) 61/328,212 27.04.2010 US
61/329,225 29.04.2010 US
(71) GLAXOSMITHKLINE LLC (US)
One Franklin Plaza, 200 North 16th Street, Philadelphia, Pennsylvania 19102, United States of America
(72) AQUINO, Christopher Joseph (US), COLLINS, Jon Loren (US), COWAN, David, John (US), WU, Yulin (CN)
(74) Công ty TNHH Sở hữu trí tuệ Thảo Thọ Quyến (INVENCO)
(54) HỢP CHẤT DÙNG ĐỂ ĐIỀU TRỊ RỐI LOẠN CHUYỂN HOÁ VÀ DƯỢC PHẨM CHỨA HỢP CHẤT NÀY

(57) Sáng chế đề cập đến hợp chất có công thức I và dược phẩm chứa hợp chất này để điều trị rối loạn chuyển hóa.

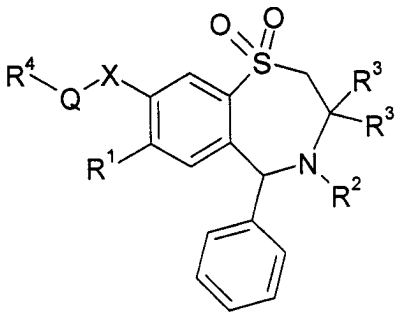

(11) **32774**
(21) 1-2012-03453 (51)[7] **H04W 8/24**
(22) 02.04.2011 (43) 25.02.2013
(86) PCT/CN2011/072407 02.04.2011 (87) WO 2011/134338 03.11.2011
(30) 201010162513.4 30.04.2010 CN
Ngày yêu cầu thẩm định nội dung: 20.11.2012
(71) SONY CORPORATION (JP)
1-7-1 Konan, Minato-ku, Tokyo 108-0075, Japan
(72) WEI, Yuxin (CN)
(74) Công ty TNHH một thành viên Sở hữu trí tuệ VCCI (VCCI-IP CO.,LTD)
(54) PHƯƠNG PHÁP TRUYỀN THÔNG, TRẠM GỐC, THIẾT BỊ ĐẦU CUỐI VÀ HỆ THỐNG TRUYỀN THÔNG ĐỂ CẬP NHẬT SÓNG MANG THÀNH PHẦN

(57) Sáng chế đề xuất phương pháp, trạm gốc, thiết bị đầu cuối và hệ thống truyền thông để cập nhật các sóng mang thành phần. Trong đó, thông tin trạng thái của thiết bị đầu cuối, trạm gốc và/hoặc sóng mang thành phần được thu; việc thông tin trạng thái có phù hợp với điều kiện xác định trước hay không được xác định; sóng mang thành phần cũ được thay thế bằng sóng mang thành phần mới, hoặc sóng mang thành phần mới được bổ sung trong trường hợp điều kiện xác định trước đáp ứng. Với các phương án thực hiện sáng chế, sóng mang thành phần mà thiết bị đầu cuối có thể sử dụng được cập nhật có hiệu quả hơn.

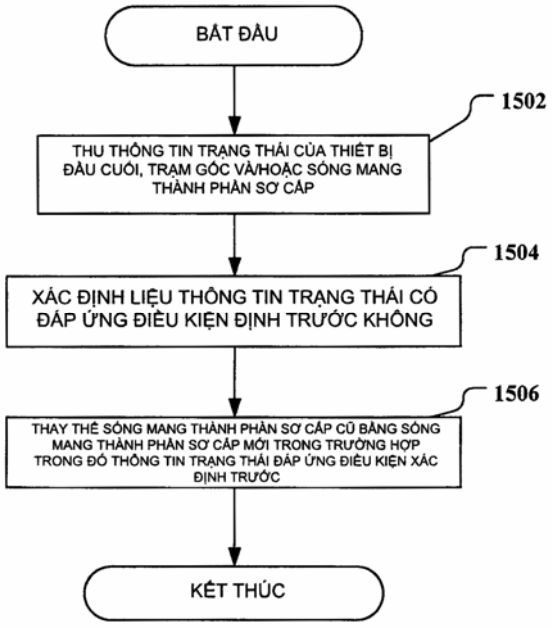

(11) **32775**
(21) 1-2012-03461 (51)[7] **B62J 23/00**, 6/02, 99/00
(22) 11.06.2010 (43) 25.02.2013
(86) PCT/JP2010/059916 11.06.2010 (87) WO 2011/155053 15.12.2011
Ngày yêu cầu thẩm định nội dung: 21.11.2012
(71) HONDA MOTOR CO., LTD. (JP)
1-1, Minami-Aoyama 2-chome, Minato-ku, Tokyo 107-8556, JAPAN
(72) Takafumi NAKANISHI (JP), Michio ATSUCHI (JP), Shiro FUKANO (JP), Mamoru OTSUBO (JP)
(74) Công ty TNHH Dịch vụ sở hữu trí tuệ ALPHA (ALPHA PLUS CO., LTD.)
(54) CỤM TẤM ỐP TAY LÁI XE MÁY
(57) Sáng chế đề cập đến cụm tấm ốp tay lái xe máy được trang bị tấm ốp tay lái (31) có miệng dùng để lắp đèn pha (32) và đỡ theo cách lắc được phần trên của đèn pha, miệng này được tạo ra bao quanh đèn pha; và tấm ốp trên (33) được tạo ra dưới dạng một chi tiết riêng biệt với tấm ốp tay lái (31), và che khe hở giữa mép trên (89) cửa đèn pha và mép theo chu vi (45a) của miệng dùng để lắp đèn pha. Tấm ốp trên (33) được tạo ra theo cách sao cho nó được lắp cố định vào đèn pha (32) và có thể lắc được cùng với đèn pha.

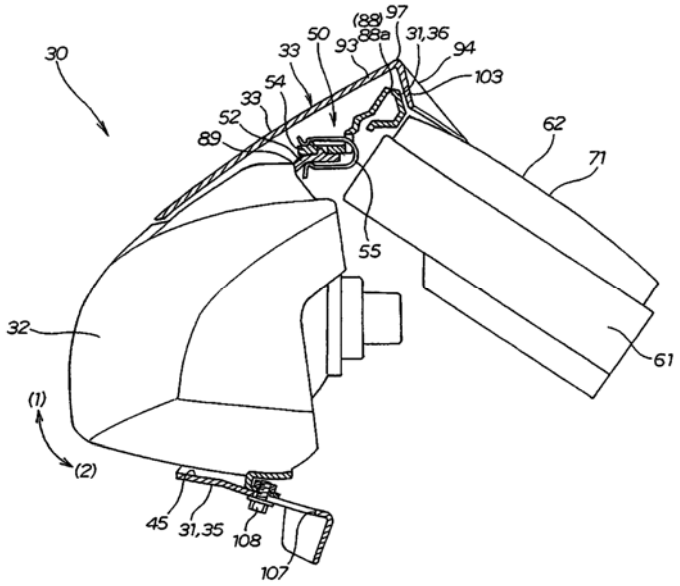

(11) **32776**
(21) 1-2012-03463
(51)[7] **C09K 3/14**, B24B 37/00, G11B 5/84
(22) 20.04.2011
(43) 25.02.2013
(86) PCT/JP2011/059740 20.04.2011
(87) WO/2011/136106 03.11.2011
(30) 2010-101094 26.04.2010 JP
2010-124647 31.05.2010 JP
Ngày yêu cầu thẩm định nội dung: 21.11.2012
(71) KAO CORPORATION (JP)
14-10, Nihonbashi Kayabacho 1-chome, Chuo-ku, Tokyo 103-8210, Japan
(72) DOI Haruhiko (JP)
(74) Công ty Hỗ trợ phát triển công nghệ (DETECH)
(54) CHẾ PHẨM LÀM BÓNG DÙNG CHO NỀN ĐĨA CỨNG THỦY TINH
(57) Sáng chế đề xuất chế phẩm làm bóng dùng cho nền thủy tinh của ổ đĩa cứng, trong đó chế phẩm này có thể đem lại cả tốc độ đánh bóng cao và độ sạch cao và có thể duy trì tốc độ đánh bóng cao trong thời gian dài trong quy trình đánh bóng quay vòng. Theo một khía cạnh, sáng chế đề cập đến chế phẩm làm bóng dùng cho nền thủy tinh của ổ đĩa cứng, chế phẩm này chứa hợp chất amin, axit, các hạt silic oxit và nước, trong đó hợp chất amin được chọn từ nhóm bao gồm rượu amino và piperazin và dẫn xuất của nó, có hai hoặc ba nguyên tử nitơ trong phân tử và ít nhất một trong các nguyên tử nitơ có dạng amin bậc nhất hoặc amin bậc hai.

(11) **32777**
(21) 1-2012-03465 (51)[7] **G06F 21/00**
(22) 21.11.2012 (43) 25.02.2013
Ngày yêu cầu thẩm định nội dung: 21.11.2012
(71) CÔNG TY CỔ PHẦN BKAV (VN)
Tầng 2, tòa nhà HHI, khu đô thị Yên Hòa, phường Yên Hòa, quận Cầu Giấy, thành phố Hà Nội
(72) Nguyễn Tử Quảng (VN), Vũ Ngọc Sơn (VN)
(54) PHƯƠNG PHÁP CHẶN THÔNG MINH TIN NHẮN RÁC CHO ĐIỆN THOẠI DI ĐỘNG
(57) Sáng chế đề cập phương pháp chặn thông minh tin nhắn rác cho điện thoại di động trong đó khắc phục được nhược điểm của các phương pháp chặn tin nhắn rác hiện có trên thị trường bằng cách đề xuất hướng kết hợp chặn tin nhắn theo phân tích ngữ cảnh nhận được tin nhắn với phân tích nội dung của tin nhắn để chặn chính xác tin nhắn rác mà không chặn nhầm tin nhắn thông thường của người sử dụng.

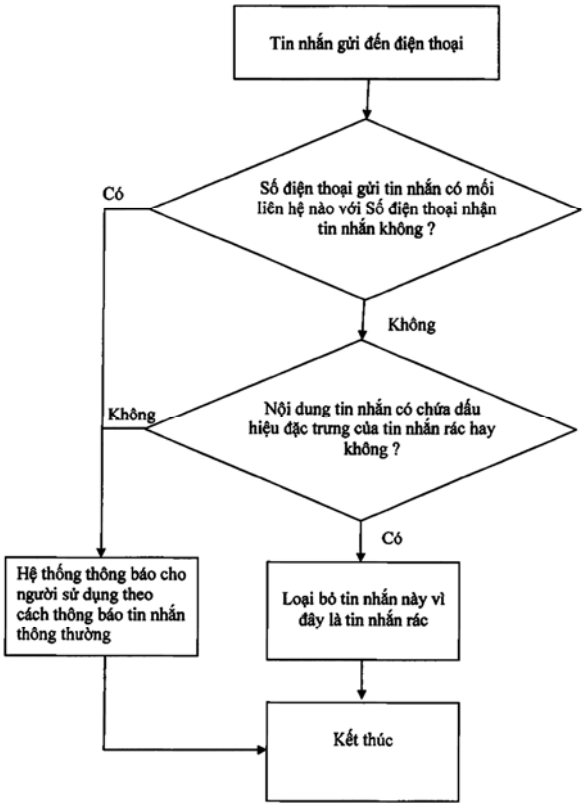

(11) **32778**
(21) 1-2012-03468
(51)[7] **C07K 7/06**, 14/575, 19/00, 7/08, A61K 38/22, A61P 5/00
(22) 28.04.2011
(43) 25.02.2013
(86) PCT/JP2011/060446 28.04.2011
(87) WO 2011/136361 03.11.2011
(30) 2010-105367 30.04.2010 JP
(71) SANWA KAGAKU KENKYUSHO CO., LTD. (JP)
35, Higashisotobori-cho, Higashi-ku, Nagoya-shi, Aichi 461-8631, Japan
(72) OKAMOTO Masayuki (JP), OKAMOTO Ryuhji (JP), SHIGEMORI Tomohiro (JP), MURASE Takayo (JP), MIYACHI Atsushi (JP), TAKEUCHI Mitsuaki (JP), TAMURA Miyuki (JP), KINOSHITA Hiroshi (JP)
(74) Công ty TNHH Sở hữu trí tuệ Thảo Thọ Quyến (INVENCO)
(54) PEPTIT DÙNG ĐỂ CẢI THIỆN ĐỘ ỔN ĐỊNH SINH HỌC CỦA CHẤT CÓ HOẠT TÍNH SINH HỌC VÀ PHỨC CHẤT CÓ HOẠT TÍNH SINH HỌC CHỨA PEPTIT NÀY

(57) Sáng chế đề cập đến đoạn peptit có khả năng cải thiện độ ổn định sinh học của chất có hoạt tính sinh học trong khi vẫn duy trì được hoạt tính của chất có hoạt tính sinh học, và chất có hoạt tính sinh học mà đoạn peptit này được bổ sung vào. Sáng chế đề cập đến peptit một phần của mođun GA có từ 5 đến 25 axit amin, bao gồm cả trình tự một phần của mođun GA (SEQ ID NO: 1) và trình tự axit amin Ile-Asp-Glu-Ile-Leu (SEQ ID NO: 2), và phức chất peptit trong đó peptit một phần của mođun GA được liên kết với chất có hoạt tính sinh học. Chất có hoạt tính sinh học này bao gồm GLP-1, GLP-2, GIP, VIP, somatostatin, amylin, ghrelin, dẫn xuất của chúng, v.v..

(11) **32779**
(21) 1-2012-03470
(51)[7] **A23P 1/12**, A23N 17/00, B01F 7/04
(22) 09.08.2011
(43) 25.02.2013
(86) PCT/US2011/047111 09.08.2011
(87) WO 2012/030487 08.03.2012
(30) 12/871,527 30.08.2010 US
12/978,777 27.12.2010 US
Ngày yêu cầu thẩm định nội dung: 21.11.2012
(71) WENGER MANUFACTURING, INC. (US)
714 Main Street, Sabetha, Kansas 66534, United States of America
(72) WENGER, Marc (US), WENGER, LaVon (US)
(74) Công ty TNHH Tầm nhìn và Liên danh (VISION & ASSOCIATES CO.LTD.)
(54) THIẾT BỊ ĐIỀU HÒA SƠ BỘ DÙNG CHO HỆ THỐNG ÉP ĐÙN
(57) Sáng chế đề xuất các thiết bị điều hòa sơ bộ (10) cải tiến được tạo ra để tạo ẩm một phần thức ăn cho người hoặc thức ăn cho động vật các thành phần trước khi xử lý xuôi dòng nó trong máy ép đùn (56) hoặc máy nghiền viên. Thiết bị điều hòa sơ bộ (10) tốt hơn là bao gồm vỏ thuôn dài (12) có thành (14) với cửa vào (20) và cửa ra đối diện (22). Vỏ (12) cũng có thành đầu đường kính lớn (16) gần đầu vào (20), thành đầu đường kính nhỏ hơn (18) gần với cửa ra (22), và thành vỏ thu hẹp dần (14) với góc côn nằm trong khoảng từ 2-9°. Trục (36) kéo dài dọc theo chiều dài của vỏ (14) và đỡ nhiều phần tử trộn kéo dài ra phía ngoài (46) được bố trí theo mối tương quan cách nhau dọc trục và theo chu vi dọc theo chiều dài của trục (36). Các mép ngoài (54) của các phần tử trộn (46) kết hợp tạo thành phần hình nón dọc theo chiều dài của thành vỏ (14). Trục (36) được thiết kế để hoạt động ở các vận tốc quay cao, và các phần tử trộn (46) có thể được định hướng góc một cách có lựa chọn để làm giảm hoặc tăng tốc độ dòng của các nguyên liệu qua thiết bị điều hòa sơ bộ (10). Thiết bị điều hòa sơ bộ (10) được đơn giản hóa có thể hoạt động để tạo ra mức độ tạo ẩm và nấu chín sơ bộ cao.

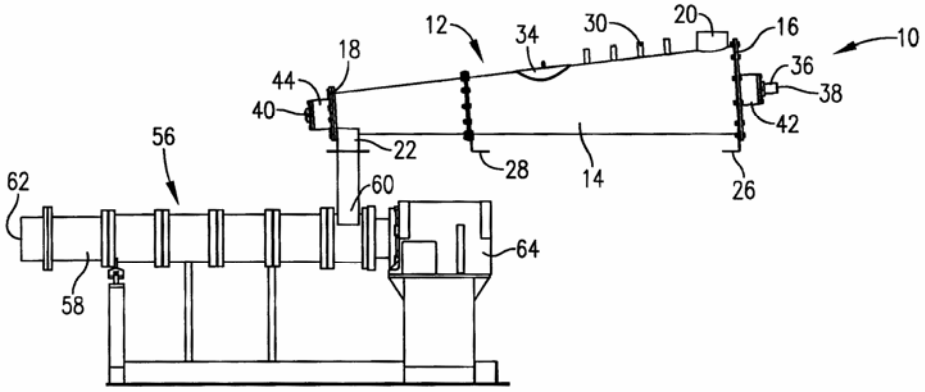

(11) **32780**
(21) 1-2012-03471 (51)[7] **H04L 1/00**, 5/00, 1/16
(22) 29.04.2011 (43) 25.02.2013
(86) PCT/IB2011/051901 29.04.2011 (87) WO2011/135545 03.11.2011
(30) 61/329,195 29.04.2010 US
13/095,313 27.04.2011 US
(71) TELEFONAKTIEBOLAGET L M ERICSSON (PUBL) (SE)
S-164 83 Stockholm, Sweden
(72) HAMMARWALL, David (SE), JONGREN, George (SE)
(74) Công ty Luật TNHH AMBYS Hà Nội (AMBYS HANOI)
(54) HỆ THỐNG VÀ PHƯƠNG PHÁP CẤP PHÁT CÁC NGUỒN TRUYỀN DẪN
(57) Sáng chế đề cập đến hệ thống và phương pháp để truyền dẫn không dây dữ liệu nhờ sử dụng nhiều lớp truyền dẫn bao gồm ước lượng số lượng các ký hiệu vectơ (124) được cấp phát tới sự truyền dẫn các từ mã dữ liệu người dùng (122) trong một khung con) và xác định số lượng các bit trong các từ mã dữ liệu người dùng (122) được truyền dẫn trong một khung con. Phương pháp cũng bao gồm tính toán số lượng ký hiệu vectơ điều khiển (124) để cấp phát tới thông tin điều khiển dựa trên ít nhất một phần số lượng đã được ước lượng các ký hiệu vectơ (124) và số lượng đã được xác định của các bit. Ngoài ra, phương pháp bao gồm ánh xạ các từ mã điều khiển (122) vào số lượng đã được tính toán của các ký hiệu vectơ điều khiển (124) và truyền dẫn các ký hiệu vectơ (124) mang các từ mã dữ liệu người dùng (122) và các từ mã điều khiển (120) trên nhiều lớp truyền dẫn trong một khung con.

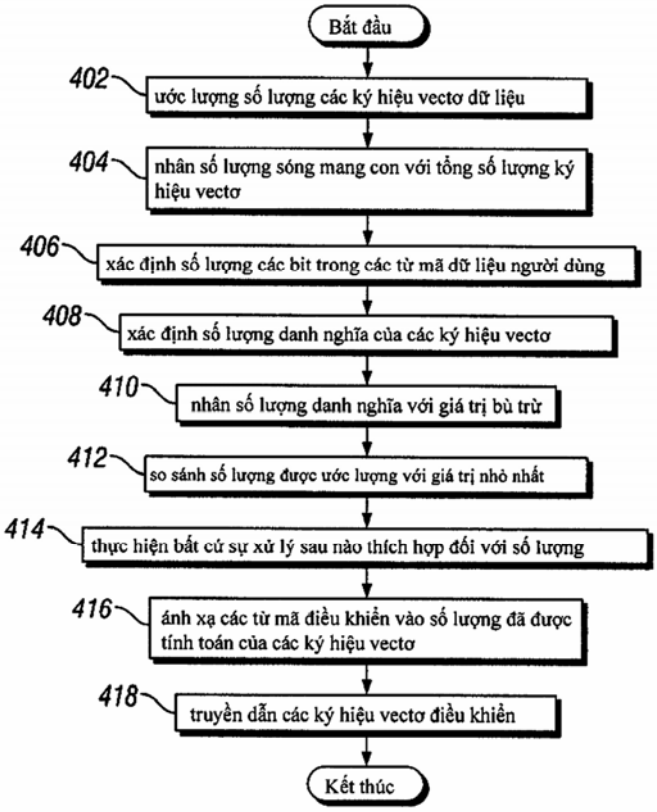

(11) **32781**
(21) 1-2012-03472 (51)[7] **C22C 38/00**
(22) 18.04.2011 (43) 25.02.2013
(86) PCT/FI2011/050345 18.04.2011 (87) WO2011/135170 03.11.2011
(30) 20100178 29.04.2010 FI
(71) OUTOKUMPU OYJ (FI)
Riihitontuntie 7, FI-02200 Espoo, Finland
(72) OLIVER, James (SE), JONSSON, Jan Y. (SE), TALONEN, Juho (FI)
(74) Công ty Luật TNHH AMBYS Hà Nội (AMBYS HANOI)
(54) PHƯƠNG PHÁP SẢN XUẤT VÀ PHƯƠNG PHÁP SỬ DỤNG THÉP KHÔNG GỈ FERIT-AUXTENIT CÓ KHẢ NĂNG TẠO HÌNH CAO

(57) Sáng chế đề cập đến phương pháp sản xuất và sử dụng thép không gỉ ferit- auxtenit có khả năng tạo hình tốt và độ giãn dài cao. Thép không gỉ được xử lý nhiệt để vi cấu trúc của thép không gỉ chứa 45 đến 75% auxtenit trong điều kiện xử lý nhiệt, vi cấu trúc còn lại là ferit, và nhiệt độ Md30 của thép không gỉ được điều chỉnh nằm trong khoảng từ 0 đến 50°C để sử dụng tính đàn hồi tạo ra bởi sự biến dạng (TRIP) để cải thiện khả năng tạo hình của thép không gỉ.

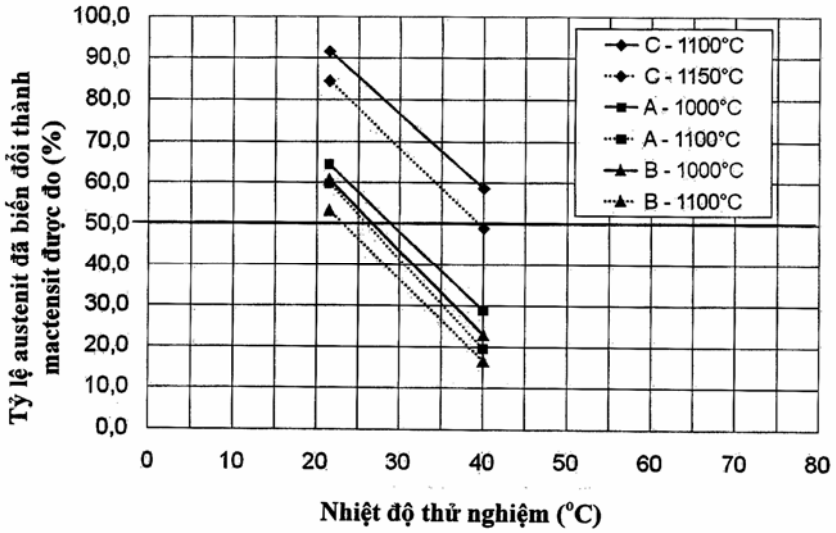

(11) **32782**
(21) 1-2012-03474
(51)[7] **C08L 75/08**, A61K 8/65, 8/73, 8/87, C08K 3/00, 5/00, C08L 5/00, C09K 3/00, A61Q 1/12, 17/04, 19/00, 19/02, 19/10
(22) 27.04.2011
(43) 25.02.2013
(86) PCT/JP2011/060262 27.04.2011
(87) WO2011/136270 03.11.2011
(30) 2010-104081 28.04.2010 JP
(71) SHISEIDO COMPANY, LTD. (JP)
5-5, Ginza 7-chome, Chuo-ku, Tokyo 104-8010, Japan
(72) MATSUO, Ayano (JP), SHIRAO, Masayuki (JP)
(74) Công ty Luật TNHH AMBYS Hà Nội (AMBYS HANOI)
(54) CHẾ PHẨM CÔ ĐẶC VÀ MỸ PHẨM CHỨA CHẾ PHẨM NÀY
(57) Sáng chế đề xuất thành phần cô đặc mà thể hiện cảm giác tuyệt vời khi sử dụng, cụ thể, thể hiện tính tươi mát, tính không dính, và cảm giác dễ chịu tuyệt vời, và không để lại cặn trên da; thành phần này có thể giữ một cách ổn định độ nhớt của nó trong khoảng từ thấp đến trung bình, và ngay cả khi thành phần dạng muối được kết hợp vào, không bị thay đổi độ nhớt, và đề xuất mỹ phẩm chứa thành phần này.

Chế phẩm cô đặc chứa (a) từ 0,1 đến 2% trọng lượng của polyete uretan biến chất ky nước (chất cô đặc kết hợp) và (b) từ 0,1 đến 2% trọng lượng của microgel thu được bằng cách nghiền gel chứa hợp chất ưa nước có khả năng gel hóa, trong tỷ lệ của thành phần (a)/thành phần (b) từ 0,1/0,9 đến 0,9 đến 0,1 (theo trọng lượng), và có độ nhớt từ 50 đến 50,000mPa's (với máy đo độ nhớt loại BL, 12 vòng quay, 25°C); và mỹ phẩm chứa chế phẩm cô đặc.

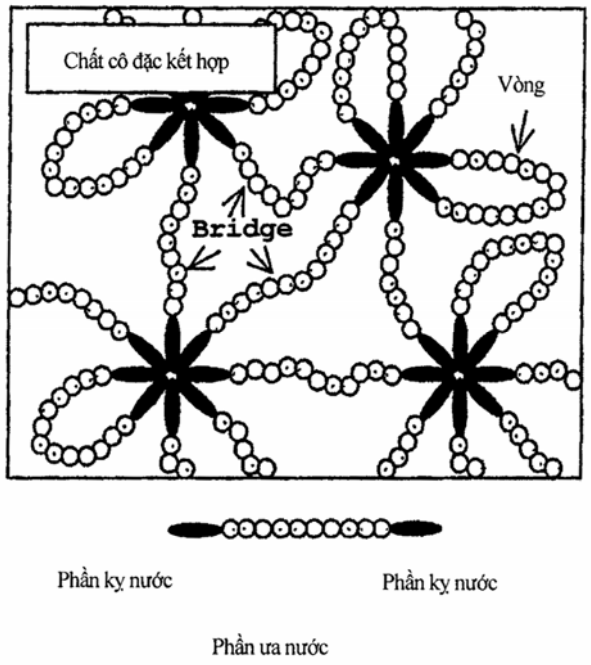

(11) **32783**
(21) 1-2012-03476 (51)[7] **B62J 9/00**, 1/12
(22) 22.11.2012 (43) 25.02.2013
(30) 2012-007406 17.01.2012 JP
Ngày yêu cầu thẩm định nội dung: 22.11.2012
(71) HONDA MOTOR CO., LTD. (JP)
1-1, Minami-Aoyama 2-chome, Minato-ku, Tokyo 107-8556, JAPAN
(72) Mamoru OTSUBO (JP), Kazuya MINOWA (JP), Shohei TAKIGUCHI (JP)
(74) Công ty TNHH Dịch vụ sở hữu trí tuệ ALPHA (ALPHA PLUS CO., LTD.)
(54) XE DẠNG YÊN NGỰA
(57) Mục đích của sáng chế là đề xuất giải pháp kỹ thuật cho phép giảm ảnh hưởng đến hình dạng bên ngoài của xe ngay cả khi chỗ khoét được tạo ra trên tấm ốp thân xe.

Để đạt được mục đích nêu trên, xe dạng yên ngựa theo sáng chế bao gồm hộp chứa vật dụng (51) được bố trí bên dưới yên xe (16) theo cách có thể chuyển động mở ra và đóng lại, phần đỡ chuyển động xoay yên xe (131) nhô về phía trước xe trên phần trước của hộp chứa vật dụng (51), phần đỡ phía yên xe (133) nhô xuống dưới từ phần trước của yên xe (16) và được đỡ xoay được trên phần đỡ chuyển động xoay yên xe (131), tấm ốp giữa (32) che hộp chứa vật dụng (51) bên dưới yên xe (16), và chỗ khoét (145) được tạo ra trên tấm ốp giữa (32) để cho phép phần đỡ chuyển động xoay yên xe (131) được bố trí trong đó, phần đỡ chuyển động xoay yên xe (131) có phần mặt trước (155) được tạo ra gần như song song với bề mặt tạo hình chỗ khoét của tấm ốp giữa (32) tạo thành mép theo chu vi của chỗ khoét (145).

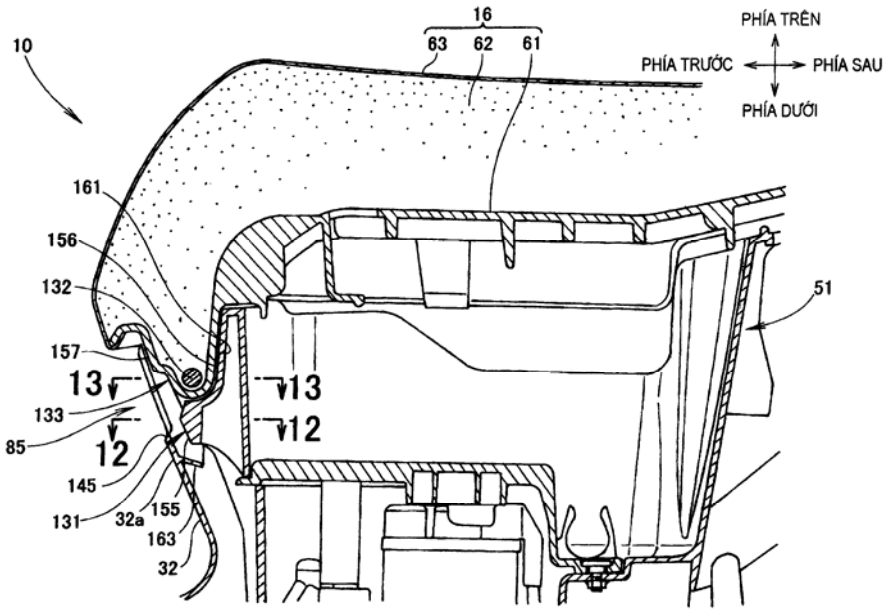

(11) **32784**
(21) 1-2012-03477 (51)[7] **B62J 9/00**
(22) 22.11.2012 (43) 25.02.2013
(30) 2012-052067 08.03.2012 JP
Ngày yêu cầu thẩm định nội dung: 22.11.2012
(71) HONDA MOTOR CO., LTD. (JP)
1-1, Minami-Aoyama 2-chome, Minato-ku, Tokyo 107-8556, JAPAN
(72) Yasuyuki MAEDA (JP), Hideki AOYAGI (JP), Satoru TANIGUCHI (JP)
(74) Công ty TNHH Dịch vụ sở hữu trí tuệ ALPHA (ALPHA PLUS CO., LTD.)
(54) XE MÁY
(57) Mục đích của sáng chế là đề xuất xe máy trong đó các vật dụng có kích thước dài có thể được đặt vào hay lấy ra một cách dễ dàng thông qua miệng trên của phần chứa vật dụng.

Để đạt được mục đích nêu trên, trong xe máy (1) bao gồm khung thân xe (10), bánh trước (50), bánh sau (70), tay lái (15) được bố trí bên trên bánh trước (50), phần chứa vật dụng (40) được bố trí giữa bánh trước (50) và bánh sau (70) và có miệng trên (42), yên xe (30) được bố trí bên trên phần chứa vật dụng (40) để đóng theo cách mở ra được miệng trên (42), và sàn để chân (25) được tạo ra giữa tay lái (15) và yên xe (30), phần chứa vật dụng (40) còn bao gồm miệng trước (41) hở trên phần trước của phần chứa vật dụng (40), và miệng trước (41) được tạo ra kéo dài liên tục từ phần đáy của phần chứa vật dụng (40) đến miệng trên (42).

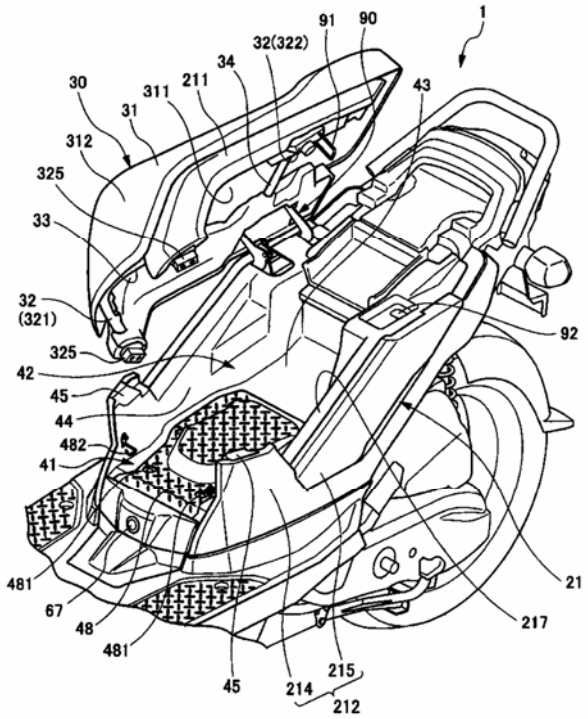

(11) **32785**
(21) 1-2012-03478 (51)[7] **C07D 487/04**
(22) 24.05.2011 (43) 25.02.2013
(86) PCT/US2011/037633 24.05.2011 (87) WO2011/149861 01.12.2011
(30) 61/347,968 25.05.2010 US
(71) DOW AGROSCIENCES LLC (US)
9330 Zionsville Road, Indianapolis, IN 46268, United States of America
(72) BOTT Craig (US), HAMILTON Christopher (US), ROTH Gary (US)
(74) Văn phòng luật sư Phạm và Liên danh (PHAM & ASSOCIATES)
(54) QUY TRÌNH ĐIỀU CHẾ HỢP CHẤT 8-ALKOXY[1,2,4]TRIAZOLO[1,5-C]-PYRIMIĐIN-2-AMIN ĐƯỢC THẾ Ở VỊ TRÍ 5
(57) Sáng chế đề cập đến hợp chất 8-alkoxy[1,2,4]triazolo[1,5-c]-pyrimiđin-2- amin được thế ở vị trí 5 điều chế được từ hợp chất 4-amino-5-metoxypyrimiđin được thế ở vị trí 2 trong quy trình không sử dụng hyđrazin và xyanogen halogenua.

(11) **32786**
(21) 1-2012-03481 (51)[7] **D02G 3/36**, 3/40, B29B 15/10
(22) 27.04.2011 (43) 25.02.2013
(86) PCT/EP2011/056650 27.04.2011 (87) WO2011/134995 03.11.2011
(30) 10 2010 028 433.5 30.04.2010 DE
(71) DEUTSCHE INSTITUTE FUR TEXTIL - UND FASERFORSCHUNG DENKENDORF (DE)
Korschtalstrasse 26, 73770 Denkendorf, Germany
(72) Uwe HEITMANN (DE), Heinrich PLANCK (DE)
(74) Công ty TNHH Lê & Lê (LE & LE)

(54) VẬT ĐÚC, SỢI GHÉP VÀ VẬT LIỆU DỆT DẠNG TẤM DÙNG ĐỂ SẢN XUẤT VẬT ĐÚC, VÀ PHƯƠNG PHÁP SẢN XUẤT SỢI GHÉP

(57) Sáng chế đề cập đến sợi ghép (1) dùng để sản xuất vật đúc (8) có các sợi nền dẻo nóng và các sợi gia cố (4, 5, 6, 7) được gắn trong đó, trong đó sợi ghép (1) có lõi (2) về cơ bản được làm từ các xơ cắt ngắn (4, 5) nằm thẳng hàng theo chiều dọc (LR) của sợi ghép (1), và lớp bọc (3) về cơ bản được làm từ các xơ cắt ngắn (6, 7) được quấn quanh lõi (2). Trong đó các xơ cắt ngắn (4, 5) tạo thành lõi (2) và các xơ cắt ngắn (6, 7) tạo thành lớp bọc (3) được làm từ hỗn hợp đồng nhất (4, 5; 6, 7) gồm các sợi nền dẻo nóng (4, 6) và các sợi gia cố (5, 7). Sáng chế cũng đề cập đến vật liệu dệt dạng tấm (9) dùng để sản xuất các vật đúc (8) từ sợi ghép (1) này, các vật đúc (8) được sản xuất từ sợi ghép (1) và vật liệu dệt dạng tấm (9) này, và phương pháp sản xuất sợi ghép (1) này.

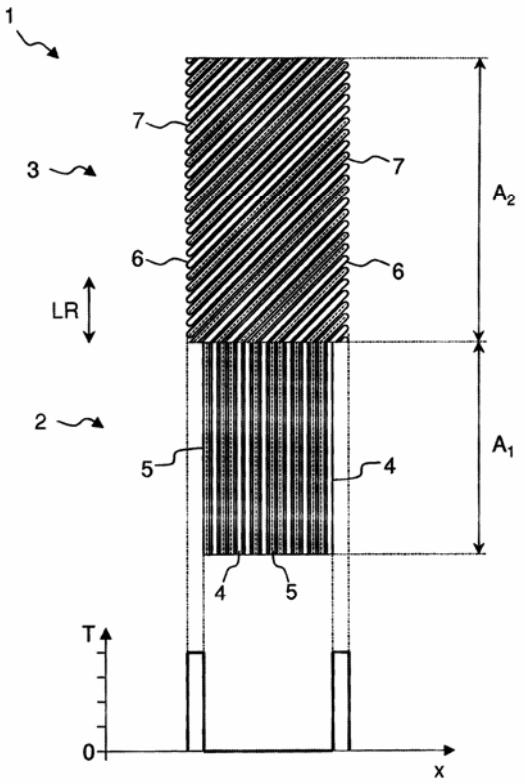

(11) **32787**
(21) 1-2012-03483 (51)[7] **F16M 1/00**, H01L 31/042
(22) 28.04.2011 (43) 25.02.2013
(86) PCT/JP2011/060438 28.04.2011 (87) WO 2011/136359 03.11.2011
(30) 2010-104987 30.04.2010 JP
Ngày yêu cầu thẩm định nội dung: 22.11.2012
(71) NIPPON STEEL & SUMITOMO METAL CORPORATION (JP)
6-1, Marunouchi 2-chome, Chiyoda-ku, Tokyo 100-8071 Japan
(72) KAWAI Yoshimichi (JP), KANNO Ryoichi (JP)
(74) Công ty TNHH một thành viên Sở hữu trí tuệ VCCI (VCCI-IP CO.,LTD)
(54) KHUNG ĐỠ THÂN DẠNG TẤM VÀ THIẾT BỊ TẠO NĂNG LƯỢNG QUANG VONTAIC

(57) Sáng chế đề xuất khung đỡ thân dạng tấm được bố trí trên bề mặt lắp đặt trong khi đỡ thân dạng tấm bao gồm, các dầm móng được bố trí song song trên bề mặt lắp đặt với các khoảng giữa đó; các cọc chống thứ nhất đứng về một phía theo chiều dọc của các dầm móng và các cọc chống thứ hai đúng về phía còn lại của các dầm móng; các dầm bên trên thứ nhất được lắp đặt giữa đầu bên trên của các cọc chống thứ nhất và đầu bên trên của các cọc chống thứ hai; và các dầm bên trên thứ hai được lắp đặt giữa các dầm bên trên thứ nhất, trong đó thân dạng tấm được đỡ trên các dầm bên trên thứ nhất và các dầm bên trên thứ hai, hoặc trên các dầm bên trên thứ hai.

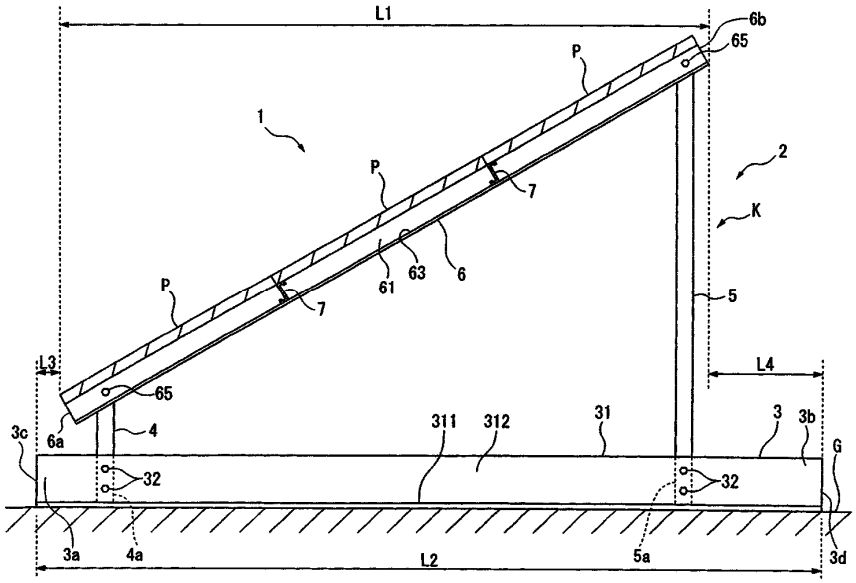

(11) **32788**
(21) 1-2012-03484 (51)[7] **C07D 401/14**, A61K 31/41, 31/435, 31/495, A61P 7/00, 9/00, C07D 403/14, 413/14, 417/14
(62) 1-2009-01009
(22) 12.10.2007 (43) 25.02.2013
(86) PCT/EP2007/008877 12.10.2007 (87) WO 2008/067871 12.06.2008
(30) 10 2006 050 516.6 26.10.2006 DE
Ngày yêu cầu thẩm định nội dung: 22.11.2012
(71) BAYER SCHERING PHARMA AKTIENGESELLSCHAFT (DE)
Mullerstrasse 178, 13353 Berlin, Germany
(72) THEDE, Kai (DE), FLAMME, Ingo (DE), OEHME, Felix (DE), ERGUDEN, Jens-Kerim (DE), STOLL, Friederike (DE), SCHUHMACHER, Joachim (DE), WILD, Hanno (DE), KOLKHOF, Peter (DE), BECK, Hartmut (DE), KELDENICH, Jorg (DE), AKBABA, Metin (TR), JESKE, Mario (DE)
(74) Công ty Luật TNHH AMBYS Hà Nội (AMBYS HANOI)
(54) HỢP CHẤT DIHYDROPYRAZOLON ĐƯỢC THẾ, QUY TRÌNH ĐIỀU CHẾ VÀ THUỐC CHỨA HỢP CHẤT NÀY

(57) Sáng chế đề cập đến hợp chất dihydropyrazolon được thế có công thức (I)

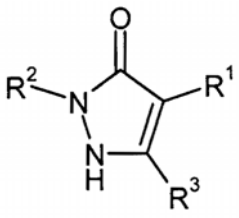

(I)

quy trình điều chế và thuốc chứa các hợp chất này dùng để điều trị và/hoặc phòng ngừa bệnh, cụ thể là bệnh tim mạch và bệnh máu, bệnh thận và để thúc đẩy quá trình lành vết thương.

(11) **32789**
(21) 1-2012-03488 (51)[7] **G06F 3/14**, 17/22, 3/048
(22) 15.04.2011 (43) 25.02.2013
(86) PCT/KR2011/002709 15.04.2011 (87) WO 2011/132889 27.10.2011
(30) 10-2010-0037510 22.04.2010 KR
(71) SAMSUNG ELECTRONICS CO., LTD. (KR)
129, Samsung-ro, Yeongtong-gu, Suwon-si, Gyeonggi-do, 443-742, Republic of Korea
(72) Sun Young PARK (KR)
(74) Công ty TNHH Sở hữu trí tuệ WINCO (WINCO CO., LTD.)

(54) PHƯƠNG PHÁP VÀ THIẾT BỊ HIỂN THỊ THÔNG TIN VĂN BẢN TRÊN THIẾT BỊ ĐẦU CUỐI DI ĐỘNG

(57) Sáng chế đề cập đến phương pháp và thiết bị hiển thị thông tin văn bản ở dạng danh mục. Phương pháp hiển thị thông tin văn bản theo sáng chế bao gồm các bước: hiển thị danh mục chứa ít nhất một mục biểu diễn thông tin văn bản và một phần nội dung thông tin văn bản; và sửa đổi, đáp lại thao tác nhấn vào một phím định trước, danh mục để hiển thị toàn bộ nội dung thông tin văn bản tương ứng với một mục được chọn.

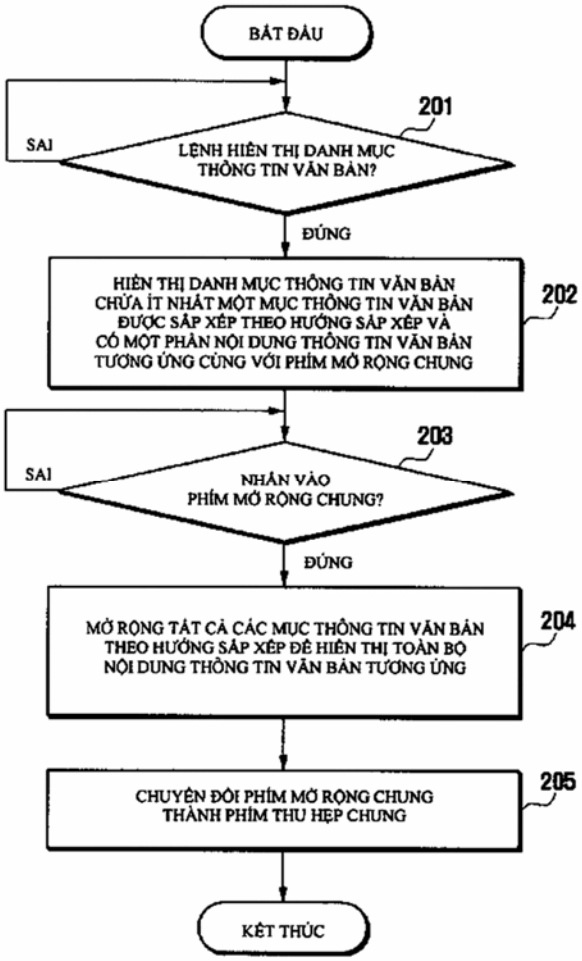

(11) **32790**
(21) 1-2012-03490
(51)[7] **B01J 10/00**, 19/00, 19/02, 19/24, C07C 273/04
(22) 21.04.2011
(43) 25.02.2013
(86) PCT/EP2011/002106 21.04.2011
(87) WO/2011/134648 03.11.2011
(30) MI2010A 000757 30.04.2010 IT
Ngày yêu cầu thẩm định nội dung: 23.11.2012
(71) SAIPEM S.P.A. (IT)
Via Martiri di Cefalonia, 67 20097 SAN DONATO MILANESE (MI), Italy
(72) CARLESSI, Lino (IT), GIANAZZA, Alessandro (IT)
(74) Công ty Cổ phần Sở hữu công nghiệp INVESTIP (INVESTIP)
(54) LÒ PHẢN ỨNG THỰC HIỆN PHẢN ỨNG HAI PHA LỎNG KHÍ
(57) Sáng chế đề cập đến lò phản ứng thực hiện phản ứng hai pha lỏng khí kiểu đứng, bao gồm nhiều đĩa được đục lỗ, được xếp chồng và được đặt cách nhau thích hợp dọc theo trục tung, trong đó vách ngăn phân chia được đặt theo phương thẳng đứng trong các vùng được phân định bởi các đĩa này. Lò phản ứng trên đây cụ thể là được sử dụng để thực hiện phản ứng tổng hợp trực tiếp ure bắt đầu từ amoni và carbon dioxit.

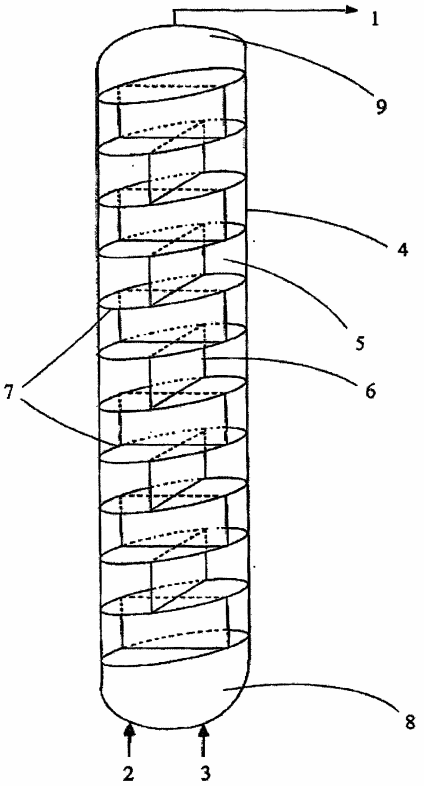

(11) **32791**
(21) 1-2012-03491 (51)[7] **A61K 39/145**, C12Q 1/70, C07H 21/04, C12N 7/00, C07K 14/11
(62) 1-2008-00474
(22) 28.07.2006 (43) 25.02.2013
(86) PCT/US2006/029575 28.07.2006 (87) WO2007/019094 15.02.2007
(30) 60/705,808 04.08.2005 US
Ngày yêu cầu thẩm định nội dung: 27.02.2008
(71) ST. JUDE CHILDREN'S RESEARCH HOSPITAL (US)
332 North Lauderdale Street, Memphis, TN 38105-2794, United States of America
(72) HOFFMANN Erich (DE), LIPATOV Aleksandr S. (RO), WEBSTER Robert G. (US), WEBBY Richard J. (NZ), GOVORKOVA Elens A. (RO)
(74) Văn phòng luật sư Phạm và Liên danh (PHAM & ASSOCIATES)
(54) CHẾ PHẨM CÓ KHẢ NĂNG SINH MIỄN DỊCH CHỨA PHÂN TỬ NGƯNG KẾT TỐ HỒNG CẦU CỦA VIRUT CÚM

(57) Sáng chế đề cập đến việc làm tăng khả năng sinh miễn dịch của phân tử ngưng kết tố hồng cầu (HA) của virut cúm bằng các thay thế axit amin trong trình tự của phân tử HA. Sự thay thế các gốc đặc hiệu ở phân tử HA, ví dụ như sự thay thế bằng asparagin ở vị trí 223 của phân tử HA thuộc phân nhóm H5, làm tăng độ nhạy của thử nghiệm ức chế ngưng kết tố hồng cầu (HI) bằng việc thay đổi tính đặc hiệu liên kết với thụ thể và/hoặc khả năng liên kết kháng thể-kháng nguyên. Các phân tử HA có các thay đổi này sẽ là hữu dụng trong việc phát triển các virut đối chứng chuẩn đoán và các vacxin cúm được cải tiến.

(11) **32792**
(21) 1-2012-03495 (51)[7] **H04N 7/32**
(22) 22.04.2011 (43) 25.02.2013
(86) PCT/KR2011/002972 22.04.2011 (87) WO/2011/133002 27.10.2011
(30) 10-2010-0038158 23.04.2010 KR
Ngày yêu cầu thẩm định nội dung: 23.11.2012
(75) OH, SOO-MI (KR)
707-1102, Baekhyeonmaeul, Baekhyeon-dong, Bundang-gu, Seongnam-si, Gyeonggi-do 463-887, Republic of Korea
(74) Công ty TNHH Sở hữu trí tuệ Thảo Thọ Quyến (INVENCO)
(54) THIẾT BỊ MÃ HÓA HÌNH ẢNH ĐỘNG
(57) Sáng chế đề xuất thiết bị mã hóa hình ảnh động cho phép tăng tỉ lệ nén của tín hiệu hình ảnh động trong khi vẫn duy trì chất lượng hình ảnh cao. Để giảm thiểu số lượng bit cần thiết cho khối thặng dư, các hệ số biến đổi lượng tử hóa được chia thích ứng thành nhiều tập con theo kích thước của một khối biến đổi, và các hệ số biến đổi lượng tử hóa khác không của mỗi tập con được quét và được mã hóa. Ngoài ra, chế độ dự đoán nội bộ của khối hiện hành được xác định bằng cách sử dụng các điểm ảnh tham chiếu thu được bằng cách lọc các điểm ảnh tham chiếu của khối hiện hành. Theo đó, có thể giảm thiểu lượng dữ liệu cần thiết cho khối thặng dư của khối hiện hành.

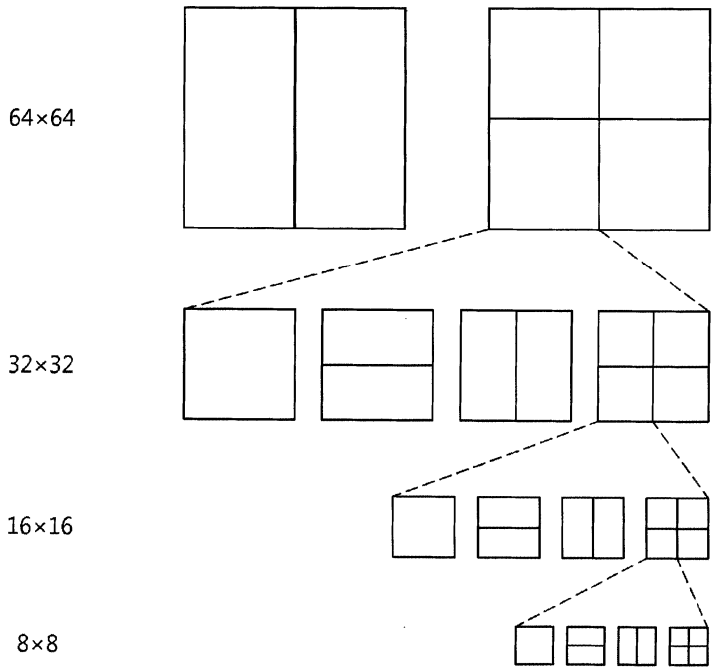

(11) **32793**
(21) 1-2012-03497
(51)[7] **C12N 9/00**, A23K 1/165, A61K 38/43, C11D 11/00, 17/00, 3/386, C12N 11/00, 9/98
(22) 15.04.2011
(43) 25.02.2013
(86) PCT/EP2011/056053 15.04.2011
(87) WO/2011/134809 03.11.2011
(30) 10161045.9 26.04.2010 EP
(71) NOVOZYMES A/S (DK)
Krogshoejvej 36, DK-2880 Bagsvaerd, Denmark
(72) BORUP, Flemming (DK), HANSEN, Morten, Mohr (DK), BACH, Poul (DK), SIMONSEN, Ole (DK)
(74) Công ty TNHH Sở hữu trí tuệ Thảo Thọ Quyến (INVENCO)
(54) HẠT ENZYM VÀ CHẾ PHẨM TẨY RỬA CHỨA HẠT NÀY
(57) Sáng chế đề cập đến hạt bao gồm lõi chứa enzym được bao quanh bởi lớp bao bảo vệ. Cụ thể hơn là, sáng chế đề cập đến hạt enzym có độ ổn định tốt hơn trong chế phẩm tẩy rửa và chế phẩm tẩy rửa dạng hạt chứa hạt này.

(11) **32794**
(21) 1-2012-03498 (51)[7] **D06B 23/00**, 11/00, D06P 7/00
(22) 10.05.2011 (43) 25.02.2013
(86) PCT/JP2011/060764 10.05.2011 (87) WO2011/142358 17.11.2011
(30) 2010-112609 14.05.2010 JP
(71) GUNZE LIMITED (JP)
No. 1, Zeze, Aono-cho, Ayabe-shi, Kyoto 6238511, Japan
(72) SHIMOJI, Hiroyuki (JP), UEHARA, Osamu (JP), ISHII, Kenji (JP), HORI, Toshiya (JP), SASAKI, Masayoshi (JP)
(74) Công ty TNHH Sở hữu trí tuệ Thảo Thọ Quyến (INVENCO)
(54) HỆ THỐNG NHUỘM TỰ ĐỘNG
(57) Sáng chế đề cập tới hệ thống nhuộm tự động bao gồm : thùng chứa đồ nhuộm (P); phương tiện vận chuyển (T) có khả năng vận chuyển các thùng chứa đồ nhuộm (M) theo một hành trình vận chuyển; và các trạm xử lý (từ A tới E) dọc theo hành trình vận chuyển. Các trạm xử lý bao gồm: trạm nhận vào đồ cần nhuộm (A) để nhặt ra đồ cần nhuộm (M) và đưa đồ cần nhuộm (M) vào từng thùng chứa đồ nhuộm (P); trạm chuẩn bị dung dịch nhuộm (B) để cấp các dung dịch nhuộm tới các thùng chứa đồ nhuộm (P) chứa đồ cần nhuộm (M); trạm nhuộm (C) để nhuộm đồ cần nhuộm (M) bằng cách quay các thùng chứa đồ nhuộm (P) chứa đồ cần nhuộm (M) và dung dịch nhuộm; trạm xử lý sau (D) để xử lý sau đồ đã nhuộm (M); và trạm thu gom và làm sạch (E) để lựa chọn đồ đã nhuộm (M) chứa trong các thùng chứa đồ nhuộm (P) và sau đó rửa các thùng chứa đồ nhuộm (P). Các đồ cần nhuộm (M) được nhuộm bằng cách dịch chuyển tự động từng thùng chứa giữa các trạm xử lý tương ứng nhờ phương tiện vận chuyển (T).

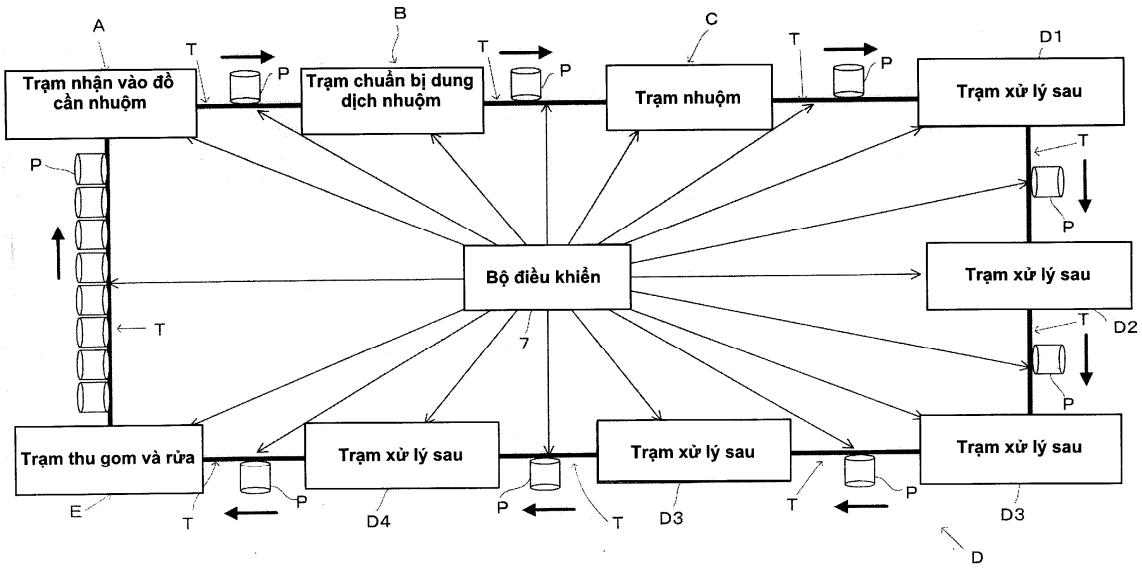

(11) **32795**
(21) 1-2012-03501 (51)[7] **B07B 1/46**
(22) 11.03.2011 (43) 25.02.2013
(86) PCT/IN2011/000168 11.03.2011 (87) WO/2011/145103 24.11.2011
(30) 558/KOL/2010 21.05.2010 IN
(71) TEGA INDUSTRIES LIMITED (IN)
147, Block G, New Alipore, Kolkata 700 053, West Bengal, INDIA
(72) GHOSH, Arobindo (IN)
(74) Văn phòng Luật sư A Hoà (AHOA LAW OFFICE)
(54) PANEN LƯỚI SÀNG, PHƯƠNG PHÁP CHẾ TẠO VÀ BÀN SÀNG CÓ LẮP PANEN LƯỚI SÀNG ĐÓ

(57) Panen lưới sàng, phương pháp chế tạo và bàn sàng có lắp panen lưới sàng đó dùng trong công nghiệp mỏ và khai khoáng được biến đổi thích hợp để lắp vào bàn sàng bao gồm phần hao mòn (2) và phần gia cố (1), phần hao mòn (2) gồm mặt sàng được tạo thành trên phần gia cố (1), phần hao mòn là phần mặt trên của panen và phần gia cố là phần mặt dưới của panen, phần hao mòn và phần gia cố là các đơn vị riêng rẽ và phần hao mòn được biến đổi thích hợp (4) để có thể thay thế được tùy từng thời điểm để bảo đảm chức năng hoạt động trôi chảy của quá trình sàng.

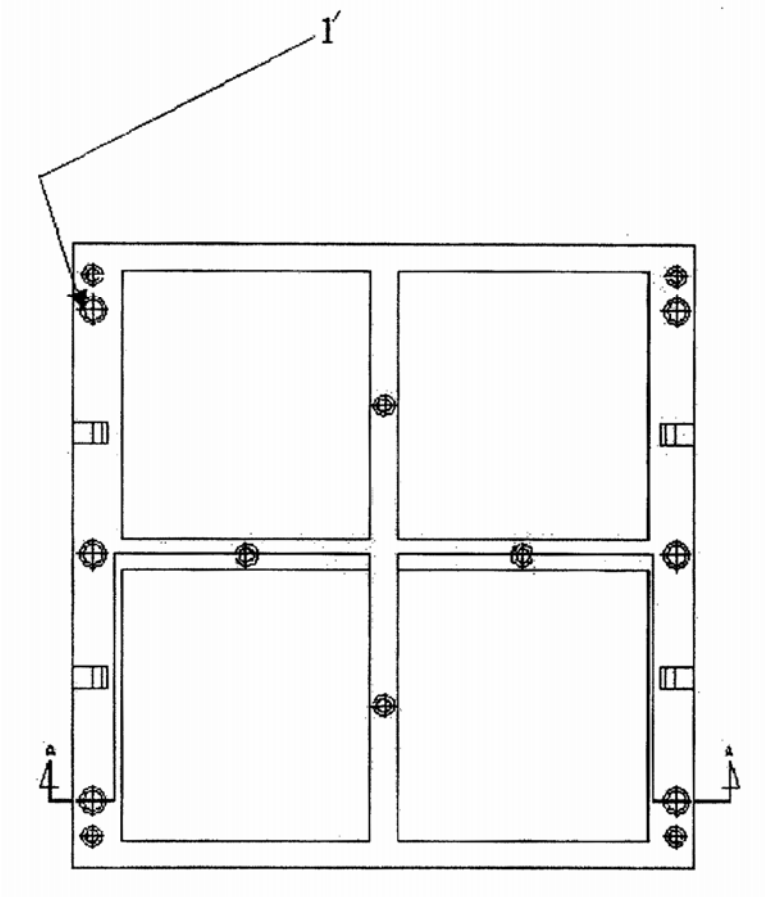

(11) **32796**
(21) 1-2012-03502 (51)[7] **A01N 43/56**, 43/90, A01P 3/00, 7/04
(22) 25.04.2011 (43) 25.02.2013
(86) PCT/JP2011/002410 25.04.2011 (87) WO 2011/135827 03.11.2011
(30) 2010-101846 27.04.2010 JP
(71) SUMITOMO CHEMICAL COMPANY, LIMITED (JP)
27-1, Shinkawa 2-chome, Chuo-ku, Tokyo 104-8260 Japan
(72) MATSUZAKI, Yuichi (JP)
(74) Công ty TNHH một thành viên Sở hữu trí tuệ VCCI (VCCI-IP CO.,LTD)
(54) CHẾ PHẨM VÀ PHƯƠNG PHÁP PHÒNG TRỪ LOÀI GÂY HẠI

(57) Sáng chế đề xuất chế phẩm chứa hợp chất cacboxamit được thể hiện bởi công thức (I) sau đây:

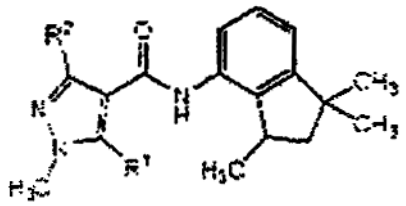

trong đó R^1 là nguyên tử hydro hoặc nhóm metyl, và R^2 là nhóm metyl, nhóm diflometyl hoặc nhóm triflometyl và abamectin và chế phẩm này có hiệu quả phòng trừ loài gây hại vượt trội.

(11) **32797**
(21) 1-2012-03503 (51)[7] **A01N 43/56**, A01P 3/00, 7/04
(22) 25.04.2011 (43) 25.02.2013
(86) PCT/JP2011/002411 25.04.2011 (87) WO 2011/135828 03.11.2011
(30) 2010-101847 27.04.2010 JP
(71) SUMITOMO CHEMICAL COMPANY, LIMITED (JP)
27-1, Shinkawa 2-chome, Chuo-ku, Tokyo 104-8260 Japan
(72) MATSUZAKI, Yuichi (JP)
(74) Công ty TNHH một thành viên Sở hữu trí tuệ VCCI (VCCI-IP CO.,LTD)

(54) CHẾ PHẨM VÀ PHƯƠNG PHÁP PHÒNG TRỪ LOÀI GÂY HẠI

(57) Sáng chế đề xuất chế phẩm phòng trừ loài gây hại chứa hợp chất cacboxamit được thể hiện bởi công thức (A) sau đây:

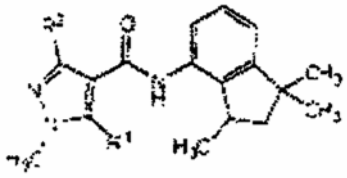

(A)

trong đó R^1 là nguyên tử hydro hoặc nhóm metyl, và R^2 là nhóm metyl, nhóm diflometyl hoặc nhóm triflometyl, và hợp chất điamit được thể hiện bởi công thức (B) sau đây:

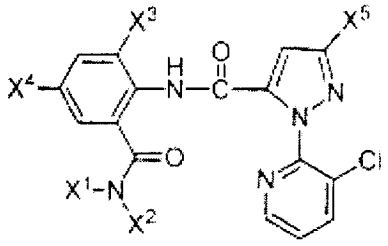

(B)

trong đó X^1, X^2, X^3, X^4 và X^5 như được định nghĩa trong bản mô tả sáng chế, và chế phẩm này có hiệu quả phòng trừ loài gây hại vượt trội.

(11) **32798**
(21) 1-2012-03504 (51)[7] **A01N 43/56**, 47/40, A01P 3/00, 7/04
(22) 25.04.2011 (43) 25.02.2013
(86) PCT/JP2011/002414 25.04.2011 (87) WO 2011/135831 03.11.2011
(30) 2010-104100 28.04.2010 JP
(71) SUMITOMO CHEMICAL COMPANY, LIMITED (JP)
27-1, Shinkawa 2-chome, Chuo-ku, Tokyo 104-8260 Japan
(72) MATSUZAKI, Yuichi (JP)
(74) Công ty TNHH một thành viên Sở hữu trí tuệ VCCI (VCCI-IP CO.,LTD)
(54) CHẾ PHẨM VÀ PHƯƠNG PHÁP PHÒNG TRỪ LOÀI GÂY HẠI
(57) Sáng chế đề xuất chế phẩm chứa hợp chất cacboxamit được thể hiện bởi công thức (I) sau đây:

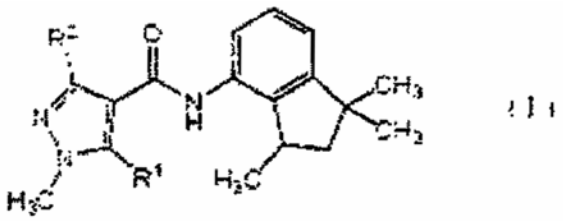

trong đó R^1 là nguyên tử hydro hoặc nhóm metyl, và R^2 là nhóm metyl, nhóm diflometyl hoặc nhóm triflometyl và sulfoxaflor, và chế phẩm này có hiệu quả phòng trừ loài gây hại vượt trội.

(11) **32799**
(21) 1-2012-03505
(51)[7] **A01N 43/56**, 53/06, 53/08, A01P 3/00, 7/04
(22) 25.04.2011
(43) 25.02.2013
(86) PCT/JP2011/002415 25.04.2011
(87) WO 2011/135832 03.11.2011
(30) 2010-101852 27.04.2010 JP
(71) SUMITOMO CHEMICAL COMPANY, LIMITED (JP)
27-1, Shinkawa 2-chome, Chuo-ku, Tokyo 104-8260 Japan
(72) MATSUZAKI, Yuichi (JP)
(74) Công ty TNHH một thành viên Sở hữu trí tuệ VCCI (VCCI-IP CO.,LTD)
(54) CHẾ PHẨM VÀ PHƯƠNG PHÁP PHÒNG TRỪ LOÀI GÂY HẠI

(57) Sáng chế đề xuất chế phẩm chứa hợp chất cacboxamit được thể hiện bởi công thức (I) sau đây :

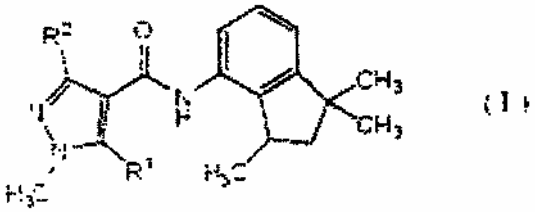

trong đó R^1 là nguyên tử hydro hoặc nhóm metyl, và R^2 là nhóm metyl, nhóm diflometyl hoặc nhóm triflometyl, và một hoặc các hợp chất pyrethroid được chọn từ nhóm (A) gồm có tefluthrin, lambda-xyhalothrin, xypennethrin, beta- xyfluthrin, pemlethrin, deltamethrin và bifenthrin, và chế phẩm này có hiệu quả phòng trừ loài gây hại vượt trội.

(11) **32800**
(21) 1-2012-03506
(51)[7] **A01N 43/56**, 47/22, 47/24, A01P 3/00, 7/04
(22) 25.04.2011
(43) 25.02.2013
(86) PCT/JP2011/002417 25.04.2011
(87) WO 2011/135834 03.11.2011
(30) 2010-104101 28.04.2010 JP
(71) SUMITOMO CHEMICAL COMPANY, LIMITED (JP)
27-1, Shinkawa 2-chome, Chuo-ku, Tokyo 104-8260 Japan
(72) MATSUZAKI, Yuichi (JP)
(74) Công ty TNHH một thành viên Sở hữu trí tuệ VCCI (VCCI-IP CO.,LTD)

(54) CHẾ PHẨM VÀ PHƯƠNG PHÁP PHÒNG TRỪ LOÀI GÂY HẠI

(57) Sáng chế đề cập đến chế phẩm phòng trừ loài gây hại chứa hợp chất cacboxamit được thể hiện bởi công thức (I) sau đây:

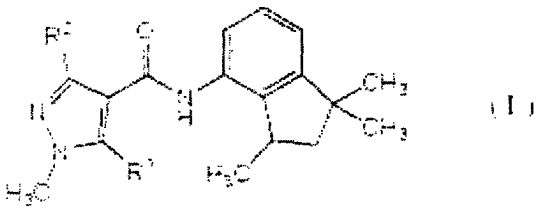

(I)

trong đó R^1 là nguyên tử hydro hoặc nhóm metyl, và R^2 là nhóm metyl, nhóm diflometyl hoặc nhóm triflometyl, và một hoặc các hợp chất carbamat được chọn từ nhóm (A) gồm có oxamyl, thiodicarb, carbosulfan, methiocarb và carbofuran, và chế phẩm này có hiệu quả phòng trừ loài gây hại vượt trội.

(11) **32801**
(21) 1-2012-03507 (51)[7] **A01N 43/56**, 43/40, 47/40, 51/00, A01P 3/00, 7/04
(22) 25.04.2011 (43) 25.02.2013
(86) PCT/JP2011/002413 25.04.2011 (87) WO 2011/135830 03.11.2011
(30) 2010-101851 27.04.2010 JP
(71) SUMITOMO CHEMICAL COMPANY, LIMITED (JP)
27-1, Shinkawa 2-chome, Chuo-ku, Tokyo 104-8260 Japan
(72) MATSUZAKI, Yuichi (JP)
(74) Công ty TNHH một thành viên Sở hữu trí tuệ VCCI (VCCI-IP CO.,LTD)
(54) CHẾ PHẨM VÀ PHƯƠNG PHÁP PHÒNG TRỪ LOÀI GÂY HẠI
(57) Sáng chế đề xuất chế phẩm chứa hợp chất cacboxamit được thể hiện bởi công thức (I) sau đây:

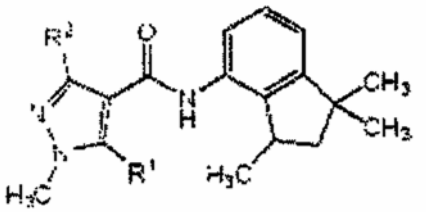

(I)

trong đó R^1 là nguyên tử hydro hoặc nhóm metyl, và R^2 là nhóm metyl, nhóm diflometyl hoặc nhóm trifiometyl, và một hoặc các hợp chất neonicotinoit được chọn từ nhóm (A) gồm có axetamiprid, clothianiđin, dinotefuran, imidacloprid, nitenpyram thiacloprid và thiamethoxam có hiệu quả phòng trừ loài gây hại vượt trội.

(11) **32802**
(21) 1-2012-03508 (51)[7] **A01N 43/56**, 43/50, 43/653, 43/80, 43/836, 47/38, 55/00, A01P 3/00
(22) 25.04.2011 (43) 25.02.2013
(86) PCT/JP2011/002416 25.04.2011 (87) WO 2011/135833 03.11.2011
(30) 2010-104093 28.04.2010 JP
(71) SUMITOMO CHEMICAL COMPANY, LIMITED (JP)
27-1, Shinkawa 2-chome, Chuo-ku, Tokyo 104-8260 Japan
(72) MATSUZAKI, Yuichi (JP)
(74) Công ty TNHH một thành viên Sở hữu trí tuệ VCCI (VCCI-IP CO.,LTD)
(54) CHẾ PHẨM VÀ PHƯƠNG PHÁP PHÒNG TRỪ BỆNH THỰC VẬT
(57) Sáng chế đề xuất chế phẩm chứa hợp chất cacboxamit được thể hiện bởi công thức (I) sau đây:

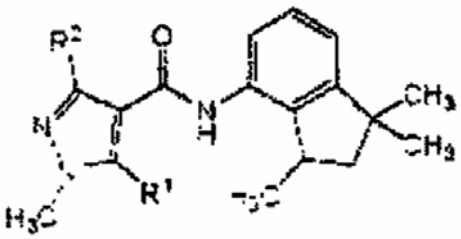

(I)

trong đó R^1 là nguyên tử hydro hoặc nhóm metyl, và R^2 là nhóm metyl, nhóm diflometyl hoặc nhóm triflometyl, và một hoặc các hợp chất azol được chọn từ nhóm (A) gồm có propiconazol, prothioconazol, triadimenol, prochloraz, penconazol, tebuconazol, flusilazol, diniconazol, bromuconazol, epoxiconazol, difenoconazol, xyproconazol, metconazol, triflumizol, tetraconazol, myclobutanil, fenbuconazol, hexaconazol, fluquinconazol, triticonazol, bitertanol, imazalil, ipconazol, simeconazol, hymexazol, etridiazol và flutriafol.

(11) **32803**
(21) 1-2012-03509
(51)[7] **A01N 43/56**, 37/18, 37/50, 39/02, 43/40, 43/54, 47/24, A01P 3/00
(22) 25.04.2011
(43) 25.02.2013
(86) PCT/JP2011/002418 25.04.2011
(87) WO 2011/135835 03.11.2011
(30) 2010-104095 28.04.2010 JP
(71) SUMITOMO CHEMICAL COMPANY, LIMITED (JP)
27-1, Shinkawa 2-chome, Chuo-ku, Tokyo 104-8260 Japan
(72) MATSUZAKI, Yuichi (JP)
(74) Công ty TNHH một thành viên Sở hữu trí tuệ VCCI (VCCI-IP CO.,LTD)
(54) CHẾ PHẨM VÀ PHƯƠNG PHÁP PHÒNG TRỪ BỆNH THỰC VẬT

(57) Sáng chế đề xuất chế phẩm phòng trừ bệnh thực vật chứa hợp chất cacboxamit được thể hiện bởi công thức (I) sau đây:

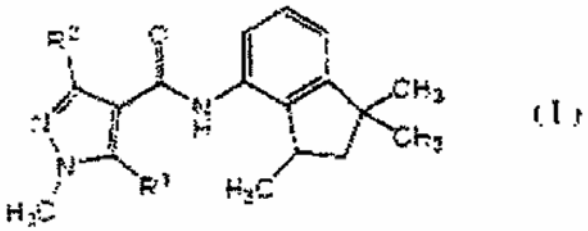

trong đó R^1 là nguyên tử hydro hoặc nhóm metyl, và R^2 là nhóm metyl, nhóm diflometyl hoặc nhóm triflometyl, và một hoặc các hợp chất QoI được chọn từ nhóm (A) gồm có dimoxystrobin, azoxystrobin, fluoxastrobin, pyraclostrobin, klesoxim-metyl, picoxystrobin, trifloxystrobin và N-metyl-alpha-metoxyimino- 2-[(2,5-dimetylphenoxy)metyl]phenylaxetamit, và chế phẩm này có hiệu quả phòng trừ bệnh thực vật vượt trội.

(11) **32804**
(21) 1-2012-03510 (51)[7] **A01N 43/56**, 37/44, 37/46, A01P 3/00
(22) 25.04.2011 (43) 25.02.2013
(86) PCT/JP2011/002419 25.04.2011 (87) WO 2011/135836 03.11.2011
(30) 2010-104096 28.04.2010 JP
(71) SUMITOMO CHEMICAL COMPANY, LIMITED (JP)
27-1, Shinkawa 2-chome, Chuo-ku, Tokyo 104-8260 Japan
(72) MATSUZAKI, Yuichi (JP)
(74) Công ty TNHH một thành viên Sở hữu trí tuệ VCCI (VCCI-IP CO.,LTD)
(54) CHẾ PHẨM VÀ PHƯƠNG PHÁP PHÒNG TRỪ BỆNH THỰC VẬT
(57) Sáng chế đề xuất chế phẩm chứa hợp chất cacboxamit được thể hiện bởi công thức (I) sau đây:

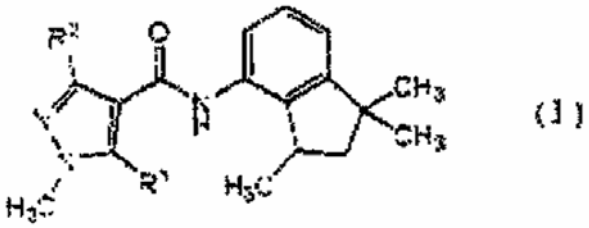

(I)

trong đó R^1 là nguyên tử hydro hoặc nhóm metyl, và R^2 là nhóm metyl, nhóm diflometyl hoặc nhóm triflometyl, và một hoặc các hợp chất axylalanin được chọn từ nhóm (A) gồm có metyl N-(metoxyaxetyl)-N-(2,6-xylyl)alaninat và metyl N-(phenylaxetyl)-N-(2,6-xylyl)alaninat, và chế phẩm này có hiệu quả phòng trừ bệnh thực vật vượt trội.

(11) **32805**
(21) 1-2012-03511 (51)[7] **A01N 43/56**, 43/36, A01P 3/00
(22) 25.04.2011 (43) 25.02.2013
(86) PCT/JP2011/002420 25.04.2011 (87) WO 2011/135837 03.11.2011
(30) 2010-104097 28.04.2010 JP
(71) SUMITOMO CHEMICAL COMPANY, LIMITED (JP)
27-1, Shinkawa 2-chome, Chuo-ku, Tokyo 104-8260 Japan
(72) MATSUZAKI, Yuichi (JP)
(74) Công ty TNHH một thành viên Sở hữu trí tuệ VCCI (VCCI-IP CO.,LTD)

(54) CHẾ PHẨM VÀ PHƯƠNG PHÁP PHÒNG TRỪ BỆNH THỰC VẬT

(57) Sáng chế đề xuất chế phẩm phòng trừ bệnh thực vật chứa hợp chất cacboxamit được thể hiện bởi công thức sau đây (I),

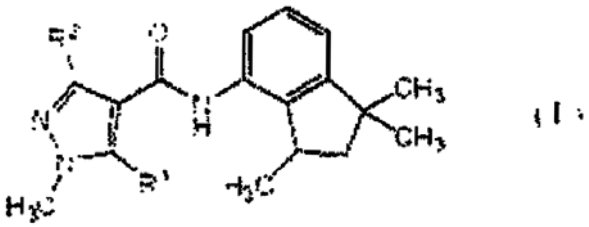

(I)

trong đó R^1 là nguyên tử hydro hoặc nhóm metyl, và R^2 là nhóm metyl, nhóm diflometyl hoặc nhóm triflometyl, và fludioxonil, và chế phẩm này có hiệu quả phòng trừ bệnh thực vật vượt trội.

(11) **32806**
(21) 1-2012-03512 (51)[7] **A01N 43/56**, 47/12, 47/26, 55/02, A01P 3/00
(22) 25.04.2011 (43) 25.02.2013
(86) PCT/JP2011/002422 25.04.2011 (87) WO 2011/135839 03.11.2011
(30) 2010-104099 28.04.2010 JP
(71) SUMITOMO CHEMICAL COMPANY, LIMITED (JP)
27-1, Shinkawa 2-chome, Chuo-ku, Tokyo 104-8260 Japan
(72) MATSUZAKI, Yuichi (JP)
(74) Công ty TNHH một thành viên Sở hữu trí tuệ VCCI (VCCI-IP CO.,LTD)

(54) CHẾ PHẨM VÀ PHƯƠNG PHÁP PHÒNG TRỪ BỆNH THỰC VẬT

(57) Sáng chế đề xuất chế phẩm phòng trừ bệnh thực vật chứa hợp chất cacboxamit được thể hiện bởi công thức (I) sau đây:

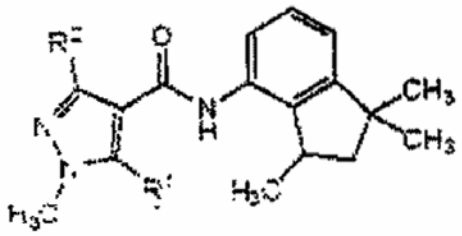

(I)

trong đó R^1 là nguyên tử hydro hoặc nhóm metyl, và R^2 là nhóm metyl, nhóm diflometyl hoặc nhóm triflometyl, và một hoặc các hợp chất dithiocarbamat được chọn từ nhóm (A) gồm có mancozeb, maneb, thiram và zineb, và chế phẩm này có hiệu quả phòng trừ bệnh thực vật vượt trội.

(11) **32807**
(21) 1-2012-03513 (51)[7] **A01N 43/56**, 47/02, A01P 3/00, 7/04
(22) 25.04.2011 (43) 25.02.2013
(86) PCT/JP2011/002423 25.04.2011 (87) WO 2011/135840 03.11.2011
(30) 2010-101845 27.04.2010 JP
(71) SUMITOMO CHEMICAL COMPANY, LIMITED (JP)
27-1, Shinkawa 2-chome, Chuo-ku, Tokyo 104-8260 Japan
(72) MATSUZAKI, Yuichi (JP)
(74) Công ty TNHH một thành viên Sở hữu trí tuệ VCCI (VCCI-IP CO.,LTD)
(54) CHẾ PHẨM VÀ PHƯƠNG PHÁP PHÒNG TRỪ LOÀI GÂY HẠI

(57) Sáng chế đề xuất chế phẩm chứa hợp chất cacboxamit được thể hiện bởi công thức (I) sau đây:

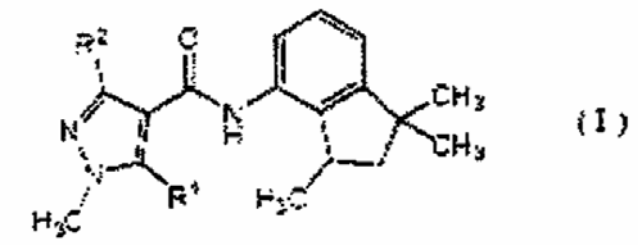

(I)

trong đó R^1 là nguyên tử hydro hoặc nhóm metyl, và R^2 là nhóm metyl, nhóm difiometyl hoặc nhóm triflometyl, và một hoặc các hợp chất phenylpyrazol được chọn từ nhóm (A) gồm có fipronil và ethiprol, và chế phẩm này có hiệu quả phòng trừ loài gây hại v&wợt trội.

(11) **32808**
(21) 1-2012-03514 (51)[7] **F04D 25/08**, 27/00
(22) 18.05.2011 (43) 25.02.2013
(86) PCT/JP2011/002756 18.05.2011 (87) WO 2011/148593 01.12.2011
(30) 2010-122572 28.05.2010 JP
(71) PANASONIC CORPORATION (JP)
1006, Oaza Kadoma, Kadoma-shi, Osaka 571-8501, Japan
(72) IWAMOTO, Kiyohiko (JP), KAWAZU, Tetsuji (JP)
(74) Công ty TNHH một thành viên Sở hữu trí tuệ VCCI (VCCI-IP CO.,LTD)
(54) QUẠT TRẦN
(57) Sáng chế đề cập đến quạt trần bao gồm bộ phận treo được cố định vào trần nhà và thân quạt trần được treo vào bộ phận treo. Thân quạt trần có các cánh được bố trí theo chiều ngang, động cơ làm quay các cánh quạt, trục nhô ra khỏi mặt phía trên của động cơ, và bộ phận nối được cố định vào đầu phía trên của trục và được liên kết với bộ phận treo. Bộ phận nổi có thể tháo khỏi bộ phận treo và được bố trí bộ phận phát hiện trạng thái treo nằm kéo dài từ bộ phận nối đến bộ phận treo. Bộ phận phát hiện trạng thái treo phát hiện trạng thái được kích hoạt giữa bộ phận treo và bộ phận nối.

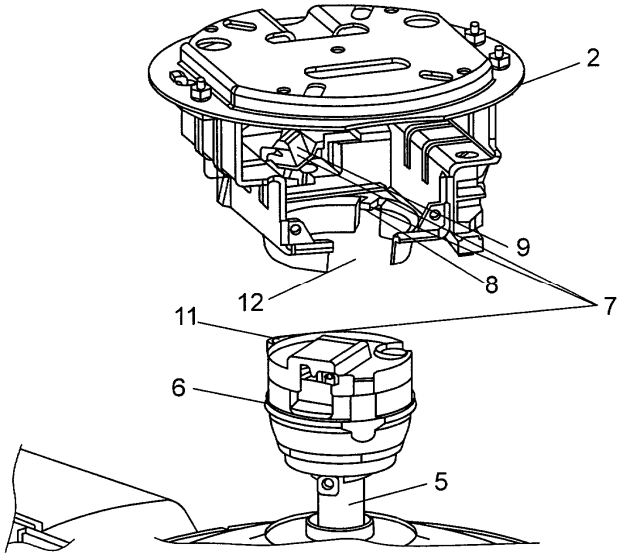

(11) **32809**
(21) 1-2012-03522 (51)[7] **A63G 27/00**, G06T 19/00
(22) 26.04.2011 (43) 25.02.2013
(86) PCT/JP2011/060142 26.04.2011 (87) WO 2011/136209 03.11.2011
(30) 2010-102691 27.04.2010 JP
Ngày yêu cầu thẩm định nội dung: 26.11.2012
(71) SENYO KOGYO CO., LTD. (JP)
8-15, Motomachi 1-chome, Naniwa-ku, Osaka-shi, Osaka 5560016, Japan
(72) YAMADA, Saburo (JP)
(74) Công ty TNHH Sở hữu trí tuệ Thảo Thọ Quyến (INVENCO)
(54) ĐU QUAY
(57) Sáng chế đề xuất đu quay có nhiều khoang chứa. Đu quay bao gồm bộ phận ghi hình ảnh được cung cấp cho mỗi khoang chứa và ghi lại hình ảnh của phong cảnh thực bên ngoài khoang chứa 63, bộ phận hiển thị được tạo bên trong mỗi, và bộ điều khiển tạo hình ảnh tổng hợp nhờ đặt ảnh ảo lên vị trí đã định của ảnh thực đã được ghi lại bởi bộ phận ghi hình ảnh và hiển thị hình ảnh tổng hợp lên bộ phận hiển thị.

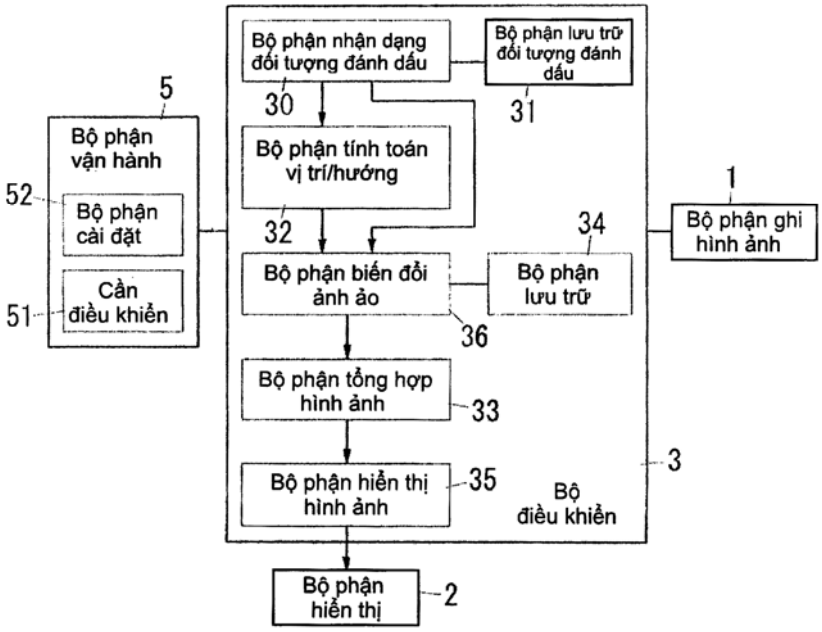

(11) **32810**
(21) 1-2012-03541 (51)[7] **A43B 7/32**, 13/18
(22) 20.05.2011 (43) 25.02.2013
(86) PCT/KR2011/003729 20.05.2011 (87) WO/2011/149218 01.12.2011
(30) 10-2010-0049597 27.05.2010 KR
Ngày yêu cầu thẩm định nội dung: 27.11.2012
(71) A&B CO.,LTD. (KR)
(Goodmorningwinnerstel 3-cha) 306-ho, 223, Sohyang-ro, Wonmi-gu, Bucheon-si, Gyeonggi-do 420-852, Republic of Korea
(72) Park, Cheol Su (KR)
(74) Công ty TNHH Sở hữu trí tuệ ACTIP (ACTIP IP LIMITED)
(54) GIÀY CÓ TÍNH NĂNG GIẢM CHẤN
(57) Sáng chế đề cập đến giày có tính năng giảm chấn bao gồm đế ngoài; đế trên được bố trí phía trên đế ngoài và có rãnh dẫn hướng; bộ phận thân đỡ gồm có thân đỡ thứ nhất gắn với đế ngoài; và thân đỡ thứ hai gắn với đế trên và có phần dẫn hướng được tạo ra tương ứng với rãnh dẫn hướng; chi tiết đàn hồi được bố trí ở giữa thân đỡ thứ nhất và thân đỡ thứ hai của bộ phận thân đỡ; và thanh giữ nối với thân giữ thứ nhất và thân giữ thứ hai của bộ phận thân đỡ, thanh giữ có thể di chuyển lên và xuống dọc theo rãnh dẫn hướng và phần dẫn hướng của thân đỡ thứ hai.

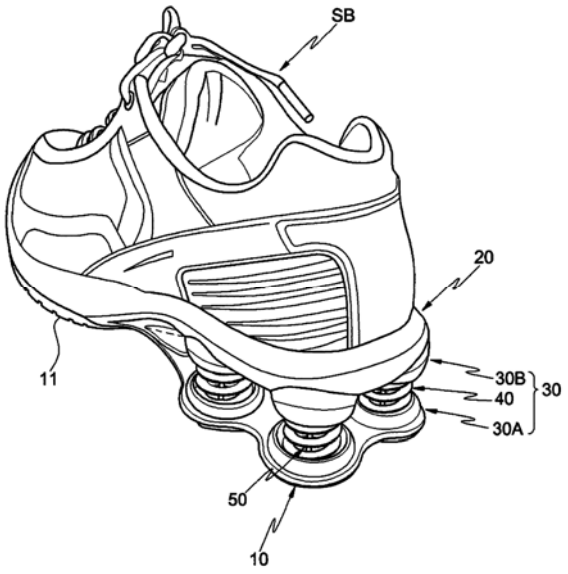

(11) **32811**
(21) 1-2012-03543 (51)[7] **B65D 83/44**
(22) 05.05.2011 (43) 25.02.2013
(86) PCT/US2011/035386 05.05.2011 (87) WO 2011/140361 10.11.2011
(30) 61/331,556 05.05.2010 US
Ngày yêu cầu thẩm định nội dung: 27.11.2012
(71) JOSEPH COMPANY INTERNATIONAL, INC. (US)
1711 Langley Avenue, Irvine, California 92612, United States of America
(72) CULL David (TH), SILLINCE MARK (DE)
(74) Công ty TNHH Sở hữu trí tuệ PADEMARK (PADEMARK CO.,LTD.)
(54) VAN XẢ QUÁ ÁP
(57) Sáng chế đề cập đến van xả quá áp để sử dụng cùng với đồ chứa chứa môi trường tạo áp. Van xả quá áp này gồm vỏ rỗng mà trong đó có van thứ nhất và van thứ hai. Van thứ nhất vận hành được để phun môi trường tạo áp vào đồ chứa và xả môi trường tạo áp ra khỏi đồ chứa. Van thứ hai thường được đóng và liên tục được tiếp xúc với môi trường tạo áp và đáp lại khi áp suất của môi trường tạo áp đạt đến mức xác định để mở xả môi trường tạo áp ra khí quyển để xả áp suất dư.

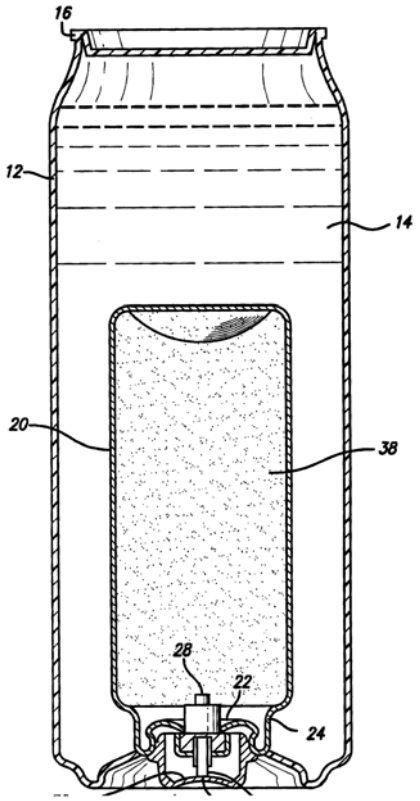

(11) **32812**
(21) 1-2012-03544 (51)[7] **F24F 7/013**
(22) 31.05.2011 (43) 25.02.2013
(86) PCT/JP2011/003029 31.05.2011 (87) WO 2011/152032 08.12.2011
(30) 2010-126482 02.06.2010 JP
Ngày yêu cầu thẩm định nội dung: 27.11.2012
(71) PANASONIC CORPORATION (JP)
1006, Oaza Kadoma, Kadoma-shi, Osaka 571-8501 Japan
(72) TSUBOSA, Daisuke (JP), YOSHIKAWA, Hitoshi (JP)
(74) Công ty TNHH một thành viên Sở hữu trí tuệ VCCI (VCCI-IP CO.,LTD)
(54) THIẾT BỊ THÔNG GIÓ

(57) Sáng chế đề cập đến thiết bị thông gió bao gồm đường ống gió được bố trí trên phần tường, phần hình trụ được lắp vào đường ống gió, quạt và mô tơ được bố trí trong đó, cửa thông hơi được bố trí trên phần lỗ thứ nhất của phần hình trụ, phần mặt bích được tạo ra liền kề phần hình trụ, và kéo dài vuông góc theo chiều vuông góc với trục quay của quạt ở phía ngoài cùng của phần lỗ thứ nhất, trong đó mô tơ có tấm tản nhiệt hình trụ che phủ ngoại vi của trục quay theo phương trục, và tấm tản nhiệt được cố định vào phần hình trụ qua các chân cố định kéo dài tỏa tròn theo chiều vuông góc với trục quay.

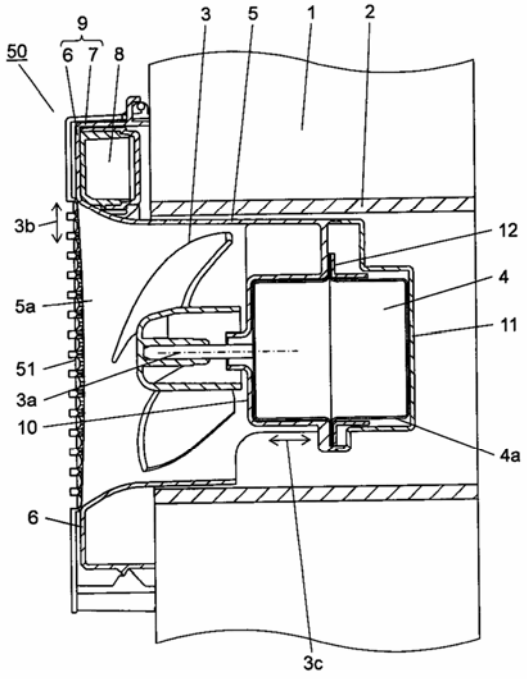

(11) **32813**
(21) 1-2012-03560 (51)[7] **H04L 1/00**, 5/00, 1/16
(22) 29.04.2011 (43) 25.02.2013
(86) PCT/IB2011/051911 29.04.2011 (87) WO2011/135551 03.11.2011
(30) 61/329,594 30.04.2010 US
(71) TELEFONAKTIEBOLAGET L M ERICSSON (PUBL) (SE)
S-16483 Stockholm, Sweden
(72) HAMMARWALL, David (SE), JONGREN, George (SE)
(74) Công ty Luật TNHH AMBYS Hà Nội (AMBYS HANOI)
(54) HỆ THỐNG VÀ PHƯƠNG PHÁP CẤP PHÁT CÁC NGUỒN TRUYỀN DẪN
(57) Sáng chế đề cập đến phương pháp và thiết bị truyền dẫn không dây dữ liệu và thông tin điều khiển nhờ sử dụng nhiều lớp truyền dẫn bao gồm xác định số lượng của các bit trong một hoặc nhiều từ mã dữ liệu người dùng (122) được truyền dẫn trong một khung con và tính toán số lượng của các ký hiệu vectơ điều khiển (124) để cấp phát tới thông tin điều khiển trong một khung con. Số lượng các ký hiệu vectơ điều khiển (124) được tính toán dựa trên ít nhất một phần sô lượng của các bit trong một hoặc nhiều từ mã dữ liệu người dùng (122) được truyền dẫn trong một khung con và ước lượng số lượng của các ký hiệu vectơ (124) mà trên đó một hoặc nhiều từ mã dữ liệu người dùng (122) sẽ được ánh xạ. Sự ước lượng số lượng của các ký hiệu vectơ (124) phụ thuộc, ít nhất một phần, vào số lượng các ký hiệu vectơ điều khiển (124) được cấp phát tới thông tin điều khiển. Phương pháp cũng bao gồm ánh xạ một hoặc nhiều từ mã điều khiển (120) vào số lượng đã được tính toán của các ký hiệu vectơ điều khiển (124) và truyền dẫn các ký hiệu vectơ dữ liệu người dùng (124) và các ký hiệu vectơ điều khiển (124) trên nhiều lớp truyền dẫn trong một khung con.

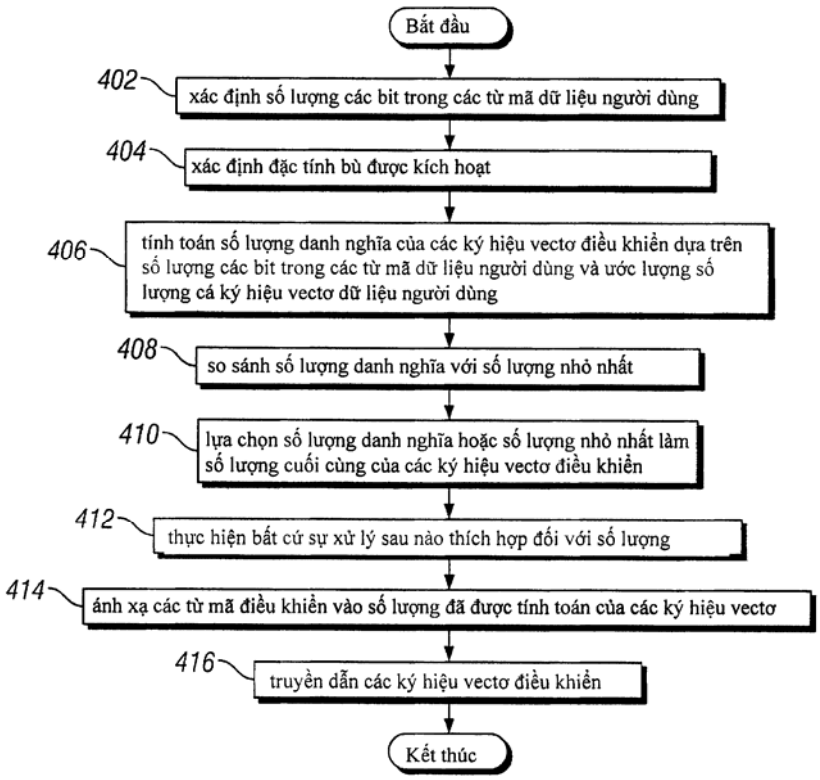

(11) **32814**
(21) 1-2012-03562 (51)[7] **H04L 1/00**, 5/00, 1/16
(22) 03.05.2011 (43) 25.02.2013
(86) PCT/IB2011/051958 03.05.2011 (87) WO2011/138740 10.11.2011
(30) 61/330,454 03.05.2010 US
13/099,101 02.05.2011 US
(71) TELEFONAKTIEBOLAGET L M ERICSSON (PUBL) (SE)
S-16483 Stockholm, Sweden
(72) HAMMARWALL, David (SE), JONGREN, George (SE), GORANSSON, Bo (SE)
(74) Công ty Luật TNHH AMBYS Hà Nội (AMBYS HANOI)
(54) HỆ THỐNG VÀ PHƯƠNG PHÁP CẤP PHÁT CÁC NGUỒN TRUYỀN DẪN DỰA TRÊN HẠNG TRUYỀN DẪN

(57) Sáng chế đề cập đến phương pháp và thiết bị truyền dẫn không dây dữ liệu bằng bộ truyền dẫn sử dụng nhiều lớp truyền dẫn bao gồm ước lượng số lượng ký hiệu vectơ dữ liệu (124) được cấp phát đến một hoặc nhiều từ mã dữ liệu người dùng (122) trong khung con và xác định số lượng các bit trong một hoặc nhiều từ mã dữ liệu người dùng (122). Phương pháp cũng bao gồm tính toán số lượng danh nghĩa của các ký hiệu vectơ điều khiển (124) để cấp phát đến thông tin điều khiển dựa trên, ít nhất một phần, số lượng được ước lượng của các ký hiệu vectơ dữ liệu (124) và số lượng đã được xác định của các bit trong một hoặc nhiều từ mã dữ liệu người dùng (122). Thêm nữa, phương pháp bao gồm xác định giá trị bù dựa trên, ít nhất một phần, số lượng các lớp mà trên các lớp này bộ truyền dẫn (100) sẽ truyền dẫn trong một khung con và tính toán số lượng cuối cùng của các ký hiệu vectơ điều khiển (124) bằng cách nhân số lượng danh nghĩa của các ký hiệu vectơ điều khiển (124) với và giá trị bù. Phương pháp cũng bao gồm ánh xạ một hoặc nhiều từ mã điều khiển (120) vào số lượng cuối cùng của các ký hiệu vectơ điều khiển (124) và truyền dẫn các ký hiệu vectơ dữ liệu người dùng và các ký hiệu vectơ điều khiển trên nhiều lớp truyền dẫn trong một khung con.

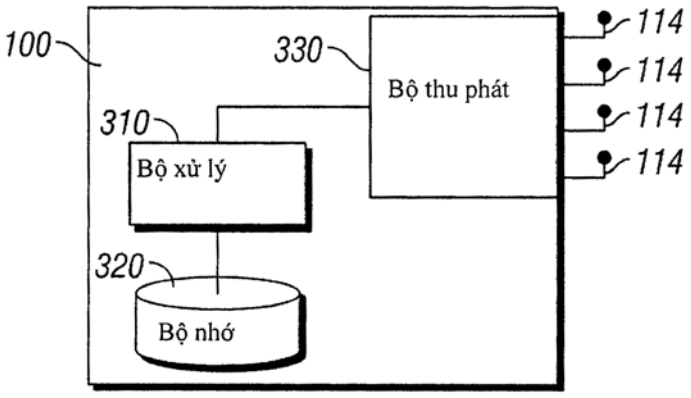

(11) **32815**
(21) 1-2012-03563
(22) 06.05.2011
(86) PCT/IB2011/052020 06.05.2011
(30) 61/331,898 06.05.2010 US
61/355,369 16.06.2010 US
13/101,531 05.05.2011 US
13/101,752 05.05.2011 US
(51)[7] **H04L 1/00**, H03M 13/27
(43) 25.02.2013
(87) WO2011/138768 10.11.2011

(71) TELEFONAKTIEBOLAGET L M ERICSSON (PUBL) (SE)
S-16483 Stockholm, Sweden
(72) CHENG, Jung-Fu (US)
(74) Công ty Luật TNHH AMBYS Hà Nội (AMBYS HANOI)

(54) PHƯƠNG PHÁP VÀ THIẾT BỊ TRUYỀN TÍN HIỆU THÔNG TIN ĐIỀU KHIỂN TRONG MẠNG TRUYỀN THÔNG DI ĐỘNG

(57) Sáng chế đề cập đến phương pháp và thiết bị truyền thông tin điều khiển từ thiết bị đầu cuối thông tin không dây đến mạng truy cập bao gồm phát ra thông tin điều khiển bao gồm nhiều bit điều khiển. Phương pháp này cũng bao gồm việc giải mã các bit điều khiển bằng cách sử dụng mã khối cung cấp chuỗi bit đã mã hóa bao gồm các bit đã mã hóa b(0), b(1), . . .,b(19) và phân chia bit đã mã hóa vào nhóm thứ nhất và nhóm thứ hai. Nhóm thứ nhất bao gồm các bit đã mã hóa {b(0), b(1), b(2), b(3), b(4), b(6), b(7), b(8), b(13), b(19)} và nhóm thứ hai bao gồm các bit đã mã hóa {b(5), b(9), b(10), b(11), b (12), b(14), b(15), b (16), b (17), b (18)}. Phương pháp này bao gồm thêm việc truyền nhóm bit mã hóa thứ nhất trên bộ sóng mang thứ nhất và truyền nhóm bit đã mã hóa thứ hai trên bộ sóng mang thứ hai mà có tần số khác với tần số của bộ sóng mang thứ nhất.

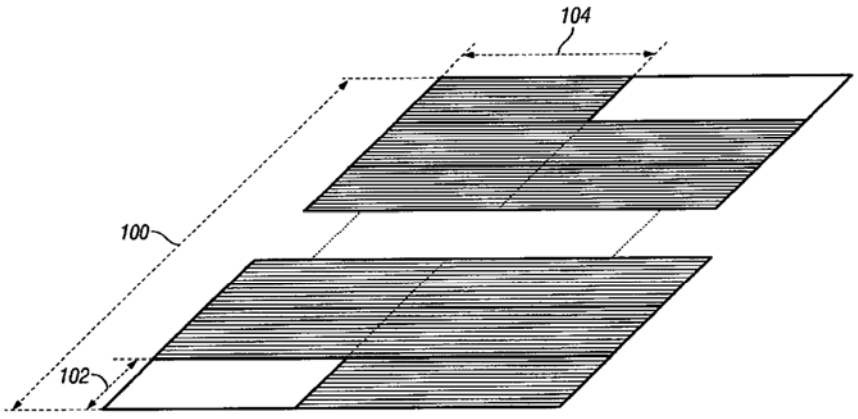

(11) **32816**
(21) 1-2012-03565
(22) 26.04.2011
(86) PCT/KR2011/003016 26.04.2011
(30) 201010159953.4 28.04.2010 CN
201010168721.5 29.04.2010 CN
Ngày yêu cầu thẩm định nội dung: 28.11.2012
(51)[7] **H04W 36/08**, 36/32, 36/38, 92/20
(43) 25.02.2013
(87) WO 2011/136534 03.11.2011
(71) SAMSUNG ELECTRONICS CO., LTD. (KR)
129, Samsung-ro, Yeongtong-gu, Suwon-si, Gyeonggi-do, 443-742, Republic of Korea
(72) Lixiang XU (CN), Hong WANG (CN), Huarui LIANG (CN)
(74) Công ty TNHH Sở hữu trí tuệ WINCO (WINCO CO., LTD.)
(54) PHƯƠNG PHÁP VÀ THIẾT BỊ CHUYỂN VÙNG SỬ DỤNG GIAO DIỆN X2 TRONG HỆ THỐNG TRUYỀN THÔNG DI ĐỘNG

(57) Sáng chế đề cập đến phương pháp chuyển vùng cho thiết bị người dùng (UE: User Entity) bằng trạm cơ sở (BS: Base Station) nguồn. Phương pháp này bao gồm các bước: xác định xem có chuyển vùng cho thiết bị UE bằng cách sử dụng giao diện X2 hay không, truyền thông báo yêu cầu chuyển vùng đến trạm BS đích, thông báo yêu cầu chuyển vùng này có thông tin tình trạng nhóm thuê bao đóng (CSG: Closed Subscriber Group) của trạm BS đích, và thu thông báo báo nhận yêu cầu chuyển vùng từ trạm BS đích, trong đó bước xác định xem có chuyển vùng cho thiết bị UE bằng cách sử dụng giao diện X2 hay không bao gồm các bước: nếu có giao diện X2 giữa trạm BS nguồn và trạm BS đích, và nếu trạm BS đích không hỗ trợ nhóm CSG hoặc trạm BS đích hỗ trợ nhóm CSG giống như nhóm được hỗ trợ bởi trạm BS nguồn, thì xác định sẽ tiến hành chuyển vùng cho thiết bị UE bằng cách sử dụng giao diện X2, và thu được thông tin tình trạng nhóm CSG của trạm BS đích thông qua thủ tục thiết lập giao diện X2.

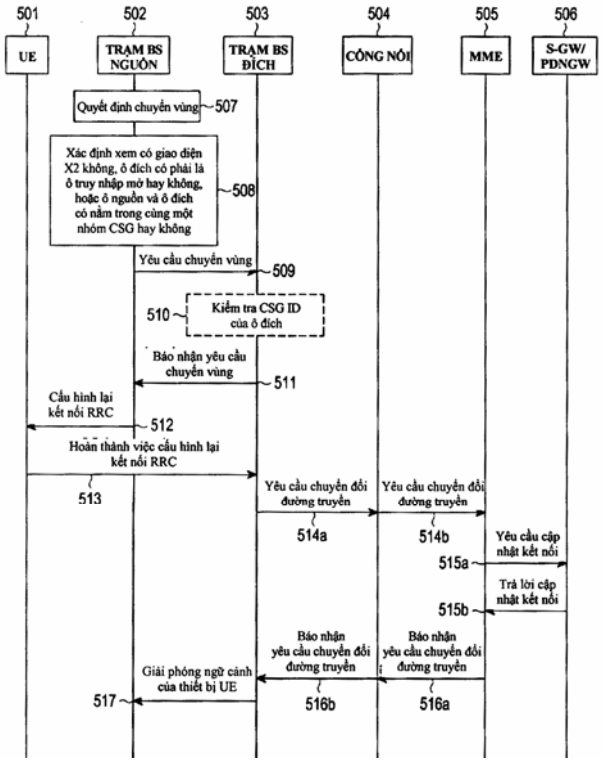

(11) **32817**
(21) 1-2012-03567 (51)[7] **A24D 1/02**
(22) 19.05.2011 (43) 25.02.2013
(86) PCT/EP2011/058160 19.05.2011 (87) WO2011/144701 24.11.2011
(30) 1053934 20.05.2010 FR
(71) PAPETERIES DU LEMAN (FR)
1080 rue des Vignes Rouges Amphion les Bains F-74500 Publier, FRANCE
(72) DUMAS Jocelyne (FR), MALACHIE Joel (FR), RUFFIN Arnaud (FR), JEANROT Julie (FR)
(74) Văn phòng luật sư Phạm và Liên danh (PHAM & ASSOCIATES)
(54) GIẤY DÙNG CHO SẢN PHẨM HÚT TẠO KHÓI CÓ ĐỘ BẮT LỬA THẤP, SẢN PHẨM HÚT TẠO KHÓI VÀ PHƯƠNG PHÁP SẢN XUẤT GIẤY NÀY

(57) Sáng chế đề cập tới giấy dùng cho các sản phẩm hút tạo khói, cụ thể là dùng cho điếu thuốc lá, có các vùng được xử lý bằng chế phẩm phủ được làm thích ứng để làm giảm độ bắt lửa của các vùng được xử lý này chứa các hạt nano của xenluloza có kích thước trung bình (d50) bằng hoặc dưới năm micromét.

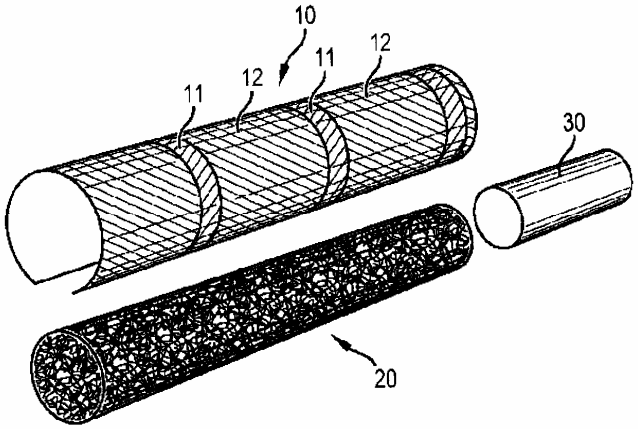

(11) **32818**
(21) 1-2012-03572 (51)[7] **C07D 295/08**, C25D 3/38, 7/00, 7/12
(22) 30.04.2010 (43) 25.02.2013
(86) PCT/JP2010/057685 30.04.2010 (87) WO/2011/135716 03.11.2011
(71) JCU CORPORATION (JP)
Tixtower Ueno 16th floor, 8-1, Higashiueno 4-chome, Taito-ku, Tokyo 1100015, Japan
(72) YASUDA Hiroki (JP), KIMIZUKA Ryoichi (JP), TAKASU Tatsuji (JP), SATO Takuro (JP), ISHIZUKA Hiroshi (JP), OGO Yasuhiro (JP), OYAMA Yuto (JP), TONOOKA Yu (JP), KOSAKA Mikiko (JP), SHIMOMURA Aya (JP), SHIMIZU Yumiko (JP)
(74) Công ty TNHH Sở hữu trí tuệ Thảo Thọ Quyến (INVENCO)
(54) HỢP CHẤT AMIN BẬC BA VÀ AMINO BẬC BỐN, PHƯƠNG PHÁP ĐIỀU CHẾ CHÚNG, CHẤT PHỤ GIA VÀ BỂ MẠ ĐỒNG CHỨA CÁC HỢP CHẤT NÀY VÀ PHƯƠNG PHÁP MẠ ĐỒNG

(57) Sáng chế đề cập đến phương pháp mạ đồng để nạp đầy các lỗ via và các lỗ xuyên với tỷ số phương cao trên các đế bán dẫn như đế silic, đế vật liệu hữu cơ hoặc đế gốm. Phương pháp theo sáng chế sử dụng các hợp chất amin bậc ba, được tạo ra bằng cách cho hợp chất dị vòng phản ứng với nhóm epoxy của nhóm glyxidyl ete của hợp chất có ba hoặc nhiều nhóm glyxiđyl ete, và hợp chất amin bậc bốn của nó, cũng như chất phụ gia mạ đồng, bể mạ đồng, và phương pháp mạ đồng sử dụng các hợp chất này.

(11) **32819**
(21) 1-2012-03576 (51)[7] **F25J 3/02**, C10G 5/06, C10L 3/10
(22) 28.04.2011 (43) 25.02.2013
(86) PCT/IB2011/051879 28.04.2011 (87) WO 2011/135538 03.11.2011
(30) 10/53340 29.04.2010 FR
(71) TOTAL S.A. (FR)
2, Place Jean Millier, La Défense 6, F-92400 Courbevoie, France
(72) RENAUD, Xavier (FR)
(74) Công ty TNHH Sở hữu trí tuệ Thảo Thọ Quyến (INVENCO)
(54) QUY TRÌNH VÀ HỆ THỐNG XỬ LÝ KHÍ TỰ NHIÊN CHỨA CACBON DIOXIT

(57) Sáng chế đề cập đến quy trình xử lý khí tự nhiên chứa cacbon dioxit trong đó: khí tự nhiên được tách bởi quy trình lạnh sâu để một mặt tạo ra dòng cacbon dioxit lỏng và, mặt khác, khí tự nhiên đã tinh chế; ít nhất một phần khí tự nhiên được làm nguội trong bộ trao đổi nhiệt thứ nhất, tiếp đó trong bộ trao đổi nhiệt thứ hai; ít nhất một phần của dòng cacbon dioxit lỏng được thu hồi để tạo ra dòng cacbon dioxit tuần hoàn; dòng cacbon dioxit tuần hoàn được chia thành phần thứ nhất và phần thứ hai; phần thứ nhất được làm giãn tiếp đó gia nhiệt trong bộ trao đổi nhiệt thứ nhất, để tạo ra dòng cacbon dioxit đã gia nhiệt thứ nhất; phần thứ hai được làm nguội, ít nhất một phần của phần thứ hai được làm giãn tiếp đó được gia nhiệt trong bộ trao đổi nhiệt thứ hai, để tạo ra dòng cacbon dioxit đã gia nhiệt thứ hai; ít nhất một phần hydrocacbon chứa trong dòng cacbon dioxit đã gia nhiệt thứ nhất và trong dòng cacbon dioxit đã gia nhiệt thứ hai được thu hồi bằng cách tách lỏng/khí. Sáng chế cũng đề cập đến hệ thống để thực hiện quy trình này.

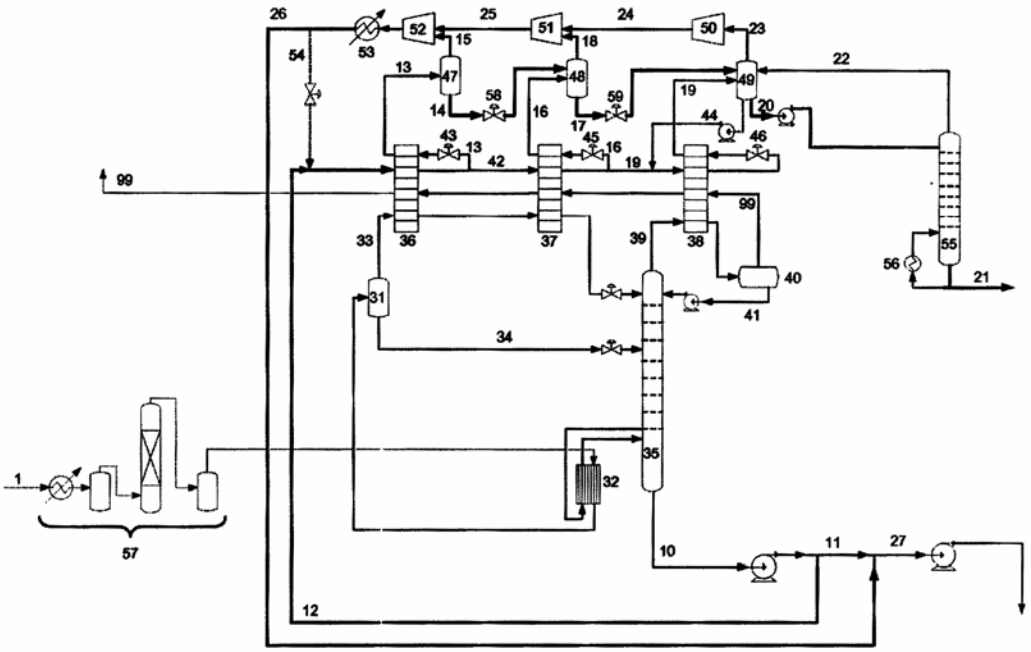

(11) **32820**
(21) 1-2012-03580 (51)[7] **C02F 1/68**
(22) 17.05.2011 (43) 25.02.2013
(86) PCT/EP2011/057919 17.05.2011 (87) WO 2011/151168 08.12.2011
(30) 1648/MUM/2010 31.05.2010 IN
10169363.8 13.07.2010 EP
(71) UNILEVER N.V. (NL)
Weena 455, 3013 AL Rotterdam, the Netherlands.
(72) CHATTERJEE, Jaideep (IN), RAMACHANDRAN, Rajeesh, Kumar (IN)
(74) Công ty TNHH Trần Hữu Nam và Đồng sự (TRAN H.N & ASS.)
(54) THIẾT BỊ LỌC NƯỚC
(57) Sáng chế đề cập đến thiết bị lọc nước. Cụ thể, sáng chế đề cập đến thiết bị lọc nước có thể được sử dụng làm hệ thống cấp nước hoặc thích ứng để được kết nối với nguồn cấp nước chính. Thiết bị này có khả năng định lượng một lượng có kiểm soát chất khử trùng vào nước và có bộ phận lọc có chức năng như phương tiện làm sạch bằng chất khử trùng kết hợp với bộ phận lọc. Thiết bị lọc nước này có một số ưu điểm so với các giải pháp kỹ thuật đã biết nhất là về việc làm giảm độ phức tạp của thiết bị nên tiết kiệm và làm giảm số lượng các bộ phận thay thế mà không ảnh hưởng đến độ an toàn vi sinh vật và lưu lượng. ưu điểm nữa của hệ thống là có thể thích hợp để sử dụng với các chất khử trùng dạng lỏng.

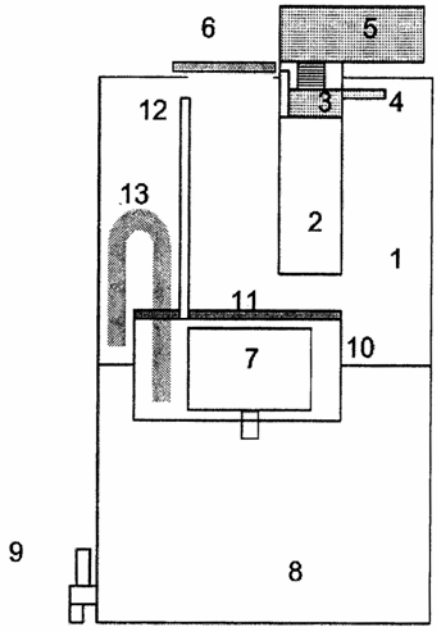

(11) **32821**
(21) 1-2012-03581
(22) 07.06.2011
(86) PCT/IB2011/052471 07.06.2011
(30) 61/353,787 11.06.2010 US
10165700.5 11.06.2010 EP
11166533.7 18.05.2011 EP
11166717.6 19.05.2011 EP
(51)[7] **B01J 13/16**, C11D 3/50
(43) 25.02.2013
(87) WO 2011/154893 15.12.2011
Ngày yêu cầu thẩm định nội dung: 29.11.2012
(71) FIRMENICH SA (CH)
1, route des Jeunes, PO Box 239, 1211 GENEVA 8, Switzerland
(72) Arnaud STRUILLOU (FR), Nicolas PICHON (FR), Sonia GODEFROY (FR), Claudie BELLOUARD DREVET (FR)
(74) Công ty Tư vấn đầu tư và chuyển giao công nghệ (INVESTCONSULT)
(54) QUY TRÌNH ĐIỀU CHẾ VI NANG POLYURE VÀ VI NANG POLYURE THU ĐƯỢC TỪ QUY TRÌNH NÀY
(57) Sáng chế đề cập đến quy trình điều chế vi nang polyure chứa chất thơm có thể được sử dụng trong các sản phẩm chăm sóc gia đình hoặc cá nhân, cũng như đề cập đến các vi nang polyure và các sản phẩm tiêu dùng chứa vi nang polyure này. Quy trình điều chế vi nang theo sáng chế kết hợp việc sử dụng của các polyisoxyanat thơm và béo với nồng độ thích hợp.

(11) **32822**
(21) 1-2012-03583 (51)[7] **A61K 9/22**, 9/32, 31/495, 47/02, 47/32, 47/34, A61P 25/24
(22) 28.04.2011 (43) 25.02.2013
(86) PCT/JP2011/060483 28.04.2011 (87) WO 2011/136376 03.11.2011
(30) 2010-105666 30.04.2010 JP
(71) TAKEDA PHARMACEUTICAL COMPANY LIMITED (JP)
1-1, Doshomachi 4-chome, Chuo-ku, Osaka-shi, Osaka 541-0045, Japan
(72) MISAKI, Masafumi (JP), TSUSHIMA, Yuki (JP), NIWA, Masahiro (JP)
(74) Công ty TNHH một thành viên Sở hữu trí tuệ VCCI (VCCI-IP CO.,LTD)
(54) VIÊN NÉN TAN TRONG RUỘT
(57) Sáng chế đề cập đến viên nén tan trong ruột có độ sinh khả dụng được cải thiện, mà được phân rã nhanh sau khi đến ruột cho phép hòa tan thành phần hoạt tính, và khác biệt ở chỗ làm giảm lượng bột talc được sử dụng và không có thành phần kiềm.

(11) **32823**
(21) 1-2012-03594 (51)[7] **A61K 39/145**
(22) 09.02.2011 (43) 25.02.2013
(86) PCT/SG2011/000059 09.02.2011 (87) WO2011/136738 03.11.2011
(30) 61/329,802 30.04.2010 US
(71) TEMASEK LIFE SCIENCES LABORATORY LIMITED (SG)
1 Research Link, National University of Singapore, Singapore 117604, Singapore
(72) MOOKKAN, Prabakaran (IN), HE, Fang (CN), KWANG, Hwei-Sing, Jimmy (US)
(74) Văn phòng luật sư Phạm và Liên danh (PHAM & ASSOCIATES)
(54) CHẾ PHẨM VACXIN ĐA TRỊ KHÁNG DÒNG H5N1
(57) Sáng chế đề cập đến chế phẩm vacxin đa trị kháng dòng H5N1. Cụ thể hơn, sáng chế để cập đến cách nhận diện ba chủng H5N1 bao gồm toàn bộ các biến thể trong epitop trung hoà của kháng nguyên ngưng kết hồng cầu trong số hầu hết các dòng H5N1. Sáng chế còn đề cập tới chế phẩm vacxin đa trị H5N1 bao gồm ba chủng H5N1 hoặc bao gồm các peptit kháng nguyên ngưng kết hồng cầu của mỗi chủng trong số ba chủng này.

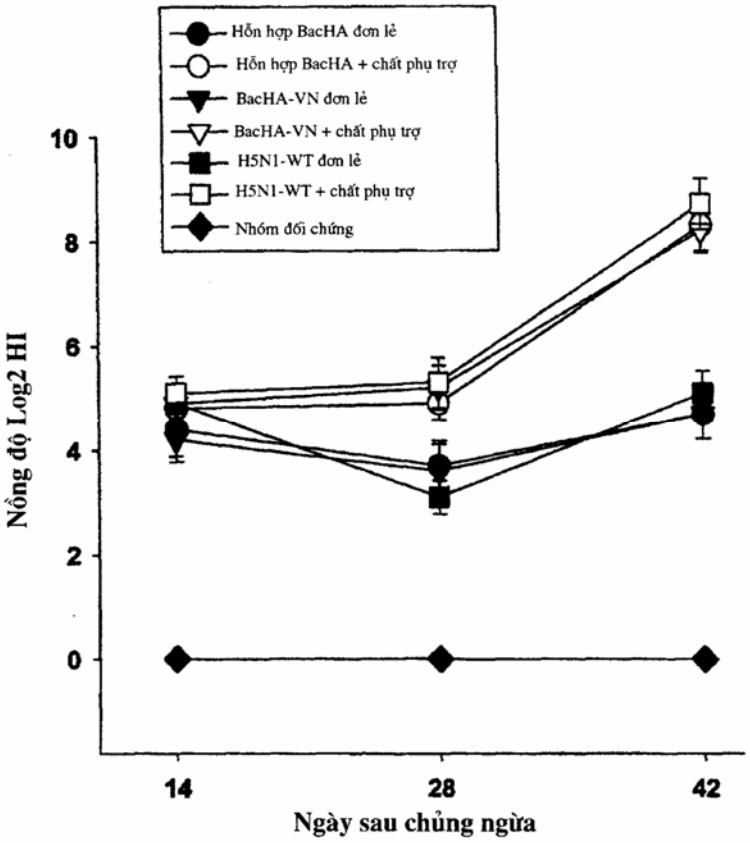

(11) **32824**
(21) 1-2012-03600 (51)[7] **H02M 7/06**, H02P 9/00, H02J 7/00
(22) 06.10.2011 (43) 25.02.2013
(86) PCT/JP2011/073084 06.10.2011 (87) WO 2012/050042 19.04.2012
(30) 2010-230819 13.10.2010 JP
Ngày yêu cầu thẩm định nội dung: 30.11.2012
(71) SHINDENGEN ELECTRIC MANUFACTURING CO., LTD. (JP)
2-1, OHTEMACHI 2-CHOME, CHIYODA-KU, TOKYO-TO, JAPAN
(72) ASATO KAWAMURA (JP), TATSUYA ARAI (JP)
(74) Công ty TNHH Ban Ca (BANCA)

(54) BỘ ĐIỀU CHỈNH, THIẾT BỊ SẠC PIN VÀ HỆ THỐNG SẠC PIN

(57) Sáng chế đề cập đến bộ điều chỉnh bao gồm mạch chỉnh lưu để chỉnh lưu dòng điện ra xoay chiều từ cực ra của mỗi pha của máy phát điện xoay chiều ba pha (101) và chạy dòng điện sạc đến pin (B); thiết bị bán dẫn thứ nhất đến thứ ba (T1, T2, T3) mỗi thiết bị có cực thứ nhất (x1) tại đó tín hiệu điều khiển được đưa vào, cực thứ hai (x2) nối với cực âm của pin (B), cực thứ ba (x3) nối với cực dương của pin (B), và cực thứ tư (x4) nối với cực ra của pha tương đương (U, V, W) của máy phát điện xoay chiều ba pha (101); và bộ điều khiển (CON) để phát hiện điện thế sạc pin và đưa ra tín hiệu điều khiển dựa trên kết quả phát hiện được.

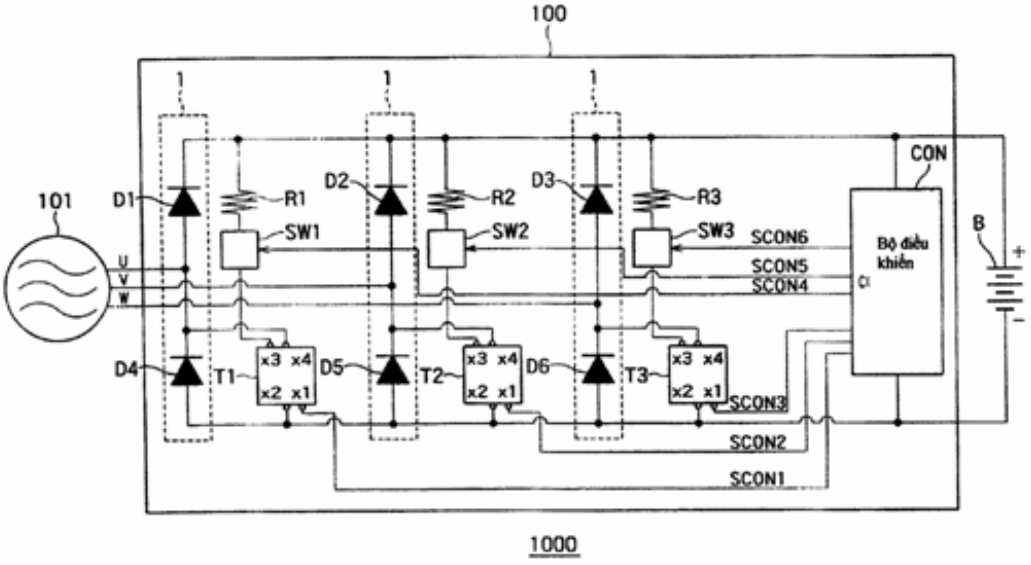

(11) **32825**
(21) 1-2012-03609
(51)[7] **H04L 1/16**, H04B 7/26, H04L 27/26
(22) 28.04.2011
(43) 25.02.2013
(86) PCT/KR2011/003163 28.04.2011
(87) WO 2011/136588 03.11.2011
(30) 201010168684.8 30.04.2010 CN
201010527462.0 27.10.2010 CN
201010574732.3 16.11.2010 CN
201010589610.1 01.12.2010 CN
(71) SAMSUNG ELECTRONICS CO., LTD. (KR)
129, Samsung-ro, Yeongtong-gu, Suwon-si, Gyeonggi-do 443-742, Republic of Korea
(72) Yingyang LI (CN), Chengjun SUN (CN), Xiaoqiang LI (CN)
(74) Công ty TNHH Sở hữu trí tuệ WINCO (WINCO CO., LTD.)

(54) PHƯƠNG PHÁP VÀ THIẾT BỊ PHẢN HỒI VỀ TRẠNG THÁI THU NHẬN DỮ LIỆU

(57) Sáng chế đề cập đến thiết bị và phương pháp phản hồi về trạng thái thu nhận dữ liệu, áp dụng cho hệ thống công nghệ phát triển dài hạn cải tiến (LTE-A: Long Term Evolution-Advanced). Phương pháp này bao gồm các bước: sắp xếp tuần tự, bằng thiết bị người dùng (UE), các khung con liên kết xuống để truyền dữ liệu cho mỗi sóng mang thành phần (CC: Component Carner), tạo ra thông tin phản hồi về trạng thái thu nhận trong X khung con liên kết xuống đầu tiên cho mỗi CC theo kết quả sắp xếp tuần tự, trong đó X ≤ M, trong đó M là số lượng khung con liên kết xuống cho mỗi CC, và truyền thông tin phản hồi về trạng thái thu nhận đã tạo ra cho mỗi CC đến trạm cơ sở. Do đó, thiết bị UE sẽ không thông dịch sai trạng thái thu nhận trong các khung con liên kết xuống do sự không nhất quán với trạm cơ sở khi truyền và thu thông tin phản hồi. Điều này ảnh hưởng đến việc truyền dữ liệu theo quy trình yêu cầu truyền lại tự động lai (HARQ: Hybrid Automatic Repeat reQuest), để giảm bớt thời gian gián tiếp liên kết lên dành cho thông tin phản hồi về trạng thái thu nhận và mở rộng vùng phủ sóng liên kết lên.

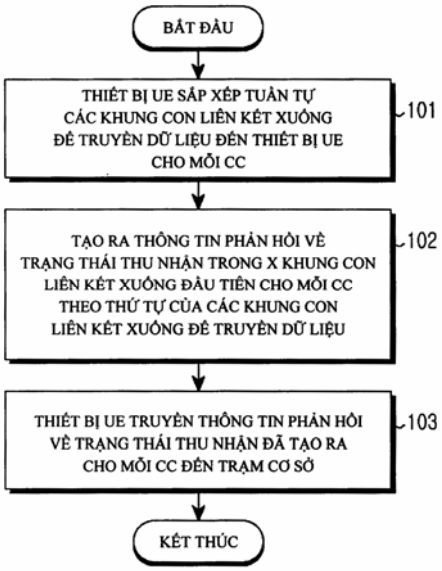

(11) **32826**
(21) 1-2012-03610 (51)[7] **C09C 1/02**, C01F 5/24
(62) 1-2012-01227
(22) 02.11.2010 (43) 25.02.2013
(86) PCT/EP2010/066664 02.11.2010 (87) WO2011/054831 12.05.2011
(30) 09174954.9 03.11.2009 EP
61/280,918 10.11.2009 US
Ngày yêu cầu thẩm định nội dung: 03.05.2012
(71) OMYA DEVELOPMENT AG (CH)
Baslerstrasse 42, CH-4665 Oftringen, Switzerland
(72) POHL, Michael (AT), RAINER, Christian (AT), ESSER, Markus (DE)
(74) Văn phòng luật sư Phạm và Liên danh (PHAM & ASSOCIATES)
(54) PHƯƠNG PHÁP SẢN XUẤT GIẤY VÀ PHƯƠNG PHÁP SẢN XUẤT CHẤT CHỐNG CHÁY BẰNG CÁCH DÙNG HYĐROMAGNESIT
(57) Sáng chế đề cập đến phương pháp sản xuất giấy và phương pháp sản xuất chất chống cháy bằng cách dùng hyđromanesit.

(11) **32827**
(21) 1-2012-03611 (51)[7] **B62D 21/15**
(22) 28.04.2011 (43) 25.02.2013
(86) PCT/IB2011/000913 28.04.2011 (87) WO 2011/144976 24.11.2011
(30) 2010-112960 17.05.2010 JP
Ngày yêu cầu thẩm định nội dung: 03.12.2012
(71) NISSAN MOTOR CO., LTD. (JP)
2, Takara-cho, Kanagawa-ku, Yokohama-shi, Kanagawa 221-0023, Japan
(72) OYAMA, Hiroshi (JP), SHIMADA, Junichi (JP), SAWAKI, Mikito (JP)
(74) Công ty TNHH một thành viên Sở hữu trí tuệ VCCI (VCCI-IP CO.,LTD)
(54) THIẾT BỊ BẢO VỆ VA CHẠM XE

(57) Sáng chế đề cập đến thiết bị bảo vệ va chạm xe bao gồm giá đỡ. Giá đỡ gồm có bộ phận tạo lực làm lệch hướng được tạo ra ở đầu phía sau của giá đỡ. Giá đỡ được bố trí ở khoảng trống phía trước của xe và được kết cấu kéo dài theo chiều từ phía trước ra phía sau của xe và lắp bộ phận của xe vào thân xe. Bộ phận tạo lực làm lệch hướng được kết cấu để làm lệch đầu phía sau của giá đỡ theo chiều rộng xe và làm quay giá đỡ cùng với bộ phận của xe theo chiều rộng xe khi bộ phận tạo lực làm lệch hướng tác động ngược lại một phần của thân xe khi đầu phía sau giá đỡ bị dịch chuyển theo chiều về phía sau của xe do sự va đập đầu xe khi có va chạm ở đầu xe.

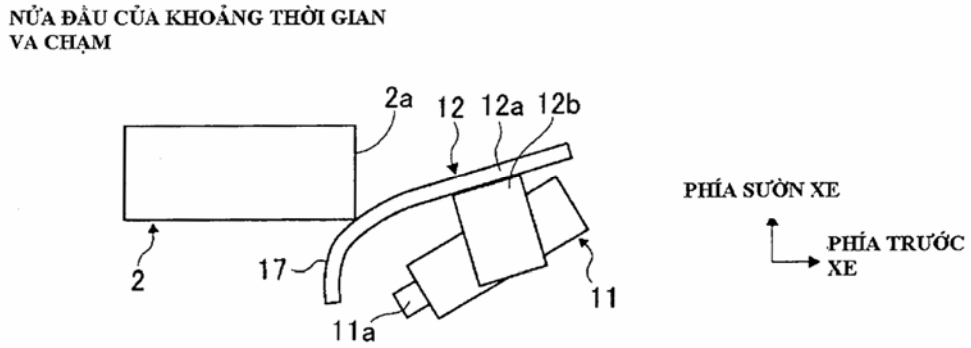

(11) **32828**
(21) 1-2012-03614 (51)[7] **C07C 51/41**, 59/245, A23L 3/3508
(22) 03.12.2010 (43) 25.02.2013
(86) PCT/CN2010/079426 03.12.2010 (87) WO 2011/150636 08.12.2011
(30) 201010190576.0 03.06.2010 CN
Ngày yêu cầu thẩm định nội dung: 03.12.2012
(71) XILONG CHEMICAL INDUSTRY INCORPORATED CO., LTD. (CN)
No. 1-3, Xilong Middle Street, Chaoshan Road, Shantou, Guangdong, 515064, China
(72) LIU, Zhiping (CN), HUANG, Weipeng (CN), ZHUANG, Jingfa (CN), ZHANG, Xiaoliang (CN), LI, Jinrong (CN), ZHAO, Shuhuang (CN), ZHENG, Heli (CN)
(74) Công ty TNHH Sở hữu trí tuệ WINCO (WINCO CO., LTD.)
(54) PHƯƠNG PHÁP ĐIỀU CHẾ HỢP CHẤT ĐINATRI THIẾC (II) XITRAT
(57) Sáng chế đề cập đến phương pháp điều chế hợp chất đinatri thiếc (II) xitrat, bao gồm các bước sau: sử dụng trinatri xitrat và thiếc (II) clorua làm chất ban đầu và hòa tan lần lượt trinatri xitrat và thiếc (II) clorua trong nước; cho dung dịch trinatri xitrat trong nước vào dung dịch thiếc (II) clorua trong nước để thu được hợp chất đithiếc (II) xitrat dạng rắn; cho đithiếc (II) xitrat vào dung dịch trinatri xitrat trong nước, khuấy hỗn hợp này cho đến khi hỗn hợp hòa tan hoàn toàn; sau đó, cho thêm dung dịch natri bicacbonat trong nước vào hỗn hợp nêu trên để thu được dung dịch đinatri thiếc (II) xitrat; và cô đặc, làm khô và nghiền để thu được hợp chất đinatri thiếc(II) xitrat dạng bột rắn. Phương pháp theo sáng chế bỏ qua bước điều chế thiếc (II) hyđroxit và ngăn không cho thiếc hóa trị hai ở trong môi trường dung dịch kiềm bằng cách điều chỉnh độ pH của hệ phản ứng thấp hơn 5,0 trước khi làm kết tủa thiếc (II) xitrat, nhờ đó phương pháp này cải thiện chất lượng của sản phẩm thu được là đinatri thiếc (II) xitrat.

(11) **32829**
(21) 1-2012-03622 (51)[7] **G06F 3/033**
(22) 03.05.2011 (43) 25.02.2013
(86) PCT/KR2011/003314 03.05.2011 (87) WO/2011/139076 10.11.2011
(30) 20-2010-0004661 03.05.2010 KR
20-2010-0012415 30.11.2010 KR
20-2011-0001498 21.02.2011 KR
Ngày yêu cầu thẩm định nội dung: 03.12.2012
(75) KIM, TAE HYUNG (KR)
2-702, Sam Bo Apt, 34 Sebyeong-ro Yeonje-gu Busan 611-821, Korea
(74) Công ty cổ phần Tư vấn S&B (S&B CONSULTANT., CORP.)
(54) CHUỘT MÁY TÍNH
(57) Sáng chế đề cập đến chuột máy tính bao gồm thành phần trượt có hình dạng của một thanh trượt được sử dụng trong một thời gian dài. Thanh trượt được đặt ở thân chuột, và phần đuôi dưới của thanh trượt nhô ra từ đáy của thân chuột. Thêm vào đó, một tua vít, được sử dụng cho việc tạo điều kiện cho thanh trượt nhô ra từ đáy của thân chuột, có thể được lưu trữ cùng với chuột máy tính.

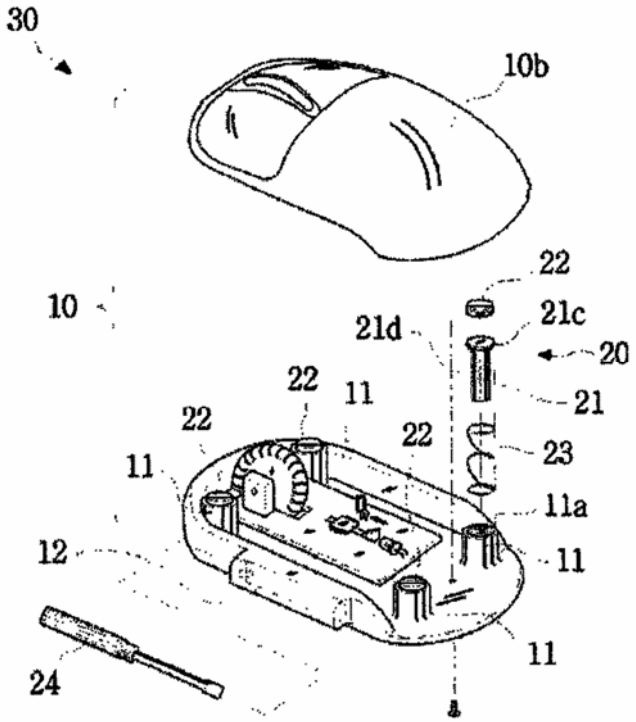

(11) **32830**
(21) 1-2012-03623 (51)[7] **B60N 2/26**, 2/28
(22) 03.05.2011 (43) 25.02.2013
(86) PCT/KR2011/003317 03.05.2011 (87) WO/2011/139078 10.11.2011
(30) 20-2010-0004659 03.05.2010 KR
10-2010-0085223 01.09.2010 KR
20-2011-0001717 02.03.2011 KR
20-2011-0001930 07.03.2011 KR
20-2011-0003768 02.05.2011 KR
Ngày yêu cầu thẩm định nội dung: 03.12.2012
(75) KIM, TAE HYUNG (KR)
2-702, Sam Bo Apt, 34 Sebyeong-ro Yeonje-gu Busan 611-821, Korea
(74) Công ty cổ phần Tư vấn S&B (S&B CONSULTANT., CORP.)
(54) GHẾ NGỒI Ô TÔ CHO TRẺ EM
(57) Sáng chế đề xuất ghế ngồi ô tô cho trẻ em có gắn bồn tắm, bao gồm phần thân chính được cố định vào ghế ngồi của ô tô và bao gồm một bộ phận phía sau ghế để cho đứa trẻ ngồi trên đó; bồn tắm được lắp vào bộ phận phía sau ghế và bao gồm một ống thoát nước để thoát nước đã sử dụng để tắm cho đứa trẻ; một bộ phận đựng chất bẩn để tập hợp nước thải ra thông qua ống thoát nước; và một thiết bị dùng cho chậu rửa có thể mang theo bao gồm một bộ phận cung cấp nước ấm để tắm cho đứa trẻ trong bồn tắm và một bộ phận cung cấp không khí ấm để làm khô đứa trẻ sau khi tắm, do vậy sẽ rất vệ sinh và thuận tiện, và sau khi tắm cho đứa trẻ, bồn tắm có thể được rửa bằng cách sử dụng thiết bị dùng cho chậu rửa có thể mang theo và một bàn chải rửa xe ô tô kèm theo, do vậy sẽ rất hữu dụng.

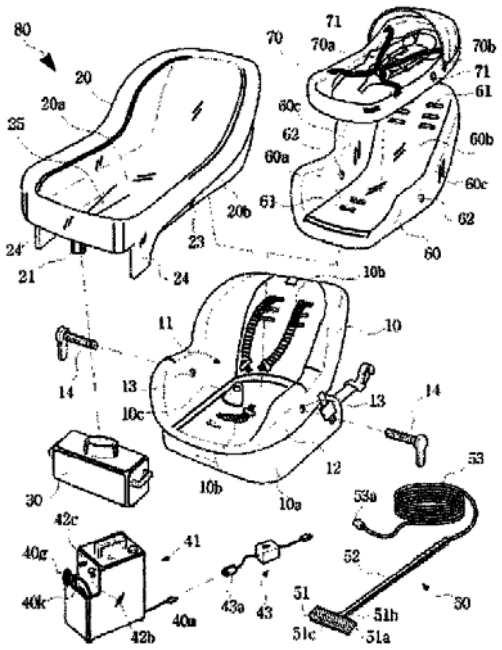

(11) **32831**
(21) 1-2012-03625 (51)[7] **A01N 43/56**, A61K 31/415
(22) 05.05.2011 (43) 25.02.2013
(86) PCT/US2011/035363 05.05.2011 (87) WO 2011/140343 10.11.2011
(30) 61/331,715 05.05.2010 US
(71) GLAXO WELLCOME MANUFACTURING PTE LTD. (SG)
1 Pioneer Sector 1, Jurong 628413, Singapore
(72) GUPTA, Manish K. (US)
(74) Công ty TNHH một thành viên Sở hữu trí tuệ VCCI (VCCI-IP CO.,LTD)
(54) DƯỢC PHẨM ĐỂ DÙNG CHO MẮT VÀ PHƯƠNG PHÁP ĐIỀU CHẾ DUNG DỊCH QUÁ BÃO HOÀ CHỨA PAZOPANIB

(57) Sáng chế đề cập đến dược phẩm chứa khoảng 10mg pazopanib/ml dược phẩm và khoảng từ 2 đến 13% trọng lượng xyclodextrin được biến đổi. Sáng chế cũng đề cập đến phương pháp điều chế dung dịch quá bão hoà chứa pazopanib.

(11) **32832**
(21) 1-2012-03626 (51)[7] **C09C 1/00**, C09D 7/12
(62) 1-2012-02416
(22) 25.01.2011 (43) 25.02.2013
(86) PCT/EP2011/050953 25.01.2011 (87) WO2011/092152 04.08.2011
(30) 10151721.7 26.01.2010 EP
61/400,648 30.07.2010 US
Ngày yêu cầu thẩm định nội dung: 04.12.2012
(71) OMYA DEVELOPMENT AG (CH)
Baslerstrasse 42, CH-4665 Oftringen, Switzerland
(72) GANE Patrick A. C. (GB), GYSAU Detlef (CH), SAUNDERS George (US), MCJUNKINS Joseph (US)
(74) Văn phòng luật sư Phạm và Liên danh (PHAM & ASSOCIATES)
(54) PHƯƠNG PHÁP ĐIỀU CHẾ CHẾ PHẨM TẠO LỚP PHỦ
(57) Sáng chế đề cập đến phương pháp điều chế chế phẩm tạo lớp phủ. Chế phẩm được tạo ra bằng phương pháp này có nồng độ thể tích chất màu nằm trong khoảng từ 5% lên đến nồng độ thể tích tới hạn và khác biệt ở chỗ, chế phẩm này chứa ít nhất một canxi cacbonat nghiền tự nhiên có đường kính trung bình khối nằm trong khoảng từ 0,05 đến 0,3μm, và ít nhất một chất màu có chỉ số khúc xạ lớn hơn hoặc bằng 2,5.

(11) **32833**
(21) 1-2012-03628 (51)[7] **B65D 19/00**, 19/44
(22) 04.12.2012 (43) 25.02.2013
Ngày yêu cầu thẩm định nội dung: 04.12.2012
(71) CÔNG TY TNHH SẢN XUẤT CƠ KHÍ & CẦU TRỤC NMC - NMC CO., LTD. (VN)
51/19 đường DT 743, khu phố Bình Phước A, phường Bình Chuẩn, thị xã Thuận An, tỉnh Bình Dương.
(72) Nguyễn Thị Bảo Quỳnh (VN), Lê Minh Vương (VN)
(54) THIẾT BỊ CỐ ĐỊNH XE GẮN MÁY TRÊN SÀN VÀ HỆ THỐNG XẾP XE MÁY BAO GỒM THIẾT BỊ NÀY
(57) Sáng chế đề cập đến thiết bị cố định xe gắn máy trên sàn bao gồm:
Cơ cấu cố định bánh xe trước có ba bộ phận giữ thứ nhất (41^1), thứ hai (41^2) và thứ ba (41^3) để ôm theo biên dạng bánh xe trước để cố định bánh xe trước ở ít nhất ba vị trí, thanh đứng (42) liên kết với bộ phận giữ thứ nhất (41^1), tấm đế (43) được liên kết với sàn, thanh đứng (42) được gắn chặt với tấm đế (43), tay đỡ (46) có dạng khuỷu, hai đầu của tay đỡ (46) được nối lần lượt với bộ phận giữ thứ hai (412) và bộ phận giữ thứ ba (413), chỗ gấp khuỷu của tay đỡ (46) được chốt quay được vào tấm đế (43) thông qua chốt xoay (45), chốt an toàn (44) được gắn chặt với tấm đế (43) để giữ tay đỡ (46) không bị xoay về phía bánh xe sau khi đang cố định bánh xe trước, trong đó khi không có xe thì tay đỡ (46) luôn luôn ngả về phía xe đi vào để bánh xe trước của xe gắn máy có thể đi vào.
Cơ cấu cố định bánh xe sau gồm hai phần kẹp ở hai bên (51 và 52) được liên kết với sàn để cố định bánh xe sau bằng cách kẹp hai bên của bánh xe sau, trong đó ít nhất một phần kẹp ở một bên dịch chuyển được ra xa và về phía phần kẹp ở bên còn lại để điều chỉnh khoảng cách giữa hai phần kẹp phù hợp với chiều rộng của từng loại lốp xe, cơ cấu cố định bánh xe sau này được liên kết với sàn.
Sáng chế cũng đề cập đến hệ thống xếp xe máy bao gồm các thiết bị cố định xe gắn máy trên sàn giúp hệ thống xếp được nhiều xe hơn, kết cấu gọn và giảm giá thành thiết bị.

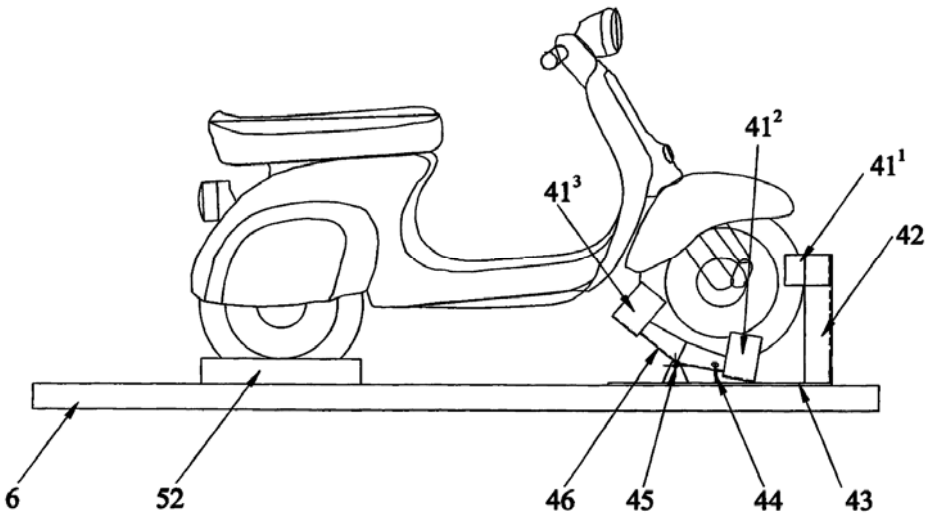

(11) **32834**
(21) 1-2012-03629
(51)[7] **F16C 13/02**, B21B 31/07, F16C 33/10
(22) 07.04.2011
(43) 25.02.2013
(86) PCT/US2011/031495 07.04.2011
(87) WO 2011/139471 10.11.2011
(30) 12/774,241 05.05.2010 US
(71) SIEMENS INDUSTRY, INC. (US)
3333 Old Milton Parkway, Alpharetta, Georgia 30005-4437, USA
(72) WOJTKOWSKI, Thomas, C., Jr. (US), OSGOOD, Peter N. (US)
(74) Công ty TNHH Sở hữu trí tuệ Thảo Thọ Quyến (INVENCO)
(54) HỆ THỐNG VÀ PHƯƠNG PHÁP LOẠI BỎ DÒNG CHẢY PHÂN LỚP
(57) Sáng chế đề cập đến hệ thống sử dụng trên ổ đỡ có màng dầu của máy cán (10) để loại bỏ dòng chảy phân lớp của dầu thoát ra theo tiếp tuyến từ giữa ống lót quay (12) và bạc lót cố định (18) bao quanh ống lót (12). Hệ thống này bao gồm các bề mặt hạn chế kết hợp với ống lót (12) và bạc lót (18) tạo ra khoang hình vòng (40a) được bố trí để tiếp nhận thoát ra dòng chảy phân lớp của dầu. Các cánh (42) nhô vào trong khoang (40a) và quay được với ống lót (12) và ở cùng tốc độ với ống lót (12) để nhờ đó đẩy dầu xung quanh khoang hình vòng (40a). Cửa xả (44) nối thông theo phương tiếp tuyến với khoang hình vòng (40a) để loại bỏ dầu được đẩy xung quanh khoang (40a) nhờ chuyển động quay của các cánh (42). Kích thước của cửa xả (44) so với thể tích của dầu được tiếp nhận trong khoang hình vòng (40a) là sao cho khoang (40a) vẫn được nạp dầu trong khi diễn ra sự vận hành ở trạng thái ổn định của ổ đỡ (10). Đồng thời sáng chế cũng đề cập đến phương pháp loại bỏ dòng chảy phân lớp của màng dầu.

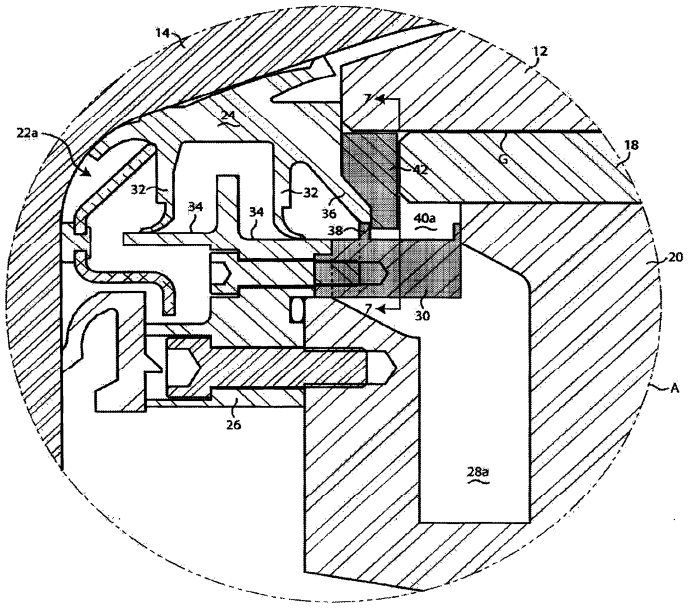

(11) **32835**
(21) 1-2012-03630
(51)[7] **B21B 31/07**, F16C 33/74, F16J 15/32, 15/40
(22) 27.04.2011
(43) 25.02.2013
(86) PCT/US2011/034110 27.04.2011
(87) WO 2011/142968 17.11.2011
(30) 12/777,362 11.05.2010 US
(71) SIEMENS INDUSTRY, INC. (US)
3333 Old Milton Parkway, Alpharetta, Georgia 30005-4437, USA
(72) WOJTKOWSKI, JR., Thomas C. (US), OSGOOD, Peter N. (US)
(74) Công ty TNHH Sở hữu trí tuệ Thảo Thọ Quyến (INVENCO)
(54) MỐI BỊT KÍN SỬ DỤNG TRÊN Ổ ĐỠ MÀNG DẦU VÀ TRÊN CỔ TRỤC LĂN
(57) Sáng chế đề cập đến mối bịt kín sử dụng trên ổ đỡ màng dầu của máy cán trong đó ống lót (12) được lắp trên cổ trục lăn (14) để quay cùng với nó, ống lót (12) được đỡ quay trên bạc lót cố định (18), và dòng dầu thoát ra từ giữa ống lót (12) và bạc lót (18). Mối bịt kín này có thân mối bịt kín tròn mềm dẻo (25) được làm thích ứng để lắp trên cổ trục lăn và quay với cổ trục lăn (14). Các cánh được bố trí cách xa nhau theo chu vi (42) nhô ra từ thân bịt kín (25). Các cánh (42) quay được với thân bịt kín (25) và dùng để đẩy dầu thoát ra từ giữa ống lót (12) và bạc lót (18).

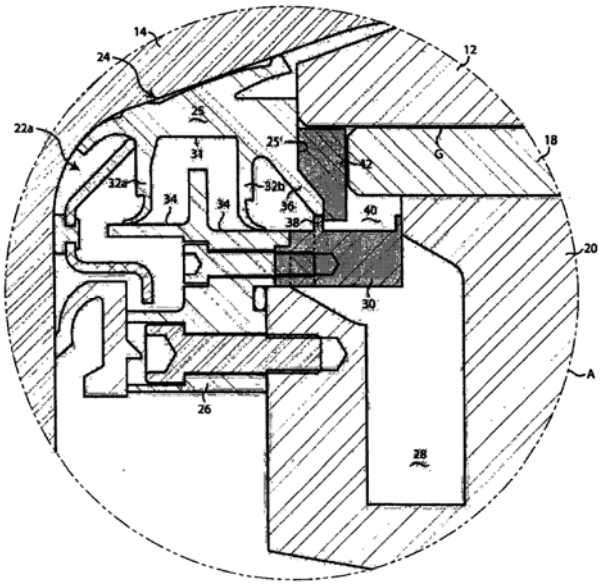

(11) **32836**
(21) 1-2012-03631 (51)[7] **H04S 5/02**, 3/00
(22) 04.05.2011 (43) 25.02.2013
(86) PCT/KR2011/003337 04.05.2011 (87) WO/2011/139090 10.11.2011
(30) 61/330,986 04.05.2010 US
10-2011-0022451 14.03.2011 KR
Ngày yêu cầu thẩm định nội dung: 04.12.2012
(71) SAMSUNG ELECTRONICS CO., LTD. (KR)
129, Samsung-ro, Yeongtong-gu, Suwon-si, Gyeonggi-do, 443-742, Republic of Korea
(72) KIM, Sun-Min (KR)
(74) Công ty TNHH Sở hữu trí tuệ Thảo Thọ Quyến (INVENCO)
(54) PHƯƠNG PHÁP VÀ THIẾT BỊ TÁI TẠO ÂM THANH NỔI
(57) Sáng chế đề xuất phương pháp và thiết bị tái tạo âm thanh nổi. Phương pháp này bao gồm bước thu thông tin chiều sâu âm thanh để biểu thị khoảng cách giữa ít nhất một đối tượng trong tín hiệu âm thanh với vị trí tham chiếu, và cung cấp phối cảnh âm thanh cho đối tượng âm thanh xuất ra từ loa, dựa vào thông tin chiều sâu âm thanh.

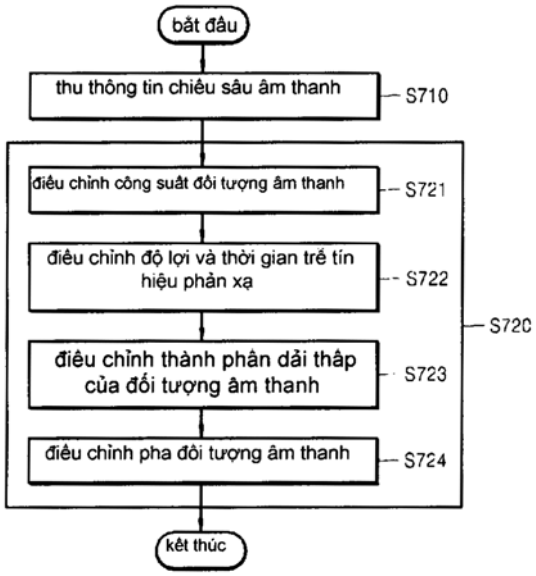

(11) **32837**
(21) 1-2012-03633 (51)[7] **G02B 6/00**
(22) 08.06.2011 (43) 25.02.2013
(86) PCT/JP2011/063096 08.06.2011 (87) WO/2011/158705 22.12.2011
(30) 2010-138374 17.06.2010 JP
(71) 1. SEI OPTIFRONTIER CO., LTD. (JP)
1, Taya-cho, Sakae-ku, Yokohama-shi, Kanagawa, 244-8589, Japan
2. SUMITOMO ELECTRIC INDUSTRIES, LTD. (JP)
5-33 Kitahama 4-chome, Chuo-ku, Osaka-shi, Osaka, 5410041, JP
(72) HASEGAWA, Masahiro (JP), NAKAZAWA, Kiyoshi (JP), HOMMA, Toshihiko (JP)
(74) Công ty Cổ phần Sở hữu công nghiệp INVESTIP (INVESTIP)
(54) HỘP CHỨA DAO CẮT SỢI
(57) Sáng chế đề cập đến hộp chứa dao cắt sợi, hộp có khả năng ngăn chặn không để dao cắt sợi bị hư hại. Hộp (1) chứa dao cắt sợi bao gồm đế (30) và nắp (32) sao cho nắp được tạo ra theo kiểu mở ra được và đóng vào được đối với đế (30) theo kiểu hợp nhất. Đế (30) của hộp có khoảng không gian định vị (38) được bố trí dưới đáy của đế (30), khoảng không gian định vị (38) định vị thân chính (5) có cụm dao cắt (3). Các chốt (39A) và (39B) nhô vào phía trong trên đế (30) của hộp được bố trí trên các thành định vị (35A) và (35B) tạo ra một phần của khoảng không gian định vị (38) đối với dao cắt sợi. Các chốt (39A) và (39B) có chức năng giữ trụ đỡ (8) của thân chính (30) của dao cắt theo hướng cùng với chiều cao của đế (5) của hộp. Chốt (39A) còn có chức năng giữ con trượt (15) có trong cụm dao cắt (3) theo hướng trượt.

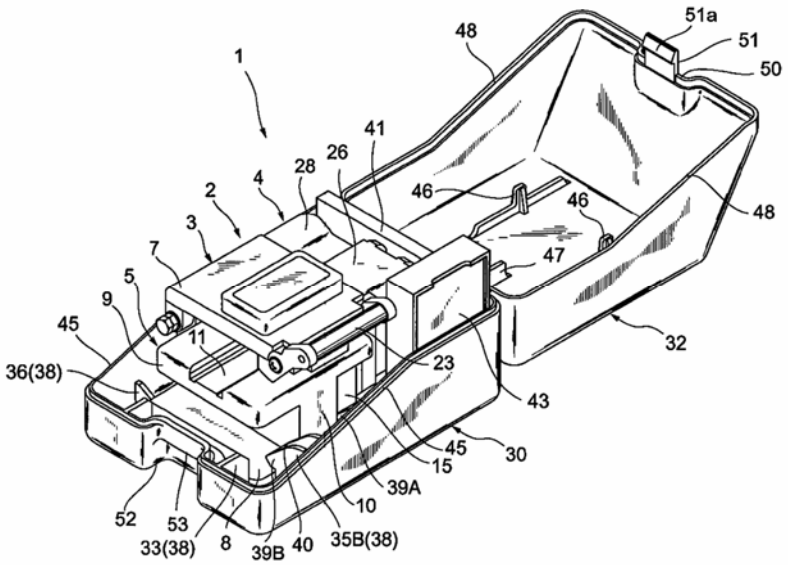

(11) **32838**
(21) 1-2012-03634
(51)[7] **B65D 75/58**, B65B 5/02, 7/16, 47/02, 47/10, 61/18
(22) 05.05.2011
(43) 25.02.2013
(86) PCT/US2011/035313 05.05.2011
(87) WO2011/140314 10.11.2011
(30) 61/332,420 07.05.2010 US
12/912,089 26.10.2010 US
(71) POPPACK LLC (US)
301 Junipero Serra Boulevard, Suite 220, San Francisco, California 94127, U.S.A.
(72) PERELL, William, S. (US), SORENSEN, Leif, B. (US), RAPPAPORT, Irving, S. (US)
(74) Công ty Luật TNHH AMBYS Hà Nội (AMBYS HANOI)
(54) BAO BÌ CÓ DỤNG CỤ MỞ RIÊNG VÀ PHƯƠNG PHÁP MỞ BAO BÌ, QUY TRÌNH SẢN XUẤT BAO BÌ

(57) Sáng chế đề cập đến bao bì và phương pháp mở bao bì. Bao bì bao gồm màng thứ nhất và màng thứ hai tạo thành vỏ bọc và ít nhất một vùng tai và xác định phần mép của bao bì, vỏ bọc xác định thể tích bên trong được định hình để nhận sản phẩm. Bao bì bao gồm thêm các bọt có thể xé thứ nhất và thứ hai được tạo thành bên trong các phần tai thứ nhất và thứ hai của ít nhất một vùng tai. Khi người sử dụng tác dụng áp lực, các túi xốp có thể đánh thủng thứ nhất và thứ hai thủng. Bao bì có thể được luân chuyển giữa vị trí thứ nhất, ở vị trí này phần tai thứ nhất và phần tai thứ hai gần như được hàn kín với nhau để làm cho sự xé dễ dàng, và vị trí thứ hai, ở vị trí này phần tai thứ nhất và phần tai thứ hai chứa chất lưu thông với nhau. Sáng chế cũng đề cập đến quy trình sản xuất bao bì này.

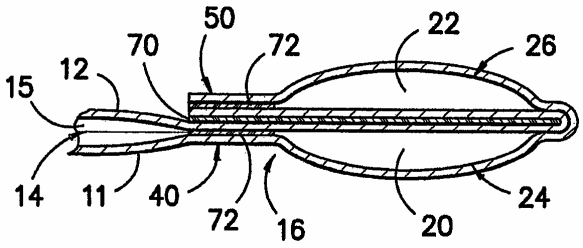

(11) **32839**
(21) 1-2012-03635 (51)[7] **B65D 1/02**, B29C 47/04, 49/04, 47/92
(22) 03.05.2011 (43) 25.02.2013
(86) PCT/EP2011/002182 03.05.2011 (87) WO 2011/137997 10.11.2011
(30) 10004771.1 06.05.2010 EP
(71) CLARIANT MASTERBATCHES (ITALIA) SPA (IT)
Via Lainate, 26, I-20010 Pogliano Milanese, Italy
(72) TORCHIO, Maurizio (IT), MINOTTI, Claudio (IT)
(74) Công ty Luật TNHH AMBYS Hà Nội (AMBYS HANOI)
(54) QUY TRÌNH SẢN XUẤT VẬT DỤNG RỖNG ĐƯỢC ĐÚC THỔI NHIỀU LỚP
(57) Sáng chế đề cập đến vật dụng rỗng nhiều lớp đúc thổi và quy trình đúc thổi ép đùn kết hợp để sản xuất vật dụng rỗng nhiều lớp, làm bằng polyme dẻo nhiệt và được đặc trưng bởi hiệu ứng trực quan đặc trưng. Cụ thể hơn, sáng chế đề cập đến vật dụng rỗng nhiều lớp và quy trình đúc thổi ép đùn kết hợp để sản xuất vật dụng rỗng nhiều lớp, trong đó ít nhất một lớp là lớp liên tục với mức độ dày đồng đều và ít nhất một lớp là lớp không liên tục hoặc liên tục không đồng đều với mức độ dày thay đổi, cuối cùng dẫn đến hình mẫu bề mặt và/hoặc hiệu ứng màu sắc đặc trưng.

(11) **32840**
(21) 1-2012-03641
(22) 26.05.2011
(86) PCT/JP2011/002945 26.05.2011
(30) 2010-121145 27.05.2010 JP
(51)[7] **B60L 3/00**, H02K 5/16
(43) 25.02.2013
(87) WO 2011/148642 01.12.2011
Ngày yêu cầu thẩm định nội dung: 05.12.2012
(71) NISSAN MOTOR CO., LTD. (JP)
2, Takara-cho, Kanagawa-ku, Yokohama-shi, Kanagawa 221-0023, Japan
(72) OKADA, Tomohiro (JP), OIKAWA, Naoaki (JP), SARUWATARI, Takahiro (JP), IKEDA, Tatsuhiko (JP), NAKAYAMA, Ken (JP), SOEDA, Kazuhiko (JP), INADA, Akinori (JP)
(74) Công ty TNHH một thành viên Sở hữu trí tuệ VCCI (VCCI-IP CO.,LTD)
(54) THIẾT BỊ DẪN ĐỘNG CÔNG SUẤT DÙNG CHO XE

(57) Sáng chế đề cập đến thiết bị dẫn động công suất dùng cho xe bao gồm động cơ bao gồm trục rôto và stato có cuộn dây điện từ; bộ biến đổi được tạo cấu hình để phát ra dòng điện xoay chiều, bộ biến đổi được nối với cuộn dây để quay có điều khiển trục rôto so với stato; hộp số bao gồm trục đầu vào được ghép nối và được quay bởi trục rôto, trục đầu ra và các bánh răng được ăn khớp để truyền mômen của trục đầu vào tới trục đầu ra, và đường nối mát nối điện bộ phận của hộp số với khung của xe, bộ phận của hộp số được bố trí sao cho trục đầu vào về mặt điện được xen giữa bộ phận của hộp số và trục rôto.

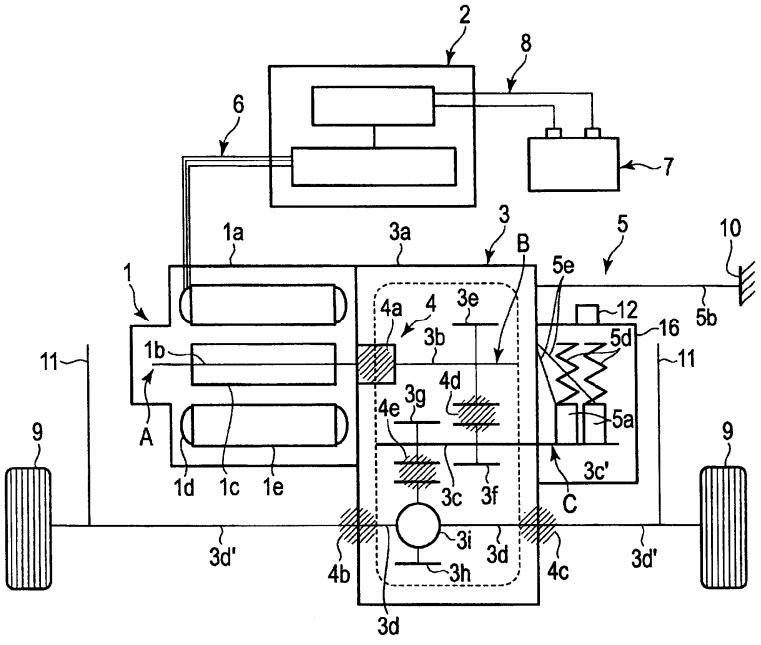

(11) **32841**
(21) 1-2012-03642 (51)[7] **B65D 88/12**
(22) 01.03.2011 (43) 25.02.2013
(86) PCT/JP2011/054603 01.03.2011 (87) WO 2011/142161 17.11.2011
(30) 2010-112491 14.05.2010 JP
Ngày yêu cầu thẩm định nội dung: 05.12.2012
(71) NIPPON STEEL & SUMITOMO METAL CORPORATION (JP)
6-1, Marunouchi 2-chome, Chiyoda-ku, Tokyo 100-8071 Japan
(72) SATO Keiichi (JP), SHIMIZU Nobutaka (JP), HOSHINO Takehiro (JP)
(74) Công ty TNHH một thành viên Sở hữu trí tuệ VCCI (VCCI-IP CO.,LTD)
(54) CÔNGTENƠ HÀNG
(57) Sáng chế đề cập đến côngtenơ hàng bao gồm cặp xà dọc đáy được đặt dọc các mép dưới của cặp vách dọc, trong đó sàn đáy bao gồm các dầm được bố trí giữa cặp xà dọc đáy và tấm sàn được đặt trên các dầm, và trong đó dầm bao gồm thân kéo dài theo chiều thực chất song song với chiều kéo dài của các trụ góc, vai trên kéo dài từ đầu trên của thân theo chiều về cơ bản song song với chiều kéo dài của các xà dọc đáy, vai dưới đối diện với vai trên và kéo dài từ đầu dưới của thân theo chiều về cơ bản song song với chiều kéo dài của các xà dọc đáy, và mép trên kéo dài xuống dưới từ đầu mút của vai trên theo chiều về cơ bản song song với chiều kéo dài của các trụ góc.

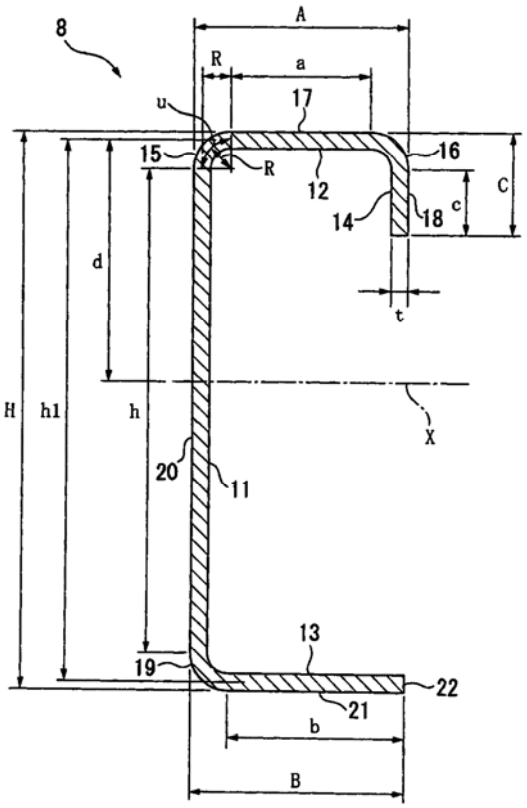

(11) **32842**
(21) 1-2012-03644 (51)[7] **C12N 1/00**, 9/00
(22) 05.12.2012 (43) 25.02.2013
Ngày yêu cầu thẩm định nội dung: 05.12.2012
(71) VIỆN CÔNG NGHỆ SINH HỌC - VIỆN KHOA HỌC VÀ CÔNG NGHỆ VIỆT NAM (VN)
18 Hoàng Quốc Việt, quận Cầu Giấy, thành phố Hà Nội
(72) Đặng Thị Cẩm Hà (VN), Trần Thị Thu Hiền (VN)
(54) CHỦNG NẤM MYROTHYCIUM SP.FNBLA1 THUẦN KHIẾT VỀ MẶT SINH HỌC VÀ ENZYM LACAZA THU ĐƯỢC TỪ CHỦNG NÀY
(57) Sáng chế đề cập đến chủng nấm Myrothycium sp.FNBLal thuần khiết về mặt sinh học có khả năng sinh tổng hợp enzym laccaza. Ngoài ra, sáng chế cũng đề cập đến enzym laccaza thu được từ chủng nấm này.

(11) **32843**
(21) 1-2012-03645 (51)[7] **C12N 1/00**, 9/00
(22) 05.12.2012 (43) 25.02.2013
Ngày yêu cầu thẩm định nội dung: 05.12.2012
(71) VIỆN CÔNG NGHỆ SINH HỌC - VIỆN KHOA HỌC VÀ CÔNG NGHỆ VIỆT NAM (VN)
18 Hoàng Quốc Việt, quận Cầu Giấy, thành phố Hà Nội
(72) Đặng Thị Cẩm Hà (VN), Nguyễn Thị Lan Anh (VN), Đào Thị Ngọc ánh (VN)
(54) CHỦNG NẤM CERRENA SP. FBV25 THUẦN KHIẾT VỀ MẶT SINH HỌC, ENZYM LACCAZA VÀ MANGAN PEROXIDAZA THU ĐƯỢC TỪ CHỦNG NÀY
(57) Sáng chế đề cập đến chủng nấm Cenena sp.FBV25 thuần khiết về mặt sinh học có khả năng sinh tổng hợp cả ba enzym laccaza, mangan peroxidaza và lignin peroxidaza. Ngoài ra, sáng chế cũng đề cập đến các enzym laccaza và mangan peroxidaza thu được từ chủng nấm này.

(11) **32844**
(21) 1-2012-03651 (51)[7] **B65D 47/06**, 47/08, 47/36, 51/18
(22) 29.04.2011 (43) 25.02.2013
(86) PCT/KR2011/003185 29.04.2011 (87) WO2011/155707 15.12.2011
(30) 20-2010-0005909 07.06.2010 KR
(71) CJ CHEILJEDANG CORPORATION (KR)
Smart-Plex Building, 292, Ssangnim-dong Jung-gu, Seoul, 100-400, Republic of Korea
(72) PARK Kwang Soo (KR), LEE Jin Hwan (KR)
(74) Văn phòng luật sư Phạm và Liên danh (PHAM & ASSOCIATES)
(54) NÚT VÀ BÌNH CHỨA CÓ NÚT NÀY
(57) Sáng chế đề cập đến nút bao gồm: nắp ngoài có bề mặt trên với lỗ xả và thành bên kéo dài xuống dưới từ mép ngoài của bề mặt trên; và nắp trong có thân hình trụ và phần nhô và được kết hợp với nắp ngoài, trong đó phần nhô có bề mặt nghiêng kéo dài lên trên từ mép dưới của thân về phía tâm và các lỗ vào/ra được tạo ra quanh bề mặt nghiêng, và bình chứa có nút. Theo sáng chế, có thể tạo ra nút khiến cho có thể xả lượng chất lỏng mong muốn bằng cách loại bỏ sự dập dềnh sinh ra khi chất lỏng được xả ra khỏi bình chứa, và bình chứa có nút.

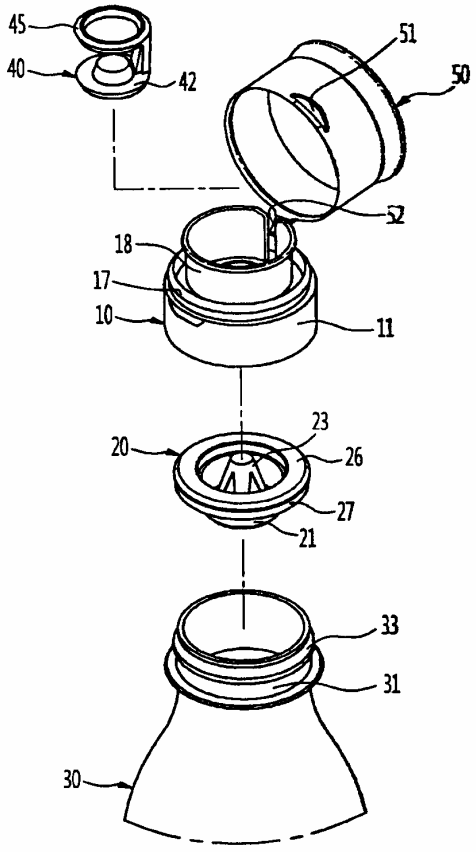

(11) **32845**
(21) 1-2012-03658 (51)[7] **B21D 7/024**
(22) 11.03.2011 (43) 25.02.2013
(86) PCT/JP2011/056504 11.03.2011 (87) WO 2011/142176 17.11.2011
(30) 2010-112697 14.05.2010 JP
(71) SANOH INDUSTRIAL CO., LTD. (JP)
1-23-23 Ebisu, Shibuya-ku, Tokyo 150-0013 Japan
(72) NAKAZATO Kazuhiko (JP), AMASAKl Yoshiaki (JP), NAGAOKA Kazuhiro (JP), RAN Kouhei (JP)
(74) Công ty TNHH một thành viên Sở hữu trí tuệ VCCI (VCCI-IP CO.,LTD)
(54) THIẾT BỊ UỐN ỐNG
(57) Sáng chế đề cập đến thiết bị uốn ống bằng tay gọn, chi phí thấp được tạo cấu trúc từ: thân thiết bị có bố trí bộ phận định vị để định vị ống tương ứng với trục uốn, và bộ phận làm biến dạng để di chuyển ống dọc trục uốn trong khi ép lên ống tương ứng với trục uốn để uốn ống; và bệ đỡ để đỡ thân thiết bị ở vị trí quy định tương ứng với ống. Bộ dẫn hướng hình cung được bố trí ở phần trên cùng của giá đỡ, và thân thiết bị được lắp vào bộ dẫn hướng hình cung để di chuyển, được định tâm ở vị trí uốn, quanh ống, và trục quay được bố trí để trượt được dọc theo trục và quay được tương ứng với khung thân thiết bị. Tay đòn được bố trí trên trục quay; nhờ tay đòn này di chuyển trục quay lên trên, bộ phận định vị ăn khớp với ống, và bộ phận làm biến dạng tạo ra thao tác uốn bằng cách quay trục quay.

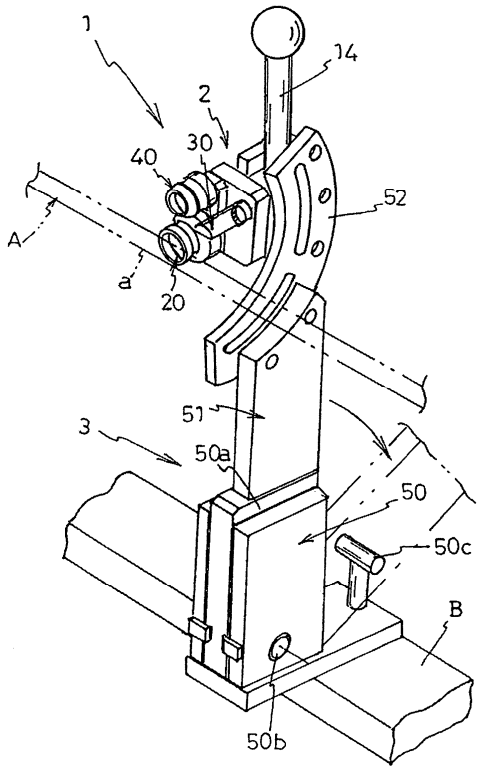

(11) **32846**
(21) 1-2012-03660 (51)[7] **B62J 13/04**
(22) 07.12.2012 (43) 25.02.2013
(30) 2012-016627 30.01.2012 JP
Ngày yêu cầu thẩm định nội dung: 07.12.2012
(71) HONDA MOTOR CO., LTD. (JP)
1-1, Minami-Aoyama 2-chome, Minato-ku, Tokyo 107-8556, JAPAN
(72) Masaru MIYASHITA (JP), Ryosuke SATO (JP), Hiromasa EMURA (JP), Kensuke HONMA (JP), Tatsuji SEINO (JP), Akira KOMAKI (JP), Daisuke TABUCHI (JP), Masayoshi ISHIKAWA (JP), Junko HASEGAWA (JP), Akiyuki KARASHIMA (JP), Koki KUDO (JP), Naoyoshi HONDA (JP), Takeo KATO (JP), Kotaro HAYASHI (JP)
(74) Công ty TNHH Dịch vụ sở hữu trí tuệ ALPHA (ALPHA PLUS CO., LTD.)
(54) HỘP XÍCH DÙNG CHO XE DẠNG NGỒI ĐỂ CHÂN HAI BÊN
(57) Sáng chế đề cập đến hộp xích dùng cho xe dạng ngồi chân để hai bên với mục đích của sáng chế là hạn chế sự biến dạng của hộp xích mà không cần sử dụng giá đỡ làm bằng kim loại hoặc các bộ phận tương tự ngay cả khi dầu cấp cho xích dẫn động vượt quá một lượng thích hợp.

Để đạt được mục đích nêu trên, các phần gài khóa (13: 13(A), 13(B), 13(C), 13(D)), mỗi phần có phần gài (3l hoặc 41) được tạo ra trên một nửa hộp (30 hoặc 40) của hộp xích và phần tiếp nhận (42 hoặc 32) được tạo ra trên nửa hộp kia (40 hoặc 30) của hộp xích dùng để ghép với phần gài (31 hoặc 41), được tạo ra theo chiều dọc của xích dẫn động (5) trên phần ghép (11) ở phía trong theo chiều rộng xe giữa nửa hộp trên (30) và nửa hộp dưới (40). Ngoài ra, các phần gài (31 và 41) của ít nhất một cụm các phần gài khóa (13) nằm liền kề nhau được tạo ra theo cách phân bố trên nửa hộp trên (30) và nửa hộp dưới (40).

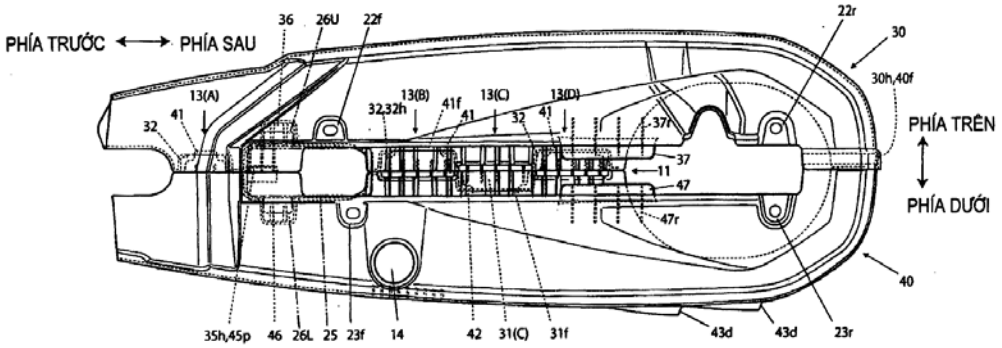

(11) **32847**
(21) 1-2012-03668 (51)[7] **C07F 1/10**
(62) 1-2007-01735
(22) 07.02.2006 (43) 25.02.2013
(86) PCT/KR2006/000451 07.02.2006 (87) WO2006/083153 10.08.2006
(30) 10-2005-0011478 07.02.2005 KR
10-2005-0011631 11.02.2005 KR
10-2006-0011083 06.02.2006 KR
Ngày yêu cầu thẩm định nội dung: 07.12.2012
(71) INKTEC CO., LTD. (KR)
1124, Shingil-dong, Ansan-si, Kyeongki-do 425-839, Republic of Korea
(72) CHUNG, Kwang-Choon (KR), CHO, Hyun-Nam (KR), GONG, Myoung-Seon (KR), HAN, Yi-Sup (KR), PARK, Jeong-Bin (KR), NAM, Dong-Hun (KR), UHM, Seong-Yong (KR), SEO, Young-Kwan (KR)
(74) Công ty TNHH Sở hữu trí tuệ Thảo Thọ Quyến (INVENCO)
(54) PHƯƠNG PHÁP ĐIỀU CHẾ PHỨC BẠC HỮU CƠ
(57) Sáng chế đề cập đến phương pháp điều chế phức bạc hữu cơ bằng cách cho ít nhất một hợp chất bạc có công thức 2 dưới đây phản ứng với ít nhất một hợp chất amoni carbamat hoặc hợp chất amoni carbonat có công thức 3, 4 hoặc 5 dưới đây:

(2)

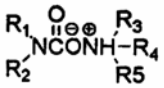
(3)

(4)

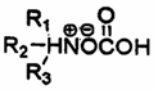
(5)

(11) **32848**
(21) 1-2012-03677 (51)[7] **A01N 43/38**, A61K 31/405
(22) 05.05.2011 (43) 25.02.2013
(86) PCT/US2011/035336 05.05.2011 (87) WO 2011/140324 10.11.2011
(30) 61/332,309 07.05.2010 US
(71) GLAXOSMITHKLINE LLC (US)
One Franklin Plaza, 200 North 16th Street, Philadelphia, PA 19102, United States of America
(72) BRACKLEY, James III (US), BURGESS, Joelle, Lorraine (US), GRANT, Seth (US), JOHNSON, Neil (US), KNIGHT, Steven, D. (US), LaFRANCE, Louis (US), MILLER, William, H. (US), NEWLANDER, Kenneth (US), ROMERIL, Stuart (GB), ROUSE, Meagan, B. (US), TIAN, Xinrong (US), VERMA, Sharad, Kumar (US)
(74) Công ty TNHH một thành viên Sở hữu trí tuệ VCCI (VCCI-IP CO.,LTD)
(54) HỢP CHẤT INDOL VÀ DƯỢC PHẨM CHỨA NÓ
(57) Sáng chế đề cập đến các hợp chất indol có công thức (I)

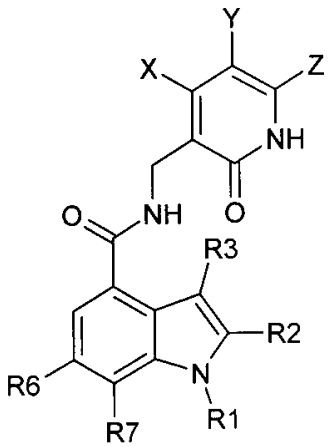

trong đó các nhóm khác nhau được định nghĩa trong tài liệu này và dược phẩm chứa hợp chất này hữu ích để điều trị bệnh ung thư.

(11) **32849**
(21) 1-2012-03682 (51)[7] **B65B 55/00**, B67C 7/00
(22) 24.05.2011 (43) 25.02.2013
(86) PCT/JP2011/061907 24.05.2011 (87) WO/2011/148953 01.12.2011
(30) 2010-119438 25.05.2010 JP
(71) OTSUKA PHARMACEUTICAL CO., LTD. (JP)
9, Kandatsukasamachi 2-chome, Chiyoda-ku, Tokyo, 101-8535, Japan
(72) KITANO, Koji (JP), HARASHIMA, Takashi (JP), KONDO, Haruhiko (JP), AKIYAMA, Yoshihiro (JP)
(74) Công ty TNHH Sở hữu trí tuệ Thảo Thọ Quyến (INVENCO)
(54) HỆ THỐNG NẠP VÔ TRÙNG
(57) Sáng chế đề cập tới hệ thống nạp vô trùng được bố trí trong môi trường vô trùng và nhờ đó các công đoạn tạo ra phôi tạo hình trước, tạo hình chai, và nạp đầy các chai bằng một đồ uống được thực hiện ở trạng thái vô trùng. Hệ thống nạp vô trùng bao gồm máy đúc phôi tạo hình trước, máy thổi để tạo hình các chai bằng cách thổi các phôi tạo hình trước đúc được nhờ máy đúc phôi tạo hình trước, và máy nạp được hợp nhất với máy thổi nhờ một kết cấu liên kết nhất định và nạp đầy các chai tạo hình được nhờ máy thổi bằng đồ uống.

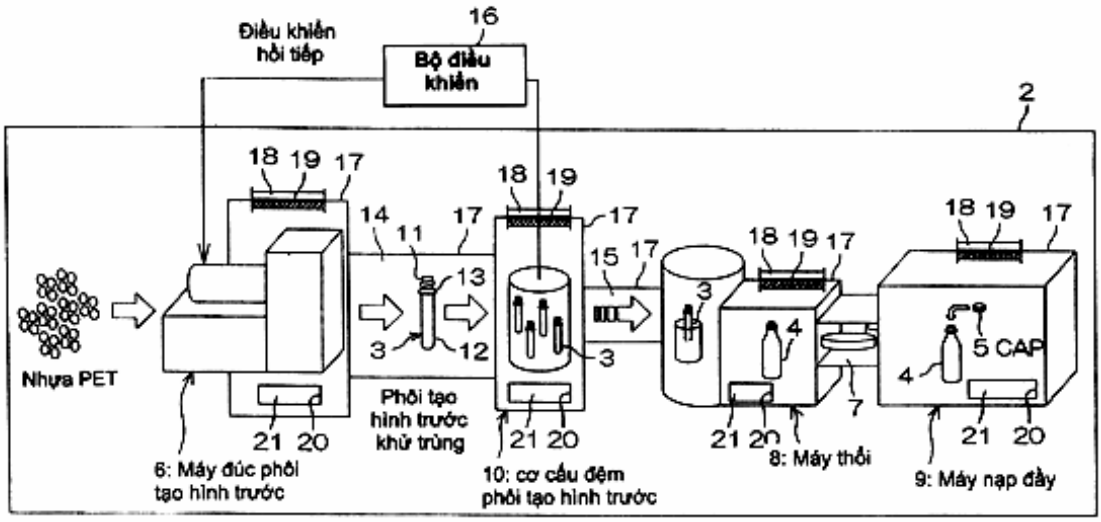

1

(11) **32850**
(21) 1-2012-03687
(51)[7] **C07D 51/43**, C07C 51/47, 63/24, 63/26
(22) 18.05.2011
(43) 25.02.2013
(86) PCT/GB2011/050944 18.05.2011
(87) WO 2011/144935 24.11.2011
(30) 1008412.7 20.05.2010 GB
(71) DAVY PROCESS TECHNOLOGY LIMITED (GB)
10 Eastbourne Terrace, London W2 6LG, United Kingdom
(72) GRAY, Julian Stuart (GB), WINTER, Michael William (GB), GNAGNETTI, Andrea (IT)
(74) Công ty TNHH Sở hữu trí tuệ Thảo Thọ Quyến (INVENCO)
(54) QUY TRÌNH VÀ HỆ THỐNG ĐỂ TÁCH VÀ SẤY TINH THỂ AXIT CARBOXYLIC

(57) Sáng chế đề cập đến quy trình chiết tách và sấy tinh thể của axit carboxylic thô ra khỏi huyền phù đặc trong dung môi, bao gồm các bước: cấp huyền phù đặc chứa tinh thể axit carboxylic đến bộ lọc vận hành ở áp suất và nhiệt độ cao hơn điểm sôi của dung môi ở áp suất khí quyển; lấy bánh lọc chứa tinh thể đã tách ra khỏi bộ lọc; đưa bánh lọc nêu trên đến thiết bị sấy bằng nhiệt. Sáng chế cũng đề cập đến hệ thống tách và sấy tinh thể axit carboxylic thô ra khỏi huyền phù đặc trong dung môi bao gồm: bộ lọc nén ép có cửa nạp huyền phù và cửa xả để lấy bánh lọc; thiết bị sấy bằng nhiệt và bộ phận để vận chuyển bánh lọc chứa tinh thể axit carboxylic từ bộ lọc nén ép đến thiết bị sấy; trong đó bộ lọc nén ép có cấu tạo để vận hành ở áp suất và nhiệt độ cao hơn điểm sôi của dung môi ở áp suất khí quyển.

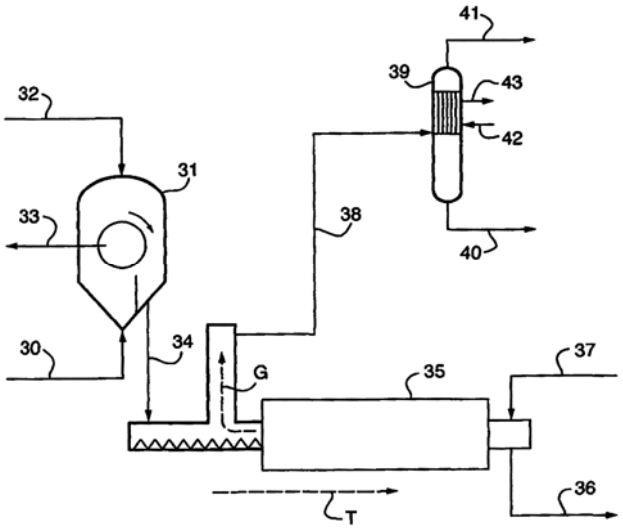

(11) **32851**
(21) 1-2012-03690 (51)[7] **H04N 7/32**, 7/30
(22) 24.09.2010 (43) 25.02.2013
(86) PCT/JP2010/066547 24.09.2010 (87) WO 2011/083599 14.07.2011
(30) PCT/JP2010/050087 07.01.2010 JP
Ngày yêu cầu thẩm định nội dung: 10.12.2012
(71) KABUSHIKI KAISHA TOSHIBA (JP)
1-1, Shibaura 1-chome, Minato-ku, Tokyo 105-8001, Japan
(72) TANIZAWA, Akiyuki (JP), SHIODERA, Taichiro (JP), CHUJOH, Takeshi (JP), YAMAGUCHI, Jun (JP)
(74) Công ty TNHH một thành viên Sở hữu trí tuệ VCCI (VCCI-IP CO.,LTD)
(54) THIẾT BỊ VÀ PHƯƠNG PHÁP GIẢI MÃ ẢNH ĐỘNG
(57) Sáng chế đề cập đến thiết bị mã hóa ảnh động, bao gồm bộ dự báo được tạo cấu hình để thu được tín hiệu số dư dự báo được mã hóa, bằng cách sử dụng dự báo bên trong mà nó tương ứng với chế độ được lựa chọn từ các chế độ dự báo bên trong, bộ phân loại được tạo cấu hình để phân loại chế độ được lựa chọn thành chế độ dự báo chỉ báo thứ nhất dự báo bên trong sử dụng chiều dự báo hoặc chế độ dự báo chỉ báo thứ hai dự báo bên trong không sử dụng chiều dự báo, bộ biến đổi trực giao thứ nhất được tạo cấu hình để thu được các hệ số biến đổi thứ nhất bằng cách đưa ra tín hiệu số dư dự báo để biến đổi trực giao nhờ việc sử dụng của cơ sở biến đổi thứ nhất nếu chế độ được lựa chọn được phân loại thành chế độ dự báo thứ nhất, cơ sở biến đổi thứ nhất được thiết đặt trước sao cho tỷ trọng hệ số thứ nhất sau khi biến đổi trực giao là lớn hơn so với tỷ trọng hệ số thứ hai trước khi biến đổi trực giao, bộ biến đổi trực giao thứ hai được tạo cấu hình để thu được các hệ số biến đổi thứ hai bằng cách đưa tín hiệu số dư dự báo để biến đổi trực giao nếu chế độ được lựa chọn được phân loại thành chế độ dự báo thứ hai, bộ điều khiển thứ tự được tạo cấu hình để sắp xếp lại một trong số các hệ số biến đổi thứ nhất và các hệ số biến đổi thứ hai thu được theo thứ tự quét tương ứng với chế độ được lựa chọn trong số các thứ tự quét được xác định trước đối với các chế độ dự báo bên trong, và bộ mã hóa entropi được tạo cấu hình để mã hóa các hệ số biến đổi được sắp xếp lại và thông tin chỉ báo chế độ được lựa chọn.

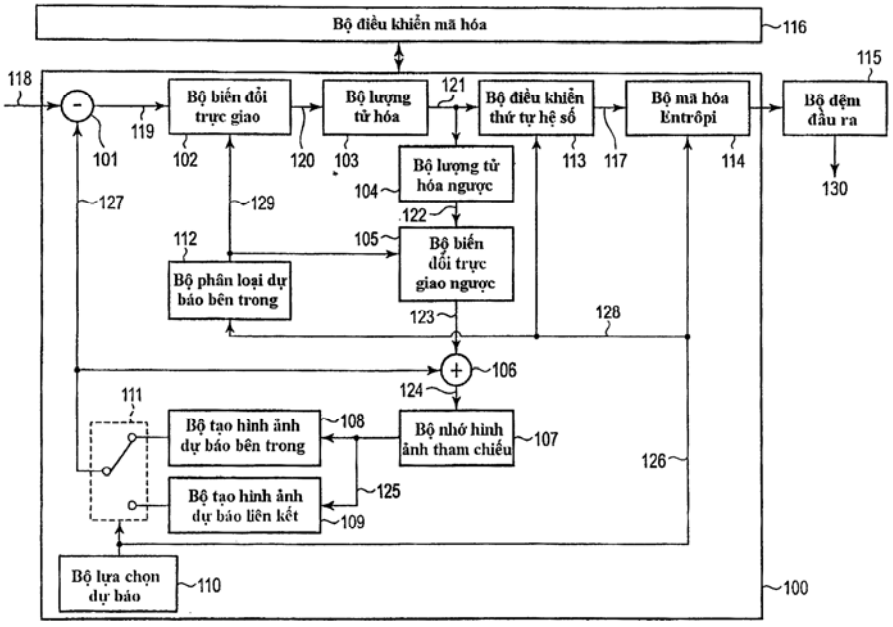

(11) **32852**
(21) 1-2012-03706
(22) 29.04.2011
(86) PCT/KR2011/003194 29.04.2011
(30) 10-2010-0049567 27.05.2010 KR
10-2011-0002234 10.01.2011 KR
(51)[7] **H05K 3/38**, C09J 7/02
(43) 25.02.2013
(87) WO/2011/149195 01.12.2011
Ngày yêu cầu thẩm định nội dung: 11.12.2012
(75) WOO, YOUNG KOAN (KR)
No. 409, Daewoo Myrom, 877-14 Bono-dong, Sangnok-gu, Ansan-si Gyeonggi-do 426-815 Republic of Korea
(74) Công ty TNHH Tầm nhìn và Liên danh (VISION & ASSOCIATES CO.LTD.)
(54) PHƯƠNG PHÁP GẮN CÁC TẤM THÀNH PHẦN VÀO SẢN PHẨM BẢNG MẠCH MỀM (FPC) VÀ DẢI BĂNG MANG TẤM THÀNH PHẦN

(57) Sáng chế đề cập đến phương pháp gắn các tấm thành phần vào sản phẩm FPC và các dải băng mang tấm thành phần, phương pháp bao gồm bước tạo ra nhiều tấm thành phần bằng cách dập lỗ các tấm thành phần phù hợp với hình dạng của sản phẩm FPC, tạo ra dải băng mang tấm thành phần bằng cách sắp thẳng hàng nhiều tấm thành phần đã được ép đột và gắn dải băng dưới và dải băng trên vào các mặt dưới và mặt trên của nhiều tấm thành phần, việc cấp nhiều tấm thành phần theo thứ tự đến bàn gia công định trước bằng cách tháo các dải băng dưới và dải băng trên trong quá trình vận chuyển dai băng mang tấm thành phần tới bàn gia công, và nhặt ra các tấm thành phần mà được cấp tới bàn gia công theo thứ tự và gắn các tấm thành phần lên trên vị trí phù hợp tương ứng lên mẫu sản phẩm FPC định trước. Do đó, việc sinh ra các chất ngoại lai như các hạt có thể được giam tới mức tối thiểu trong khi tấm thành phần được gắn vào sản phẩm FPC và sự gây bẩn bề mặt của sản phẩm FPC có thể được ngăn ngừa.

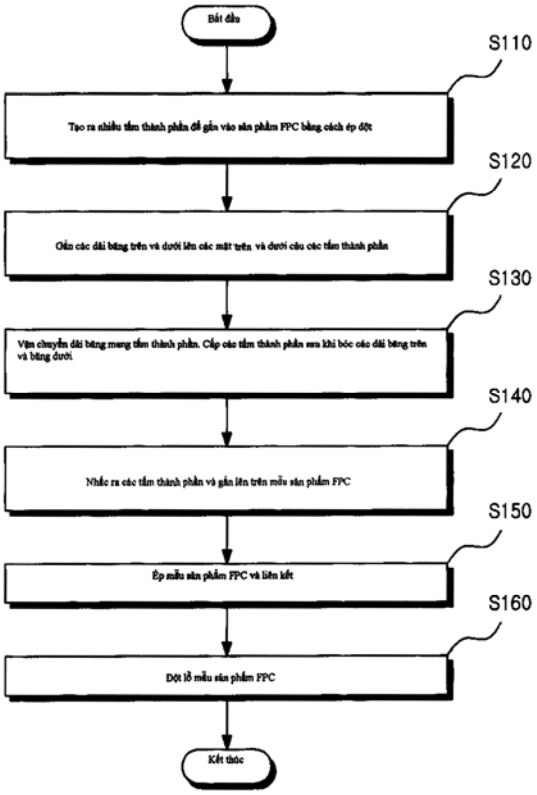

(11) **32853**
(21) 1-2012-03716 (51)[7] **F17C 9/00**
(22) 20.04.2011 (43) 25.02.2013
(86) PCT/US2011/033202 20.04.2011 (87) WO/2011/142945 17.11.2011
(30) 12/778,299 12.05.2010 US
(71) LINDE AKTIENGESELLSCHAFT (DE)
Klosterhofstrasse 1, 80331 Munchen, Germany
(72) LEE, Ron, C. (US)
(74) Công ty TNHH Sở hữu trí tuệ Thảo Thọ Quyến (INVENCO)
(54) QUY TRÌNH SẢN XUẤT CHẤT LƯU LẠNH SÂU VÔ TRÙNG
(57) Sáng chế đề cập đến quy trình sản xuất chất lưu lạnh sâu vô trùng từ khí lạnh sâu bằng cách tiệt trùng khí lạnh sâu này và sử dụng bộ trao đổi nhiệt để hóa lỏng dòng lạnh sâu vô trùng. Tốc độ xả chất lưu lạnh sâu vô trùng được kiểm soát bằng cách định kích cỡ lỗ xả và thiết lập áp suất định trước của chất lưu lạnh sâu vô trùng.

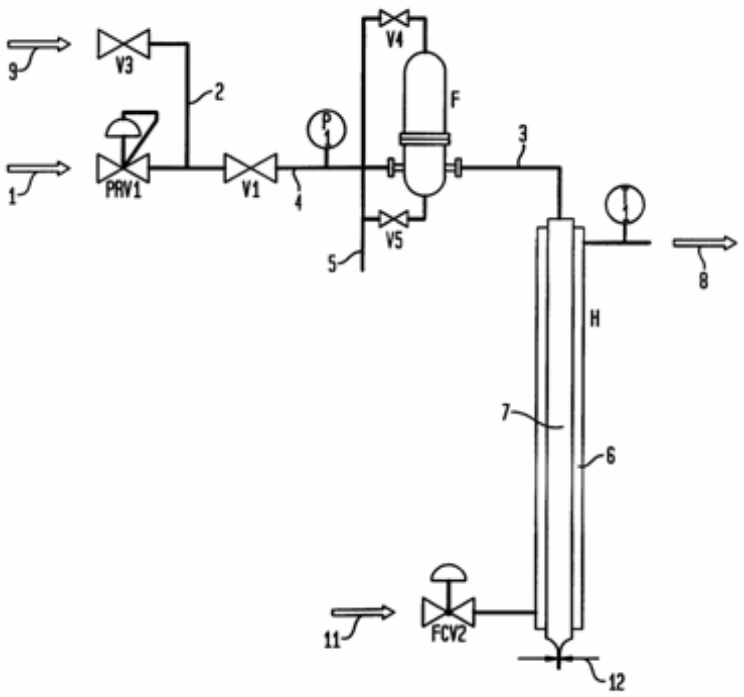

(11) **32854**
(21) 1-2012-03728
(51)[7] **C07K 16/32**, A61K 39/395, 45/00, A61P 35/00, C12N 5/10, 15/09, G01N 33/574, C12P 21/08
(22) 17.05.2011
(43) 25.02.2013
(86) PCT/JP2011/061709 17.05.2011
(87) WO 2011/145744 24.11.2011
(30) 2010-113302 17.05.2010 JP
(71) LIVTECH, INC. (JP)
Teikyo University Biotechnology Research Center 1F, 907, Nogawa, Miyamae-ku Kawasaki-shi, Kanagawa 216-0001 Japan
(72) NAKAMURA, Koji (JP), OKAMURA, Kentaro (JP), TAMURA, Maki (JP), YANAI, Hiroyuki (JP), KANKE, Toru (JP)
(74) Công ty TNHH một thành viên Sở hữu trí tuệ VCCI (VCCI-IP CO.,LTD)
(54) KHÁNG THỂ KHÁNG TROP-2 Ở NGƯỜI CÓ HOẠT TÍNH CHỐNG KHỐI U IN VIVO
(57) Sáng chế đề cập đến kháng thể phản ứng đặc hiệu với hTROP-2 và có hoạt tính chống khối u in vivo; tế bào lai sản xuất ra kháng thể nêu trên; thể liên hợp của kháng thể nêu trên với thuốc; dược phẩm để chẩn đoán hoặc điều trị khối u; phương pháp phát hiện khối u và bộ dụng cụ để phát hiện và chẩn đoán khối u này.

(11) **32855**
(21) 1-2012-03739
(22) 03.06.2011
(86) PCT/JP2011/062797 03.06.2011
(30) 2010-129414 04.06.2010 JP
2010-222300 30.09.2010 JP
2011-053479 10.03.2011 JP
2011-054816 11.03.2011 JP
(51)[7] **H04N 7/26**
(43) 25.02.2013
(87) WO 2011/152518 08.12.2011
(71) SONY CORPORATION (JP)
1-7-1, Konan, Minato-ku, Tokyo, Japan
(72) SATO Kazushi (JP)
(74) Công ty TNHH một thành viên Sở hữu trí tuệ VCCI (VCCI-IP CO.,LTD)

(54) THIẾT BỊ VÀ PHƯƠNG PHÁP XỬ LÝ ẢNH

(57) Sáng chế đề cập đến thiết bị và phương pháp xử lý ảnh có khả năng thực hiện xử lý lượng tử hóa hoặc xử lý lượng tử hóa ngược thích hợp hơn đối với các nội dung của ảnh. Bộ giải mã không tổn hao (202) giải mã dữ liệu mã hóa được đọc từ bộ đệm tích lũy (201) tại một thời điểm định trước. Bộ lượng tử hóa ngược khối macro con (221) thu được giá trị lượng tử hóa đối với mỗi khối macro con bằng cách sử dụng tham số lượng tử hóa được cấp từ bộ lượng tử hóa ngược (203) và đưa tham số này trở lại bộ lượng tử hóa ngược (203). Bộ lượng tử hóa ngược (203) lượng tử hóa ngược hệ số lượng tử hóa thu được bằng cách giải mã bởi bộ giải mã không tổn hao (202) bằng cách sử dụng giá trị lượng tử hóa đối với mỗi khối macro con được cấp từ bộ lượng tử hóa ngược khối macro con (201). Sáng chế có thể được áp dụng với, ví dụ, thiết bị xử lý ảnh.

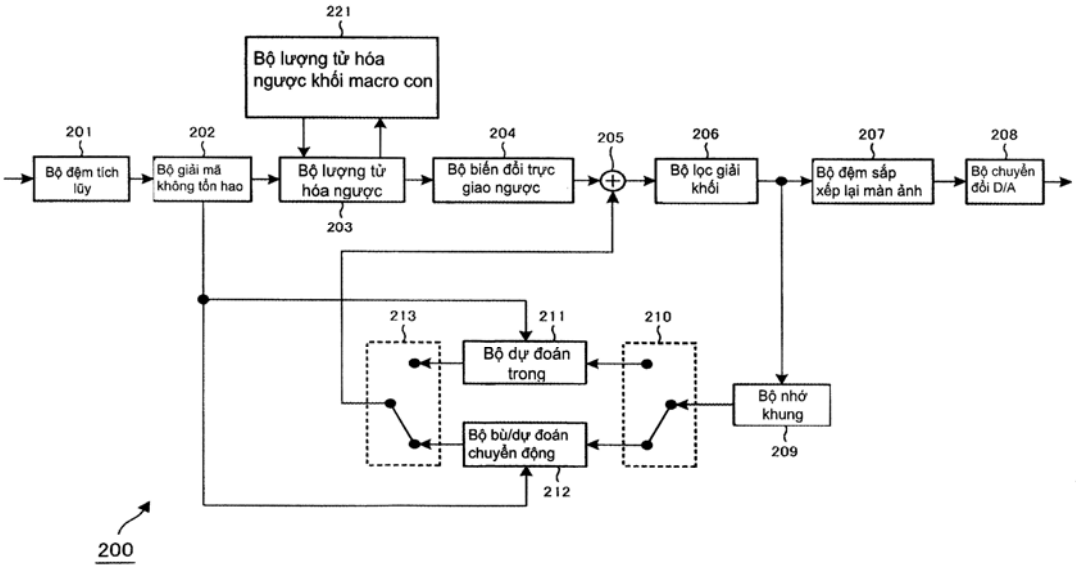

(11) **32856**
(21) 1-2012-03747
(51)[7] **C07C 211/54**, C09K 11/06, H01L 51/50
(62) 1-2010-00338
(22) 30.04.2009
(43) 25.02.2013
(86) PCT/JP2009/058787 30.04.2009
(87) WO 2009/139358 19.11.2009
(30) 2008-129991 16.05.2008 JP
2008-300827 26.11.2008 JP
2009-022314 03.02.2009 JP
Ngày yêu cầu thẩm định nội dung: 14.12.2012
(71) SEMICONDUCTOR ENERGY LABORATORY CO., LTD. (JP)
398, Hase, Atsugi-shi, Kanagawa, 2430036, Japan
(72) OSAKA, Harue (JP), USHIKUBO, Takahiro (JP), OHSAWA, Nobuharu (JP), Satoshi SEO (JP), SUZUKI, Tsunenori (JP)
(74) Công ty TNHH Sở hữu trí tuệ Thảo Thọ Quyến (INVENCO)
(54) DẪN XUẤT TRIARYLAMIN, HỢP CHẤT PHÁT SÁNG, THIẾT BỊ PHÁT SÁNG, THIẾT BỊ HIỂN THỊ VÀ THIẾT BỊ CHIẾU SÁNG

(57) Sáng chế đề xuất dẫn xuất triarylamin có công thức chung (G1) dưới đây. Trong hợp chất này, Ar là nhóm phenyl được thế hoặc không được thế hoặc nhóm biphenyl được thế hoặc không được thế, α là nhóm naphtyl được thế hoặc không được thế, β là nguyên tử hydro hoặc nhóm naphtyl được thế hoặc không được thế; n và m mỗi nhóm độc lập là 1 hoặc 2; và R^1 đến R^8 mỗi nhóm độc lập là nhóm bất kỳ trong số nguyên tử hydro, nhóm alkyl có từ 1 đến 6 nguyên tử cacbon, hoặc nhóm phenyl.

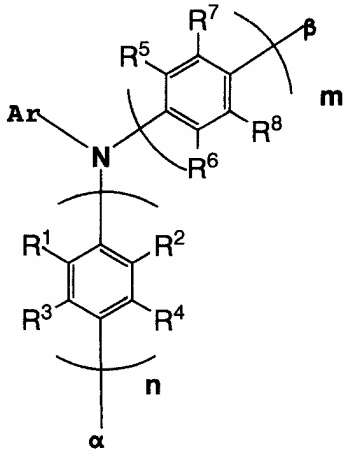

(G1)

(11) **32857**
(21) 1-2012-03757
(51)[7] **H05K 3/46**, H01L 23/12, H05K 1/11, 3/40
(22) 09.12.2011
(43) 25.02.2013
(86) PCT/JP2011/006885 09.12.2011
(87) WO 2012/090402 05.07.2012
(30) 2010-294439 29.12.2010 JP
Ngày yêu cầu thẩm định nội dung: 14.12.2012
(71) PANASONIC CORPORATION (JP)
1006, Oaza Kadoma, Kadoma-shi, Osaka 571-8501, Japan
(72) HIGUCHI, Takayuki (JP), HIRAI, Shogo (JP), HIMORI, Tsuyoshi (JP), ISHITOMI, Hiroyuki (JP)
(74) Công ty TNHH một thành viên Sở hữu trí tuệ VCCI (VCCI-IP CO.,LTD)
(54) BẢNG MẠCH NỐI DÂY ĐA LỚP VÀ PHƯƠNG PHÁP CHẾ TẠO BẢNG MẠCH NÀY

(57) Sáng chế đề cập đến bảng mạch nối dây đa lớp có các vật dẫn qua lỗ để nối dây dẫn bằng đồng thứ nhất và dây dẫn bằng đồng thứ hai, vật dẫn qua lỗ bao gồm phần kim loại và phần nhựa. Phần kim loại bao gồm vùng kim loại thứ nhất bao gồm mối liên kết của các hạt đồng như đường dẫn để nối điện các dây dẫn bằng đồng thứ nhất và thứ hai; vùng kim loại thứ hai chủ yếu bao gồm ít nhất một kim loại được lựa chọn từ thiếc, hợp kim đồng-thiếc, và hợp chất liên kim loại thiếc- đồng; và vùng thứ ba chủ yếu bao gồm bitmut. Các hạt đồng tạo nên mối liên kết ở trạng thái tiếp xúc mặt phẳng với mặt phẳng với nhau. Ít nhất một trong số dây dẫn bằng đồng thứ nhất và đây dẫn bằng đồng thứ hai ở trạng thái tiếp xúc mặt phẳng với mặt phẳng với các hạt đồng, và phần ở đó có sự tiếp xúc mặt phẳng với mặt phẳng như vậy được phủ với ít nhất một phần của vùng kim loại thứ hai.

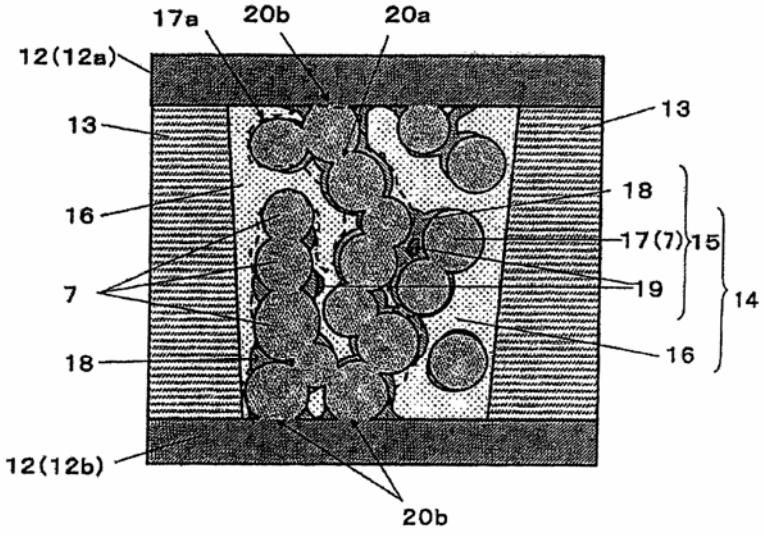

(11) **32858**
(21) 1-2012-03758 (51)[7] **B41J 2/385**
(22) 12.04.2012 (43) 25.02.2013
(86) PCT/JP2012/060525 12.04.2012 (87) WO 2012/141335 18.10.2012
(30) 2011-091414 15.04.2011 JP
2011-289354 28.12.2011 JP
Ngày yêu cầu thẩm định nội dung: 14.12.2012
(71) RICOH COMPANY, LTD. (JP)
3-6, Nakamagome 1-chome, Ohta-ku, Tokyo 143-8555, Japan
(72) SUZUKI, Ryota (JP), TSUKAMOTO, Takeo (JP), ORITO, Takeshi (JP), SEO, Manabu (JP), SAKUMA, Hideomi (JP), HASEGAWA, Aino (JP), YAMASHITA, Hiroyuki (JP), USUI, Yuuma (JP), OHSHIMA, Hisayoshi (JP), MATSUMOTO, Takahiko (JP)
(74) Công ty TNHH một thành viên Sở hữu trí tuệ VCCI (VCCI-IP CO.,LTD)
(54) THIẾT BỊ VÀ PHƯƠNG PHÁP TẠO HÌNH ẢNH
(57) Sáng chế đề cập đến thiết bị tạo hình ảnh bao gồm đầu phun có vòi phun để phun chất lỏng ghi dẫn điện phù hợp với tín hiệu dẫn động; thân di chuyển ở giữa để đầu phun phun chất lỏng ghi lên đó; bộ phận áp điện thế để áp điện thế giữa thân di chuyển ở giữa và đầu phun để phân tách chất lỏng ghi dẫn điện nhờ quá trình điện phân; bộ phận di chuyển để truyền hình ảnh được mang trên thân di chuyển ở giữa lên trên vật liệu ghi; và bộ phận điều khiển phun để tạo ra tín hiệu dẫn động mà khiển cho chất lỏng ghi dẫn điện được phun từ vòi phun. Bộ phận điều khiển phun tạo ra tín hiệu dẫn động sao cho vị trí của mặt khum được đặt phía ngoài vòi phun trong suốt khoảng thời gian trong đó chất lỏng ghi tạm liên kết giữa đầu phun và thân di chuyển ở giữa.

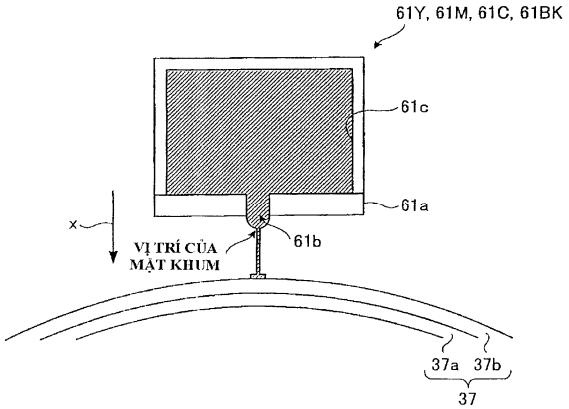

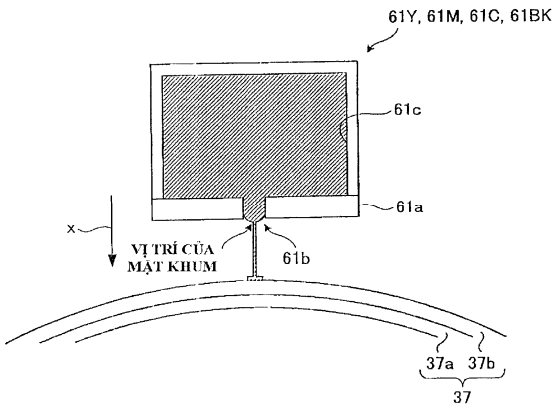

(11) **32859**
(21) 1-2012-03762 (51)[7] **G06F 15/16**
(22) 14.05.2011 (43) 25.02.2013
(86) PCT/US2011/036559 14.05.2011 (87) WO 2011/143641 17.11.2011
(30) 61/334,703 14.05.2010 US
61/334,704 14.05.2010 US
Ngày yêu cầu thẩm định nội dung: 30.01.2013
(71) ANDAMAN INTERACTIVE (KY)
PO Box 309, Ugland House, Grand Cayman, KY1-1104, Cayman Islands
(72) COMISKEY, Barrett (US), HASTINGS, Scot (US), ADERMATT, Logan (US), CALVIN, Alana (US), HEIMAN, Loren (US), LEE, Chi (CN), SCHNACKENBERG, Jake (US), TARNG, Samuel (US)
(74) Công ty Luật TNHH AMBYS Hà Nội (AMBYS HANOI)
(54) PHƯƠNG PHÁP VÀ THIẾT BỊ PHÂN PHỐI DỮ LIỆU
(57) Sáng chế đề cập đến các phương pháp và thiết bị phân phối dữ liệu đến nhiều nút đích. Phương pháp theo sáng chế, ví dụ, có thể gồm việc đáp lại yêu cầu phân phối dữ liệu, xác định lớp vận chuyển thứ nhất với nút đích thứ nhất trên cơ sở tính sẵn có và/hoặc điều kiện mạng được kết hợp với lớp vận chuyển thứ nhất, gửi dữ liệu đến nút đích thứ nhất thông qua lớp vận chuyển thứ nhất, và xác định liệu có gửi lại dữ liệu dựa trên lựa chọn phân phối được trích từ yêu cầu hay không.

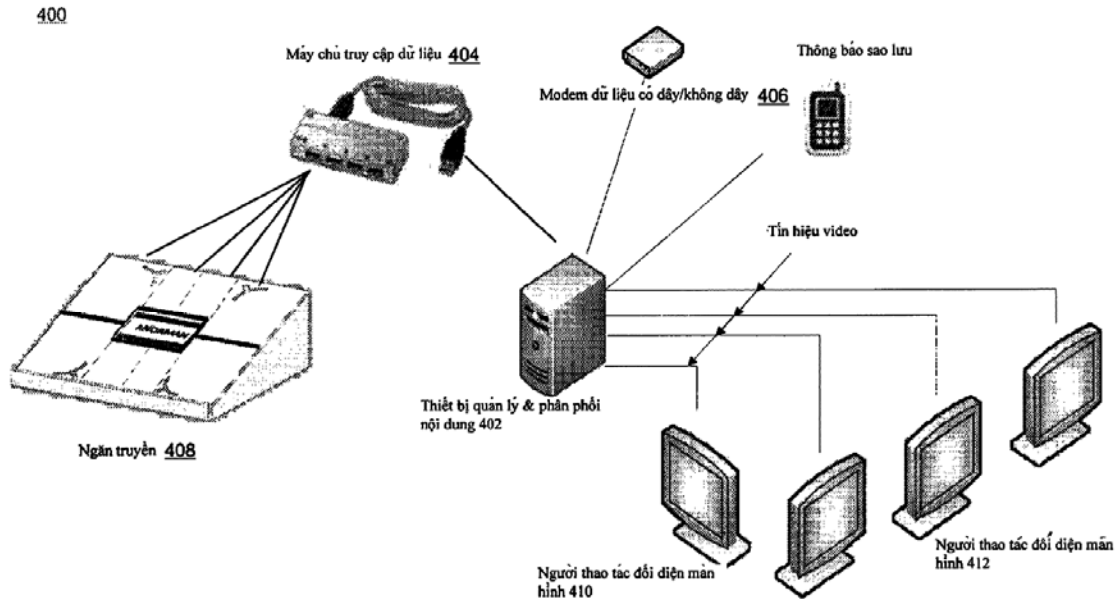

(11) **32860**
(21) 1-2012-03767
(51)[7] **E05B 19/00**, B60R 25/10, B62H 5/00, E05B 17/18, 19/04, 49/00, 65/12, 17/10
(22) 23.06.2011
(43) 25.02.2013
(86) PCT/JP2011/064461 23.06.2011
(87) WO 2012/046477 12.04.2012
(30) 2010-228450 08.10.2010 JP
2010-228451 08.10.2010 JP
Ngày yêu cầu thẩm định nội dung: 17.12.2012
(71) 1. HONDA LOCK MFG. CO., LTD. (JP)
3700, Aza Wadayama, Shimonaka, Sadowara-cho, Miyazaki-City, Miyazaki 880-0293 JAPAN
2. HONDA MOTOR CO., LTD. (JP)
1-1 Minami-Aoyama 2-chome, Minato-ku, Tokyo 107-8556, JAPAN
(72) Yusuke OKAMOTO (JP), Takenobu KUROIWA (JP), Yutaka TARUNO (JP), Masaharu ANDO (JP), Wasanpus Poohrinutthapoom (TH)
(74) Công ty TNHH Dịch vụ sở hữu trí tuệ ALPHA (ALPHA PLUS CO., LTD.)
(54) CHÌA KHÓA XE VÀ THIẾT BỊ HỒI ĐÁP
(57) Sáng chế đề xuất chìa khóa xe (60) có khả năng giảm mức tiêu thụ điện do không cần phải thao tác trên phần kích hoạt. Chìa khóa (60) bao gồm phần nắm tay (61) có nam châm (63) có thể gài vào chi tiết quay (73) được liên kết với màn trập khóa (42) và được dùng để mở và đóng lỗ khóa (41) bằng cách quay chi tiết quay (73) theo chiều quay định trước, và phần kích hoạt (64) để truyền mã ID. Chỗ lõm (66) được tạo ra giữa nam châm (63) và phần kích hoạt (64). Phần nắm tay (61) có bề mặt (60A) mà phần kích hoạt (64) và chỗ lõm (66) được bố trí trên đó. Phần kích hoạt (64) được bố trí ở vị trí lệch về góc (C3) nằm chéo với góc (C1) mà phần nam châm (63) nhô ra trên đó.

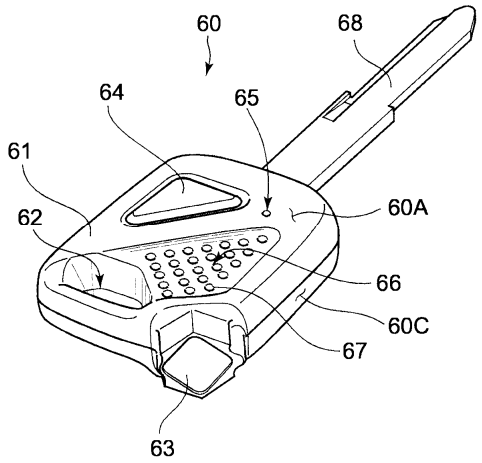

(11) **32861**
(21) 1-2012-03791 (51)[7] **G01L 1/22**
(22) 18.05.2011 (43) 25.02.2013
(86) PCT/US2011/037028 18.05.2011 (87) WO 2011/146641 24.11.2011
(30) 61/345,782 18.05.2010 US
(71) LOADTEST, INC. (US)
2631-D N.W. 41st Street, Gainesville, FL 32606, U.S.A.
(72) HAYES, John, A. (CA)
(74) Công ty TNHH Sở hữu trí tuệ Vàng (GINTASSET CO., LTD.)
(54) KÍCH NÂNG, PHƯƠNG PHÁP VÀ HỆ THỐNG XÁC ĐỊNH TẢI TRỌNG TÁC DỤNG BẰNG KÍCH NÂNG, VÀ PHƯƠNG PHÁP ĐO KHẢ NĂNG CHỊU TẢI CỦA CỌC

(57) Sáng chế đề cập đến kích nâng có một hoặc nhiều máy đo biến dạng. Một hoặc nhiều máy đo biến dạng này có thể được bố trí ở trên, ở bên trong, hoặc gắn liền với kích nâng. Khi kích nâng tác dụng tải trọng hoặc lực, một hoặc nhiều bộ phận của kích nâng bị biến dạng hoặc di chuyển do tải trọng tác dụng. Một hoặc nhiều máy đo biến dạng được sử dụng để đo mức độ biến dạng tổng thể hoặc mức độ dịch chuyển để đo mức độ biến dạng. Mức độ biến dạng đo được có thể được sử dụng để xác định độ lớn của tải trọng tác dụng bởi kích nâng. Theo một phương án, các máy đo biến dạng được sử dụng và các kết quả đo mức độ biến dạng có thể được kết hợp để xác định tải trọng tác dụng. Ngoài ra, sáng chế còn đề cập đến phương pháp và hệ thống xác định tải trọng tác dụng bằng kích nâng, và phương pháp đo khả năng chịu tải của cọc.

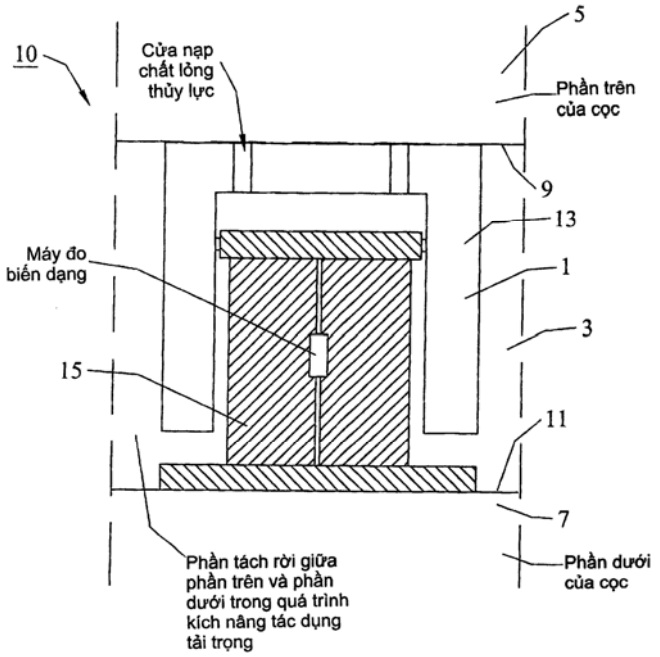

(11) **32862**
(21) 1-2012-03793 (51)[7] **B65D 85/60**, 75/38, 75/62
(62) 1-2010-02246
(22) 26.01.2009 (43) 25.02.2013
(86) PCT/JP2009/051670 26.01.2009 (87) WO2009/096573 06.08.2009
(30) 2008-015908 28.01.2008 JP
Ngày yêu cầu thẩm định nội dung: 27.08.2010
(71) LOTTE CO., LTD. (JP)
20-1, Nishi-shinjuku 3-chome, Shinjuku-ku, Tokyo 1600023, Japan
(72) ONOGI Atsushi (JP), OGAKI Mitsuko (JP)
(74) Văn phòng luật sư Phạm và Liên danh (PHAM & ASSOCIATES)
(54) HỘP BAO GÓI
(57) Sáng chế đề cập đến hộp bao gói trong đó thức ăn dạng thanh có thể được lấy một cách dễ dàng ra để ăn được ngay cả khi một tay đang bận việc gì đó cũng như các thức ăn dạng thanh có thể được giữ gọn chặt. Hộp bao gói giữ thức ăn dạng thanh (1) được bao gói bằng giấy gói, như các thanh kẹo cao su hoặc sôcôla trong vỏ bao gói này, khác biệt ở chỗ, giấy gói có thể được mở bằng cách cắt các lỗ đục (5) giữa phần tách ra (6) và phần cố định (7) để tách phần tách ra (6), và mỗi thức ăn dạng thanh (1) được giữ cố định vào các vỏ bao gói (8) và (31) nhờ phần cố định (7) của giấy gói.

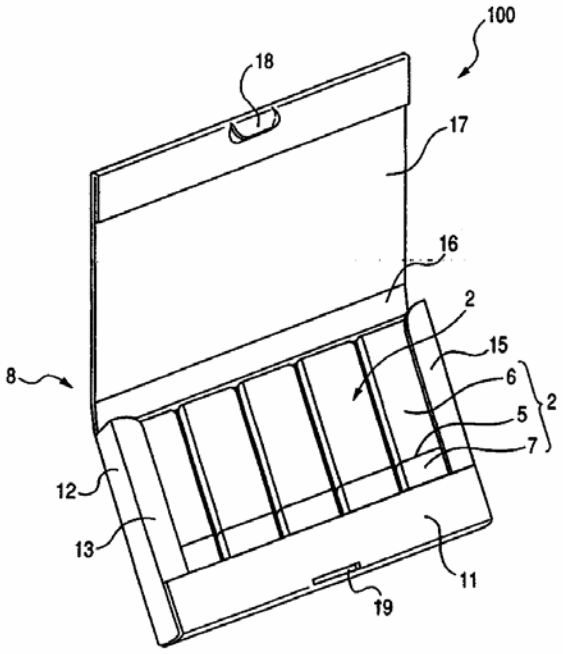

(11) **32863**
(21) 1-2012-03801 (51)[7] **A61F 13/496**
(22) 30.05.2011 (43) 25.02.2013
(86) PCT/JP2011/062329 30.05.2011 (87) WO 2011/152336 08.12.2011
(30) 2010-125231 31.05.2010 JP
(71) UNICHARM CORPORATION (JP)
182, Shimobun, Kinsei-cho, Shikokuchuo-shi, Ehime 799-0111, Japan
(72) KUWANO, Seiichi (JP), HASHINO, Yuki (JP), MASAKI, Shunsuke (JP)
(74) Công ty Cổ phần Sở hữu công nghiệp INVESTIP (INVESTIP)
(54) VẬT DỤNG THẤM HÚT
(57) Sáng chế đề cập đến vật dụng thấm hút được cải thiện sao cho lỗ thắt lưng có thể được gập lại một cách dễ dàng theo đường gập kéo dài theo hướng chiều ngang mà không làm tăng độ cứng vùng lân cận của lỗ thắt lưng. Tã lót (10) bao gồm các chi tiết thắt lưng phía trước (20) và phía sau (30) và chi tiết đũng (40). Kết cấu thấm hút chất dịch (41) của chi tiết đũng (40) được tạo ra phía ngoài theo hướng chiều dọc (Y) của lõi thấm hút (42) có các mép phía trước (46) và phía sau (47) bao gồm tấm bao gói bề mặt thấm hút (43), tấm chắn sự rò rỉ (44) và tấm bao gói bề mặt dưới (45). Các chi tiết thắt lưng phía trước (20) và phía sau (30) bao gồm các vùng thứ nhất (71) chồng lên các mép phía trước (46) và phía sau (47) tương ứng, các vùng thứ hai (72) nằm tiếp giáp với các vùng thứ nhất được liên kết (71) và vùng thứ ba (73) nằm tiếp giáp với các vùng thứ hai được liên kết (72). Các chi tiết thắt lưng phía trước (20) và phía sau (30) được tạo ra có các dây chun thắt lưng thứ nhất (81), thứ hai (82) và thứ ba (83) được gắn vào giữa các tấm phía trong và phía ngoài tương ứng trong các vùng thứ nhất (71), thứ hai (72) và thứ ba (73) tương ứng. Ứng suất kéo của các vùng thứ nhất (71) và các vùng thứ ba (73) được điều chỉnh để thấp hơn so với ứng suất kéo của các vùng thứ hai (72).

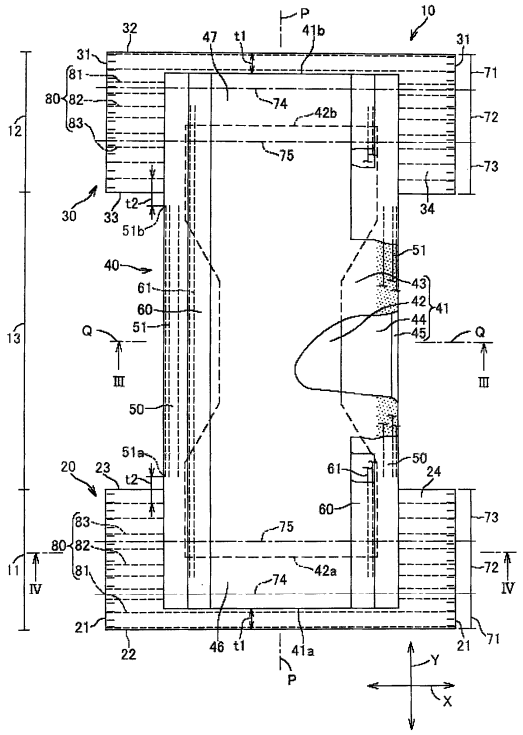

(11) **32864**
(21) 1-2012-03811
(22) 01.06.2011
(86) PCT/EP2011/002764 01.06.2011
(30) 10075231.0 02.06.2010 EP
11075047.8 14.03.2011 EP
(51)[7] **A61K 9/48**, 31/4184, 47/10, 9/14
(43) 25.02.2013
(87) WO/2011/151087 08.12.2011
(71) ASTELLAS DEUTSCHLAND GMBH (DE)
Georg-Brauchle-Ring 64-66, 80992 Munchen, Germany
(72) COLLEDGE, Jeffrey (GB), OLTHOFF, Margaretha (NL)
(74) Công ty TNHH Sở hữu trí tuệ Thảo Thọ Quyến (INVENCO)
(54) DƯỢC PHẨM DÙNG QUA ĐƯỜNG MIỆNG CHỨA BENDAMUSTIN
(57) Sáng chế đề cập đến dược phẩm dùng qua đường miệng chứa bendamustin hoặc este, muối hoặc solvat dược dụng của chúng làm hoạt chất, và tá dược dược dụng, là chất hoạt động bề mặt ưa nước không ion dược dụng.

(11) **32865**
(21) 1-2012-03814 (51)[7] **D06F 39/08**
(22) 09.03.2011 (43) 25.02.2013
(86) PCT/JP2011/055516 09.03.2011 (87) WO 2011/145382 24.11.2011
(30) 2010-117310 21.05.2010 JP
Ngày yêu cầu thẩm định nội dung: 20.12.2012
(71) 1. KABUSHIKI KAISHA TOSHIBA (JP)
1-1, Shibaura 1-chome, Minato-ku, Tokyo, Japan
2. TOSHIBA CONSUMER ELECTRONICS HOLDINGS CORPORATION (JP)
2-15, Sotokanda 2-chome, Chiyoda-ku, Tokyo, Japan
3. TOSHIBA HOME APPLIANCES CORPORATION (JP)
2-15, Sotokanda 2-chome, Chiyoda-ku, Tokyo, Japan
(72) USUI, Yoshinori (JP), ENDO, Yuji (JP), YAMAMURA, Shogo (JP), ASANUMA, Katsuhiko (JP)
(74) Công ty TNHH một thành viên Sở hữu trí tuệ VCCI (VCCI-IP CO.,LTD)
(54) MÁY GIẶT
(57) Sáng chế đề cập đến máy giặt bao gồm thân máy có bề mặt trên cùng có cửa để bỏ đồ giặt, bồn tiếp nhận nước được đỡ đàn hồi trong thân, lồng quay được lắp quay được trong bồn tiếp nhận nước và bộ cấp nước bao gồm van cấp nước được nối với nguồn cấp nước và hộp cấp nước tiếp nhận và trữ nước trong được cấp từ van cấp nước. Bộ cấp nước được lắp ở phần phía trên của thân máy. Hộp cấp nước bao gồm phần tiếp nhận nước tiếp nhận nước từ van cấp nước và phần trữ nước nằm dưới phần tiếp nhận nước và trữ nước được cấp từ bồn tiếp nhận nước. Phần trữ nước có bề mặt thành bên hướng vào trong lồng quay và được tạo lỗ xả để qua đó nước trong phần trữ nước được cấp vào lồng quay.

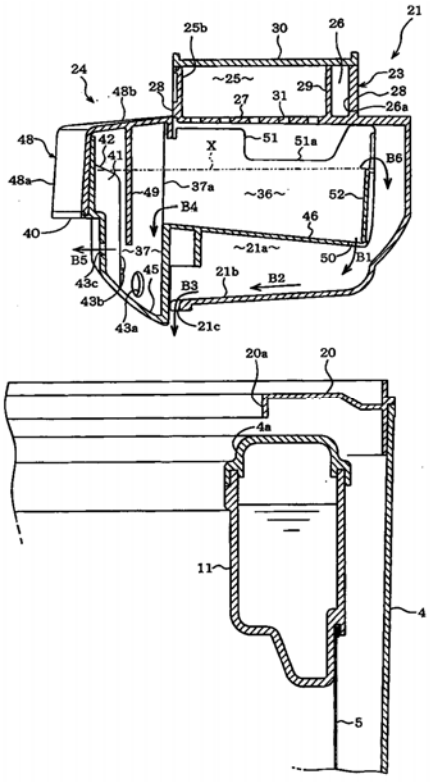

(11) **32866**
(21) 1-2012-03821
(51)[7] **B65D 3/06**, 65/40, B32B 27/10, 29/00, D21H 21/16, 27/10
(22) 19.05.2011
(43) 25.02.2013
(86) PCT/IB2011/052199 19.05.2011
(87) WO 2011/145073 24.11.2011
(30) 1050510-5 21.05.2010 SE
(71) STORA ENSO OYJ (FI)
Kanavaranta 1, FI-00101 Helsinki, Finland
(72) HEISKANEN, Isto (FI), RAISANEN, Timo (FI), RASANEN, Jari (FI), LAMMI, Titta (FI)
(74) Công ty Luật TNHH AMBYS Hà Nội (AMBYS HANOI)
(54) VẬT CHỨA LÀM TỪ BÌA CHỨA SỢI VÀ PHƯƠNG PHÁP SẢN XUẤT VẬT CHỨA NÀY
(57) Sáng chế đề cập đến vật chứa được làm từ bìa chứa sợi trong đó vật chứa này bao gồm thân và đáy, đáy đã nêu bao gồm bìa được phủ polyme, ít nhất một bên của thân đã nêu không được phủ và thân được tạo thành bằng cách hàn kín hai mép của thân với nhau dọc theo đường hàn. Sáng chế cũng đề cập đến phương pháp sản xuất vật chứa này.

(11) **32867**
(21) 1-2012-03873 (51)[7] **A47F 5/13**
(22) 09.06.2011 (43) 25.02.2013
(86) PCT/EP2011/002841 09.06.2011 (87) WO2011/154145 15.12.2011
(30) 20 2010 007 893.8 11.06.2010 DE
Ngày yêu cầu thẩm định nội dung: 25.12.2012
(71) TEGOMETALL INTERNATIONAL AG (CH)
Industriestrasse CH-8574 Lengwill (CH)
(72) BOHNACKER, Ulrich (CH)
(74) Công ty cổ phần Tư vấn S&B (S&B CONSULTANT., CORP.)
(54) BÀN BÁN HÀNG
(57) Sáng chế đề cập đến bàn bán hàng bao gồm một khu vực nhận hàng (4) để nhận hàng hóa, bốn chân bàn (1) và một cái đế (7) hỗ trợ hàng hóa trong khu vực nhận hàng hóa. Bốn mặt bên cạnh thẳng đứng (5) dùng để phân định phần bên của khu vực nhận hàng hóa được cố định vào các chân bàn. Ít nhất một trong những mặt bên cạnh thẳng đứng (5) bao gồm một phần uốn hình móc (19) hướng xuống phía dưới có thể được móc từ phía trên vào trong một rãnh (17) tại phần cuối phía trên của ít nhất một trong những chân bàn (1). Mặt bên cạnh thẳng đứng (5) hoặc một phần (13) có thể được tháo móc từ rãnh (17) và được gập lại bởi thao tác bằng tay đơn giản, và chiếc bàn bán hàng có thể được tháo rời hoặc lắp lại hoàn toàn bằng phương tiện chỉ thêm một số thao tác bằng tay. Do vậy, rãnh (17) và phần uốn (19) là những bộ phận cứng, chắc chắn của chiếc bàn có chức năng đơn giản để tạo ra sự kết nối chắc chắn giữa mặt bên cạnh và các chân bàn (1), và cho phép chiếc bàn được sử dụng dễ dàng.

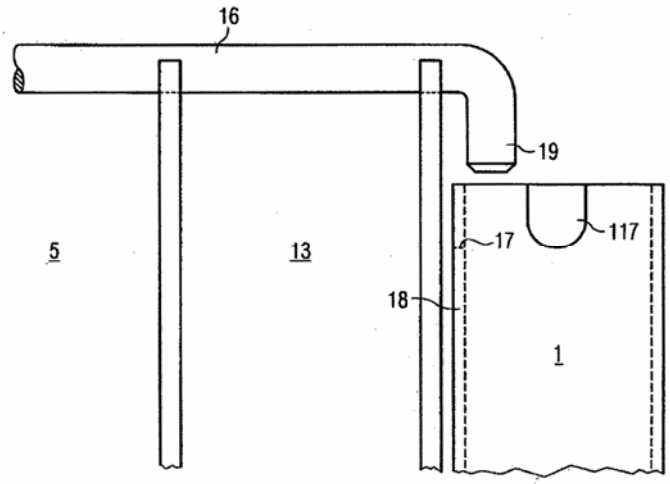

(11) **32868**
(21) 1-2012-03882 (51)[7] **B65D 1/02**, 39/16, B67B 1/06
(22) 30.05.2011 (43) 25.02.2013
(86) PCT/EP2011/002664 30.05.2011 (87) WO 2011/151050 08.12.2011
(30) 1054201 31.05.2010 FR
MI2010A001085 16.06.2010 IT
(71) OWENS-BROCKWAY GLASS CONTAINER INC. (US)
One Michael Owens Way, Perrysburg, OH 43551, U.S.A
(72) VILLARET DE CHAUVIGNY, Benoit (FR), BRIGNOLO, Gino, Giovanni (IT), MORETTIN, Amhrogio (IT), CAMPODONICO, Federico (IT), PERRONE, Dalmazio (IT)
(74) Công ty Luật TNHH AMBYS Hà Nội (AMBYS HANOI)
(54) VẬT CHỨA BẰNG THỦY TINH VỚI CỔ ĐƯỢC TẠO REN BÊN TRONG
(57) Sáng chế đề cập đến vật chứa bằng thủy tinh với cổ hình trụ (1) thích hợp để đậy kín vật chứa bằng nút chặn được lắp vào trong cổ đã nêu, cổ (1) đã nêu gồm có ren bên trong (6) cho phép đậy và mở thuận nghịch vật chứa bằng cách vặn vào và vặn ra nút chặn đã nêu, trong đó ren bên trong (6) của cổ gồm có ít nhất hai vòng ren độc lập (7) cho phép mở và đậy vật chứa bằng cách vặn vào và tương ứng vặn ra nút chặn bằng quay nút chặn trên một góc nhỏ hơn 180°.

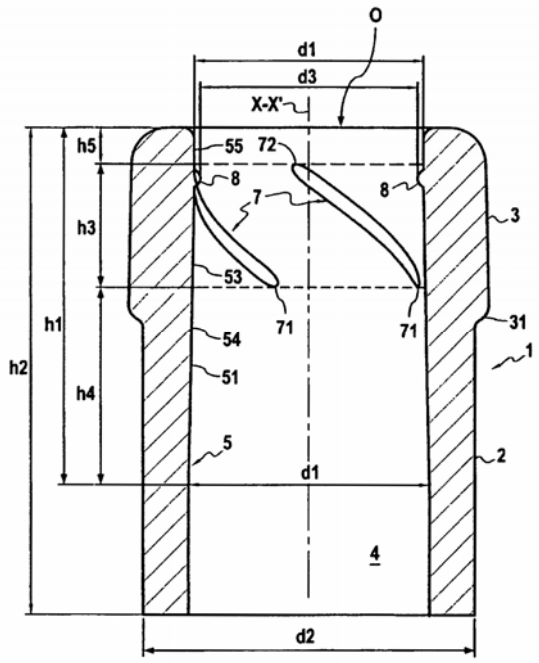

(11) **32869**
(21) 1-2012-03913 (51)[7] **F17C 9/02**, F16L 55/04
(22) 13.04.2011 (43) 25.02.2013
(86) PCT/JP2011/002183 13.04.2011 (87) WO 2011/158417 22.12.2011
(30) 2010-139208 18.06.2010 JP
Ngày yêu cầu thẩm định nội dung: 27.12.2012
(71) KABUSHIKI KAISHA KOBE SEIKO SHO (JP)
10-26, Wakinohama-cho 2-chome, Chuo-ku, Kobe-shi, Hyogo 651-8585 Japan
(72) ARIHARA, Hirotoshi (JP), UEDA, Hiroki (JP), IMANISHI, Etsujiro (JP), NISHIMURA, Makoto (JP)
(74) Công ty TNHH một thành viên Sở hữu trí tuệ VCCI (VCCI-IP CO.,LTD)
(54) THIẾT BỊ HÓA HƠI DÙNG CHO KHÍ HÓA LỎNG NHIỆT ĐỘ THẤP
(57) Sáng chế đề cập đến thiết bị hoá hơi (10) dùng cho khí hoá lỏng nhiệt độ thấp có các cụm ống hoá hơi (11), mỗi cụm có các panen ống hoá hơi (16) mà trong đó có các ống hoá hơi (21) để hoá hơi khí hoá lỏng nhiệt độ thấp đi qua bằng cách trao đổi nhiệt với bên ngoài được bố trí trong mặt phẳng thẳng đứng, từng panen ống hoá hơi (16) được bố trí theo chiều vuông góc với mặt phẳng thẳng đứng, ống phân phối (12) được nối với từng cụm ống hoá hơi (11) mà phân phối khí hoá lỏng đến từng cụm ống hoá hơi (11), ống gom (14) mà được nối với từng cụm ống hoá hơi (11) và gom và chuyển khí hoá lỏng bị hoá hơi trong cụm ống hoá hơi (11), và phương tiện ngăn chặn xung động liên cụm (13) mà ngăn chặn sự lan truyền của xung động áp suất trong các cụm ống hoá hơi (11) được nối với nhau nhờ ống phân phối (12) và ống gom (14).

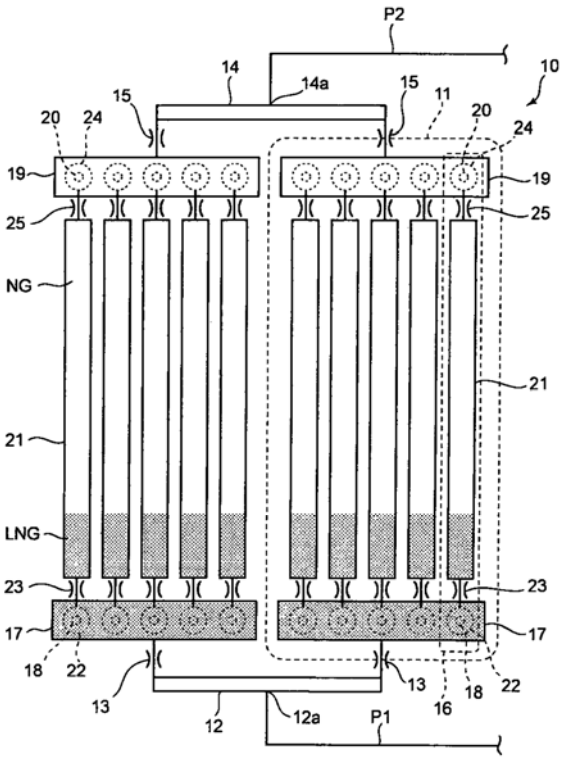

(11) **32870**
(21) 1-2012-03927
(22) 05.05.2011
(86) PCT/DE2011/001055 05.05.2011
(30) 10 2010 023 831.7 10.06.2010 DE
(51)[7] **B65B 3/30**, 39/00, 37/20, 3/32
(43) 25.02.2013
(87) WO 2011/153983 15.12.2011
Ngày yêu cầu thẩm định nội dung: 07.02.2013
(71) SIG TECHNOLOGY AG (CH)
Laufengasse 18, CH-8212 Neuhausen am Rheinfall, Switzerland
(72) HEEP, Frank (DE), STEINFELDT, Ralf (DE), HORTMANNS, Johannes (DE)
(74) Công ty Luật TNHH AMBYS Hà Nội (AMBYS HANOI)
(54) THIẾT BỊ VÀ PHƯƠNG PHÁP NẠP SẢN PHẨM
(57) Sáng chế đề cập đến phương pháp và thiết bị để nạp sản phẩm vào đồ chứa. Sản phẩm gồm có thành phần lỏng thứ nhất và ít nhất một thành phần thứ hai. Sản phẩm được nạp vào đồ chứa cần được làm đầy thông qua ít nhất một ống nạp và ít nhất một van nạp. Ống nạp được chia giữa chỗ chứa và van nạp thành các đoạn ống bởi ít nhất một van tiết lưu. Đoạn ống giữa van nạp và van tiết lưu được bố trí gần kề với van nạp được định cỡ theo cách mà thể tích bên trong của phần thứ nhất của van nạp gần như tương ứng với thể tích nạp của đồ chứa được làm đầy.

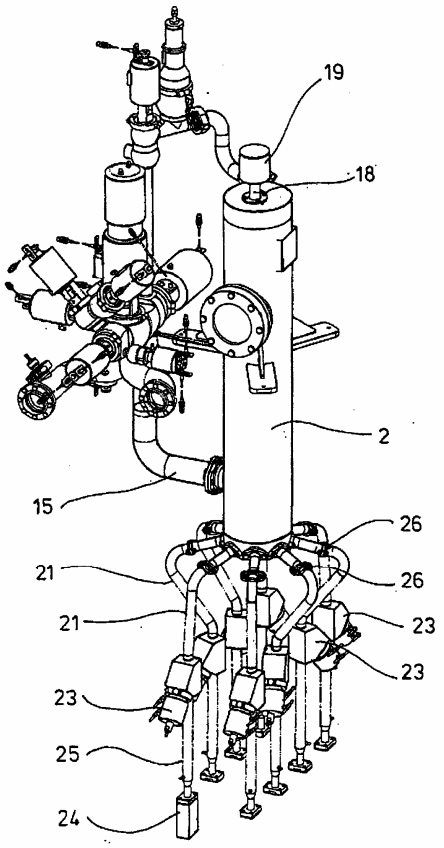

(11) **32871**
(21) 1-2012-03959
(22) 01.06.2011
(86) PCT/KR2011/003989 01.06.2011
(30) 10-2010-0052030 01.06.2010 KR
(51)[7] **A61K 9/22**, 9/20, 47/38, 31/216
(43) 25.02.2013
(87) WO 2011/152652 08.12.2011
Ngày yêu cầu thẩm định nội dung: 28.12.2012
(71) KOREA UNITED PHARM, INC. (KR)
154-8 Nonhyun-dong, Kangnam-gu, Seoul 135-010, Republic of Korea
(72) LEE, Beom-Jin (KR), JUNG, Won-Tae (KR), CHOI, Youn-Woong (KR), NAM, Kyu-Yeol (KR), CHO, Sang-Min (KR), JANG, Jae-Sang (KR), CHOI, Min-Ji (KR)
(74) Công ty TNHH Sở hữu trí tuệ WINCO (WINCO CO., LTD.)
(54) CHẾ PHẨM GIẢI PHÓNG CÓ KIỂM SOÁT CHỨA AXECLOFENAC DÙNG QUA ĐƯỜNG MIỆNG

(57) Sáng chế đề xuất chế phẩm giải phóng có kiểm soát dùng qua đường miệng mỗi ngày một lần có hiệu quả dược lý lâm sàng tối ưu. Chế phẩm này được bào chế ở dạng viên nén có hai lớp, viên nén kép hoặc viên nén có nhiều lớp, bao gồm lớp giải phóng nhanh chứa axeclofenac, chất phụ gia tan trong nước, chất phụ gia không tan, chất hoà tan, chất gây rã và chất độn, và lớp giải phóng chậm chứa axeclofenac, nền giải phóng chậm, chất gây rã, chất kết dính, chất độn, chất gây trơn chảy, chất hoà tan và chất làm trơn.

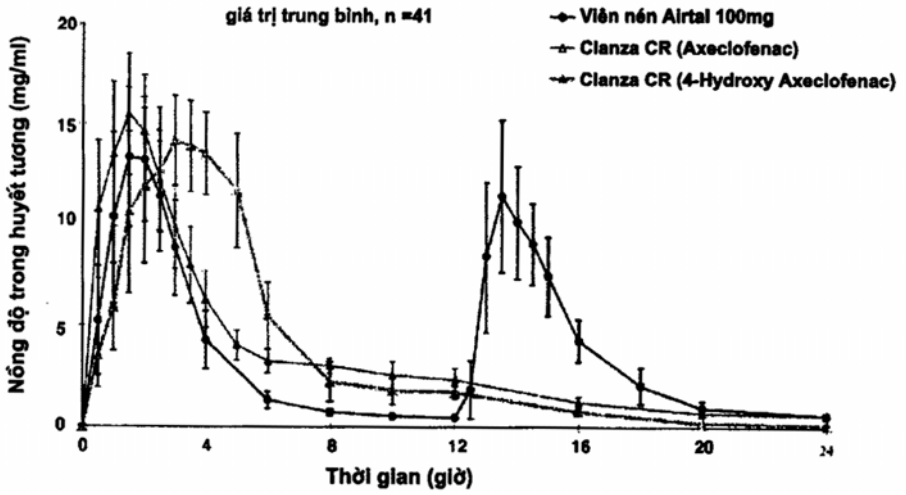

PHẦN II

ĐƠN YÊU CẦU CẤP BẰNG ĐỘC QUYỀN GIẢI PHÁP HỮU ÍCH

(11) **2150**
(21) 2-2010-00250 (51)[7] **C10L 1/14**
(22) 19.11.2010 (43) 25.02.2013
(71) VIỆN KHOA HỌC VẬT LIỆU ỨNG DỤNG (VN)
Số 1 Mạc Đĩnh Chi, phường Bến Nghé, quận 1, thành phố Hồ Chí Minh
(72) Hồ Sơn Lâm (VN), Nguyễn Thị Thu Thảo (VN), Huỳnh Thành Công (VN)
(54) PHỤ GIA TĂNG CHỈ SỐ XETAN CHO DẦU ĐIEZEN VÀ BIOĐIEZEN
(57) Giải pháp hữu ích đề cập đến chất phụ gia tăng chỉ số xetan cho dầu điezel và điezel sinh học.

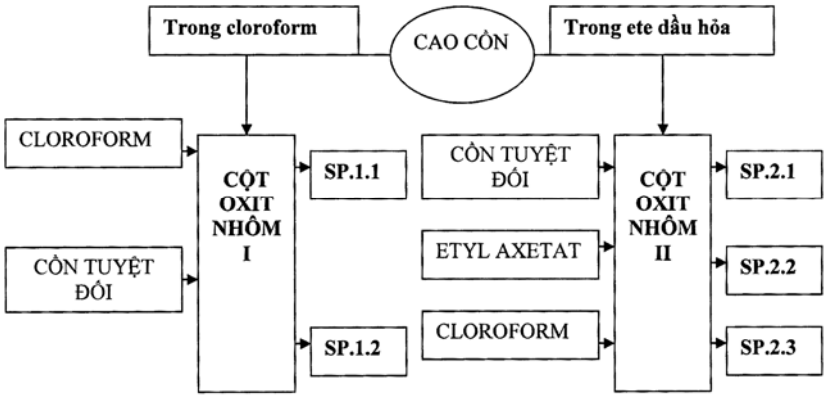

(11) **2151**

(21) 2-2010-00251 (51)[7] **C10L 1/14**
(22) 19.11.2010 (43) 25.02.2013

(71) VIỆN KHOA HỌC VẬT LIỆU ỨNG DỤNG (VN)
Số 1 Mạc Đĩnh Chi, phường Bến Nghé, quận 1, thành phố Hồ Chí Minh
(72) Hồ Sơn Lâm (VN), Nguyễn Thị Thu Thảo (VN), Huỳnh Thành Công (VN)

(54) PHỤ GIA CHỐNG OXY HÓA CHO BIOĐIEZEL

(57) Chất phụ gia chống oxy hóa cho điezel sinh học theo giải pháp hữu ích có khả năng tăng chỉ số ổn định oxy hóa của điezel sinh học từ 0,49 giờ lên trên 24 giờ, tỷ lệ phối trộn từ 0,05 - 0,3% trọng lượng đối với điezel sinh học.

Ngoài ra, hơn hẳn các chất phụ gia khác, phụ gia chống oxy hóa cho điezel sinh học theo giải pháp hữu ích có mức chi phí thấp và không tạo ra chất thải độc hại nên không ảnh hưởng đến môi trường sống và sức khỏe con người, hơn nữa độ bền động cơ của các loại phụ gia này vẫn đang đảm bảo.

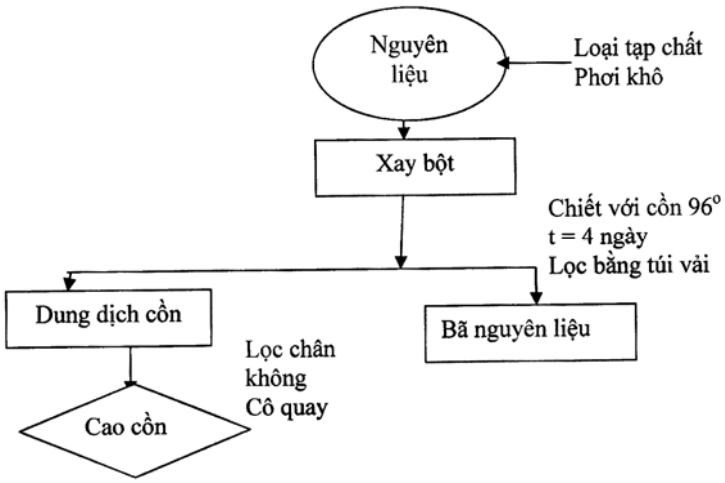

(11) **2152**
(21) 2-2010-00252 (51)[7] **C08J 5/18**
(22) 19.11.2010 (43) 25.02.2013
(71) VIỆN KHOA HỌC VẬT LIỆU ỨNG DỤNG (VN)
Số 1 Mạc Đĩnh Chi, phường Bến Nghé, quận 1, thành phố Hồ Chí Minh
(72) Hồ Sơn Lâm (VN), Nguyễn Thị Thu Thảo (VN), Huỳnh Thành Công (VN)
(54) POLYME PHÂN HỦY SINH HỌC
(57) Giải pháp hữu ích đề cập đến một loại polyme phân huỷ sinh học với tỉ lệ như sau:
+ PVA (Polyvinyl alcohol): 50%
+ Tinh bột sắn: 10%.
+ Glyxerin & Urê: 5%
+ Sợi thiên nhiên (Xenlulose): 25%
+ Chất tạo liên kết CL-1(Glyoxan): 10%.

(11) **2153**

(21) 2-2010-00280 (51)[7] **C02F 3/00**
(22) 17.12.2010 (43) 25.02.2013

(71) TRƯỜNG ĐẠI HỌC BÁCH KHOA, ĐẠI HỌC QUỐC GIA THÀNH PHỐ HỒ CHÍ MINH (VN)
268 Lý Thường Kiệt, phường 14, quận 10, thành phố Hồ Chí Minh
(72) Nguyễn Phước Dân (VN), Kenji Furukawa (JP), Lê Thị Thúy Phượng (VN), Nguyễn Lễ (VN), Phan Thế Nhật (VN), Đỗ Thị Thúy Phương (VN)

(54) PHƯƠNG PHÁP SINH HỌC ĐỂ XỬ LÝ NƯỚC THẢI SẢN XUẤT CAO SU

(57) Phương pháp sinh học để xử lý nước thải sản xuất cao su gồm các quá trình sau: (i) quá trình kỵ khí giá thể pVA-gel để xử lý COD, (ii) quá trình SWIM-BED với các giá thể sợi để xử lý COD và thực hiện quá trình nitrat hóa bán phần, (iii) quá trình anamox sử dụng giá thể polyester không dệt chuyển hoá ammoniac và nitrit thành khi nitơ.

Quá trình này có các ưu điểm sau:

- Tăng cường nồng độ sinh khối trong các bể phản ứng, điều này dẫn đến công nghệ này có thể chạy ở tải trọng cao, kích thước công trình nhỏ;
- Tránh hiện tượng bùn sinh học bị mất đi như thường xảy ra đối với quá trình sinh trưởng lơ lửng;
- Do ứng dụng quá trình kị khí anamox vì vậy năng lượng sử dụng thấp so với quá trình sinh học khử nitơ thông thường;
- Lượng bùn sinh ra thấp dẫn đến giảm chi phí xử lý bùn.

(11) **2154**
(21) 2-2011-00160 (51)[7] **E04G 1/15**, 5/02, 11/48
(22) 25.07.2011 (43) 25.02.2013
Ngày yêu cầu thẩm định nội dung: 25.07.2011
(71) CÔNG TY TNHH CƠ KHÍ PHÚ VINH (VN)
Số 6, đường Song Hành, khu công nghiệp Tân Tạo, quận Bình Tân, thành phố Hồ Chí Minh
(72) Nguyễn Phú Vinh (VN)
(74) Văn phòng luật sư Phạm và Liên danh (PHAM & ASSOCIATES)
(54) HỆ CỐP PHA SÀN VỚI ĐẦU CHỐNG ĐỂ LẠI CÓ KHẢ NĂNG THÁO LẮP NHANH VÀ PHƯƠNG PHÁP THÁO/LẮP

(57) Giải pháp hữu ích đề xuất hệ thống cốp pha sàn (1) đỡ các tấm cốp pha thi công sàn bao gồm: ít nhất hai cặp cụm chống (2) bao gồm phương tiện chống (24) và phương tiện đỡ (23) định vị được ở vị trí thứ nhất và vị trí thứ hai. Tấm cốp pha đỡ tấm cốp pha sàn (3) được đỡ bởi phương tiện đỡ (23). Các tấm cốp pha sàn (4) được đỡ tháo được bởi các tấm cốp pha đỡ tấm cốp pha sàn (3).

Vị trí định vị thứ nhất của phương tiện đỡ (23) là vị trí mà phương tiện chống (24), tấm cốp pha đỡ tấm cốp pha sàn (3) và các tấm cốp pha sàn (4) tạo thành bề mặt phẳng liên tục sẵn sàng để đổ bê tông thi công sàn. Vị trí định vị thứ hai của phương tiện đỡ (23) là vị trí phương tiện này nằm cách vị trí định vị thứ nhất, nhờ đó tấm cốp pha đỡ tấm cốp pha sàn (3) và các tấm cốp pha sàn (4) có thể được dịch chuyển xuống để bê tông có thể được đỡ trên các đầu chống để lại và lấy ra các tấm (3, 4) cho việc thi công sàn bê tông tiếp theo. Giải pháp hữu ích cũng đề cập tới phương pháp tháo/lắp hệ thống (1).

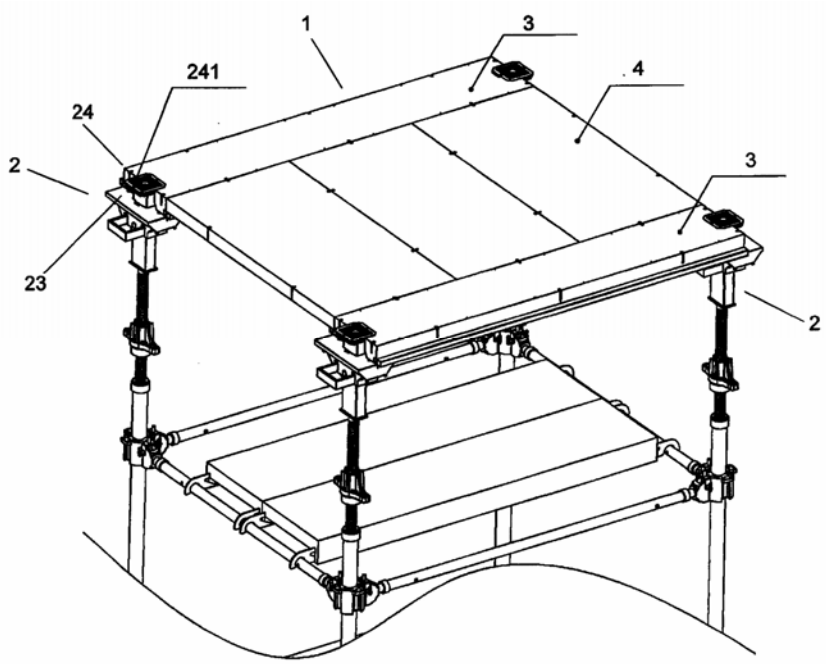

(11) **2155**
(21) 2-2011-00161 (51)[7] **H02M 007/12**
(22) 27.07.2011 (43) 25.02.2013
Ngày yêu cầu thẩm định nội dung: 27.07.2011
(71) ANN CHENG ENTERPRISE CO., LTD. (TW)
NO.7-18, XINPI, JIUPI VILLAGE, TAIBAO CITY, CHIAYI COUNTY, TAIWAN
(72) Tsung-Ein Tsai (TW)
(74) Công ty Luật TNHH AMBYS Hà Nội (AMBYS HANOI)
(54) MẠCH CÔNG SUẤT ĐỂ BIẾN ĐỔI AC THÀNH DC KIỂU KHÔNG BIẾN ÁP VÀ ĐIỀU CHỈNH ĐƯỢC

(57) Sáng chế đề cập tới mạch công suất để biến đổi AC thành DC kiểu không biến áp và điều chỉnh được. Mạch công suất để biến đổi AC thành DC này bao gồm thành phần điện kháng thứ nhất, thành phần điện kháng thứ hai và nguồn AC được kết nối điện để tạo thành mạch kín. Thành phần điện kháng thứ hai được nối với bộ chỉnh lưu kiểu cầu để chỉnh lưu toàn sóng của điện áp thấp AC để kết xuất điện áp thấp DC không ổn định. Tụ lọc được nối song song với bộ chỉnh lưu kiểu cầu để lọc điện áp thấp DC không ổn định và kết xuất điện áp thấp DC ổn định. Do đó chi phí sản xuất được giảm đáng kể, tiết kiệm năng lượng, và không sinh ra nhiệt. Hơn nữa, điện kháng của toàn bộ mạch được giảm sao cho để thu được hệ số công suất cao. Không tạo ra bức xạ tần số cao, do đó không có hư hỏng do bức xạ và không gây nhiễu cho thiết bị điện tử.

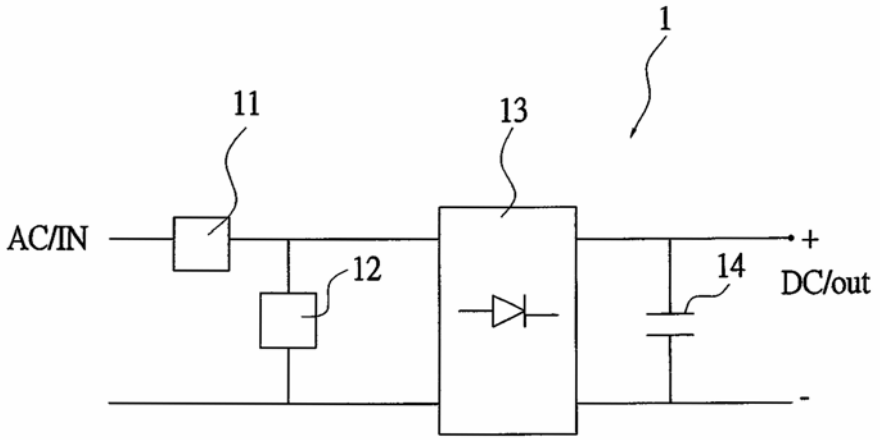

(11) **2156**
(21) 2-2011-00167 (51)[7] **E04B 1/38**, 1/41
(22) 09.08.2011 (43) 25.02.2013
Ngày yêu cầu thẩm định nội dung: 09.08.2011
(71) CÔNG TY TNHH CƠ KHÍ PHÚ VINH (VN)
Số 6 đường Song Hành, khu công nghiệp Tân Tạo, Bình Tân, thành phố Hồ Chí Minh
(72) Nguyễn Phú Vinh (VN)
(74) Văn phòng luật sư Phạm và Liên danh (PHAM & ASSOCIATES)
(54) ĐAI ỐC CÔN NEO BẰNG NHỰA VÀ PHƯƠNG PHÁP CHẾ TẠO
(57) Giải pháp hữu ích đề cập tới đai ốc côn neo bằng nhựa (1) hình nón cụt. Phần đầu lớn (1a) của đai ốc (1) được làm thích ứng để chứa đai ốc kim loại (2a) có lỗ ren (21) đồng trục với đường trục của hình nón cụt đai ốc (1). Phần đầu nhỏ (1b) có lỗ ren (1c) đồng trục với đường trục của hình nón cụt đai ốc (1) Lỗ ren (1c) không nối thông với lỗ ren (21). Hơn nữa, mặt đầu của lỗ ren trên phần đầu nhỏ (1b) có đệm chặn (2b) được liên kết cố định với đai ốc (2a) ở phần đầu lớn (1a) thông qua ống kim loại (2c). Giải pháp hữu ích cũng đề cập tới phương pháp chế tạo đai ốc côn neo bằng nhựa (1).

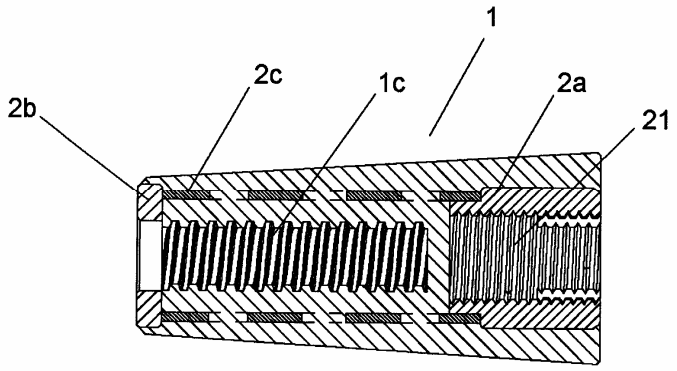

(11) **2157**

(21) 2-2011-00168 (51)[7] **A44B 19/26**
(22) 10.08.2011 (43) 25.02.2013
Ngày yêu cầu thẩm định nội dung: 12.08.2011

(75) WANG, LIEN-CHOU (TW)
No. 273, Sun-Jin Street, Sulin District, New Taipei City 238, Taiwan
(74) Công ty TNHH Sở hữu trí tuệ Thảo Thọ Quyến (INVENCO)

(54) KHÓA KÉO HAI LỚP

(57) Giải pháp hữu ích đề cập đến khóa kéo hai lớp bao gồm hai dải dây khóa, mỗi dải dây khóa có một dải bịt kín được phủ trên cạnh trên và dưới ngang và một cạnh bên dọc của nó và được khâu với dãy răng đan cài vào nhau liên kết, và một dãy răng đan cài vào nhau được tạo thành từ dãy răng của các cuộn dây và tương ứng được gắn chặt vào mỗi cạnh trên và dưới đối diện nhau của mỗi dải dây khóa, mỗi cuộn dây có phần đầu cuộn dây và phần thân cuộn dây kết nối với mặt trước của phần đầu cuộn dây, phần thân cuộn dây có một mặt rãnh lõm được bố trí ở hai cạnh bên đối diện của mặt rãnh lõm và cố nối giữa mặt rãnh lõm và phần đầu cuộn dây liên kết để mỗi cuộn dây có profin hình con nòng nọc. Thanh trượt khóa có lưỡi dẫn hướng mở rộng về phía trước từ phần giữa của thành chia để đỡ dãy răng đan cài vào nhau theo phương ngang.

(11) **2158**
(21) 2-2011-00169 (51)[7] **F16B 5/00**
(22) 10.08.2011 (43) 25.02.2013
Ngày yêu cầu thẩm định nội dung: 10.08.2011
(71) CÔNG TY TNHH ĐẠI QUÝ (VN)
412/3 Nguyễn Chí Thanh, phường 6, quận 10, thành phố Hồ Chí Minh
(72) Lâm Bảo Toàn (VN), Lâm Hồng Thịnh (VN)
(54) KHÓA LIÊN KẾT TẠO PHẲNG
(57) Giải pháp hữu ích đề cập đến loại khóa liên kết tạo phẳng dùng để nối các tấm phẳng trong quá trình gắn các tấm này vào bề mặt công trình, khóa liên kết tạo phẳng bao gồm thanh ngang, thanh đứng và chốt hình nêm. Thanh ngang là một miếng mỏng. Thanh đứng cũng là một miếng mỏng được gắn vào giữa thanh ngang, tại vị trí tiếp xúc giữa hai thanh có tiết diện nhỏ hơn so với tiết diện thanh đứng. Trên thanh đứng được đục lỗ hình chữ nhật và hai bên lỗ hình chữ nhật được xẻ một khe nhỏ chạy dọc từ đầu tự do của thanh đứng đến khoảng giữa lỗ hình chữ nhật. Khe nhỏ này sẽ tạo ra hai thanh kẹp nằm hai bên thanh đứng, thanh kẹp có thể gập xuống sát thanh ngang. Chốt hình nêm có bề ngang nội tiếp được lỗ hình chữ nhật.

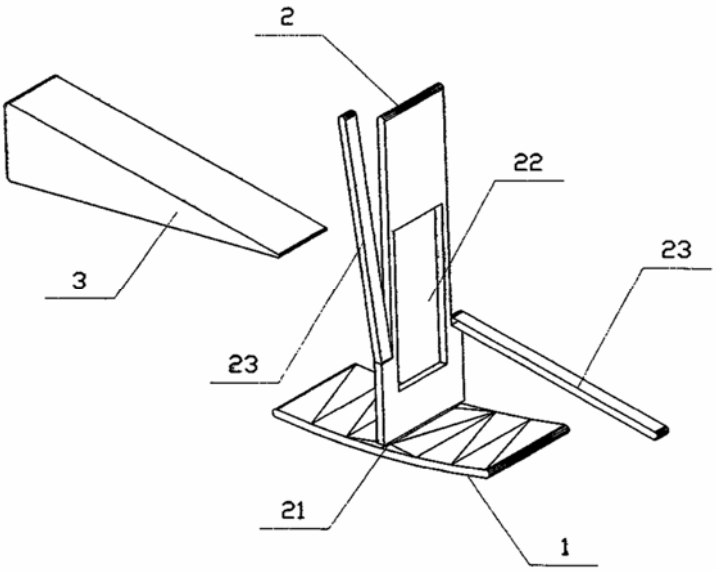

(11) **2159**
(21) 2-2011-00173 (51)[7] **B62B 3/00**
(22) 11.08.2011 (43) 25.02.2013
Ngày yêu cầu thẩm định nội dung: 11.08.2011
(71) GREAT TAIWAN MATERIAL HANDLING CO. (TW)
No. 133, Zihli 2nd St., Wuchi Township, Taichung 43546, Taiwan
(72) David Wang (TW)
(74) Công ty TNHH INVESTPRO và cộng sự (INVESTPRO & ASSOCIATES)
(54) XE ĐẨY ĐỰNG DỤNG CỤ
(57) Sáng chế đề cập đến xe đẩy đựng dụng cụ bao gồm ít nhất một hộp, nhiều trụ, thanh treo, bộ phận quấn dây điện và nhiều bộ bánh xe được nối vào đầu dưới của các trụ. Ít nhất một hộp có ít nhất một bộ lỗ lắp ráp được tạo ở một mặt ngoài của nó. Nhiều trụ được nối với ít nhất một hộp và mỗi trụ này có một phần nối được bố trí bên trong nó. Thanh treo được nối giữa các phần nối của hai trụ kề nhau. Bộ phận quấn dây điện được nối vào ít nhất một bộ lỗ lắp ráp và dây điện được quấn quanh bộ phận quấn dây này. Khăn giấy được móc vào thanh treo.

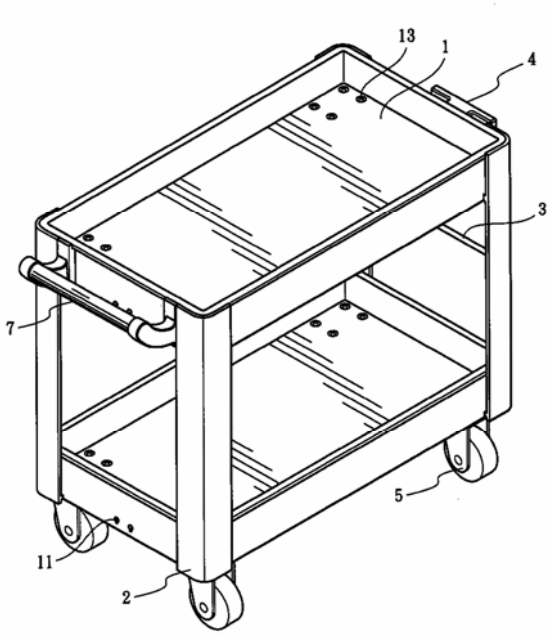

(11) **2160**
(21) 2-2011-00185 (51)[7] **A47G 25/00**
(22) 23.08.2011 (43) 25.02.2013
Ngày yêu cầu thẩm định nội dung: 23.08.2011
(71) CÔNG TY TNHH R.C THANH NGỌC (VN)
162 Hoàng Hoa Thám, phường 12, quận Tân Bình, thành phố Hồ Chí Minh.
(72) Âu Thanh Hải (VN)
(74) Công ty TNHH Sở hữu trí tuệ Ngôi Sao chuyên nghiệp và liên danh (NOVAPRO & ASSOCIATES CO.,LTD.)
(54) SÀO PHƠI QUẦN ÁO TỰ ĐỘNG XẾP LẠI ĐƯỢC
(57) Giải pháp hữu ích đề cập đến sào phơi quần áo tự động xếp lại được vận hành nhờ thiết bị cảm biến hơi nước (1). Khi trời mưa nước mưa sẽ rơi vào mạch cảm biến, động cơ điện (12) đặt trong hộp gắn bánh xe (11) nhận được tín hiệu, hoạt động, kéo hệ thống thanh trượt trên và dưới chuyển động song song nhau. Mắc phơi quần áo (17) trượt dài theo các thanh trượt trên, thu dần vào tủ đựng quần áo (6), đồng thời nắp đậy tủ (16) cũng trượt tiến đến đóng tủ lại. Quần áo phơi lúc này được chứa trong tủ (6) nên không bị ướt. Khi trời tạnh mưa và nắng trở lại, thiết bị cảm biến (1) sẽ phát tín hiệu đến động cơ đảo chiều quay và đưa quần áo ra ngoài. Ngoài ra sào phơi có thể xếp lại nên tiết kiệm không gian.

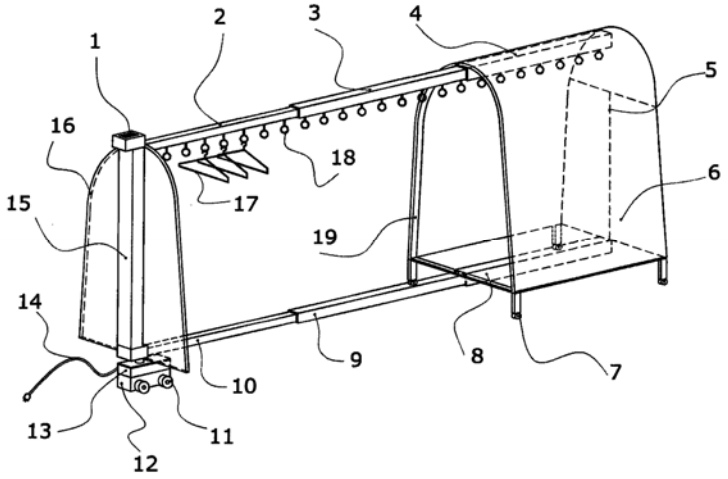

(11) **2161**
(21) 2-2011-00282 (51)[7] **F16L 15/00**
(22) 01.12.2011 (43) 25.02.2013
(30) 201110243315.5 23.08.2011 CN
(71) KING INDUSTRIAL LIMITED (CN)
FLAT/RM 1701(001) 17/F, HENAN BUILDING, 90 JAFFE ROAD, WANCHAI, HONGKONG, CHINA
(72) Manouchehr Salehi-Bakhtiari (GB)
(74) Công ty TNHH Sở hữu trí tuệ Vàng (GINTASSET CO., LTD.)
(54) CƠ CẤU NỐI ỐNG DẪN
(57) Giải pháp hữu ích đề cập đến cơ cấu nối ống dẫn bao gồm thân cơ cấu nối có đường dẫn; nhiều miếng dẻo; nắp khóa, gờ chặn thứ nhất; và gờ chặn thứ hai. Các miếng dẻo được bố trí quanh chu vi ở một đầu của đường dẫn. Một đầu của mỗi miếng dẻo được nối cố định với thân cơ cấu nối. Nắp khóa bao gồm đầu thứ nhất ở gần thân cơ cấu nối và đầu thứ hai đối diện với đầu thứ nhất. Mặt côn được tạo ra trên thành trong của đầu thứ hai. Mặt côn phối hợp với thành ngoài của các miếng dẻo để khóa ống dẫn. Gờ chặn thứ nhất được bố trí trên thành ngoài của thân cơ cấu nối hoặc các miếng dẻo; và gờ chặn thứ hai được bố trí trên thành trong của đầu thứ nhất của nắp khóa và phối hợp với gờ chặn thứ nhất.

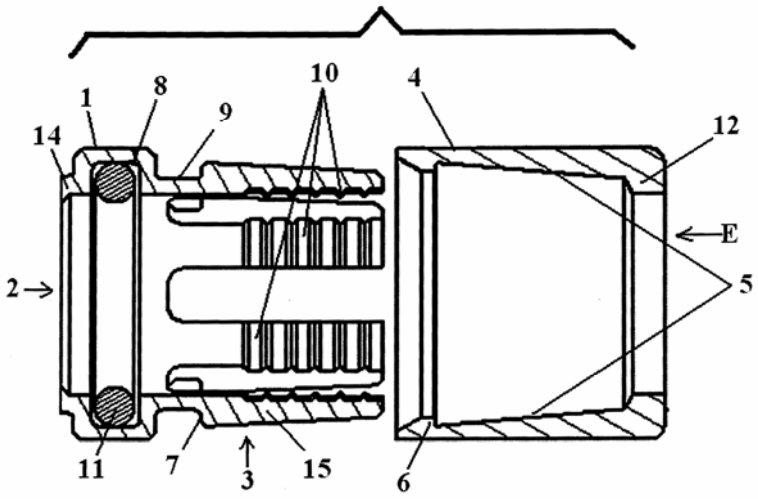

(11) **2162**
(21) 2-2012-00081 (51)[7] **B01D 24/00**
(22) 20.04.2012 (43) 25.02.2013
(30) 201120175015.3 20.04.2011 CN
(71) ARISTON THERMO (CHINA) CO., LTD. (CN)
No. 9 Xing Chuang Yi Road, Wuxi Singapore Industrial Park, Wuxi, Jiangsu 214028, China
(72) MANCINI, Angelo (IT), GHIDELLI, Serge R.J. (IT)
(74) Công ty TNHH Ban Ca (BANCA)
(54) THIẾT BỊ KHỬ KHUẨN
(57) Giải pháp hữu ích đề cập đến thiết bị khử khuẩn được mô tả có thể tạo ra sự khử ít nhất chức năng ngăn chặn hệ vi khuẩn ở dòng chảy, cụ thể là nước, do thực thế các thành phần nêu trên bao gồm các quả cầu bao gồm chất nền vật liệu trơ hỗ trợ và một hoặc nhiều lớp "phức kim loại khử khuẩn" ít nhất lắng lên mặt ngoài của chất nền nêu trên.

Các quả cầu nêu trên được nhúng chìm trong nguồn nước hoặc dòng nước chảy mà chúng có thể phản ứng và ít nhất tạo ra chức năng khử khuẩn của chúng.

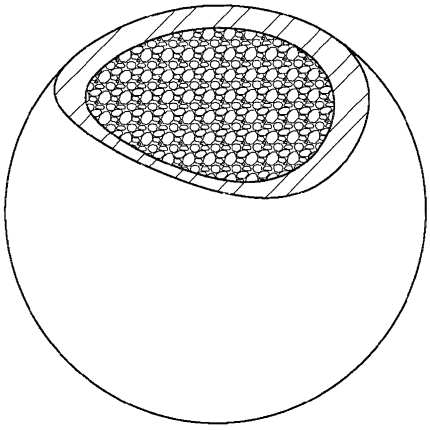

(11) **2163**

(21) 2-2012-00122 (51)[7] **F26B 3/00**
(22) 01.06.2012 (43) 25.02.2013
Ngày yêu cầu thẩm định nội dung: 01.06.2012

(75) VŨ HỮU LÊ (VN)
Tổ 14, thôn Nam Thọ, xã Nam Cường, thành phố Yên Bái

(54) LÒ SẤY BUỒNG ĐỐT HÌNH TRỤ BẰNG THÉP NẰM NGANG VỚI DÀN SẤY DI ĐỘNG

(57) Giải pháp hữu ích đề cập đến lò sấy buồng đốt hình trụ bằng thép nằm ngang với giàn sấy di động gồm: buồng đốt được làm bằng thép hình trụ nằm ngang có các ống thu nhiệt được đốt bằng củi, rơm rạ, cành lá ...v.v thu được nhiệt sạch, có quạt hút nhiệt đẩy vào buồng sấy. Trong đó, buồng sấy được xây bằng gạch hoặc xây bằng đất để chứa giàn sấy được làm bằng thép hình xương cá có bánh xe để chứa nhiều phên và thuận tiện cho việc đưa phên vào và lấy phên ra dễ dàng.

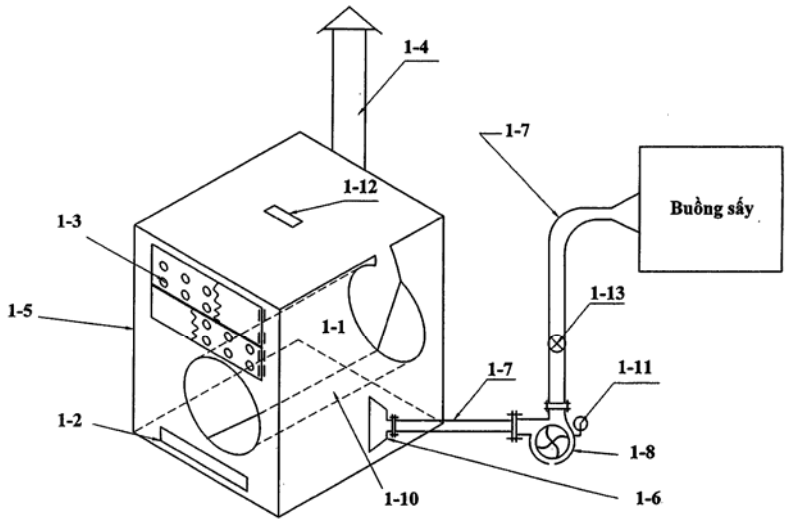

Chức vụ	Họ và tên	Ngày	Ký	Hệ thống sấy cải tiến	
Thiết kế	Bùi Việt Cường			Tên bản vẽ: Lộ cấp nhiệt	Bản vẽ 01
Kiểm tra	Vũ Hữu Lê			CTY TNHH cơ khí và xây lắp Hồng Hà	
Giám đốc	Vũ Hữu Lê				

(11) **2164**

(21) 2-2012-00123 (51)[7] **B30B 9/28**
(22) 01.06.2012 (43) 25.02.2013
Ngày yêu cầu thẩm định nội dung: 01.06.2012

(75) VŨ HỮU LÊ (VN)
Tổ 14, thôn Nam Thọ, xã Nam Cường, thành phố Yên Bái

(54) MÁY ÉP SỢI MIẾN BÁN TỰ ĐỘNG

(57) Giải pháp hữu ích đề cập đến máy ép sợi miến bán tự động được chế tạo bằng khung thép có bánh xe di động gồm bộ phận ép sợi miến có động cơ, hộp số giảm tốc, thanh răng và vô lăng quay tay mà được đặt phía trên của khung giá đỡ được làm bằng thép hộp, được hàn chặt với nhau; bộ phận chuyển phên đựng sợi miến được chuyển động trên hai dây đai kéo bằng động cơ biến tần điều chỉnh được tốc độ di chuyển để cho sợi miến đùn xuống không bị đứt đoạn hoặc ùn lại; hộp đựng bột ép miến được làm bằng gỗ và bọc bằng thép lá inox ở phía ngoài vừa để giữ nhiệt và vừa để vệ sinh an toàn thực phẩm.

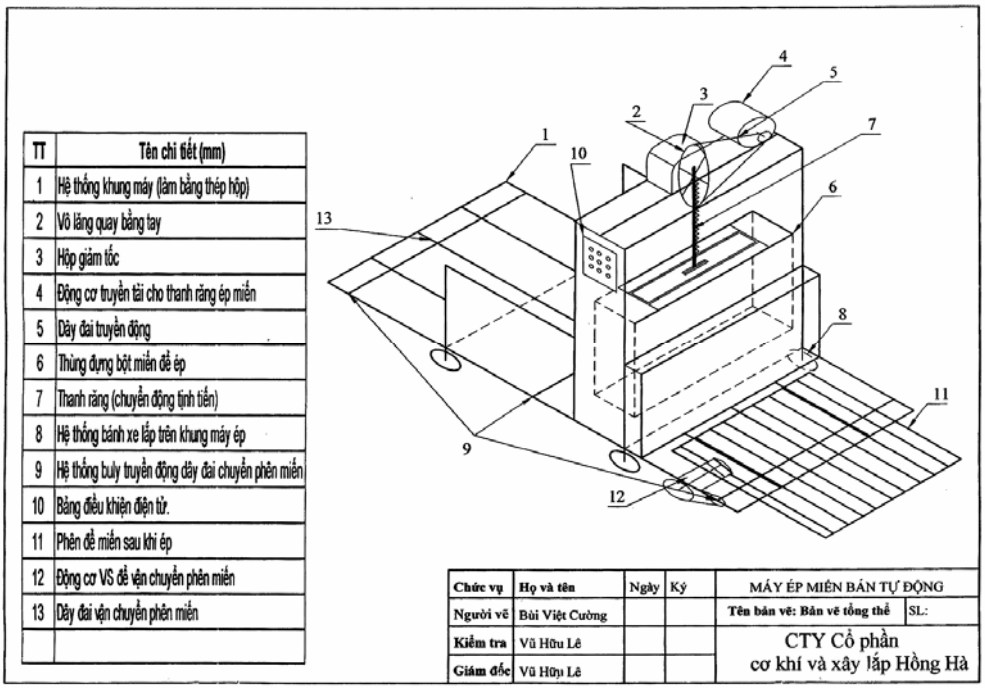

TT	Tên chi tiết (mm)
1	Hệ thống khung máy (làm bằng thép hộp)
2	Vô lăng quay bằng tay
3	Hộp giảm tốc
4	Động cơ truyền tải cho thanh răng ép miến
5	Dây đai truyền động
6	Thùng đựng bột miến để ép
7	Thanh răng (chuyển động tịnh tiến)
8	Hệ thống bánh xe lắp trên khung máy ép
9	Hệ thống buly truyền động dây đai chuyển phên miến
10	Bảng điều khiện điện tử.
11	Phên để miến sau khi ép
12	Động cơ VS để vận chuyển phên miến
13	Dây đai vận chuyển phên miến

Chức vụ	Họ và tên	Ngày	Ký	MÁY ÉP MIẾN BÁN TỰ ĐỘNG	
Người vẽ	Bùi Việt Cường			Tên bản vẽ: Bản vẽ tổng thể	SL:
Kiểm tra	Vũ Hữu Lê			CTY Cổ phần cơ khí và xây lắp Hồng Hà	
Giám đốc	Vũ Hữu Lê				

(11) **2165**
(21) 2-2012-00156 (51)[7] **B66B 11/06**, B66F 7/02
(62) 2-2011-00253
(22) 16.06.2008 (43) 25.02.2013
Ngày yêu cầu thẩm định nội dung: 16.06.2008
(75) LÊ DUY HOAN (VN)
Xóm Liên Hiệp 1, xã Nghĩa Liên, huyện Nghĩa Đàn, tỉnh Nghệ An
(54) THIẾT BỊ NÂNG HẠ THỰC HIỆN CÔNG VIỆC BẢO DƯỠNG CÁC CỘT ĐIỆN CHIẾU SÁNG ĐƯỢC BỐ TRÍ TRÊN ĐƯỜNG, CẦU ĐƯỜNG BỘ
(57) Sáng chế đề cập đến thiết bị nâng hạ trên cơ sở sử dụng cần trục thiếu nhi bỏ phần cần thay vào các bộ phận:
- Giá đỡ thang 10, thang lên xuống 11, dây cáp an toàn 8, lan can ngang 17, để thực hiện bảo dưỡng định kỳ các gối cầu đường bộ có cao độ lớn. ưu điểm :
Khi làm việc phần chiếm lòng cầu nhỏ (1,5m^2) ít gây trở ngại giao thông trên cầu bảo đảm an toàn hiệu quả cho người thực hiện nhiệm vụ, giá cả phù hợp với điều kiện thực tế của các đơn vị quản lý duy tu đường bộ.

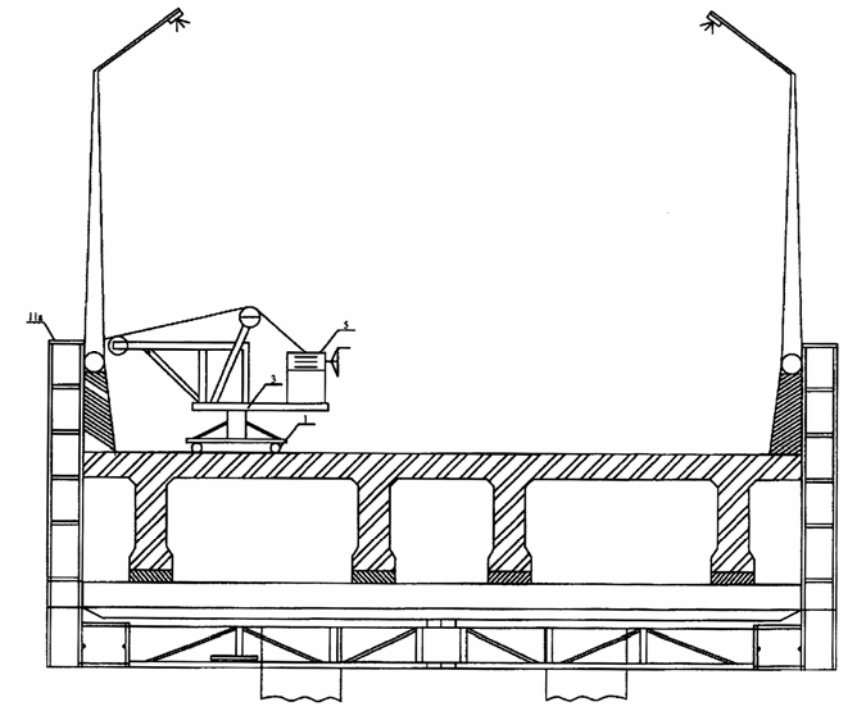

(11) **2166**
(21) 2-2012-00174 (51)[7] **F21V 23/00**, H05B 37/02
(22) 26.07.2012 (43) 25.02.2013
(30) 100214570 05.08.2011 TW
(71) QBAS TECH. CO., LTD. (TW)
6F., No. 2-1, Gongye E. 1st Rd., East Dist., Science Based Industrial Park, Hsinchu City 30075, Taiwan
(72) CHAN, YUNG-CHENG (TW)
(74) Công ty TNHH Lê & Lê (LE & LE)

(54) THIẾT BỊ CẤP NGUỒN CỦA MÔĐUN PHÁT SÁNG LED

(57) Giải pháp hữu ích đề cập đến thiết bị cấp nguồn của môđun phát sáng LED bao gồm môđun phát sáng LED và thiết bị cấp nguồn. Môđun phát sáng LED bao gồm đèn ánh sáng xuyên qua được và thành phần phát sáng LED được bố trí ở bên trong đèn ánh sáng xuyên qua được. Thiết bị cấp nguồn này được nối với đèn ánh sáng xuyên qua được hoặc được bố trí bên trong đèn ánh sáng xuyên qua được. Khe dẫn hướng được bố trí trên đèn ánh sáng xuyên qua được hoặc một vỏ của thiết bị cấp nguồn. Thiết bị cấp nguồn còn bao gồm một bộ điều khiển cấp nguồn tương ứng về vị trí với khe dẫn hướng. Bộ điều khiển cấp nguồn này có thể được cắm vào khe dẫn hướng để điều khiển nguồn cấp cho môđun phát sáng LED. Do đó, bộ điều khiển cấp nguồn có thể thay được một cách độc lập, nhờ đó cho phép thay thế dễ dàng và giảm chi phí thay thế.

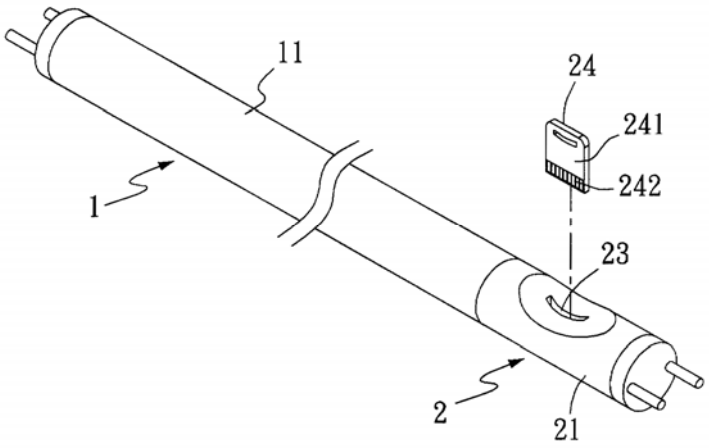

(11) **2167**
(21) 2-2012-00180 (51)[7] **F28D 5/00**
(22) 08.08.2012 (43) 25.02.2013
(30) 100214627 08.08.2011 TW
Ngày yêu cầu thẩm định nội dung: 08.08.2012
(71) ESSENCE METAL TRADING LTD. (TW)
22F.-3, No.110, Sanduo 4th Rd., Lingya Dist., Kaohsiung City 802, Taiwan
(72) David YAO (TW)
(74) Công ty TNHH Sở hữu trí tuệ WINCO (WINCO CO., LTD.)
(54) CỤM ỐNG TRAO ĐỔI NHIỆT
(57) Giải pháp hữu ích đề cập đến cụm ống trao đổi nhiệt bao gồm khung và các ống trao đổi nhiệt. Vách ngăn được bố trí bên trong khung để ngăn đường dẫn không khí mát và đường dẫn khí thải nhiệt độ cao. Các ống trao đổi nhiệt được bố trí ở bên trong khung, cách đều nhau, và xuyên qua vách ngăn, nửa dưới của các ống này được bố trí trong đường dẫn khí thải nhiệt độ cao, và nửa trên của các ống này được bố trí trong đường dẫn không khí mát. Khác biệt ở chỗ, ống trao đổi nhiệt là ống kim loại kín, khoảng trống bên trong ống trao đổi nhiệt ở trạng thái chân không, trong đó một lượng nước thích hợp được bổ sung vào khoảng trống này; và mặt ngoài của ống có cánh tản nhiệt được bố trí theo hướng kính. Do đó, cụm ống trao đổi nhiệt theo giải pháp hữu ích có thể cải thiện hiệu suất làm nguội khí thải nhiệt độ cao.

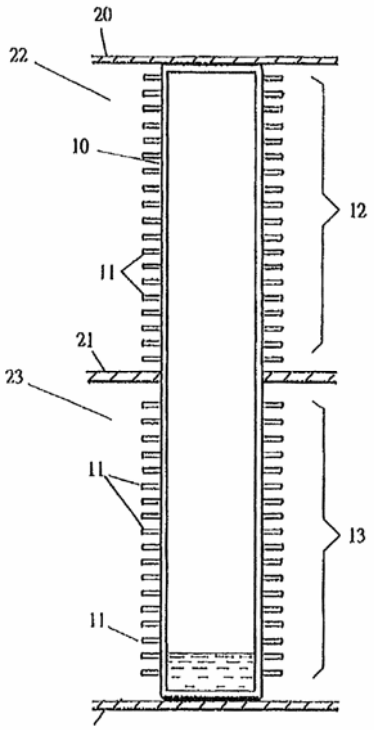

(11) **2168**

(21) 2-2012-00243 (51)[7] **A47G 33/00**, C06F 1/26
(22) 25.10.2012 (43) 25.02.2013

(71) CÔNG TY TNHH MỘT THÀNH VIÊN THƯƠNG MẠI DỊCH VỤ SẢN XUẤT CƠ KHÍ HÙNG TUẤN (VN)
688/36 Tân Kỳ Tân Quý, phường Bình Hưng Hòa, quận Bình Tân, thành phố Hồ Chí Minh
(72) Trương Hùng Tuấn (VN)

(54) MÁY ÉP NHANG

(57) Giải pháp hữu ích đề cập đến máy ép nhang bao gồm khung máy (4), trên đó có động cơ dẫn động (5), tủ điện (3), hộp giảm tốc (6), cụm gắp tăm nhang (1), cụm ép bột nhang (2) và phễu chứa bột nhang (7); cụm gắp tăm nhang (1) bao gồm hai bánh xe dẫn hướng quay ngược chiều nhau và các ống dẫn hướng. Mômen quay của động cơ (5) sẽ được truyền ra cho hai trục của hộp giảm tốc, trục thứ nhất của hộp giảm tốc nhận được truyền động quay từ động cơ qua một cam (19) sẽ biến chuyển động quay thành chuyển động tịnh tiến của pit tông ép bột nhang (11), trục thứ hai được truyền động quay từ động cơ để truyền động cho một cánh quét (8) để quét bột nhang chứa trong phễu chưa bột nhang (7) vào một xi lanh ép bột nhang (13), trong đó pit tông ép bột nhang (11) được đỡ theo phương dọc trục nhờ một bộ phận đỡ được bố trí ở mặt trên của hộp giảm tốc (6).

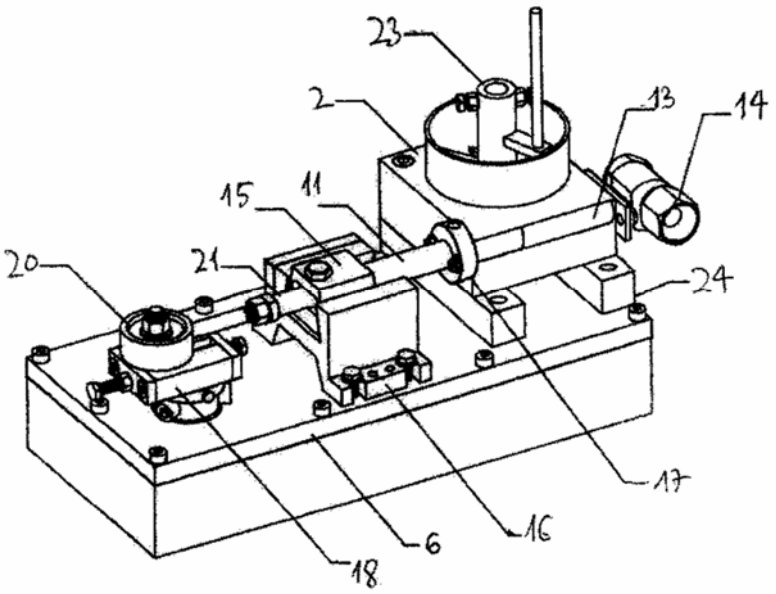

(11) **2169**
(21) 2-2012-00263 (51)[7] **B01J 23/00**, 23/06, C08K 9/02, C09C 3/06
(22) 23.11.2012 (43) 25.02.2013
Ngày yêu cầu thẩm định nội dung: 23.11.2012
(71) PHÒNG THÍ NGHIỆM TRỌNG ĐIỂM CÔNG NGHỆ LỌC, HÓA DẦU (VN)
Số 2 Phạm Ngũ Lão, quận Hoàn Kiếm, thành phố Hà Nội
(72) Vũ Thị Thu Hà (VN), Đỗ Thanh Hải (VN), Nguyễn Văn Chúc (VN), Nguyễn Ngọc Thụy (VN), Đỗ Mạnh Hùng (VN), Dương Quang Thắng (VN), Nguyễn Thị Ngọc Quỳnh (VN)
(54) PHƯƠNG PHÁP SẢN XUẤT HẠT KẼM OXIT BẰNG CHẤT KẾT DÍNH CÓ TÍNH BAZƠ
(57) Giải pháp hữu ích đề cập đến phương pháp sản xuất hạt kẽm oxit có độ bền cơ học cao, không ảnh hưởng nhiều đến diện tích bề mặt riêng của hạt kẽm oxit tạo thành bằng cách trộn đều dung dịch hydroxit được chọn từ nhóm gồm có hydroxit kim loại kiềm, kiềm thổ, amoni hydroxit hoặc amoni cacbonat và các amin vào bột kẽm oxit theo tỉ lệ thích hợp, ủ hỗn hợp trộn ở trên trong khoảng thời gian thích hợp để tạo thành hỗn hợp keo, cho hỗn hợp keo thu được vào máy tạo hình hạt kẽm oxit, sấy hạt kẽm oxit tạo thành, sau đó nung để thu được hạt kẽm có độ bền cơ học cao.

PHẦN III

ĐƠN YÊU CẦU CẤP BẰNG ĐỘC QUYỀN KIỂU DÁNG CÔNG NGHIỆP

(11) **20932**
(21) 3-2011-00550 (28) 01
(54) BỘ NHÃN SẢN PHẨM (51) **19-08**
(22) 12.05.2011 (43) 25.02.2013
(71) CÔNG TY CỔ PHẦN TẬP ĐOÀN THIÊN LONG (VN)
Lô 6-8-10-12 đường số 3, khu công nghiệp Tân Tạo, quận Bình Tân, TP. Hồ Chí Minh
(72) Cô Gia Thọ (VN)
(74) Công ty TNHH Tư vấn sở hữu trí tuệ Việt (VIET IP CO.,LTD.)
(55)

1.1

1.2

1.3

1.4

1.5

(11) **20933**
(21) 3-2011-01708 (28) 01
(54) BAO GÓI (51) **09-05**
(22) 02.12.2011 (43) 25.02.2013
(71) CÔNG TY CỔ PHẦN KỸ NGHỆ THỰC PHẨM VIỆT NAM II (VN)
ấp Bình Tiền 2, xã Đức Hòa Hạ, huyện Đức Hòa, tỉnh Long An
(72) Nguyễn Trung Dũng (VN)
(74) Công ty TNHH Tầm nhìn và Liên danh (VISION & ASSOCIATES CO.LTD.)
(55)

1.1

1.2

(11) **20934**
(21) 3-2012-00100 (28) 01
(54) ỐNG HÚT (51) **07-06**
(22) 30.01.2012 (43) 25.02.2013
(30) 001897190-0002 27.07.2011 EM
(71) SILMAN INVEST & TRADE LTD. (SC)
Olivier Maradan Building, Olivier Maradan Street Suite 2. Victoria, Mahe SEYCHELLES
(72) Ferenc ECSERI (HU)
(74) Công ty cổ phần tư vấn Trung Thực (TRUNG THUC.,JSC)
(55)

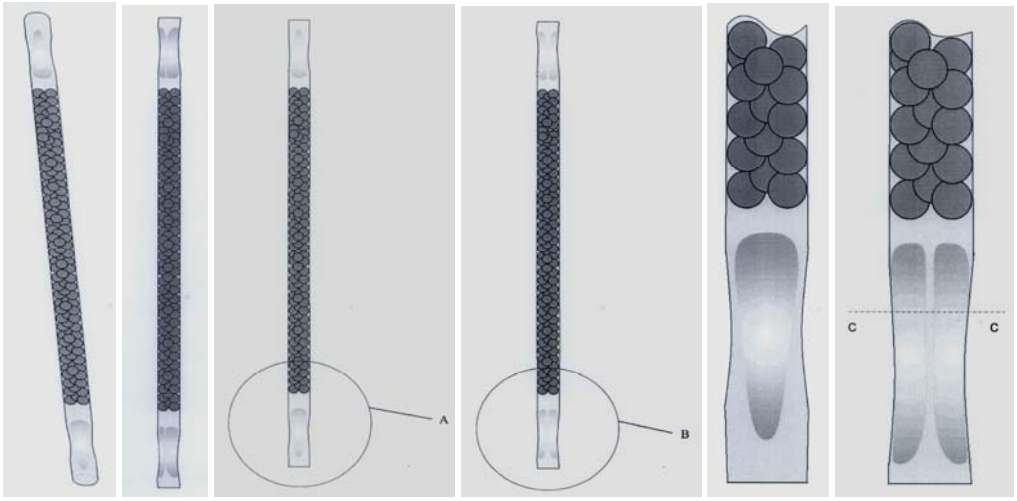

1.1 1.2 1.3 1.4 1.5 1.6

1.7 1.8 1.9

(11) **20935**
(21) 3-2012-00113 (28) 01
(54) TÚI ĐỰNG CỌ LĂN SƠN VÀ PHỤ KIỆN (51) **09-05**
(22) 02.02.2012 (43) 25.02.2013
(71) CÔNG TY TNHH THƯƠNG MẠI SẢN XUẤT XÂY DỰNG THÀNH CÔNG THÀNH (VN)
313/76-78 tỉnh lộ 10, khu phố 6, phường An Lạc A, quận Bình Tân, TP. Hồ Chí Minh
(72) Huỳnh Văn Hòa (VN)
(74) Công ty TNHH Tư vấn Sở hữu trí tuệ Á Đông (A ĐÔNG IP CONSULTANCY CO.,LTD.)
(55)

1.1

1.2

1.3

1.4

1.5

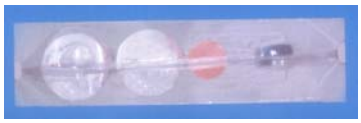

1.6

1.7

(11) **20936**
(21) 3-2012-00157 (28) 01
(54) CHAI (51) **09-01**
(22) 10.02.2012 (43) 25.02.2013
(30) 001936501 21.10.2011 FR
(71) MARTELL & CO. (FR)
Place Edouard Martell, BP 21, 16100 Cognac, France
(72) Patrick VEYSSIERE (FR)
(74) Công ty TNHH Tư vấn sở hữu trí tuệ Việt (VIET IP CO.,LTD.)
(55)

1.1

1.2

1.3

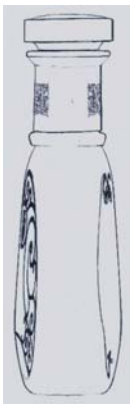

1.4

1.5

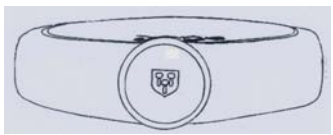

1.6

1.7

(11) **20937**
(21) 3-2012-00357 (28) 01
(54) TÚI ĐỰNG GIẤY ẢNH (51) **09-05**
(22) 29.03.2012 (43) 25.02.2013
(71) CÔNG TY CỔ PHẦN THƯƠNG MẠI VÀ THIẾT BỊ CÔNG NGHIỆP VIỆT TRUNG (VN)
78 Trần Hưng Đạo, phường Trần Hưng Đạo, quận Hoàn Kiếm, thành phố Hà Nội
(72) Vũ Tự Hào (VN)
(55)

1.1

1.2

(11) **20938**
(21) 3-2012-00358 (28) 01
(54) TÚI ĐỰNG GIẤY MÀU (51) **09-05**
(22) 29.03.2012 (43) 25.02.2013
(71) CÔNG TY CỔ PHẦN THƯƠNG MẠI VÀ THIẾT BỊ CÔNG NGHIỆP VIỆT TRUNG (VN)
78 Trần Hưng Đạo, phường Trần Hưng Đạo, quận Hoàn Kiếm, thành phố Hà Nội
(72) Vũ Tự Hào (VN)
(55)

1.1

1.2

(11) **20939**
(21) 3-2012-00359 (28) 01
(54) TÚI ĐỰNG GIẤY ẢNH (51) **09-05**
(22) 29.03.2012 (43) 25.02.2013
(71) CÔNG TY CỔ PHẦN THƯƠNG MẠI VÀ THIẾT BỊ CÔNG NGHIỆP VIỆT TRUNG (VN)
78 Trần Hưng Đạo, phường Trần Hưng Đạo, quận Hoàn Kiếm, thành phố Hà Nội
(72) Vũ Tự Hào (VN)
(55)

1.1

1.2

(11) **20940**
(21) 3-2012-00673
(54) QUẦN LÓT NỮ
(22) 30.05.2012
(71) NGÔ KIM ANH (VN)
P503, ĐN1-CT3, khu đô thị Văn Khê, đường Lê Văn Lương kéo dài, quận Hà Đông, thành phố Hà Nội
(72) Ngô Kim Anh (VN)
(55)

(28) 01
(51) **02-01**
(43) 25.02.2013

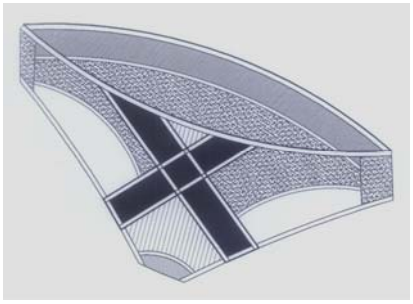

1.1

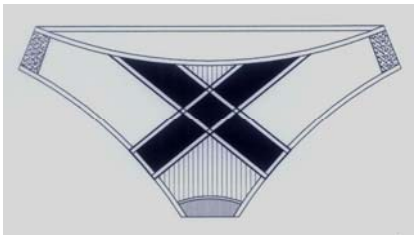

1.2 1.3 1.4

1.5 1.6

(11) **20941**
(21) 3-2012-00674
(54) QUẦN LÓT NỮ
(22) 30.05.2012
(71) NGÔ KIM ANH (VN)
P503, ĐN1-CT3, khu đô thị Văn Khê, đường Lê Văn Lương kéo dài, quận Hà Đông, thành phố Hà Nội
(72) Ngô Kim Anh (VN)
(55)

(28) 01
(51) **02-01**
(43) 25.02.2013

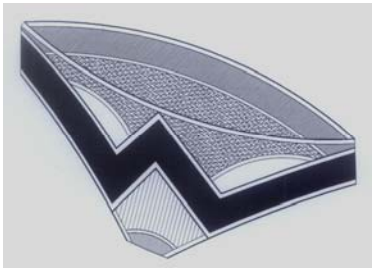

1.1

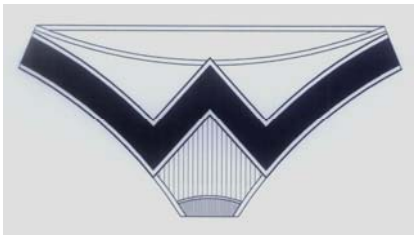

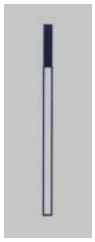

1.2 1.3 1.4

1.5 1.6

(11) **20942**
(21) 3-2012-00675
(54) QUẦN LÓT NỮ
(22) 30.05.2012
(71) NGÔ KIM ANH (VN)
P503, ĐN1-CT3, khu đô thị Văn Khê, đường Lê Văn Lương kéo dài, quận Hà Đông, thành phố Hà Nội
(72) Ngô Kim Anh (VN)
(55)

(28) 01
(51) **02-01**
(43) 25.02.2013

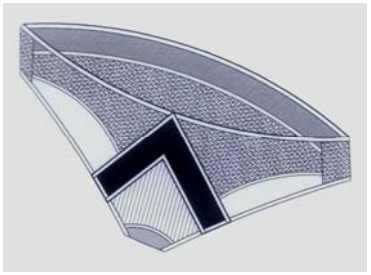

1.1

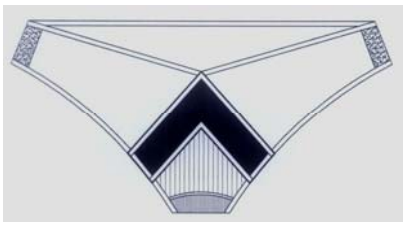

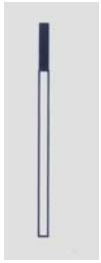

1.2 1.3 1.4

1.5 1.6

(11) **20943**
(21) 3-2012-00676
(54) QUẦN LÓT NỮ
(22) 30.05.2012
(71) NGÔ KIM ANH (VN)
P503, ĐN1-CT3, khu đô thị Văn Khê, đường Lê Văn Lương kéo dài, quận Hà Đông, thành phố Hà Nội
(72) Ngô Kim Anh (VN)
(55)

(28) 01
(51) **02-01**
(43) 25.02.2013

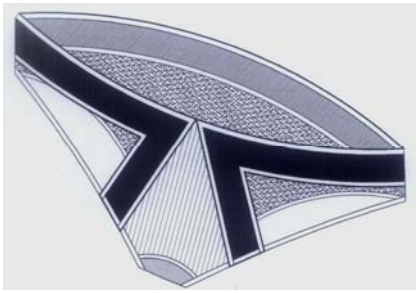

1.1

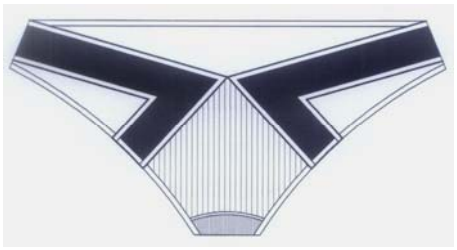

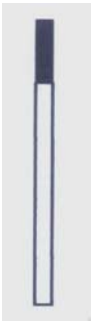

1.2 1.3 1.4

1.5 1.6

(11) **20944**
(21) 3-2012-00677
(54) QUẦN LÓT NỮ
(22) 30.05.2012
(71) NGÔ KIM ANH (VN)
P503, ĐN1-CT3, khu đô thị Văn Khê, đường Lê Văn Lương kéo dài, quận Hà Đông, thành phố Hà Nội
(72) Ngô Kim Anh (VN)
(55)
(28) 01
(51) **02-01**
(43) 25.02.2013

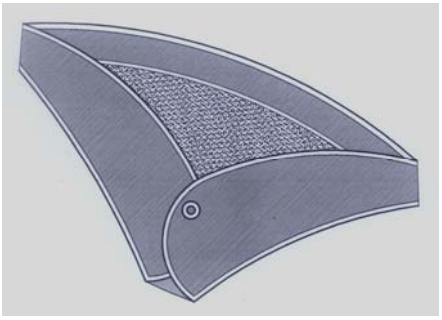

1.1

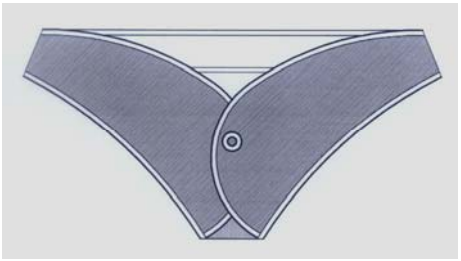

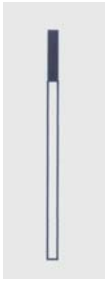

1.2 1.3 1.4

1.5 1.6

(11) **20945**
(21) 3-2012-00678
(54) QUẦN LÓT NỮ
(22) 30.05.2012
(71) NGÔ KIM ANH (VN)
P503, ĐN1-CT3, khu đô thị Văn Khê, đường Lê Văn Lương kéo dài, quận Hà Đông, thành phố Hà Nội
(72) Ngô Kim Anh (VN)
(55)
(28) 01
(51) **02-01**
(43) 25.02.2013

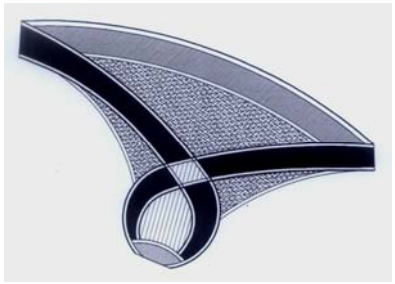

1.1

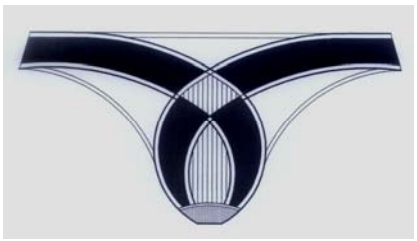

1.2

1.3

1.4

1.5

1.6

(11) **20946**
(21) 3-2012-00904 (28) 01
(54) BAO GÓI (51) **09-05**
(22) 06.07.2012 (43) 25.02.2013
(71) CÔNG TY TNHH CHẾ BIẾN THỰC PHẨM HỒNG THIÊN (VN)
133/2 Hòa Bình, phường Hiệp Tân, quận Tân Phú, TP . Hồ Chí Minh
(72) Lâm Văn Hồng (VN)
(74) Công ty TNHH Tầm nhìn và Liên danh (VISION & ASSOCIATES CO.LTD.)
(55)

1.1

1.2

(11) **20947**
(21) 3-2012-00905 (28) 01
(54) BAO GÓI (51) **09-05**
(22) 06.07.2012 (43) 25.02.2013
(71) CÔNG TY TNHH CHẾ BIẾN THỰC PHẨM HỒNG THIÊN (VN)
133/2 Hòa Bình, phường Hiệp Tân, quận Tân Phú, TP. Hồ Chí Minh
(72) Lâm Văn Hồng (VN)
(74) Công ty TNHH Tầm nhìn và Liên danh (VISION & ASSOCIATES CO.LTD.)
(55)

1.1

1.2

(11) **20948**
(21) 3-2012-01013 (28) 01
(54) BÀN LIỀN GHẾ (51) **06-05**
(22) 25.07.2012 (43) 25.02.2013
(71) TRƯỜNG CAO ĐẲNG NGHỀ ĐÀ NẴNG (VN)
Số 99 Tô Hiến Thành, quận Sơn Trà, thành phố Đà Nẵng
(72) Nguyễn Bê (VN)
(74) Công ty TNHH Sở hữu trí tuệ Thảo Thọ Quyến (INVENCO)
(55)

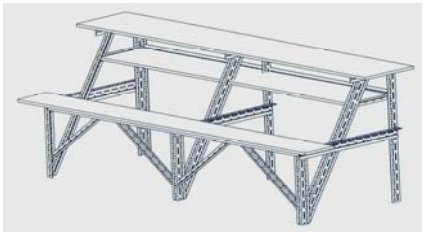

1.1

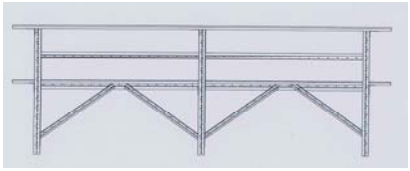

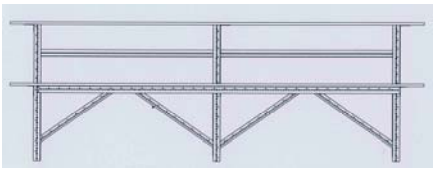

1.2 1.3

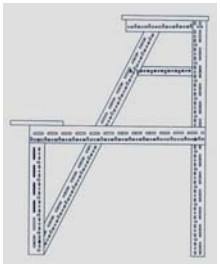

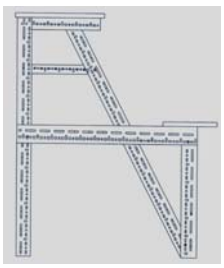

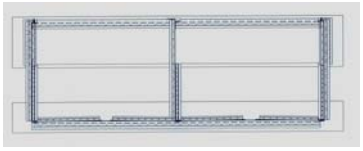

1.4 1.5 1.6 1.7

(11) **20949**
(21) 3-2012-01014 (28) 01
(54) BÀN LIỀN GHẾ (51) **06-05**
(22) 25.07.2012 (43) 25.02.2013
(71) TRƯỜNG CAO ĐẲNG NGHỀ ĐÀ NẴNG (VN)
Số 99 Tô Hiến Thành, quận Sơn Trà, thành phố Đà Nẵng
(72) Nguyễn Bê (VN)
(74) Công ty TNHH Sở hữu trí tuệ Thảo Thọ Quyến (INVENCO)
(55)

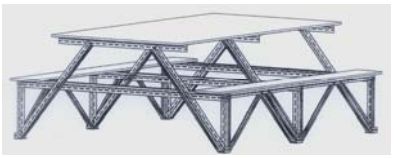

1.1

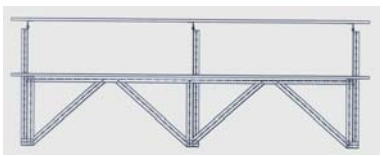

1.2

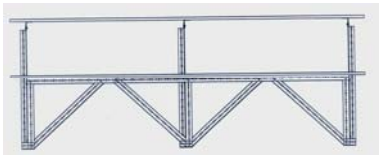

1.3

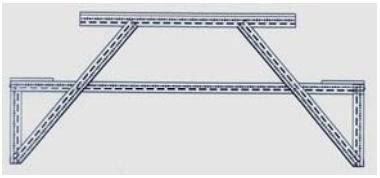

1.4

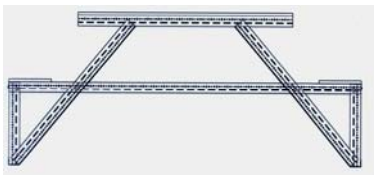

1.5

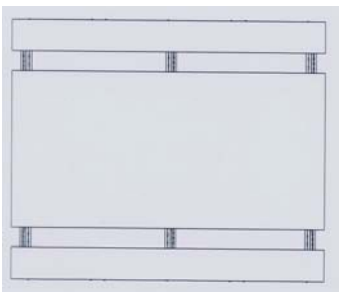

1.6

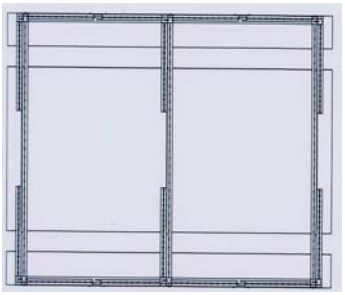

1.7

(11) **20950**
(21) 3-2012-01077 (28) 01
(54) BÌNH ĐUN NƯỚC NÓNG (51) **23-03**
(22) 07.08.2012 (43) 25.02.2013
(30) 12-00185-0101 13.02.2012 MY
(71) CENTONIA INDUSTRIES SDN BHD (MY)
No. 25, Jalan Seruling 58, Taman Klang Jaya, 41200, Klang, Selangor Darul Ehsan, Malaysia
(72) LEOM, Jiew Fook (MY)
(74) Công ty TNHH Tầm nhìn và Liên danh (VISION & ASSOCIATES CO.LTD.)
(55)

1.1

1.2

1.3

1.4

1.5

1.6

1.7

(11) **20951**
(21) 3-2012-01145 (28) 01
(54) BẾP THAN (51) **07-02**
(22) 17.08.2012 (43) 25.02.2013
(71) NGUYỄN CÔNG DÂN (VN)
115, ấp Mỹ Tân, thị trấn Mỹ Luông, huyện Chợ Mới, tỉnh An Giang
(72) Nguyễn Công Dân (VN)
(74) Công ty TNHH một thành viên Trường Luật (TRƯƠNG LUẬT)
(55)

1.1

1.2

1.3

1.4

1.5

1.6

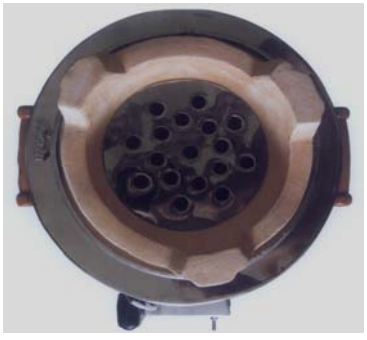

1.7

1.8

(11) **20952**
(21) 3-2012-01146 (28) 01
(54) VÒI NƯỚC (51) **23-01**
(22) 17.08.2012 (43) 25.02.2013
(71) NGÔ HOÀNG TRIỀU (VN)
63/18/24 Chu Thiên, phường Hiệp Tân, quận Tân Phú, TP. Hồ Chí Minh
(72) Ngô Hoàng Triều (VN)
(74) Công ty TNHH một thành viên Trường Luật (TRƯƠNG LUẬT)
(55)

1.1 1.2 1.3 1.4

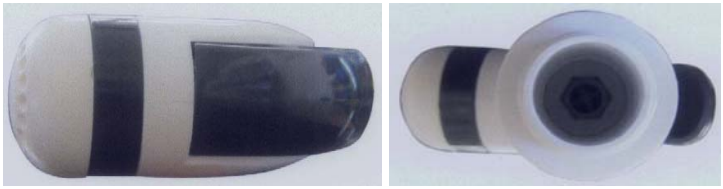

1.5 1.6

(11) **20953**
(21) 3-2012-01169 (28) 01
(54) BẬT LỬA (51) **27-05**
(22) 22.08.2012 (43) 25.02.2013
(30) 29/413915 22.02.2012 US
(71) ZIPPO MANUFACTURING COMPANY (US)
33 Barbour Street, Bradford, Pennsylvania 16701, United States of America
(72) James M. McDonough (US), Daniel Ferrara Jr. (US), Brian J. Barber (US)
(74) Công ty TNHH Trần Hữu Nam và Đồng sự (TRAN H.N & ASS.)
(55)

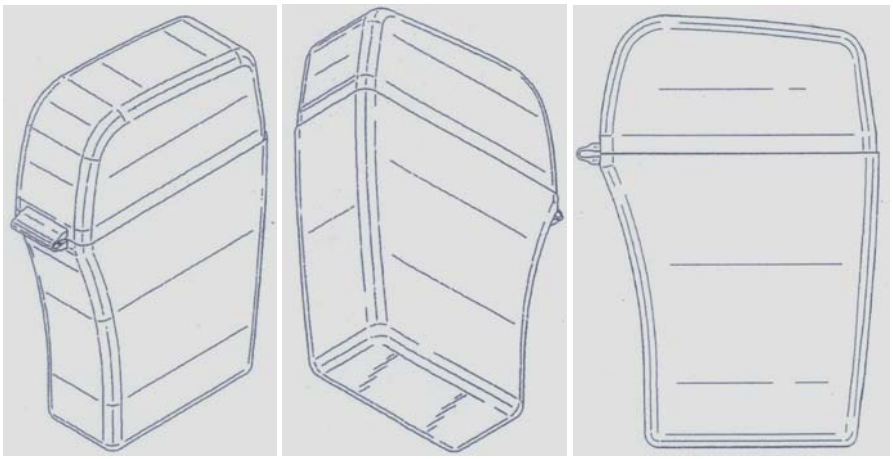

1.1 1.2 1.3

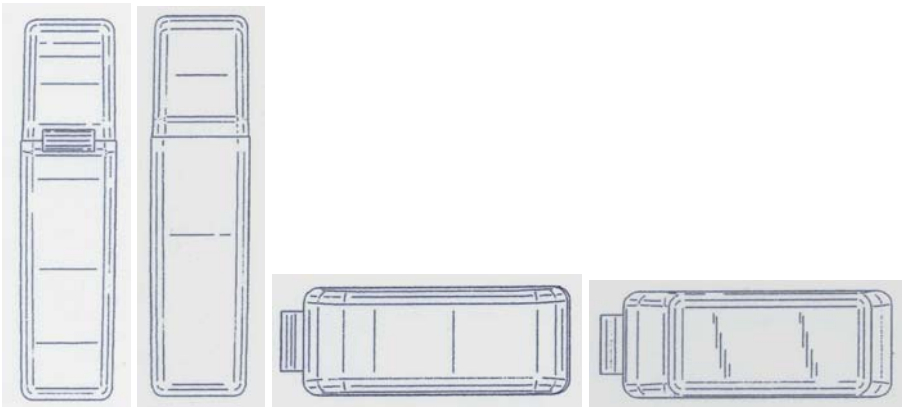

1.4 1.5 1.6 1.7

(11) **20954**
(21) 3-2012-01172
(54) BÌNH ĐỰNG NƯỚC
(22) 23.08.2012
(71) KANG HYUN GOO (KR)
113-610, Chowon Apt., Sinbang-dong, Dongnam-gu, Cheonan-si, Chungcheongnam-do, SEOUL 330-770 Rep. of KOREA
(72) Kang Hyun Goo (KR)
(74) Công ty TNHH Tư vấn SPVN (SPVN Co.,LTD.)
(55)

(28) 01
(51) **07-07**
(43) 25.02.2013

1.1

1.2

1.3

1.4

1.5

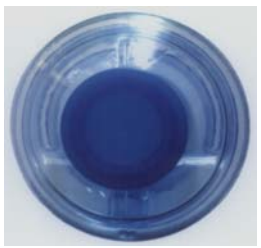

1.6

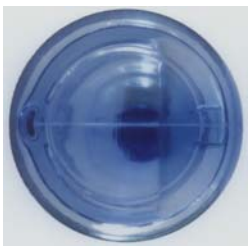

1.7

(11) **20955**
(21) 3-2012-01182 (28) 01
(54) THÙNG ĐỰNG CÁP MẠNG (51) **09-03**
(22) 24.08.2012 (43) 25.02.2013
(71) CÔNG TY TNHH THƯƠNG MẠI DỊCH VỤ XUẤT NHẬP KHẨU ĐĂNG KHÔI (VN)
436/14 Cách Mạng Tháng 8, phường 11, quận 3, TP. Hồ Chí Minh
(72) Nguyễn Văn Ân (VN)
(55)

1.1

1.2

1.3

1.4

1.5

1.6

1.7

1.8

(11) **20956**
(21) 3-2012-01188 (28) 01
(54) DỤNG CỤ PHÂN TÍCH CẦM TAY SỬ DỤNG TIA X (51) **10-05**
(22) 27.08.2012 (43) 25.02.2013
(30) 29/414403 28.02.2012 US
(71) X-RAY OPTICAL SYSTEMS, INC. (US)
15 Tech Valley Drive, East Greenbush, New York 12061, U.S.A
(72) Rory R. Delaney (US), Daniel Dunham (US)
(74) Công ty TNHH Tầm nhìn và Liên danh (VISION & ASSOCIATES CO.LTD.)
(55)

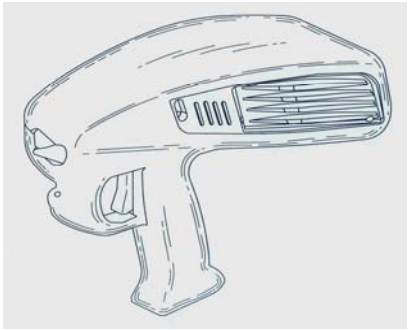

1.1

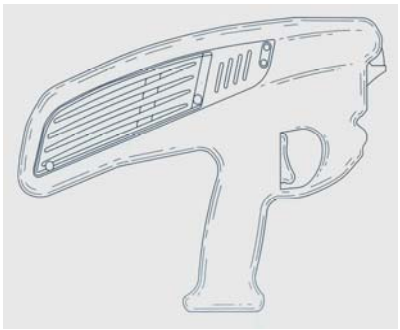

1.2

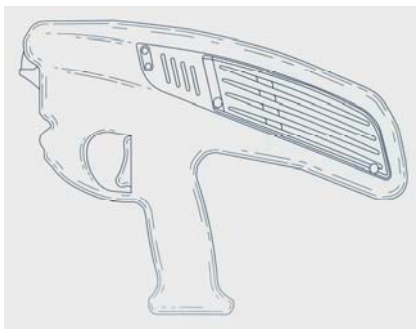

1.3

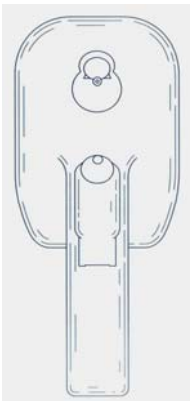

1.4

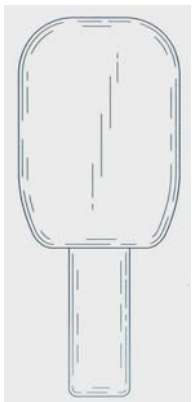

1.5

1.6

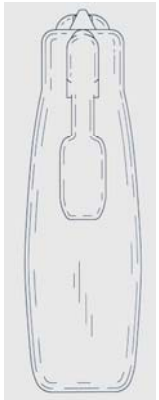

1.7

(11) **20957**
(21) 3-2012-01194 (28) 02
(54) TRẠM TRỘN BÊ TÔNG TỰ ĐỘNG (51) **15-04**
(22) 28.08.2012 (43) 25.02.2013
(71) CÔNG TY CỔ PHẦN XÂY DỰNG VÀ THIẾT BỊ CÔNG NGHIỆP CIE1 (VN)
Lô 22+23, khu công nghiệp Quang Minh, thị trấn Quang Minh, huyện Mê Linh, thành phố Hà Nội
(72) Tạ Đình Lân (VN)
(74) Công ty TNHH Sở hữu trí tuệ Ngôi Sao chuyên nghiệp và liên danh (NOVAPRO & ASSOCIATES CO.,LTD.)
(55)

1.1

1.2

1.3

1.4

1.5

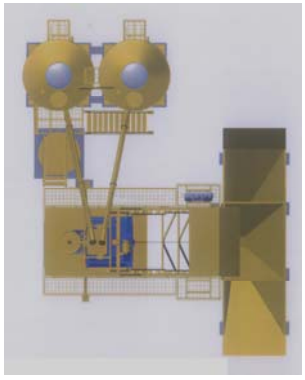

1.6

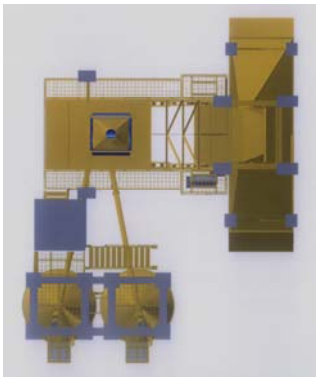

1.7

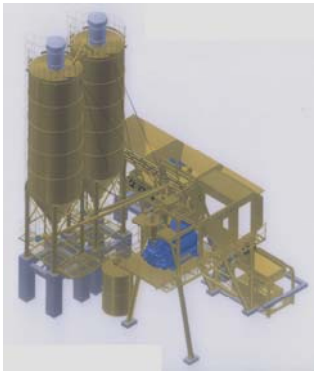

2.1

2.2

2.3

2.4

2.5

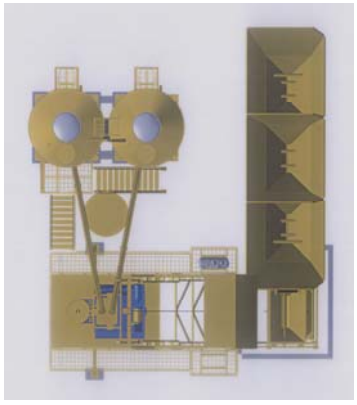

2.6

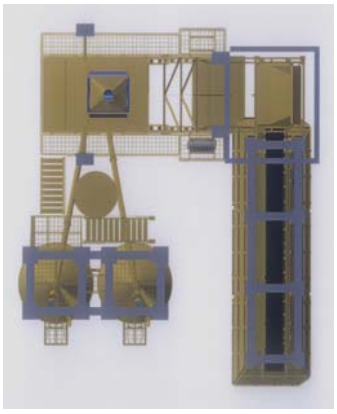

2.7

(11) **20958**
(21) 3-2012-01195 (28) 03
(54) TRẠM TRỘN BÊ TÔNG TỰ ĐỘNG (51) **15-04**
(22) 28.08.2012 (43) 25.02.2013
(71) CÔNG TY CỔ PHẦN XÂY DỰNG VÀ THIẾT BỊ CÔNG NGHIỆP CIE1 (VN)
Lô 22+23, khu công nghiệp Quang Minh, thị trấn Quang Minh, huyện Mê Linh, thành phố Hà Nội
(72) Tạ Đình Lân (VN)
(74) Công ty TNHH Sở hữu trí tuệ Ngôi Sao chuyên nghiệp và liên danh (NOVAPRO & ASSOCIATES CO.,LTD.)
(55)

1.1

1.2

1.3

1.4

1.5

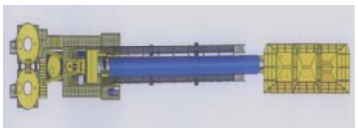

1.6

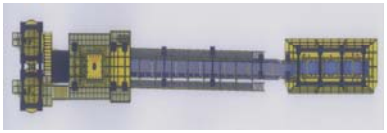

1.7

2.1

2.2

2.3

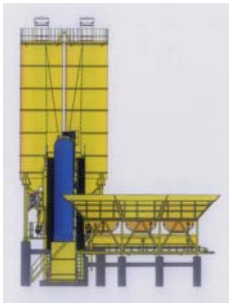

2.4

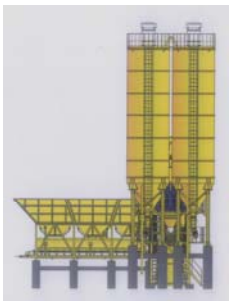

2.5

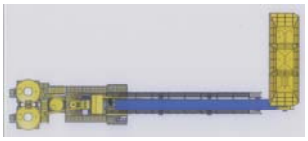

2.6

2.7

3.1

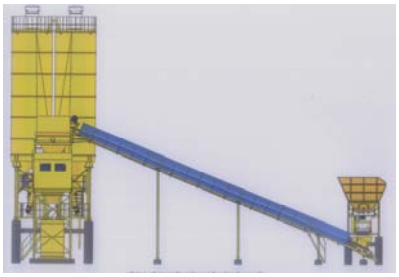

3.2

3.3

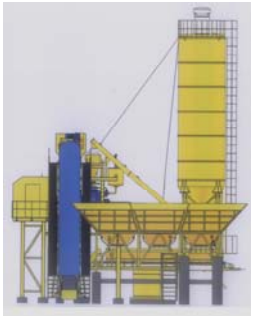

3.4

3.5

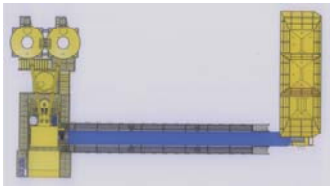

3.6

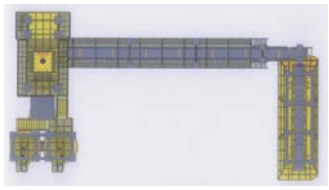

3.7

(11) **20959**
(21) 3-2012-01196 (28) 03
(54) TRẠM TRỘN BÊ TÔNG TỰ ĐỘNG (51) **15-04**
(22) 28.08.2012 (43) 25.02.2013
(71) CÔNG TY CỔ PHẦN XÂY DỰNG VÀ THIẾT BỊ CÔNG NGHIỆP CIE1 (VN)
Lô 22+23, khu công nghiệp Quang Minh, thị trấn Quang Minh, huyện Mê Linh, thành phố Hà Nội
(72) Tạ Đình Lân (VN)
(74) Công ty TNHH Sở hữu trí tuệ Ngôi Sao chuyên nghiệp và liên danh (NOVAPRO & ASSOCIATES CO.,LTD.)
(55)

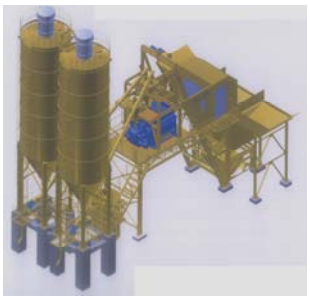

1.1

1.2

1.3

1.4

1.5

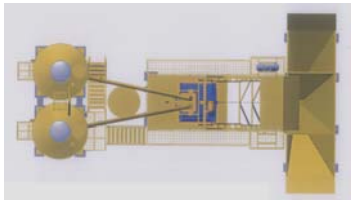

1.6

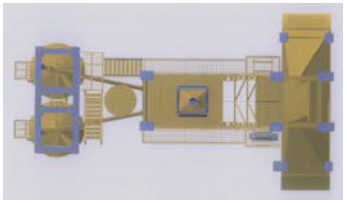

1.7

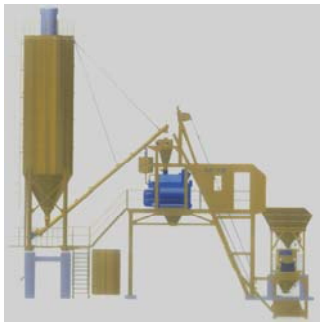
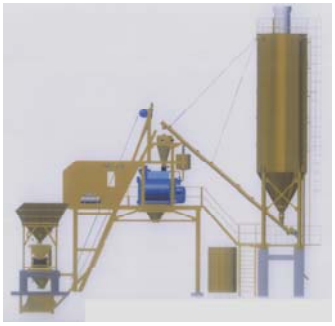

2.1 2.2 2.3

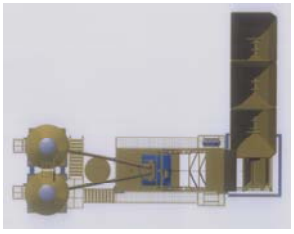
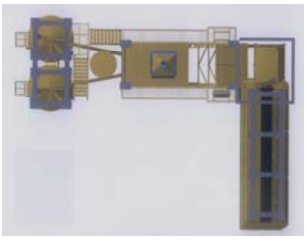

2.4 2.5 2.6 2.7

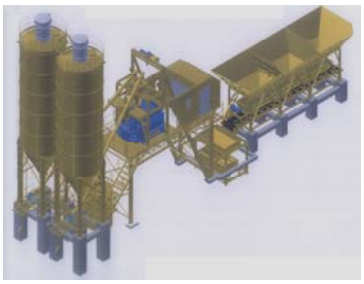

3.1 3.2 3.3

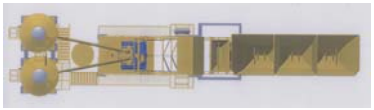
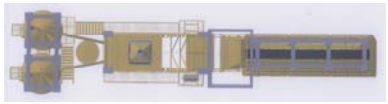

3.4 3.5 3.6 3.7

(11) **20960**
(21) 3-2012-01209 (28) 01
(54) VÒNG KẸP DÙNG CHO THIẾT BỊ THỂ THAO (51) **21-02**
(22) 29.08.2012 (43) 25.02.2013
(30) 29/424352 11.06.2012 US
(71) KARSTEN MANUFACTURING CORPORATION (US)
2201 West Desert Cove, Phoenix, Arizona 85029, United States of America
(72) Brandon L. Fossum (US), John A. Solheim (US), Bradley D. Schweigert (US)
(74) Công ty TNHH Sở hữu trí tuệ Vàng (GINTASSET CO., LTD.)
(55)

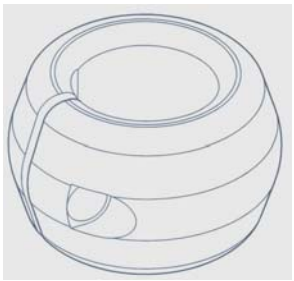

1.1

1.2

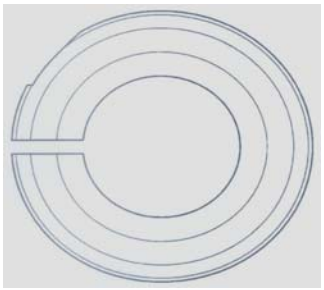

1.3

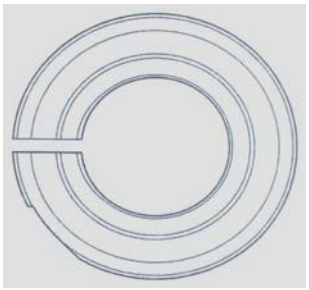

1.4

1.5

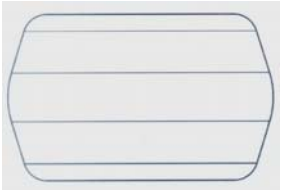

1.6

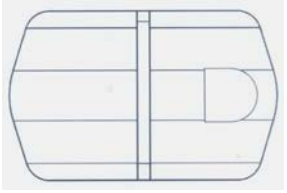

1.7

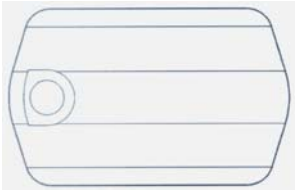

1.8

(11) **20961**
(21) 3-2012-01224 (28) 03
(54) CHAI (51) **09-01**
(22) 04.09.2012 (43) 25.02.2013
(30) 29/417198 30.03.2012 US
(71) OWENS-BROCKWAY GLASS CONTAINER INC. (US)
One Michael Owens Way, Perrysburg, Ohio 43551, USA
(72) Michael J. Lonsway (US), Vincent J. Bailey (US), Bruce A. Becker (US)
(74) Công ty Luật TNHH AMBYS Hà Nội (AMBYS HANOI)
(55)

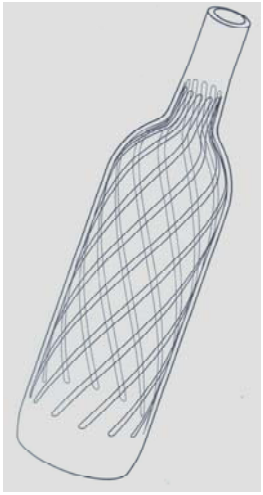

1.1

1.2

1.3

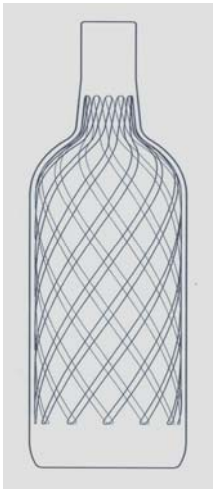

1.4

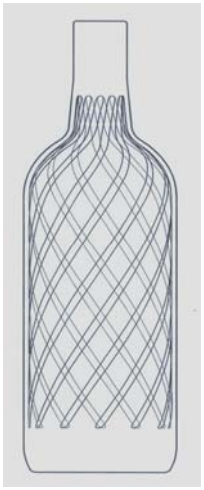

1.5

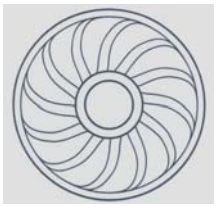

1.6

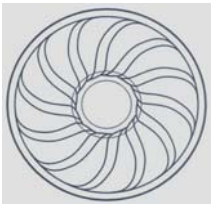

1.7

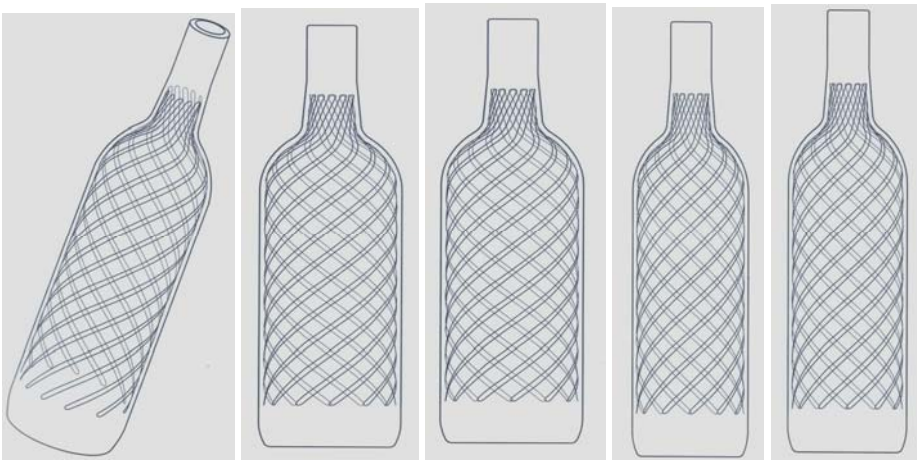

2.1 2.2 2.3 2.4 2.5

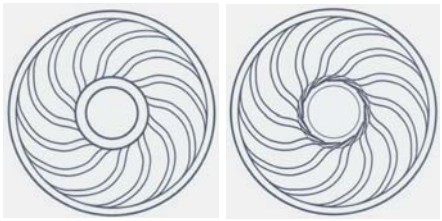

2.6 2.7

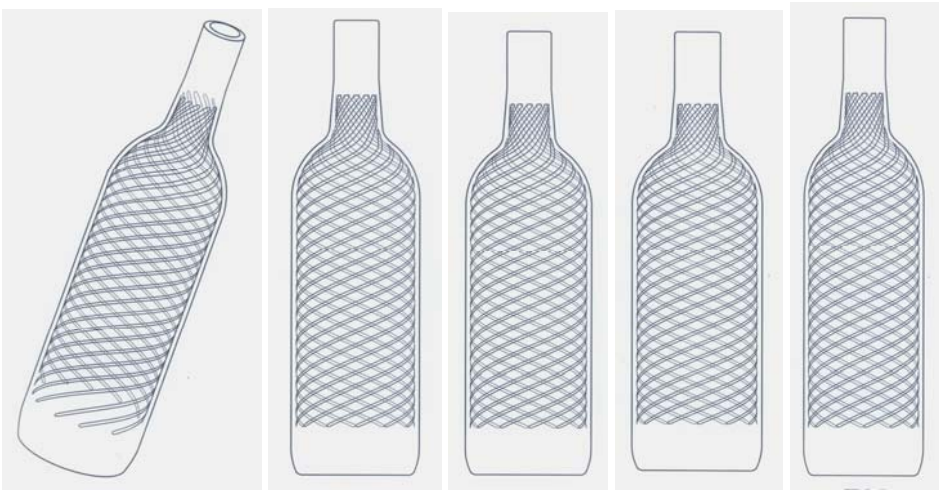

3.1 3.2 3.3 3.4 3.5

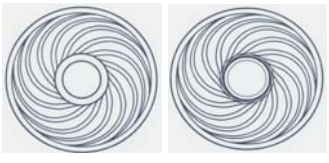

3.6 3.7

(11) **20962**
(21) 3-2012-01250 (28) 02
(54) NẮP DÙNG CHO ĐỒ ĐỰNG (51) **09-07**
(22) 07.09.2012 (43) 25.02.2013
(30) 29/415361 09.03.2012 US
(71) WKI HOLDING COMPANY, INC. (US)
5500 N. Pearl, Suite 400, Rosemont, Illinois 60018, USA
(72) Justin Smyers (US), Nicolsson Fernandes (US), Karl Ludeman (US)
(74) Công ty TNHH Tầm nhìn và Liên danh (VISION & ASSOCIATES CO.LTD.)
(55)

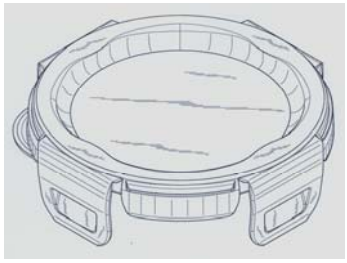

1.1

1.2

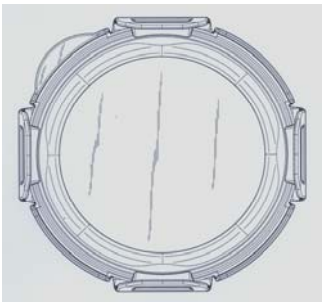

1.3

1.4

1.5

1.6

1.7

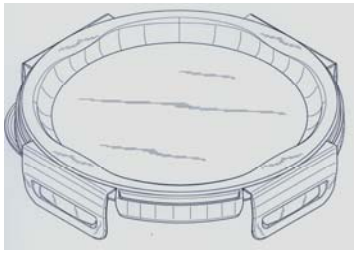

2.1

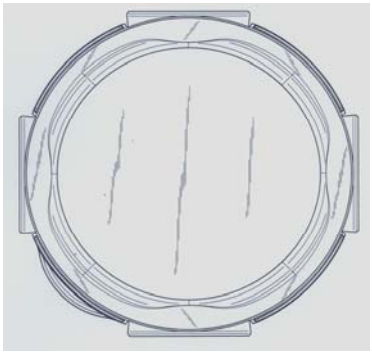

2.2

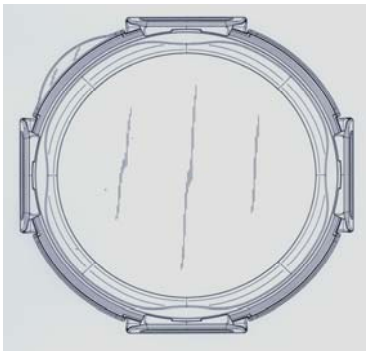

2.3

2.4

2.5

2.6

2.7

(11) **20963**
(21) 3-2012-01251 (28) 04
(54) NẮP DÙNG CHO ĐỒ ĐỰNG (51) **09-07**
(22) 07.09.2012 (43) 25.02.2013
(30) 29/415354 09.03.2012 US
(71) WKI HOLDING COMPANY, INC. (US)
5500 N. Pearl, Suite 400, Rosemont, Illinois 60018, USA
(72) Justin Smyers (US), Nicolsson Fernandes (US), Karl Ludeman (US)
(74) Công ty TNHH Tầm nhìn và Liên danh (VISION & ASSOCIATES CO.LTD.)
(55)

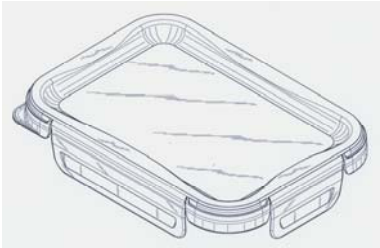

1.1

1.2

1.3

1.4

1.5

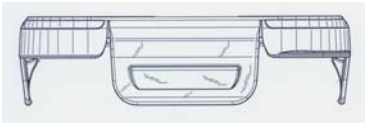

1.6

1.7

2.1

2.2

2.3

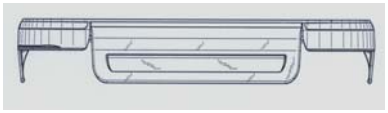

2.4

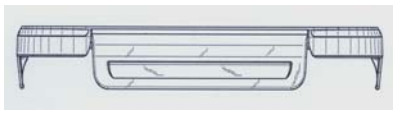

2.5

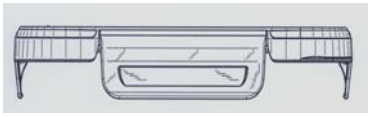

2.6

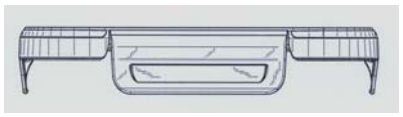

2.7

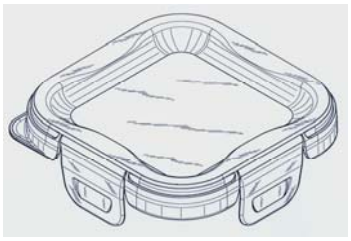

3.1

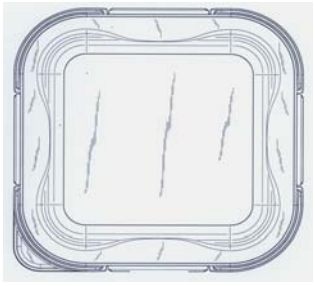

3.2

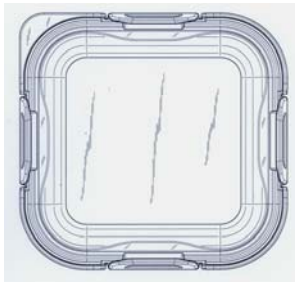

3.3

3.4

3.5

3.6

3.7

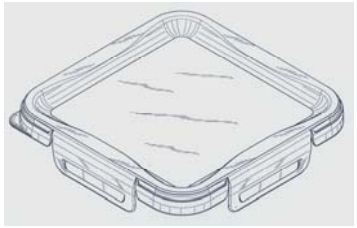

4.1

4.2

4.3

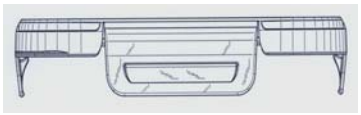

4.4

4.5

4.6

4.7

(11) **20964**
(21) 3-2012-01258 (28) 01
(54) BỘ ĐIỀU KHIỂN HOÀ ĐIỆN MẶT TRỜI VÀO ĐIỆN LƯỚI QUỐC GIA (51) **13-02**
(22) 11.09.2012 (43) 25.02.2013
(71) CÔNG TY TRÁCH NHIỆM HỮU HẠN SẢN XUẤT VÀ THƯƠNG MẠI CƠ ĐIỆN - ĐIỆN TỬ VIỆT LINH (VN)
Số 83/24, đường Bạch Đằng, phường 2, quận Tân Bình, TP. Hồ Chí Minh
(72) Lê Sỹ Thắng (VN)
(55)

1.1

1.2

1.3

1.4

1.5

1.6

1.7

(11) **20965**
(21) 3-2012-01259 (28) 01
(54) THIẾT BỊ BIẾN ĐỔI ĐIỆN (51) **13-01**
(22) 11.09.2012 (43) 25.02.2013
(71) CÔNG TY TRÁCH NHIỆM HỮU HẠN SẢN XUẤT VÀ THƯƠNG MẠI CƠ ĐIỆN - ĐIỆN TỬ VIỆT LINH (VN)
Số 83/24, đường Bạch Đằng, phường 2, quận Tân Bình, TP. Hồ Chí Minh
(72) Lê Sỹ Thắng (VN)
(55)

1.1 1.2 1.3 1.4

1.5 1.6 1.7

(11) **20966**
(21) 3-2012-01260 (28) 01
(54) THIẾT BỊ BIẾN ĐỔI ĐIỆN (51) **13-02**
(22) 11.09.2012 (43) 25.02.2013
(71) CÔNG TY TRÁCH NHIỆM HỮU HẠN SẢN XUẤT VÀ THƯƠNG MẠI CƠ ĐIỆN - ĐIỆN TỬ VIỆT LINH (VN)
Số 83/24, đường Bạch Đằng, phường 2, quận Tân Bình, TP. Hồ Chí Minh
(72) Lê Sỹ Thắng (VN)
(55)

1.1

1.2

1.3

1.4

1.5

1.6

1.7

(11) **20967**
(21) 3-2012-01267 (28) 01
(54) NÔI NẰM (51) **12-12**
(22) 13.09.2012 (43) 25.02.2013
(30) 20120232 13.03.2012 NO
(71) STOKKE AS (NO)
Haahjem, 6260 Skodje, Norway
(72) SLOTTEROY, Hans-Cato (NO), ANGELFOSS, Hilde (NO), FJELLAND, Alf Vegard (NO), JOHANSEN, Oscar (NO), HALSETH, Eivind (NO)
(74) Công ty Cổ phần Sở hữu công nghiệp INVESTIP (INVESTIP)
(55)

1.1

1.2

1.3

1.4

1.5

1.6

1.7 1.8 1.9

(11) **20968**
(21) 3-2012-01268 (28) 01
(54) KHUNG XE ĐẨY (51) **12-12**
(22) 13.09.2012 (43) 25.02.2013
(30) 20120232 13.03.2012 NO
(71) STOKKE AS (NO)
Haahjem, 6260 Skodje, Norway
(72) SLOTTEROY, Hans-Cato (NO), ANGELFOSS, Hilde (NO), JOHANSEN, Oscar (NO), HALSETH, Eivind (NO), FJELLAND, Alf Vegard (NO)
(74) Công ty Cổ phần Sở hữu công nghiệp INVESTIP (INVESTIP)
(55)

1.1

1.2

1.3

1.4

1.5

1.6

1.7

1.8

1.9

(11) **20969**
(21) 3-2012-01269 (28) 01
(54) NÔI NGỒI (51) **12-12**
(22) 13.09.2012 (43) 25.02.2013
(30) 20120232 13.03.2012 NO
(71) STOKKE AS (NO)
Haahjem, 6260 Skodje, Norway
(72) SLOTTEROY, Hans-Cato (NO), FJELLAND, Alf Vegard (NO), JOHANSEN, Oscar (NO), ANGELFOSS, Hilde (NO), HALSETH, Eivind (NO)
(74) Công ty Cổ phần Sở hữu công nghiệp INVESTIP (INVESTIP)
(55)

1.1

1.2

1.3

1.4

1.5

1.6

1.7

1.8

1.9

(11) **20970**
(21) 3-2012-01270 (28) 01
(54) KHUNG XE ĐẨY (51) **12-12**
(22) 13.09.2012 (43) 25.02.2013
(30) 20120232 13.03.2012 NO
(71) STOKKE AS (NO)
Haahjem, 6260 Skodje, Norway
(72) SLOTTEROY, Hans-Cato (NO), ANGELFOSS, Hilde (NO), FJELLAND, Alf Vegard (NO), HALSETH, Eivind (NO), JOHANSEN, Oscar (NO)
(74) Công ty Cổ phần Sở hữu công nghiệp INVESTIP (INVESTIP)
(55)

1.1

1.2

1.3

1.4

1.5

1.6

1.7

1.8

1.9

(11) **20971**
(21) 3-2012-01296 (28) 01
(54) MÁY BƠM NƯỚC (51) **15-02**
(22) 17.09.2012 (43) 25.02.2013
(71) CÔNG TY CỔ PHẦN LIÊN DOANH VIỆT-NHẬT (VN)
359 xóm 17, xã Xuân Phương, huyện Từ Liêm, thành phố Hà Nội
(72) Nguyễn Hoàng Tiến (VN)
(74) Công ty TNHH Trường Xuân (AGELESS CO.,LTD.)
(55)

1.1

1.2

1.3

1.4

1.5

1.6

1.7

(11) **20972**
(21) 3-2012-01322 (28) 01
(54) NÔI NẰM CHO TRẺ EM (51) **06-02**
(22) 21.09.2012 (43) 25.02.2013
(30) 20120244 22.03.2012 NO
(71) STOKKE AS (NO)
Haahjem, 6260 Skodje, Norway
(72) PERMAFROST (NO), Anders August KITTILSEN (NO)
(74) Công ty Cổ phần Sở hữu công nghiệp INVESTIP (INVESTIP)
(55)

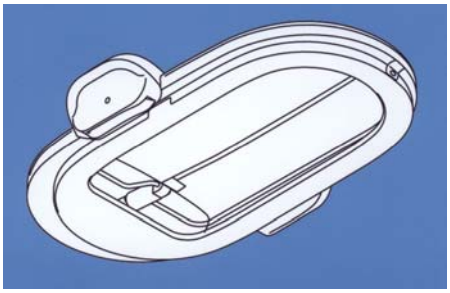

1.1

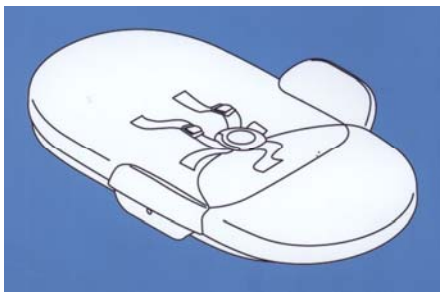

1.2

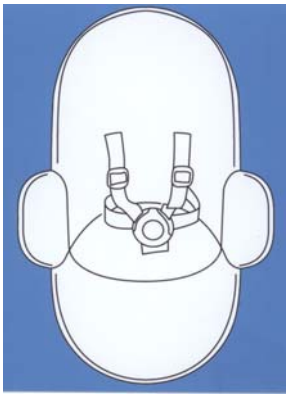

1.3

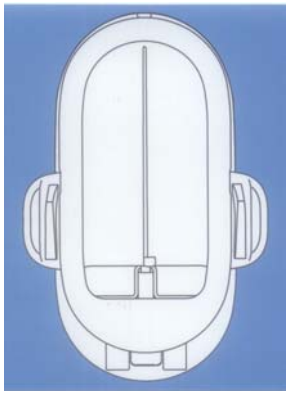

1.4

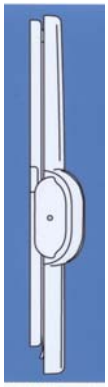

1.5

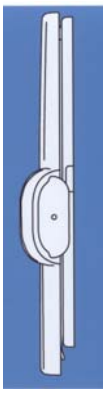

1.6

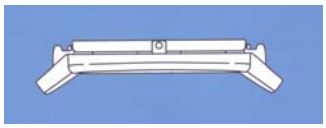

1.7

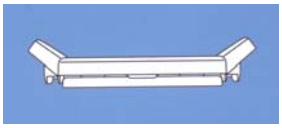

1.8

(11) **20973**
(21) 3-2012-01330 (28) 01
(54) Ô TÔ (51) **12-08**
(22) 24.09.2012 (43) 25.02.2013
(30) 2012-007529 30.03.2012 JP
(71) HONDA MOTOR CO., LTD. (JP)
1-1, Minamiaoyama 2-chome, Minato-ku, Tokyo, Japan
(72) Ryo Nakayama (JP)
(74) Văn phòng luật sư Phạm và Liên danh (PHAM & ASSOCIATES)
(55)

1.1

1.2

1.3

1.4

1.5

1.6

1.7

(11) **20974**
(21) 3-2012-01334 (28) 01
(54) XE MÁY (51) **12-11**
(22) 24.09.2012 (43) 25.02.2013
(30) 002014076 23.03.2012 EM
(71) PIAGGIO & C.S.P.A. (IT)
Viale Rinaldo Piaggio, 25, I-56025 Pontedera, PISA, ITALY
(72) LAMBRI Marco (IT), DI GREGORIO Marco (IT), DEL SETTE Leonardo (IT)
(74) Công ty Luật TNHH AMBYS Hà Nội (AMBYS HANOI)
(55)

1.1

1.2

1.3

1.4

1.5

1.6

1.7

(11) **20975**
(21) 3-2012-01336 (28) 01
(54) ĐÈN BÀN (51) **26-05**
(22) 24.09.2012 (43) 25.02.2013
(30) 2012-018154 31.07.2012 JP
(71) ELECOM CO., LTD. (JP)
1-1 Fushimi-machi 4-chome Chuoku, Osaka, Japan
(72) Atsundo Iino (JP)
(74) Văn phòng Luật sư Ân Nam (ANNAM IP & LAW)
(55)

1.1

1.2

1.3

1.4

1.5

1.6

1.7

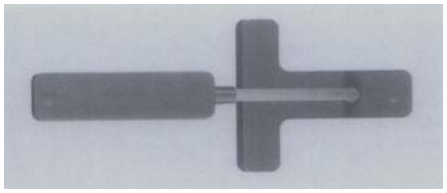

1.8

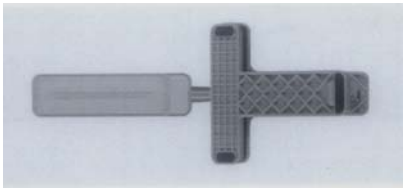

1.9

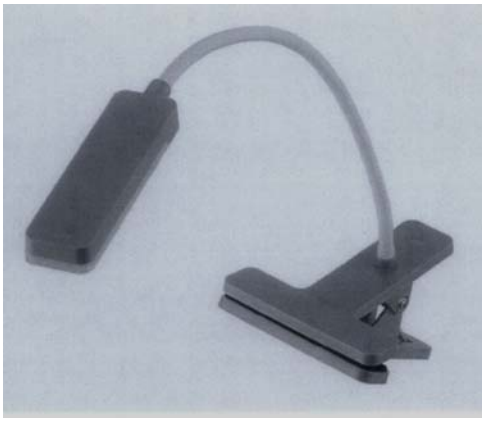

1.10

(11) **20976**
(21) 3-2012-01339 (28) 01
(54) BÀN DI CHUỘT (51) **14-99**
(22) 24.09.2012 (43) 25.02.2013
(30) 2012-013158 04.06.2012 JP
(71) ELECOM CO., LTD. (JP)
1-1 Fushimi-machi 4-chome Chuoku, Osaka, Japan
(72) Hiromi Hayashi (JP)
(74) Văn phòng Luật sư Ân Nam (ANNAM IP & LAW)
(55)

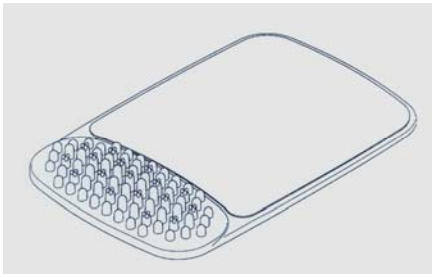

1.1

1.2

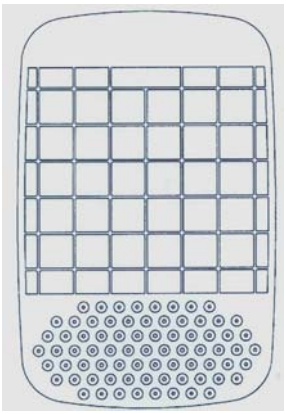

1.3

1.4

1.5

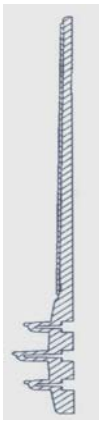

1.6

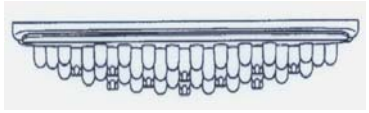

1.7

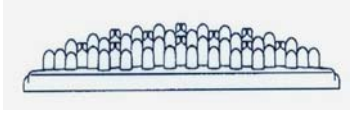

1.8

(11) **20977**
(21) 3-2012-01341 (28) 01
(54) TAI NGHE (51) **14-01**
(22) 24.09.2012 (43) 25.02.2013
(30) 2012-007841 03.04.2012 JP
(71) ELECOM CO., LTD. (JP)
1-1 Fushimi-machi 4-chome Chuoku, Osaka, Japan
(72) Emika Yamashita (JP)
(74) Văn phòng Luật sư Ân Nam (ANNAM IP & LAW)
(55)

1.1

1.2

1.3

1.4

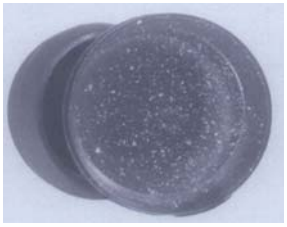

1.5

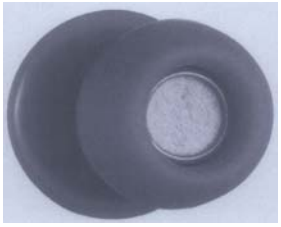

1.6

1.7

1.8

(11) **20978**
(21) 3-2012-01342 (28) 01
(54) ĐÈN BÀN (51) **26-05**
(22) 24.09.2012 (43) 25.02.2013
(30) 2012-018155 31.07.2012 JP
(71) ELECOM CO., LTD. (JP)
1-1 Fushimi-machi 4-chome Chuoku, Osaka, Japan
(72) Atsundo Iino (JP)
(74) Văn phòng Luật sư Ân Nam (ANNAM IP & LAW)
(55)

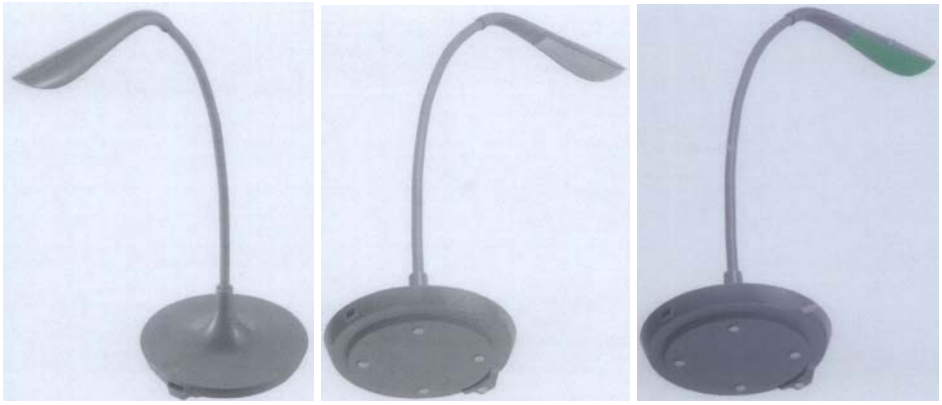

1.1 1.2 1.3

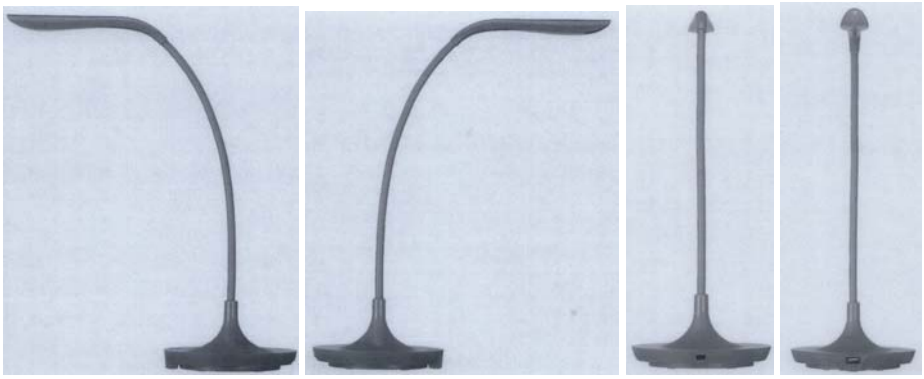

1.4 1.5 1.6 1.7

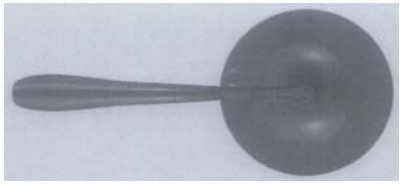

1.8

1.9

1.10

(11) **20979**
(21) 3-2012-01348 (28) 01
(54) GHẾ MÁT XA (51) **06-01**
(22) 24.09.2012 (43) 25.02.2013
(30) D2012/372/E 30.03.2012 SG
(71) OSIM INTERNATIONAL LTD. (SG)
65 Ubi Avenue 1, Osim Headquarters, Singapore 408939
(72) OSIM INTERNATIONAL LTD. (SG)
(74) Công ty Luật TNHH quốc tế Ban mai Việt Nam (BMVN INTERNATIONAL LLC)
(55)

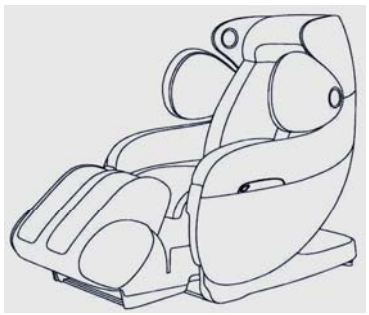

1.1

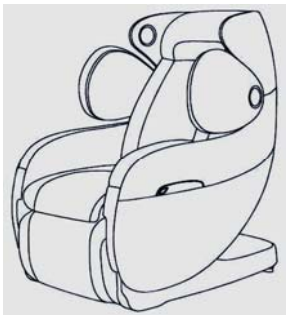

1.2

1.3

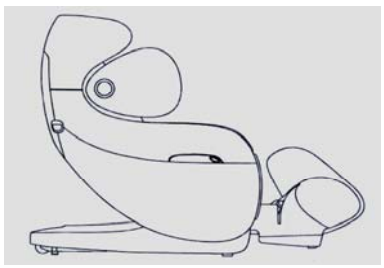

1.4

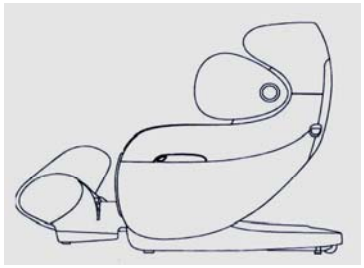

1.5

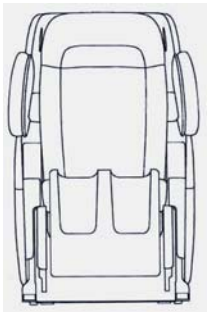

1.6

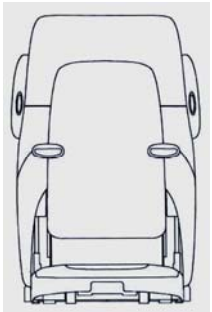

1.7

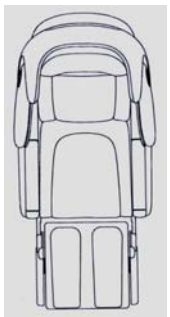

1.8

1.9

(11) **20980**
(21) 3-2012-01359 (28) 01
(54) MÁY CỨU NGẢI (51) **24-01**
(22) 26.09.2012 (43) 25.02.2013
(71) CÔNG TY CỔ PHẦN Y DƯỢC KHÁNH THIỆN (VN)
56A Quán Nam, phường Dư Hàng Kênh, quận Lê Chân, thành phố Hải Phòng
(72) Phạm Thị Chẫn (VN)
(74) Công ty TNHH Nghiên cứu và Tư vấn chuyển giao công nghệ và đầu tư (CONCETTI)
(55)

1.1

1.2

1.3

1.4

1.5

1.6

1.7

(11) **20981**
(21) 3-2012-01361 (28) 01
(54) HỘP THỬ ĐIỆN (51) **10-05**
(22) 26.09.2012 (43) 25.02.2013
(71) CÔNG TY TNHH SẢN XUẤT THƯƠNG MẠI DỊCH VỤ HIỆP PHÁT THÀNH (VN)
1155/3/7B tỉnh lộ 43, khu phố 2, phường Bình Chiểu, quận Thủ Đức, TP. Hồ Chí Minh
(72) Nguyễn Hải Âu (VN)
(74) Công ty TNHH Sở hữu trí tuệ WINCO (WINCO CO., LTD.)
(55)

1.1

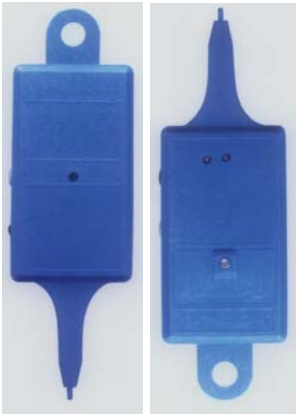

1.2

1.3

1.4

1.5

1.6

1.7

(11) **20982**
(21) 3-2012-01367 (28) 01
(54) BAO GÓI PHÂN HỮU CƠ (51) **09-05**
(22) 27.09.2012 (43) 25.02.2013
(71) CÔNG TY CỔ PHẦN VỆ SINH MÔI TRƯỜNG ĐÔ THỊ HÀ NỘI (VN)
38/71 phố Hoàng Văn Thái, quận Thanh Xuân, thành phố Hà Nội
(72) Trịnh Xuân Lưu (VN)
(55)

1.1

1.2

(11) **20983**
(21) 3-2012-01368 (28) 01
(54) BAO GÓI PHÂN HỮU CƠ (51) **09-05**
(22) 27.09.2012 (43) 25.02.2013
(71) CÔNG TY CỔ PHẦN VỆ SINH MÔI TRƯỜNG ĐÔ THỊ HÀ NỘI (VN)
38/71 phố Hoàng Văn Thái, quận Thanh Xuân, thành phố Hà Nội
(72) Trịnh Xuân Lưu (VN)
(55)

1.1

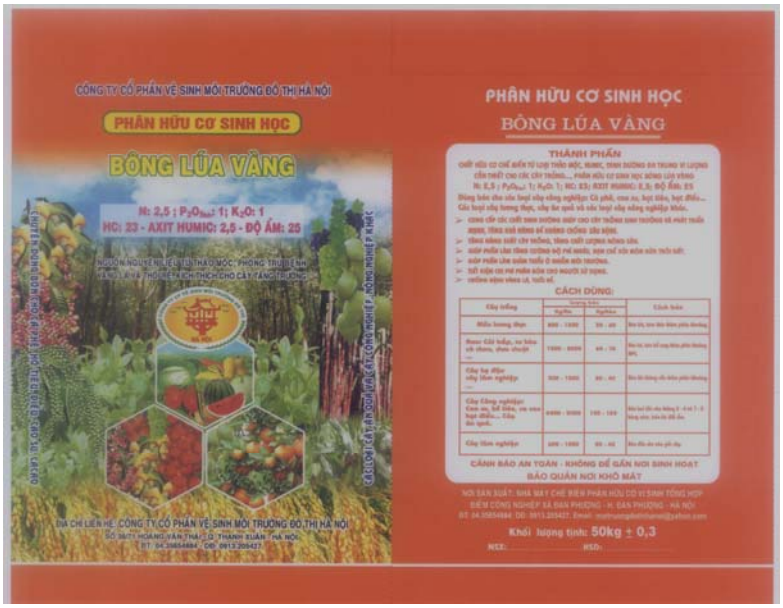

1.2

(11) **20984**
(21) 3-2012-01375 (28) 01
(54) Ô TÔ (51) **12-08**
(22) 01.10.2012 (43) 25.02.2013
(30) 2012-008192 06.04.2012 JP
(71) HONDA MOTOR CO., LTD. (JP)
1-1, Minamiaoyama 2-chome, Minato-ku, Tokyo, Japan
(72) Shigeru Suzuki (JP)
(74) Văn phòng luật sư Phạm và Liên danh (PHAM & ASSOCIATES)
(55)

1.1

1.2

1.3

1.4

1.5

1.6

1.7

(11) **20985**
(21) 3-2012-01386 (28) 01
(54) BAO GÓI SẢN PHẨM (51) **09-05**
(22) 03.10.2012 (43) 25.02.2013
(71) CÔNG TY CP SẢN XUẤT THƯƠNG MẠI THỰC PHẨM K A T (VN)
220/18 Hồ Văn Huê, phường 9, quận Phú Nhuận, TP. Hồ Chí Minh
(72) Nguyễn Quốc Thanh (VN)
(55)

1.1

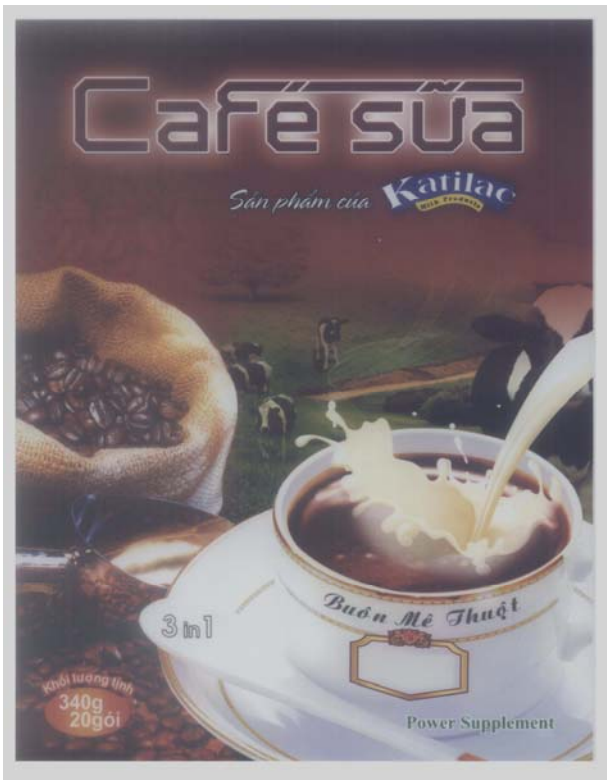

1.2

(11) **20986**
(21) 3-2012-01387 (28) 01
(54) BAO GÓI SẢN PHẨM (51) **09-05**
(22) 03.10.2012 (43) 25.02.2013
(71) CÔNG TY CP SẢN XUẤT THƯƠNG MẠI THỰC PHẨM K A T (VN)
220/18 Hồ Văn Huê, phường 9, quận Phú Nhuận, TP. Hồ Chí Minh
(72) Nguyễn Quốc Thanh (VN)
(55)

1.1

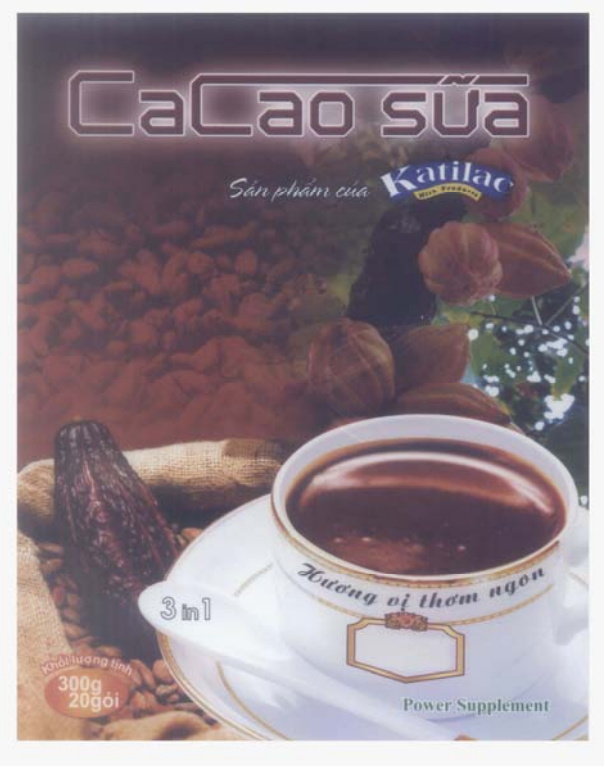

1.2

(11) **20987**
(21) 3-2012-01388 (28) 01
(54) HỘP ĐỰNG BÁNH SỮA (51) **09-03**
(22) 04.10.2012 (43) 25.02.2013
(71) CƠ SỞ HUY HOÀNG (VN)
Tổ 3, khu 12, xã Long Đức, huyện Long Thành, tỉnh Đồng Nai
(72) Đào Viết Lâm (VN)
(74) Công ty TNHH Tư vấn Sở hữu trí tuệ Á Đông (A ĐÔNG IP CONSULTANCY CO.,LTD.)
(55)

1.1

1.2

(11) **20988**
(21) 3-2012-01389 (28) 01
(54) HỘP ĐỰNG BÁNH SỮA (51) **09-03**
(22) 04.10.2012 (43) 25.02.2013
(71) CƠ SỞ HUY HOÀNG (VN)
Tổ 3, khu 12, xã Long Đức, huyện Long Thành, tỉnh Đồng Nai
(72) Đào Viết Lâm (VN)
(74) Công ty TNHH Tư vấn Sở hữu trí tuệ Á Đông (A ĐÔNG IP CONSULTANCY CO.,LTD.)
(55)

1.1

1.2

(11) **20989**
(21) 3-2012-01391 (28) 02
(54) BỘ NHÃN SẢN PHẨM (51) **19-08**
(22) 04.10.2012 (43) 25.02.2013
(71) TRƯƠNG KHÁNH TÙNG (VN)
Số 43/78/11 đường Cộng Hòa, phường 4, quận Tân Bình, TP. Hồ Chí Minh
(72) Trương Khánh Tùng (VN)
(74) Công ty TNHH Sở hữu trí tuệ PADEMARK (PADEMARK CO.,LTD.)
(55)

1.1

1.2

1.3

Белое
ИГРИСТОЕ

2.1

Белое
ВЕНГРИЯ
ИГРИСТОЕ
СЛАДКОЕ
ИЗГОТОВЛЕНО В ЗАО ББ, ВЕНГРИЯ

2.2

БЕЛОЕ ИГРИСТОЕ™
Белое игристое (награжденное 7 золотыми медалями на разных международных ярмарках) гармонично и тонко сочетает древние традиционные винодельческие секреты и современные технологии. Это белое игристое обладает превосходным качеством, замечательными характеристиками, нежным и самобытным букетом, что выделяет его как одно из выдающихся игристых вин.
Производитель: Балатонбогларское Винодельческое ЗАО, Балатонбоглар, Будапешт, Венгрия
Изготовлено в Венгрии
Содержит сульфиты
0,75l
5 998813 153127

2.3

(11) **20990**
(21) 3-2012-01394 (28) 01
(54) BÁNH ĐAI CỬA CUỐN (51) **25-02**
(22) 04.10.2012 (43) 25.02.2013
(71) CÔNG TY CỔ PHẦN TẬP ĐOÀN AUSTDOOR (VN)
Số 35A, đường số 1, Trần Thái Tông, phường Dịch Vọng, quận Cầu Giấy, thành phố Hà Nội
(72) Dương Thạch Nguyên (VN)
(55)

1.1

1.2

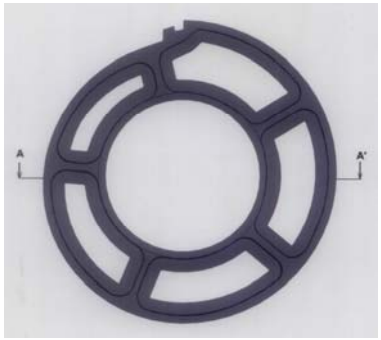

1.3

1.4 1.5

1.6

1.7

1.8

(11) **20991**
(21) 3-2012-01399 (28) 01
(54) THANH KIM LOẠI ĐỊNH HÌNH (51) **25-01**
(22) 04.10.2012 (43) 25.02.2013
(71) CÔNG TY CỔ PHẦN TẬP ĐOÀN AUSTDOOR (VN)
Số 35A, đường số 1, Trần Thái Tông, phường Dịch Vọng, quận Cầu Giấy, thành phố Hà Nội
(72) Dương Thạch Nguyên (VN)
(55)

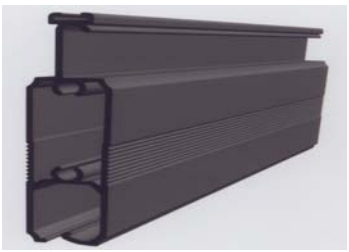

1.1

1.2

1.3

1.4

1.5

1.6

(11) **20992**
(21) 3-2012-01401 (28) 01
(54) NHÃN SẢN PHẨM (51) **19-08**
(22) 04.10.2012 (43) 25.02.2013
(71) CÔNG TY TNHH MTV ĐÔNG HẢI (VN)
Số 01 Hoàng Diệu, phường 10, quận Phú Nhuận, TP. Hồ Chí Minh
(72) Nguyễn Tiến Công (VN)
(74) Công ty TNHH Nam Việt và Liên danh (VIPCO)
(55)

1.1

1.2

(11) **20993**
(21) 3-2012-01403 (28) 01
(54) BAO GÓI (51) **09-05**
(22) 10.07.2012 (43) 25.02.2013
(71) CÔNG TY TNHH VIỆT HÀN (VN)
Thôn Khôn Thôn, xã Minh Cường, huyện Thường Tín, thành phố Hà Nội
(72) Nguyễn Văn Thơ (VN)
(74) Công ty TNHH Sở hữu trí tuệ Gia Việt (GIAVIET CO., LTD.)
(55)

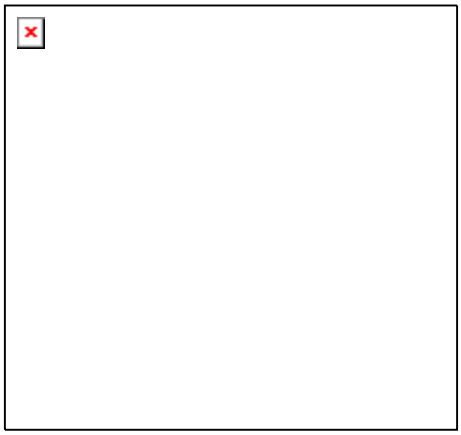

1.1

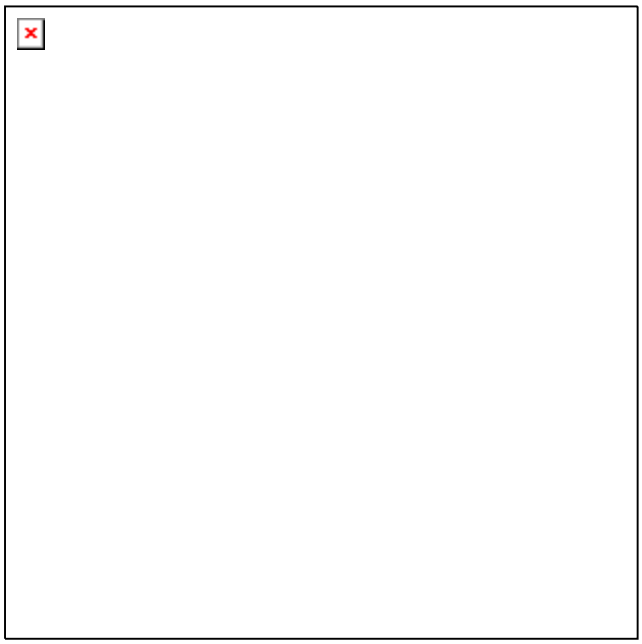

1.2

(11) **20994**
(21) 3-2012-01405 (28) 01
(54) ỐNG NHỰA TỔ ONG (51) **03-01**
(22) 05.10.2012 (43) 25.02.2013
(71) DOANH NGHIỆP TƯ NHÂN SẢN XUẤT THƯƠNG MẠI NHẤT LỢI (VN)
106/1130 Lê Đức Thọ, phường 13, quận Gò Vấp, TP. Hồ Chí Minh
(72) EUM KYUNG HAK (KR)
(55)

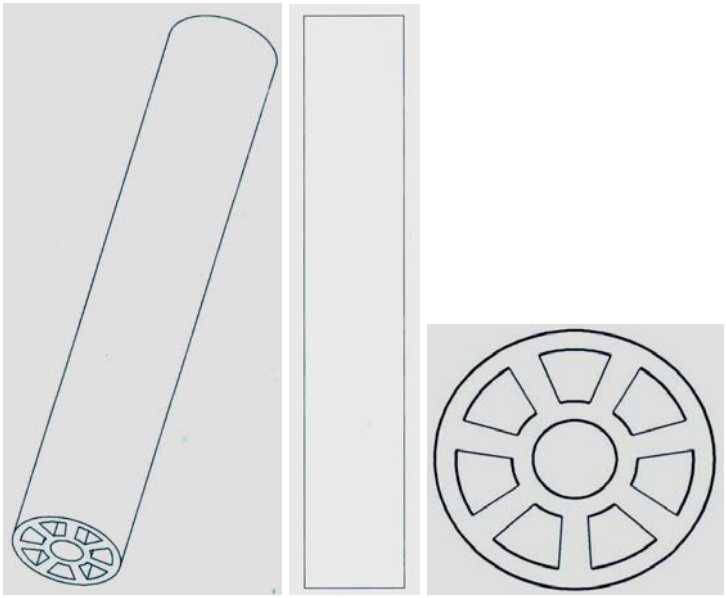

1.1 1.2 1.3

(11) **20995**
(21) 3-2012-01407 (28) 04
(54) BAO GÓI (51) **09-05**
(22) 05.10.2012 (43) 25.02.2013
(30) 001321145 05.04.2012 EM
(71) UNILEVER N.V. (NL)
Weena 455, 3013 AL Rotterdam, The Netherlands
(72) Paul, NAYLOR (GB)
(74) Công ty TNHH Trần Hữu Nam và Đồng sự (TRAN H.N & ASS.)
(55)

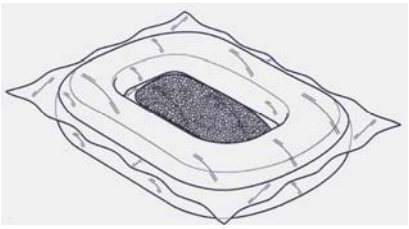

1.1

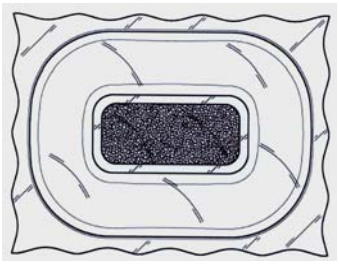

1.2

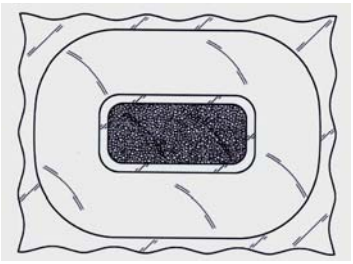

1.3

1.4

1.5

1.6

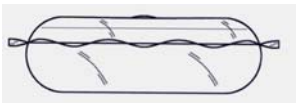

1.7

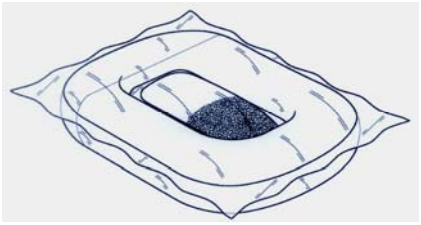

2.1

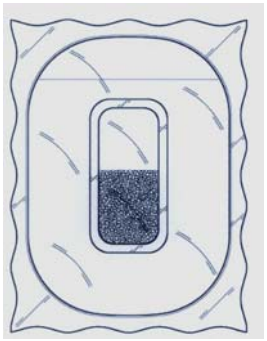

2.2

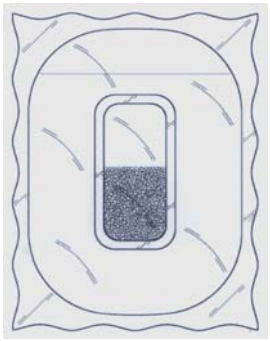

2.3

2.4

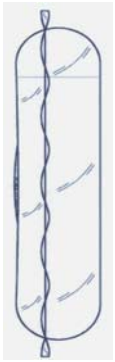

2.5

2.6

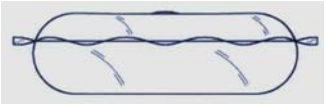

2.7

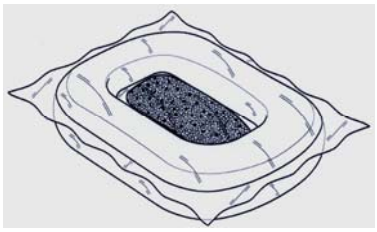

3.1

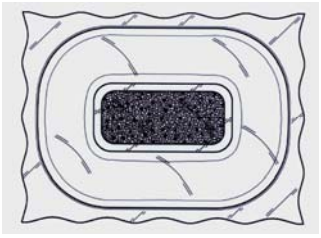

3.2

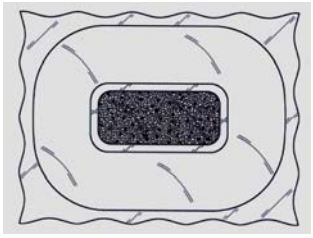

3.3

3.4

3.5

3.6

3.7

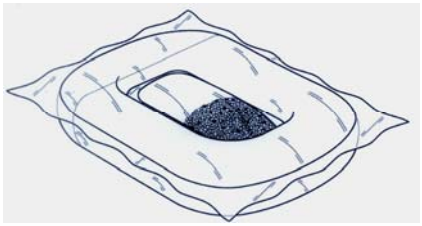

4.1

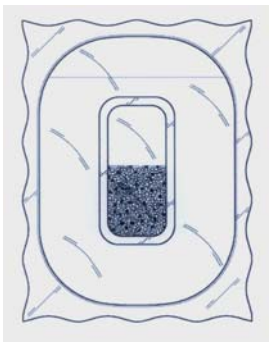

4.2

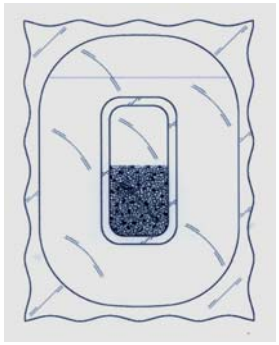

4.3

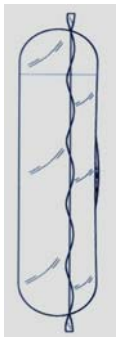

4.4

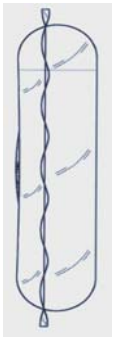

4.5

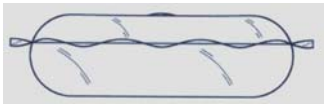

4.6

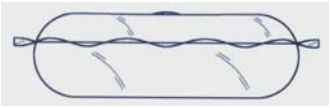

4.7

(11) **20996**
(21) 3-2012-01420 (28) 01
(54) MÁY BƠM (51) **15-02**
(22) 08.10.2012 (43) 25.02.2013
(30) 675587601 18.06.2012 WO
(71) PEDROLLO S.P.A. (IT)
Via Enrico Fermi, 7 - 37047 San Bonifacio (VR) - Italy
(72) Silvano PEDROLLO (VN)
(74) Công ty TNHH Sở hữu trí tuệ VIPATCO (VIPATCO IP CO., LTD.)
(55)

1.1

1.2

1.3

1.4

1.5

1.6

1.7

(11) **20997**
(21) 3-2012-01421 (28) 01
(54) XE ĐIỆN (51) **12-11**
(22) 08.10.2012 (43) 25.02.2013
(30) 201230099813.2 09.04.2012 CN
(71) KUMIKO UCHIYAMA (JP)
1-12-1, Numakage, Minami-ku, Saitama, SAITAMA 336-0027, JAPAN
(72) Kumiko UCHIYAMA (JP)
(74) Công ty TNHH Tầm nhìn và Liên danh (VISION & ASSOCIATES CO.LTD.)
(55)

1.1

1.2

1.3

1.4

1.5

1.6

1.7

1.8

1.9

1.10

(11) **20998**
(21) 3-2012-01424 (28) 01
(54) MÁY BƠM (51) **15-02**
(22) 08.10.2012 (43) 25.02.2013
(71) CÔNG TY TNHH THƯƠNG MẠI DỊCH VỤ HỶ PHÁT (VN)
766/7 Lạc Long Quân, phường 9, quận Tân Bình, TP. Hồ Chí Minh
(72) Trần Di Phát (VN)
(74) Công ty TNHH Sở hữu trí tuệ WINCO (WINCO CO., LTD.)
(55)

1.1

1.2

1.3

1.4

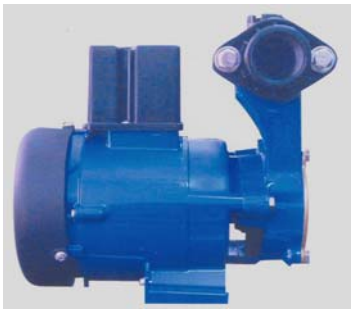

1.5

1.6

1.7

(11) **20999**
(21) 3-2012-01425 (28) 01
(54) MÁY BƠM (51) **15-02**
(22) 08.10.2012 (43) 25.02.2013
(71) CÔNG TY TNHH THƯƠNG MẠI DỊCH VỤ HỶ PHÁT (VN)
766/7 Lạc Long Quân, phường 9, quận Tân Bình, TP. Hồ Chí Minh
(72) Trần Di Phát (VN)
(74) Công ty TNHH Sở hữu trí tuệ WINCO (WINCO CO., LTD.)
(55)

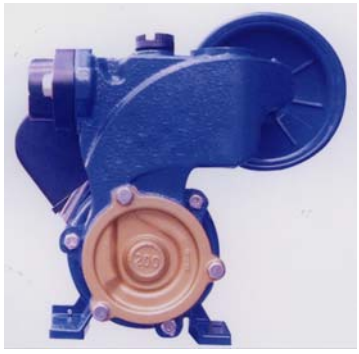

1.1

1.2

1.3

1.4

1.5

1.6

1.7

(11) **21000**
(21) 3-2012-01447 (28) 01
(54) CA (51) **07-01**
(22) 11.10.2012 (43) 25.02.2013
(71) CÔNG TY TNHH MINH LONG I (VN)
333 ấp Hưng Lộc, xã Hưng Định, huyện Thuận An, tỉnh Bình Dương
(72) Lý Ngọc Minh (VN)
(74) Công ty TNHH INVESTPRO và cộng sự (INVESTPRO & ASSOCIATES)
(55)

1.1 1.2 1.3 1.4

1.5 1.6

(11) **21001**
(21) 3-2012-01452 (28) 01
(54) THANH NHÔM ĐỊNH HÌNH (51) **25-01**
(22) 11.10.2012 (43) 25.02.2013
(71) CÔNG TY TNHH MTV THƯƠNG MẠI & DỊCH VỤ KỸ THUẬT TABI (VN)
46 Đỗ Công Tường, phường Tân Quý, quận Tân Phú, TP. Hồ Chí Minh
(72) Ngô Duy Anh Minh (VN)
(55)

1.1

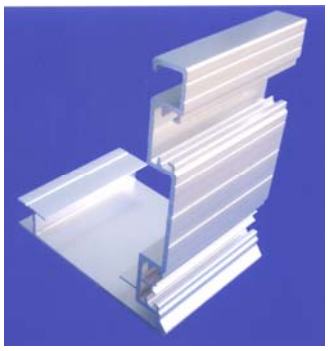

1.2

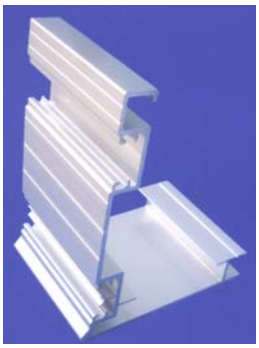

1.3

1.4

1.5

1.6

1.7

1.8

(11) **21002**
(21) 3-2012-01453 (28) 01
(54) LY ĐỰNG NẾN (51) **26-01**
(22) 11.10.2012 (43) 25.02.2013
(71) CÔNG TY CỔ PHẦN XUÂN MAI VIỆT NAM (VN)
21 đường số 2A, khu dân cư Intresco, ấp 5A, xã Bình Hưng, huyện Bình Chánh, TP. Hồ Chí Minh
(72) Nguyễn Khánh Trung Can (VN)
(74) Công ty TNHH Sở hữu trí tuệ Thảo Thọ Quyến (INVENCO)
(55)

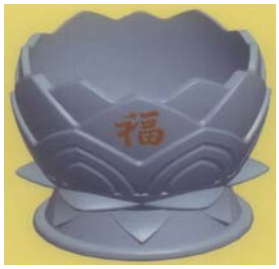

1.1

1.2

1.3

1.4

1.5

1.6

1.7

(11) **21003**
(21) 3-2012-01464 (28) 01
(54) HỘP ĐỰNG (51) **09-03**
(22) 15.10.2012 (43) 25.02.2013
(71) NGUYỄN ĐỨC HỒI (VN)
88 Phan Đình Phùng, phường Cẩm Thượng, thành phố Hải Dương, tỉnh Hải Dương
(72) Nguyễn Đức Hồi (VN)
(55)

1.1

1.2

1.3

1.4

1.5

1.6

1.7

1.8

(11) **21004**
(21) 3-2012-01465 (28) 01
(54) HỘP ĐỰNG (51) **09-03**
(22) 15.10.2012 (43) 25.02.2013
(71) NGUYỄN ĐỨC HỒI (VN)
88 Phan Đình Phùng, phường Cẩm Thượng, thành phố Hải Dương, tỉnh Hải Dương
(72) Nguyễn Đức Hồi (VN)
(55)

1.1

1.2

1.3

1.4

1.5

1.6

1.7

1.9

(11) **21005**
(21) 3-2012-01467 (28) 01
(54) HỘP ĐỰNG THUỐC (51) **09-03**
(22) 15.10.2012 (43) 25.02.2013
(71) CÔNG TY CỔ PHẦN THƯƠNG MẠI DƯỢC PHẨM VÀ TRANG THIẾT BỊ Y TẾ THUẬN PHÁT (VN)
Lô 44, TT 2B khu đô thị mới Văn Quán-Yên Phúc, Hà Đông, thành phố Hà Nội
(72) Nguyễn Thị Thanh Mai (VN)
(74) Công ty TNHH Sở hữu trí tuệ và Công nghệ Thủ đô (CAPITAL IP&T CO.LTD.)
(55)

1.1

1.2

(11) **21006**
(21) 3-2012-01480 (28) 01
(54) NHÃN SẢN PHẨM BIA (51) **19-08**
(22) 17.10.2012 (43) 25.02.2013
(71) TỔNG CÔNG TY CỔ PHẦN BIA - RƯỢU - NƯỚC GIẢI KHÁT SÀI GÒN (VN)
6 Hai Bà Trưng, phường Bến Nghé, quận 1, TP . Hồ Chí Minh
(72) Lê Hồng Xanh (VN)
(74) Văn phòng luật sư Phạm và Liên danh (PHAM & ASSOCIATES)
(55)

(11) **21007**
(21) 3-2012-01491 (28) 01
(54) ÁO MƯA (51) **02-02**
(22) 18.10.2012 (43) 25.02.2013
(71) CÔNG TY TNHH XÂY DỰNG THƯƠNG MẠI DỊCH VỤ SẢN XUẤT - XUẤT NHẬP KHẨU QUANG VINH (VN)
2900 Phạm Thế Hiển, phường 7, quận 8, TP. Hồ Chí Minh
(72) Lê Thị Thu Nga (VN)
(74) Công ty Cổ phần Sở hữu công nghiệp INVESTIP (INVESTIP)
(55)

1.1

1.2

1.3

(11) **21008**
(21) 3-2012-01493 (28) 01
(54) THIẾT BỊ GIẢI MÃ TÍN HIỆU TRUYỀN HÌNH (51) **14-03**
(22) 19.10.2012 (43) 25.02.2013
(30) 3-2012-000753 02.10.2012 PH
(71) EPIPHYTE CORPORATION (BZ)
Corner Hutson & Eyre Street, Blake Building, Suite 302 Belize City, Belize
(72) Matt Day (US)
(74) Văn phòng luật sư Phạm và Liên danh (PHAM & ASSOCIATES)
(55)

1.1

1.2

1.3

1.4

1.5

1.6

1.7

1.8

(11) **21009**
(21) 3-2012-01495 (28) 01
(54) CHAI (51) **09-01**
(22) 19.10.2012 (43) 25.02.2013
(71) CAMUS LA GRANDE MARQUE, S.A. (FR)
29 rue Marguerite de Navarre, F-16100 Cognac, France
(72) Cyril CAMUS (FR)
(74) Công ty TNHH Sở hữu công nghiệp Sao Bắc Đẩu (SAO BAC DAU IP COM.,LTD)
(55)

1.1

1.2

1.3

1.4

1.5

1.6

1.7

(11) **21010**
(21) 3-2012-01496 (28) 01
(54) CHAI (51) **09-01**
(22) 19.10.2012 (43) 25.02.2013
(71) CAMUS LA GRANDE MARQUE, S.A. (FR)
29 rue Marguerite de Navarre, F-16100 Cognac, France
(72) Cyril CAMUS (FR)
(74) Công ty TNHH Sở hữu công nghiệp Sao Bắc Đẩu (SAO BAC DAU IP COM.,LTD)
(55)

1.1

1.2

1.3

1.4

1.5

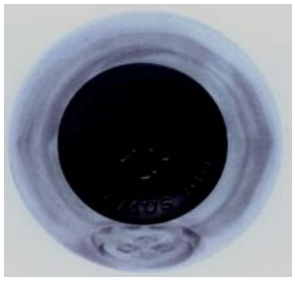

1.6

1.7

(11) **21011**
(21) 3-2012-01497 (28) 01
(54) CHAI (51) **09-01**
(22) 19.10.2012 (43) 25.02.2013
(71) CAMUS LA GRANDE MARQUE, S.A. (FR)
29 rue Marguerite de Navarre, F-16100 Cognac, France
(72) Cyril CAMUS (FR)
(74) Công ty TNHH Sở hữu công nghiệp Sao Bắc Đẩu (SAO BAC DAU IP COM.,LTD)
(55)

1.1

1.2

1.3

1.4

1.5

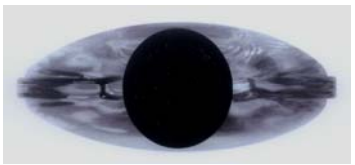

1.6

1.7

(11) **21012**
(21) 3-2012-01512 (28) 02
(54) CHAI (51) **09-01**
(22) 22.10.2012 (43) 25.02.2013
(30) 002030551-0001 20.04.2012 EM
002030551-0002 20.04.2012 EM
(71) LODESTAR ANSTALT (LI)
PO Box 1150 Lova-Center, Vaduz, FL-9490, Liechtenstein
(72) Raymond David Beverly (GB)
(74) Văn phòng luật sư Phạm và Liên danh (PHAM & ASSOCIATES)
(55)

1.1 1.2 1.3 1.4 1.5

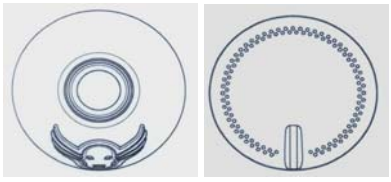

1.6 1.7

2.1 2.2 2.3 2.4 2.5

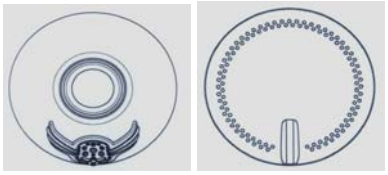

2.6 2.7

(11) **21013**
(21) 3-2012-01527 (28) 01
(54) MÁY CÀY XỚI (51) **15-03**
(22) 24.10.2012 (43) 25.02.2013
(71) SIAM KUBOTA CORPORATION CO., LTD. (TH)
101/19-24 Moo 20, Navanakorn Industrial Estate, Klongneung Sub-district, Klongluang District, Pathumtani Province, Thailand
(72) KRITCHAI COJCHAPLAYUK (TH), CHAIRAT DEE-EAM (TH)
(74) Công ty Tư vấn đầu tư và chuyển giao công nghệ (INVESTCONSULT)
(55)

1.1

1.2

1.3

1.4

1.5

1.6

1.7

(11) **21014**
(21) 3-2012-01528
(54) LON ĐỒ HỘP
(22) 25.10.2012
(30) D2012/610/C 17.05.2012 SG
D2012/611/Z 17.05.2012 SG
D2012/612/F 17.05.2012 SG
D2012/613/B 17.05.2012 SG
D2012/614/I 17.05.2012 SG
D2012/615/E 17.05.2012 SG
(28) 06
(51) **09-03**
(43) 25.02.2013
(71) CROWN PACKAGING TECHNOLOGY, INC. (US)
11535 South Central Avenue, Alsip, Illinois 60803-2599, United States of America
(72) Garry Richard CHANT (GB), Toby George ASHTON (GB), Mike Patrick KITTLER (US)
(74) Công ty cổ phần tư vấn Trung Thực (TRUNG THUC.,JSC)
(55)

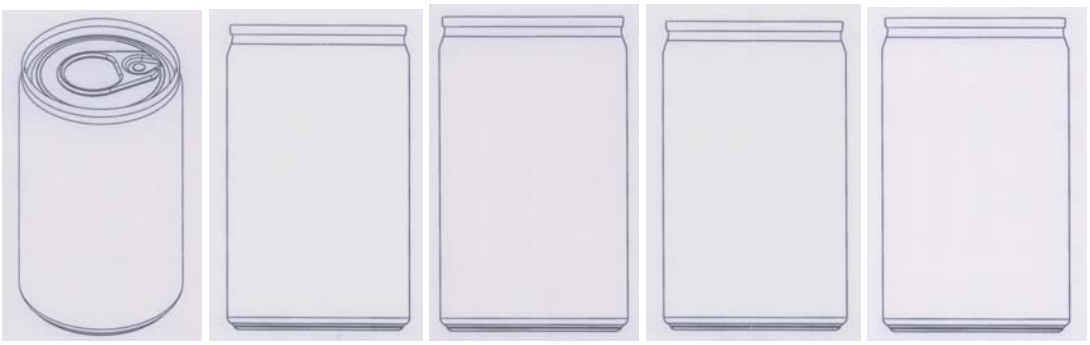

1.1 1.2 1.3 1.4 1.5

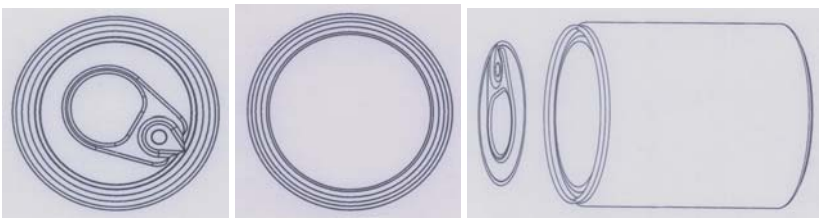

1.6 1.7 1.8

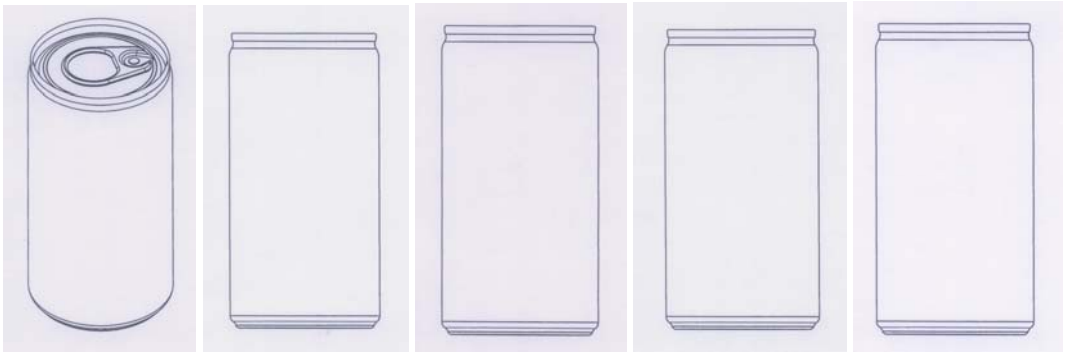

2.1 2.2 2.3 2.4 2.5

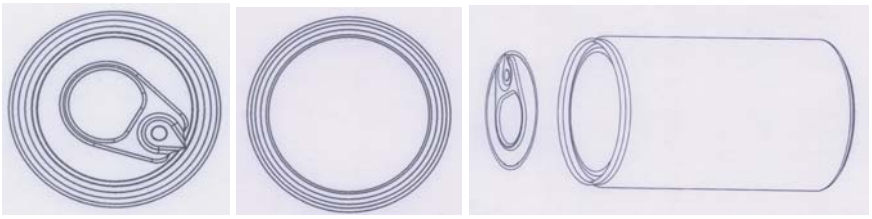

2.6 2.7 2.8

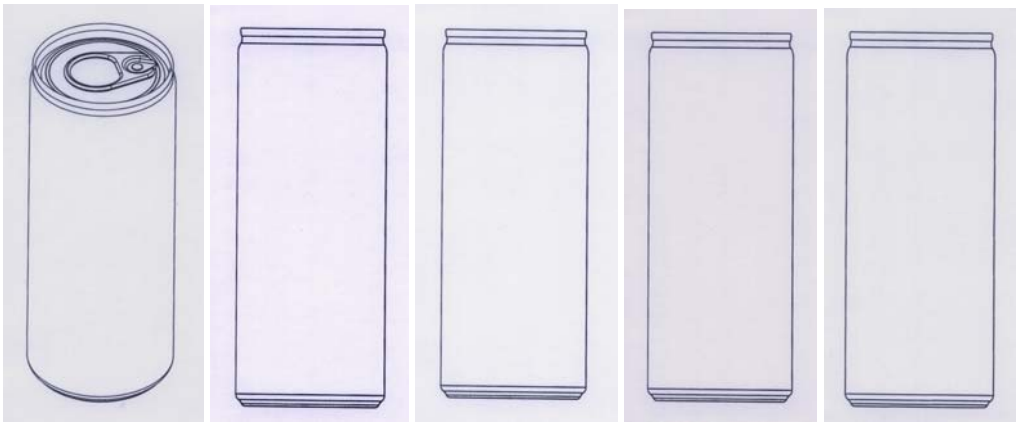

3.1 3.2 3.3 3.4 3.5

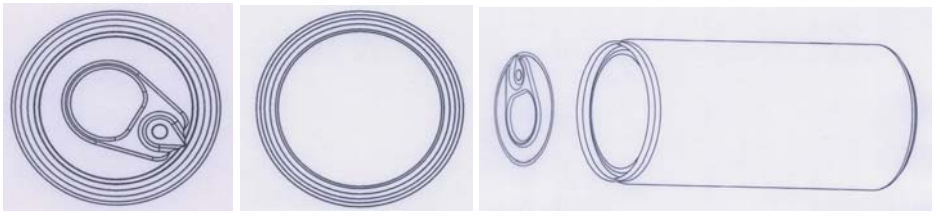

3.6 3.7 3.8

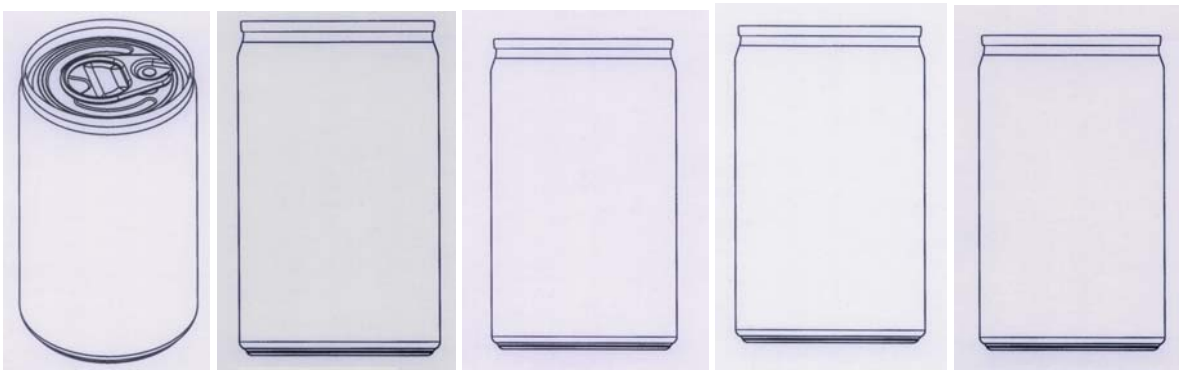

4.1 4.2 4.3 4.4 4.5

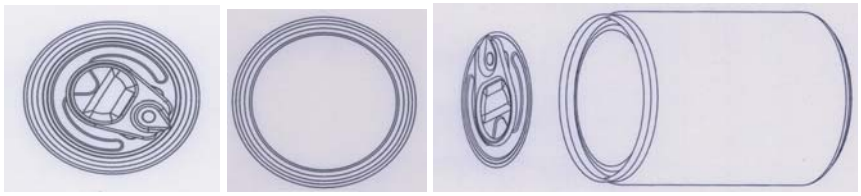

4.6 4.7 4.8

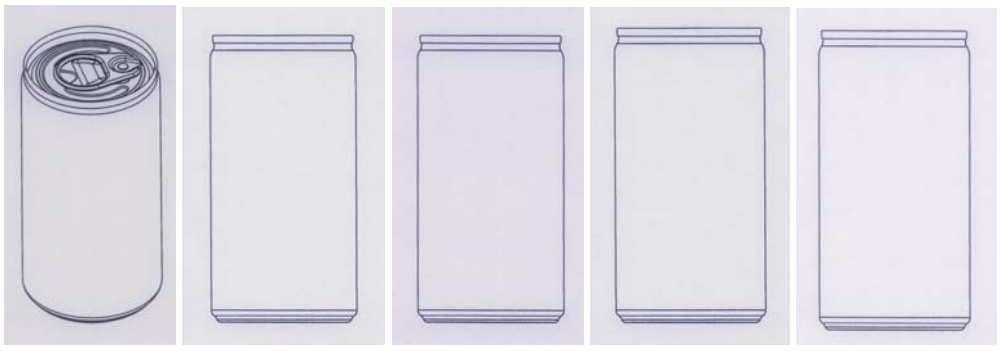

5.1 5.2 5.3 5.4 5.5

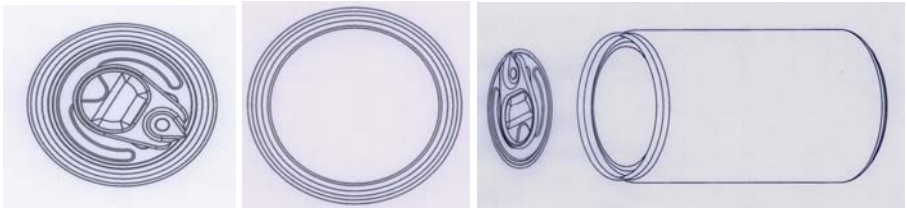

5.6 5.7 5.8

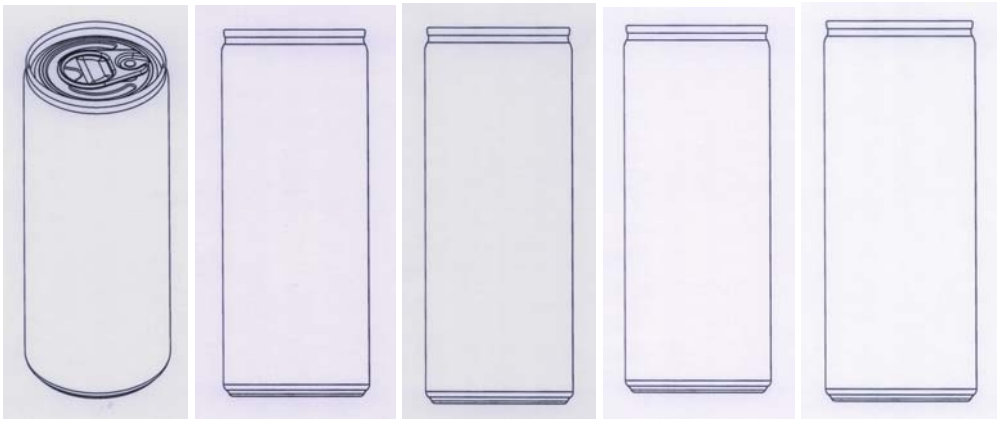

6.1 6.2 6.3 6.4 6.5

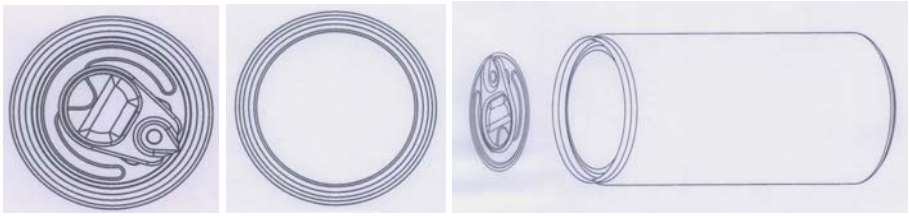

6.6 6.7 6.8

(11) **21015**
(21) 3-2012-01529 (28) 06
(54) LON ĐỒ HỘP (51) **09-03**
(22) 25.10.2012 (43) 25.02.2013
(71) CROWN PACKAGING TECHNOLOGY, INC. (US)
11535 South Central Avenue, Alsip, Illinois 60803-2599, United States of America
(72) Garry Richard CHANT (GB), Toby George ASHTON (GB), Mike Patrick KITTLER (US)
(74) Công ty cổ phần tư vấn Trung Thực (TRUNG THUC.,JSC)
(55)

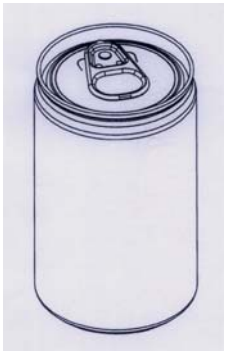

1.1

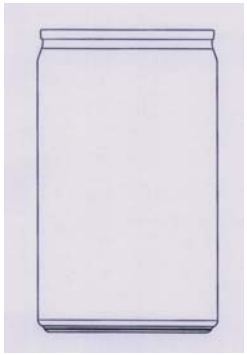

1.2

1.3

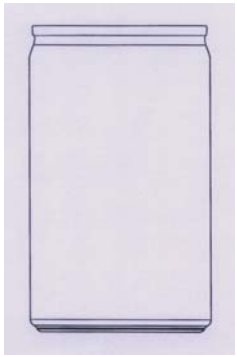

1.4

1.5

1.6

1.7

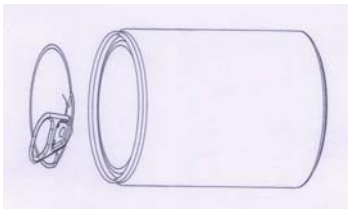

1.8

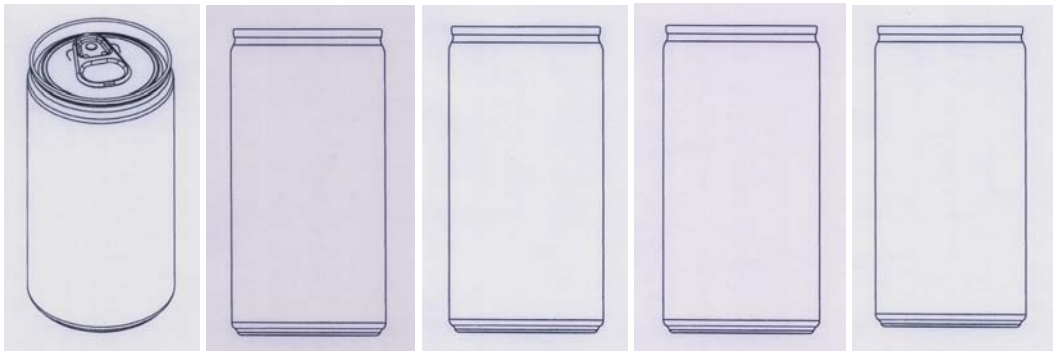

2.1 2.2 2.3 2.4 2.5

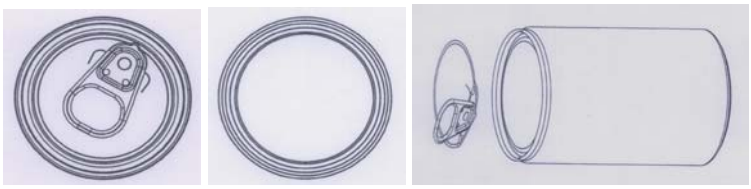

2.6 2.7 2.8

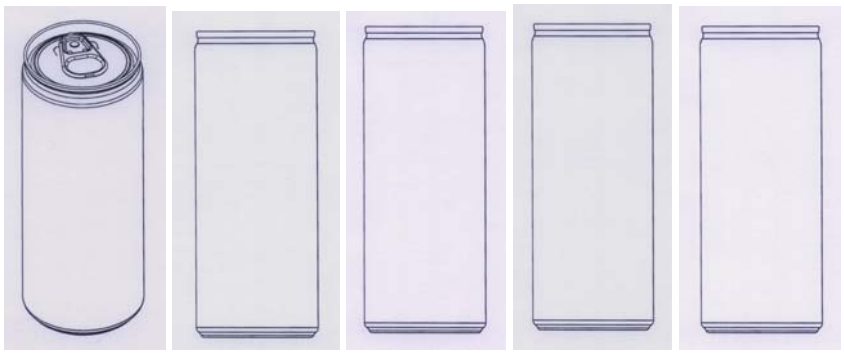

3.1 3.2 3.3 3.4 3.5

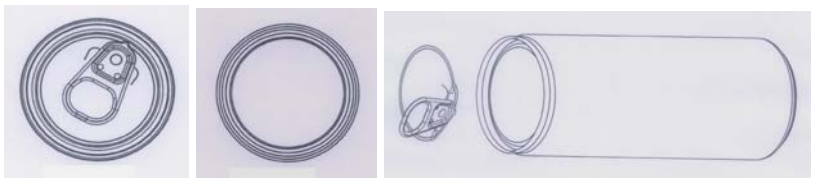

3.6 3.7 3.8

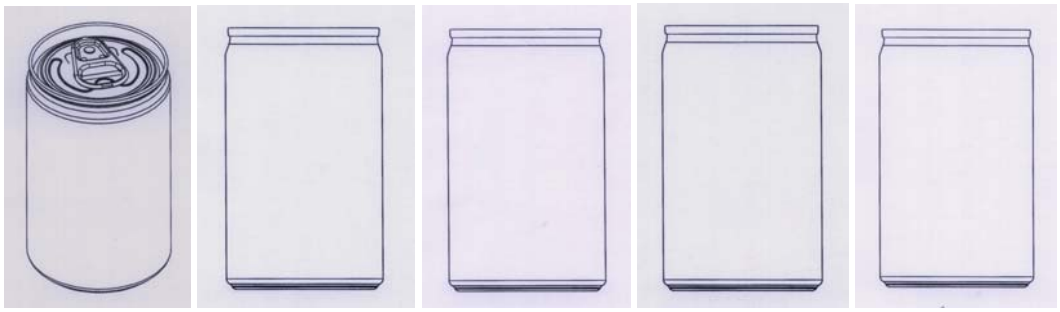

4.1 4.2 4.3 4.4 4.5

4.6 4.7 4.8

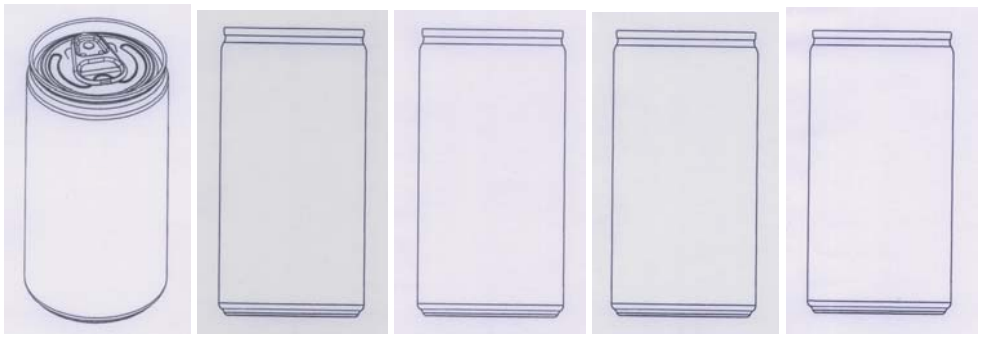

5.1 5.2 5.3 5.4 5.5

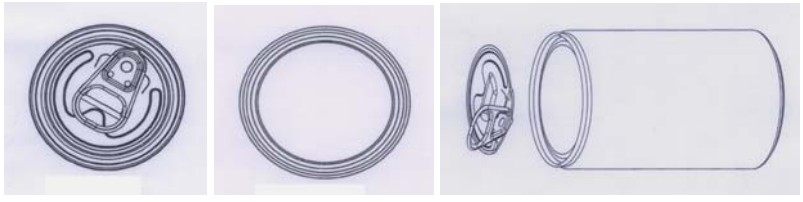

5.6 5.7 5.8

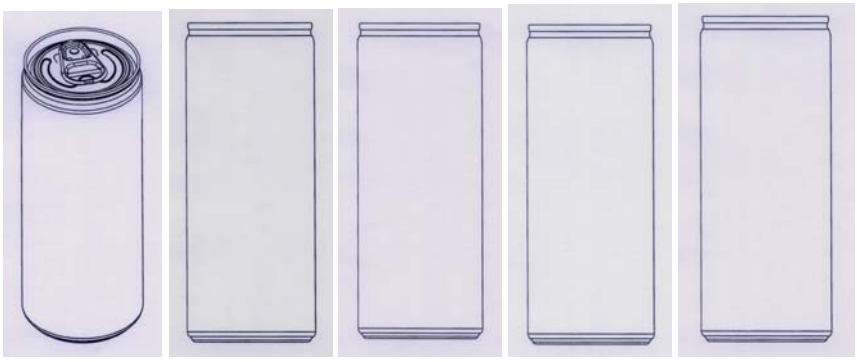

6.1 6.2 6.3 6.4 6.5

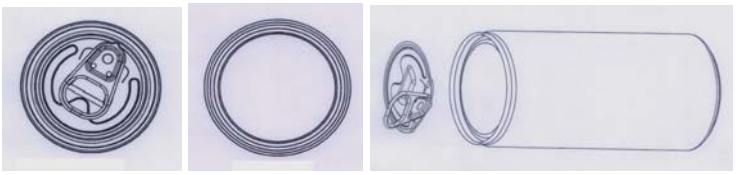

6.6 6.7 6.8

(11) **21016**
(21) 3-2012-01533 (28) 01
(54) XE MÁY (51) **12-11**
(22) 26.10.2012 (43) 25.02.2013
(30) 2012-009943 27.04.2012 JP
(71) YAMAHA HATSUDOKI KABUSHIKI KAISHA (JP)
2500 Shingai, Iwata-shi, Shizuoka-ken, Japan
(72) Jun TAMURA (JP)
(74) Công ty TNHH Tư vấn - Đầu tư N.T.K. (N.T.K. CO., LTD.)
(55)

1.1

1.2

1.3

1.4

1.5

1.6

1.7

1.8

1.9

1.10

(11) **21017**
(21) 3-2012-01550 (28) 01
(54) BAO BÌ (51) **09-05**
(22) 31.10.2012 (43) 25.02.2013
(71) CÔNG TY TNHH VINA SA KÊ (VN)
Số 008, tổ 1, ấp Tân Hóa (Cũ tổ 7, ấp Hóa Nhựt), xã Tân Vĩnh Hiệp, huyện Tân Uyên, tỉnh Bình Dương
(72) Nguyễn Tấn Lộc (VN)
(74) Công ty TNHH Sở hữu trí tuệ Ngôi Sao chuyên nghiệp và liên danh (NOVAPRO & ASSOCIATES CO.,LTD.)
(55)

1.1

1.2

(11) **21018**
(21) 3-2012-01559
(54) ĐẾ GIÀY
(22) 01.11.2012
(71) CƠ SỞ AJA (VN)
57/4F Dương Công Khi, ấp 1, xã Xuân Thới Thượng, huyện Hóc Môn, TP. Hồ Chí Minh
(72) Trương Đỗ Khánh Huy (VN)
(74) DNTN Dịch vụ thương mại và sở hữu công nghiệp Song Ngọc (I.P.T.S.)
(55)

(28) 01
(51) **02-04**
(43) 25.02.2013

1.1

1.2

1.3

1.4

1.5

1.6

1.7

1.8

(11) **21019**
(21) 3-2012-01560
(28) 01
(54) GIÀY
(51) **02-04**
(22) 01.11.2012
(43) 25.02.2013
(71) CƠ SỞ AJA (VN)
57/4F Dương Công Khi, ấp 1, xã Xuân Thới Thượng, huyện Hóc Môn, TP. Hồ Chí Minh
(72) Trương Đỗ Khánh Huy (VN)
(74) DNTN Dịch vụ thương mại và sở hữu công nghiệp Song Ngọc (I.P.T.S.)
(55)

1.1

1.2

1.3

1.4

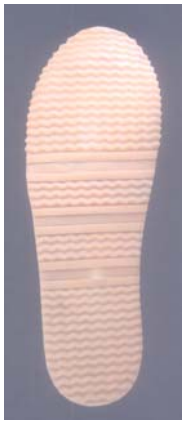

1.5

1.6

1.7

(11) **21020**
(21) 3-2012-01561 (28) 02
(54) GIÀY (51) **02-04**
(22) 01.11.2012 (43) 25.02.2013
(71) CƠ SỞ AJA (VN)
57/4F Dương Công Khi, ấp 1, xã Xuân Thới Thượng, huyện Hóc Môn, TP. Hồ Chí Minh
(72) Trương Đỗ Khánh Huy (VN)
(74) DNTN Dịch vụ thương mại và sở hữu công nghiệp Song Ngọc (I.P.T.S.)
(55)

1.1

1.2

1.3

1.4

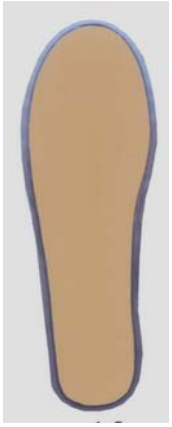

1.5

1.6

1.7

2.1

2.2 2.3

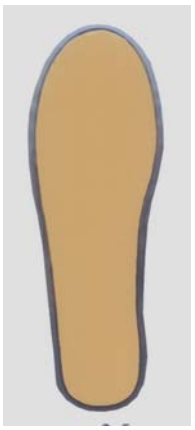

2.4 2.5 2.6 2.7

(11) **21021**
(21) 3-2012-01577 (28) 01
(54) NHÃN SẢN PHẨM (51) **19-08**
(22) 05.11.2012 (43) 25.02.2013
(71) CÔNG TY TNHH TM SẢN XUẤT HẢI NAM (VN)
55 Phạm Ngọc Thạch, phường 6, quận 3, TP. Hồ Chí Minh
(72) Nguyễn Tất Cường (VN)
(55)

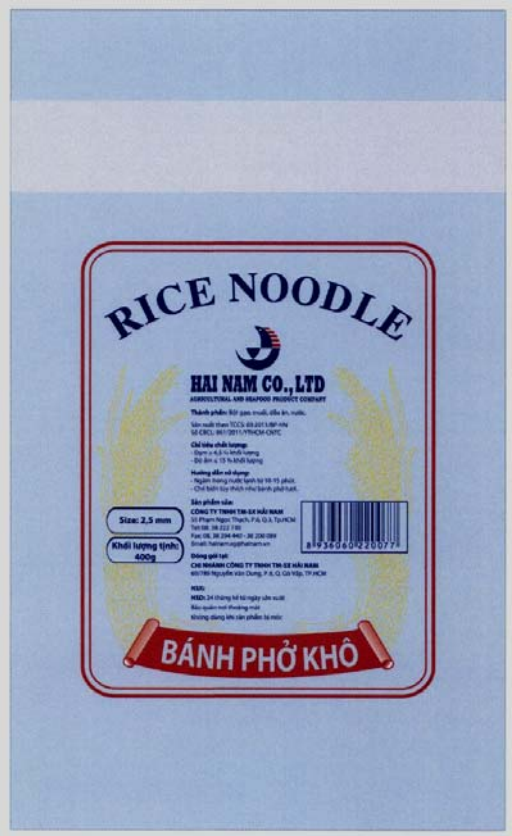

(11) **21022**
(21) 3-2012-01578 (28) 01
(54) NHÃN SẢN PHẨM (51) **19-08**
(22) 05.11.2012 (43) 25.02.2013
(71) CÔNG TY TNHH TM SẢN XUẤT HẢI NAM (VN)
55 Phạm Ngọc Thạch, phường 6, quận 3, TP. Hồ Chí Minh
(72) Nguyễn Tất Cường (VN)
(55)

(11) **21023**
(21) 3-2012-01580 (28) 06
(54) KHĂN GIẤY (51) **05-06**
(22) 05.11.2012 (43) 25.02.2013
(30) 2037101 04.05.2012 EM
(71) AKTIEBOLAGET SCA FINANS (SE)
Box 200, SE-101 23 Stockholm, Sweden
(72) Lam Yuk Yuen (CN)
(74) Công ty Luật TNHH AMBYS Hà Nội (AMBYS HANOI)
(55)

1

2

3

4

5

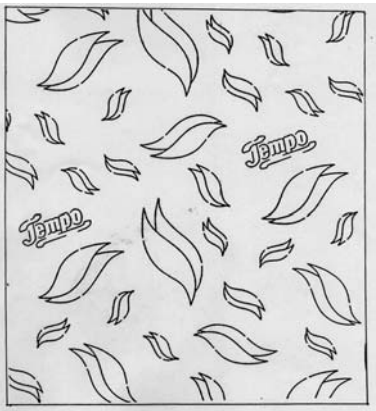

6

(11) **21024**
(21) 3-2012-01582 (28) 01
(54) MÁY ĐÁNH GIÀY (51) **15-05**
(22) 06.11.2012 (43) 25.02.2013
(71) CÔNG TY TNHH TAM THUẬN PHÁT (VN)
137/51 Lê Văn Sĩ, phường 13, quận Phú Nhuận, TP. Hồ Chí Minh
(72) Phạm Trọng Tín (VN)
(55)

1.1

1.2

1.3

1.4

1.5

1.6

1.7

(11) **21025**
(21) 3-2012-01584 (28) 01
(54) MIẾNG CỌ RỬA (51) **04-01**, 07-05
(22) 06.11.2012 (43) 25.02.2013
(71) CÔNG TY TNHH N.N.B (VN)
150/28 Nguyễn Trãi, phường Bến Thành, quận 1, TP. Hồ Chí Minh
(72) Phan Khánh Nghĩa (VN)
(55)

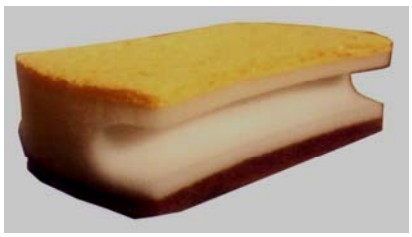

1.1

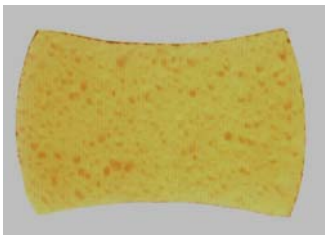

1.2

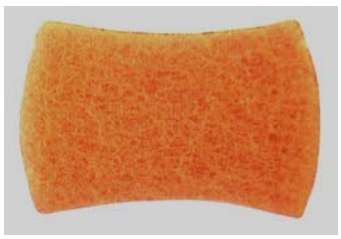

1.3

1.4

1.5

1.6

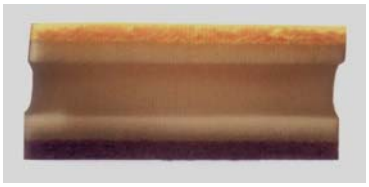

1.7

(11) **21026**
(21) 3-2012-01592 (28) 01
(54) CHAI (51) **09-01**
(22) 07.11.2012 (43) 25.02.2013
(71) CÔNG TY TRÁCH NHIỆM HỮU HẠN SẢN XUẤT THƯƠNG MẠI XUẤT NHẬP KHẨU QUANG TIẾN (VN)
42/34 đường 702 Hồng Bàng, phường 1, quận 11, TP. Hồ Chí Minh
(72) Đoàn Văn Tích (VN)
(74) Công ty TNHH một thành viên Trường Luật (TRƯƠNG LUẬT)
(55)

1.1

1.2

1.3

1.4

1.5

1.6

1.7

(11) **21027**
(21) 3-2012-01593 (28) 01
(54) CHAI (51) **09-01**
(22) 07.11.2012 (43) 25.02.2013
(71) CÔNG TY TRÁCH NHIỆM HỮU HẠN SẢN XUẤT THƯƠNG MẠI XUẤT NHẬP KHẨU QUANG TIẾN (VN)
42/34 đường 702 Hồng Bàng, phường 1, quận 11, TP. Hồ Chí Minh
(72) Đoàn Văn Tích (VN)
(74) Công ty TNHH một thành viên Trường Luật (TRƯƠNG LUẬT)
(55)

1.1

1.2

1.3

1.4

1.5

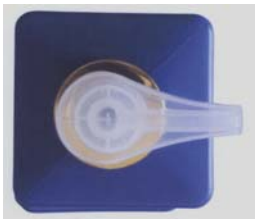

1.6

1.7

(11) **21028**
(21) 3-2012-01594 (28) 01
(54) CHAI (51) **09-01**
(22) 07.11.2012 (43) 25.02.2013
(71) CÔNG TY TRÁCH NHIỆM HỮU HẠN SẢN XUẤT THƯƠNG MẠI XUẤT NHẬP KHẨU QUANG TIẾN (VN)
42/34 đường 702 Hồng Bàng, phường 1, quận 11, TP. Hồ Chí Minh
(72) Đoàn Văn Tích (VN)
(74) Công ty TNHH một thành viên Trường Luật (TRƯƠNG LUẬT)
(55)

1.1

1.2

1.3

1.4

1.5

1.6

1.7

(11) **21029**
(21) 3-2012-01602 (28) 01
(54) MẶT DÂY CHUYỀN (51) **11-01**
(22) 08.11.2012 (43) 25.02.2013
(71) YUAN XIAO FENG (CN)
No 4, Shou Shan, Liang Hong Village, Hong Shan Street, New District, Wuxi City, Jiang Su Province, China
(72) YUAN XIAO FENG (CN)
(74) Công ty Cổ phần Sở hữu trí tuệ Việt Mỹ (VIET MY IP CORP.)
(55)

1.1 1.2 1.3 1.4 1.5

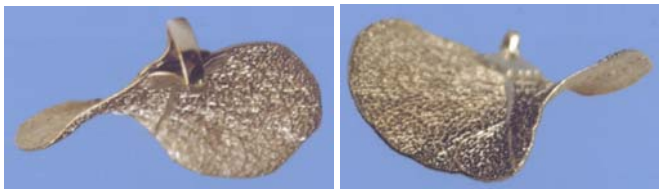

1.6 1.7

(11) **21030**
(21) 3-2012-01603 (28) 02
(54) SÚNG VẶN ỐC (51) **08-04**
(22) 08.11.2012 (43) 25.02.2013
(30) 002094821 30.08.2012 EM
(71) HAZET-WERK HERMANN ZERVER GMBH & CO. KG (DE)
Gueldenwerther Bahnhofstrasse 25-29, D-42857 Remscheid, Germany
(72) Peter LIENHART (DE)
(74) Công ty TNHH Tầm nhìn và Liên danh (VISION & ASSOCIATES CO.LTD.)
(55)

1.1

1.2

1.3

1.4

1.5

1.6

1.7

2.1

2.2

2.3

2.4

2.5

2.6

2.7

(11) **21031**
(21) 3-2012-01617 (28) 01
(54) TRỤ GIAO THÔNG (51) **25-02**
(22) 09.11.2012 (43) 25.02.2013
(71) CÔNG TY CỔ PHẦN NHỰA SÀI GÒN (VN)
242 Trần Phú, phường 9, quận 5, TP. Hồ Chí Minh
(72) Cao Văn Sang (VN)
(74) Công ty TNHH Tầm nhìn và Liên danh (VISION & ASSOCIATES CO.LTD.)
(55)

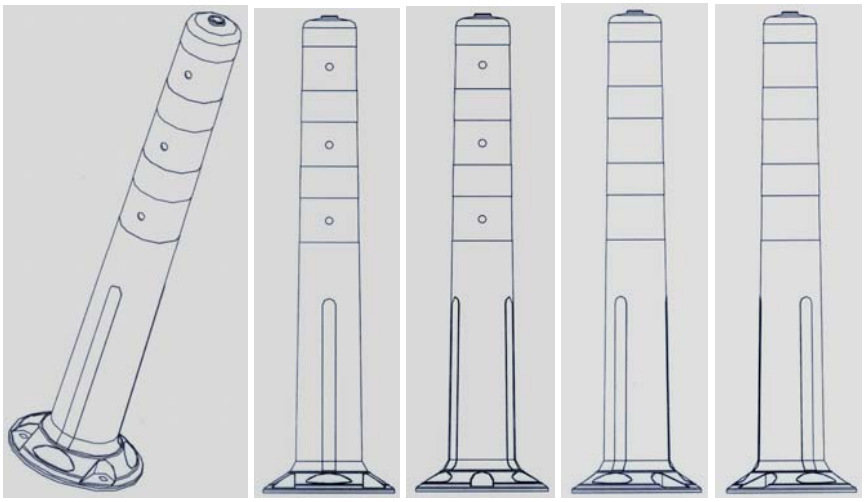

1.1 1.2 1.3 1.4 1.5

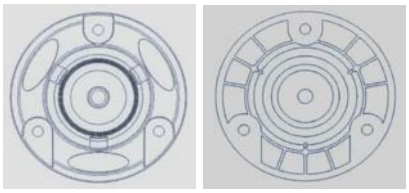

1.6 1.7

(11) **21032**
(21) 3-2012-01627 (28) 01
(54) THANH KIM LOẠI ĐỊNH HÌNH (51) **25-01**
(22) 13.11.2012 (43) 25.02.2013
(71) PHẠM QUỐC VIỆT (VN)
111 Đinh Tiên Hoàng, phường Hoàng Văn Thụ, quận Hồng Bàng, thành phố Hải Phòng
(72) Phạm Quốc Việt (VN)
(55)

1.1

1.2

1.3

1.4

1.5

1.6

1.7

(11) **21033**
(21) 3-2012-01653 (28) 01
(54) TẤM LAU SÀN (51) **04-01**
(22) 15.11.2012 (43) 25.02.2013
(30) 2012-011836 21.05.2012 JP
(71) KAO CORPORATION (JP)
14-10, Nihonbashi Kayabacho 1-chome, Chuo-ku, Tokyo 103-8210 Japan
(72) Takashi KAWAI (JP), Akemi YUJI (JP), Manabu KANETA (JP)
(74) Công ty Hỗ trợ phát triển công nghệ (DETECH)
(55)

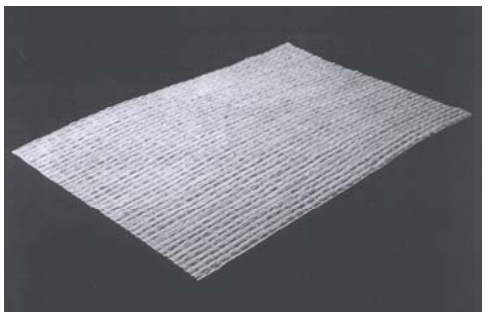

1.1

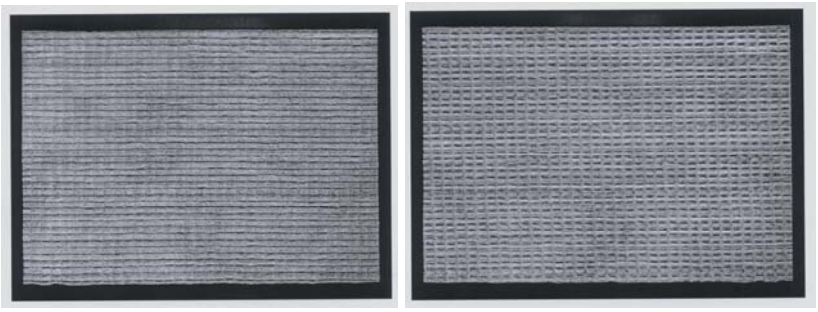

1.2 1.3

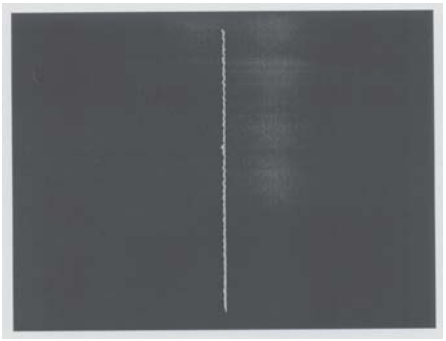

1.4

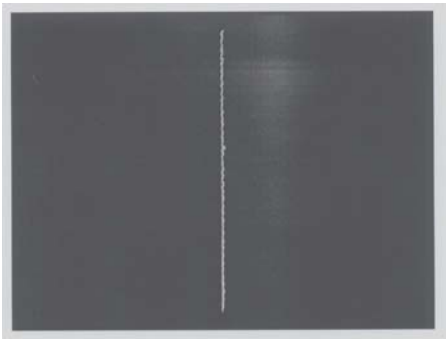

1.5

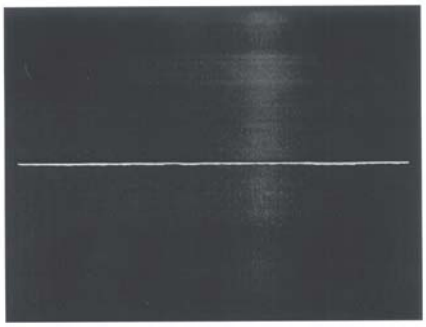

1.6

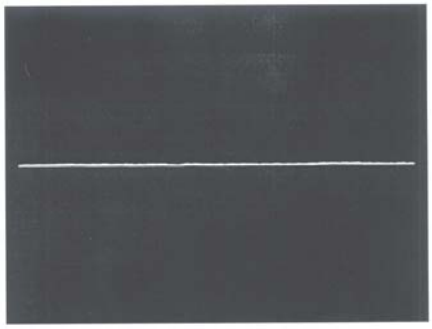

1.7

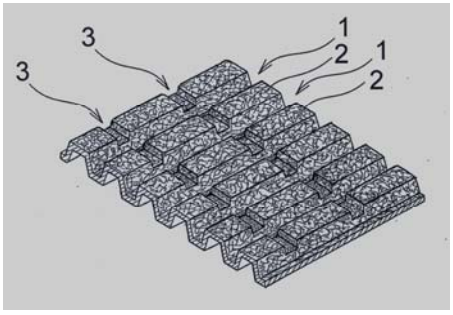

1.8

1.9

(11) **21034**
(21) 3-2012-01670 (28) 01
(54) THIẾT BỊ TẠO KHÔNG KHÍ NÓNG (51) **23-03**
(22) 16.11.2012 (43) 25.02.2013
(30) 2012-013959 25.05.2012 JP
(71) SANKO CO., LTD. (JP)
1-53-35, Hikishonishi-machi, Higashi-ki, Sakai, Osaka, Japan
(72) Fukumura Tamotsu (JP)
(74) Công ty TNHH Tư vấn sở hữu trí tuệ Việt (VIET IP CO.,LTD.)
(55)

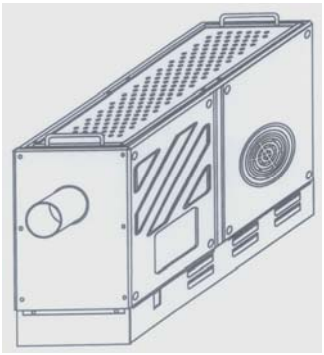

1.1

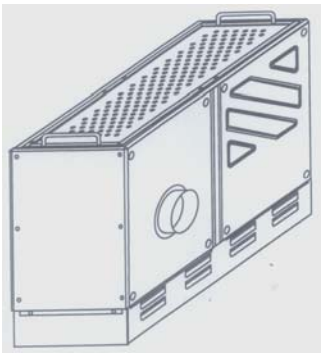

1.2

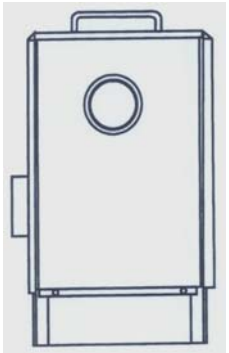

1.3

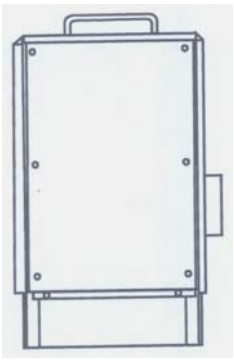

1.4

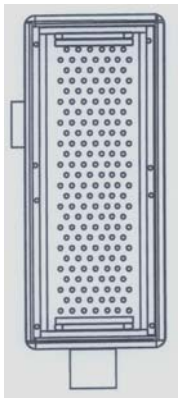

1.5

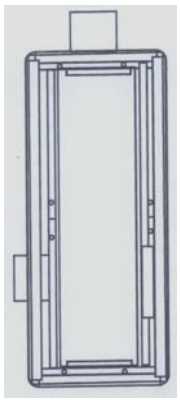

1.6

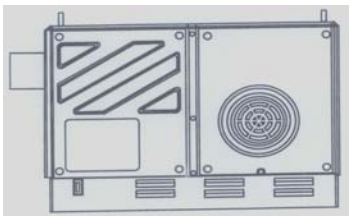

1.7

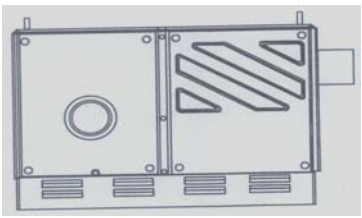

1.8

(11) **21035**
(21) 3-2012-01679 (28) 01
(54) HỘP (51) **09-03**
(22) 19.11.2012 (43) 25.02.2013
(71) TRẦN THỊ ÁI THU (VN)
34 Tô Hiến Thành, thành phố Huế, tỉnh Thừa Thiên Huế
(72) Trần Thị ÁI Thu (VN)
(74) Công ty TNHH Sở hữu trí tuệ Thảo Thọ Quyến (INVENCO)
(55)

1.1

1.2

(11) **21036**
(21) 3-2012-01680 (28) 01
(54) CHAI (51) **09-01**, 28-02
(22) 19.11.2012 (43) 25.02.2013
(71) TRẦN THỊ ÁI THU (VN)
34 Tô Hiến Thành, thành phố Huế, tỉnh Thừa Thiên Huế
(72) Trần Thị Ái Thu (VN)
(74) Công ty TNHH Sở hữu trí tuệ Thảo Thọ Quyến (INVENCO)
(55)

1.1 1.2 1.3 1.4 1.5

1.6 1.7

(11) **21037**
(21) 3-2012-01681 (28) 01
(54) HỘP PHẤN TRANG ĐIỂM (51) **09-01**
(22) 19.11.2012 (43) 25.02.2013
(71) TRẦN THỊ ÁI THU (VN)
34 Tô Hiến Thành, thành phố Huế, tỉnh Thừa Thiên Huế
(72) Trần Thị Ái Thu (VN)
(74) Công ty TNHH Sở hữu trí tuệ Thảo Thọ Quyến (INVENCO)
(55)

1.1

1.2

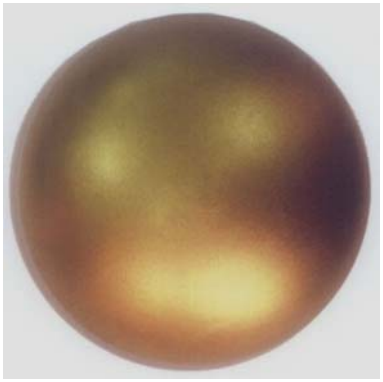

1.3

1.4

(11) **21038**
(21) 3-2012-01682 (28) 01
(54) HỘP PHẤN TRANG ĐIỂM (51) **09-01**
(22) 19.11.2012 (43) 25.02.2013
(71) TRẦN THỊ ÁI THU (VN)
34 Tô Hiến Thành, thành phố Huế, tỉnh Thừa Thiên Huế
(72) Trần Thị ÁI Thu (VN)
(74) Công ty TNHH Sở hữu trí tuệ Thảo Thọ Quyến (INVENCO)
(55)

1.1

1.2

1.3

1.4

1.5

1.6

1.7

(11) **21039**
(21) 3-2012-01683 (28) 01
(54) HỘP PHẤN TRANG ĐIỂM (51) **09-03**
(22) 19.11.2012 (43) 25.02.2013
(71) TRẦN THỊ ÁI THU (VN)
34 Tô Hiến Thành, thành phố Huế, tỉnh Thừa Thiên Huế
(72) Trần Thị Ái Thu (VN)
(74) Công ty TNHH Sở hữu trí tuệ Thảo Thọ Quyến (INVENCO)
(55)

1.1

1.2

1.3

1.4

1.5

1.6

1.7

(11) **21040**
(21) 3-2012-01695 (28) 01
(54) BAO GÓI (51) **09-05**
(22) 21.11.2012 (43) 25.02.2013
(71) CÔNG TY TNHH SITTO VIỆT NAM (VN)
Số 4 đường 3A, khu công nghiệp Biên Hòa II, thành phố Biên Hòa, tỉnh Đồng Nai
(72) Theerapong Ritmak (TH)
(74) Công ty TNHH Tư vấn sở hữu trí tuệ Việt (VIET IP CO.,LTD.)
(55)

1.1

1.2

(11) **21041**
(21) 3-2012-01702 (28) 01
(54) HỘP ĐỰNG SẢN PHẨM (51) **09-03**
(22) 22.11.2012 (43) 25.02.2013
(71) CÔNG TY CỔ PHẦN DƯỢC PHẨM LINH ĐẠT (VN)
Km31+500, quốc lộ 5A, xã Dị Sử, huyện Mỹ Hào, tỉnh Hưng Yên
(72) Nguyễn Trọng Điện (VN)
(74) Công ty TNHH Sở hữu trí tuệ Bình Minh (SUNRISE IP CO.,LTD.)
(55)

1.1

1.2

(11) **21042**
(21) 3-2012-01703 (28) 01
(54) HỘP ĐỰNG (51) **09-03**
(22) 22.11.2012 (43) 25.02.2013
(71) CÔNG TY CỔ PHẦN DƯỢC PHẨM GLOMED (VN)
Số 35, đại lộ Tự Do, KCN Việt Nam - Singapore, thị xã Thuận An, tỉnh Bình Dương
(72) Phạm Ngọc Hưng (VN)
(74) Công ty TNHH Trường Xuân (AGELESS CO.,LTD.)
(55)

1.1

1.2

(11) **21043**
(21) 3-2012-01705 (28) 01
(54) HỘP ĐỰNG (51) **09-03**
(22) 23.11.2012 (43) 25.02.2013
(71) CÔNG TY TNHH HỒNG LAM (VN)
Khu công nghiệp Quang Minh, huyện Mê Linh, thành phố Hà Nội
(72) Nguyễn Hồng Lam (VN)
(74) Công ty cổ phần Sở hữu trí tuệ BROSS và Cộng sự (BROSS & PARTNERS., JSC)
(55)

1.1

1.2

1.3

1.4

1.5

(11) **21044**
(21) 3-2012-01706 (28) 01
(54) KHÓA CÀI (51) **02-07**
(22) 23.11.2012 (43) 25.02.2013
(30) 2012-012287 25.05.2012 JP
(71) YKK CORPORATION (JP)
1, Kandaizumi-cho, Chiyoda-ku, Tokyo, 101-8642 Japan
(72) Ryoko Kataguchi (JP), Tomoko Yagami (JP)
(74) Văn phòng luật sư Phạm và Liên danh (PHAM & ASSOCIATES)
(55)

1.1 1.2 1.3

1.4 1.5 1.6 1.7 1.8

(11) **21045**
(21) 3-2012-01708 (28) 01
(54) CHAI (51) **09-01**
(22) 23.11.2012 (43) 25.02.2013
(71) CÔNG TY TNHH THƯƠNG MẠI - DỊCH VỤ TÂN HIỆP PHÁT (VN)
219 đại lộ Bình Dương, phường Vĩnh Phú, thị xã Thuận An, tỉnh Bình Dương
(72) Phạm Thị Nụ (VN)
(55)

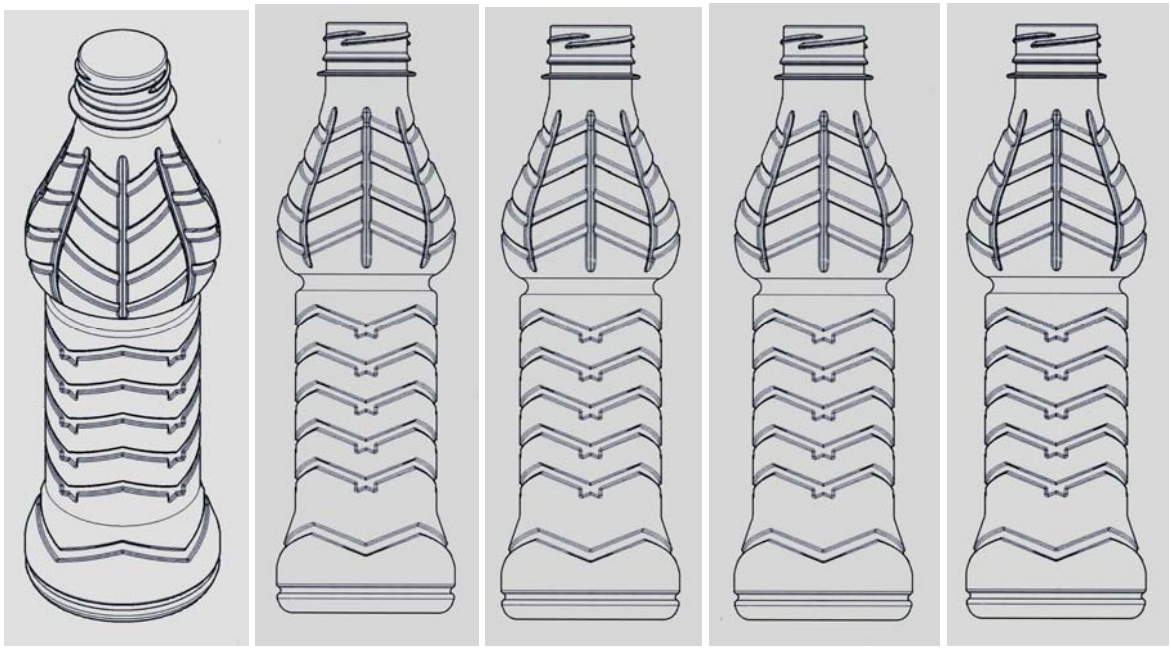

1.1 1.2 1.3 1.4 1.5

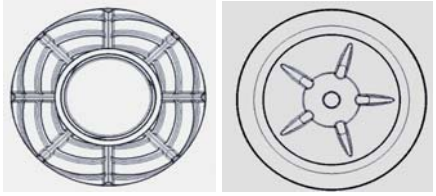

1.6 1.7

(11) **21046**
(21) 3-2012-01709 (28) 01
(54) HỘP ĐẦU ĐẤM (51) **12-03**
(22) 23.11.2012 (43) 25.02.2013
(71) CÔNG TY CỔ PHẦN CƠ ĐIỆN UÔNG BÍ - VINACOMIN (VN)
Tổ 13, khu 8, phường Bắc Sơn, thành phố Uông Bí, tỉnh Quảng Ninh
(72) Nguyễn Minh Tâm (VN)
(74) Công ty TNHH Sở hữu trí tuệ VIPATCO (VIPATCO IP CO., LTD.)
(55)

1.1

1.2

1.3

1.4

1.5

1.6

(11) **21047**
(21) 3-2012-01712 (28) 01
(54) CHAI (51) **09-01**
(22) 23.11.2012 (43) 25.02.2013
(30) 2012-012371 25.05.2012 JP
(71) SUNTORY HOLDINGS LIMITED (JP)
1-40, Dojimahama 2-chome, Kita-ku, Osaka-shi, Osaka 530-8203, Japan
(72) Akiko Kirimoto (JP)
(74) Công ty TNHH Tầm nhìn và Liên danh (VISION & ASSOCIATES CO.LTD.)
(55)

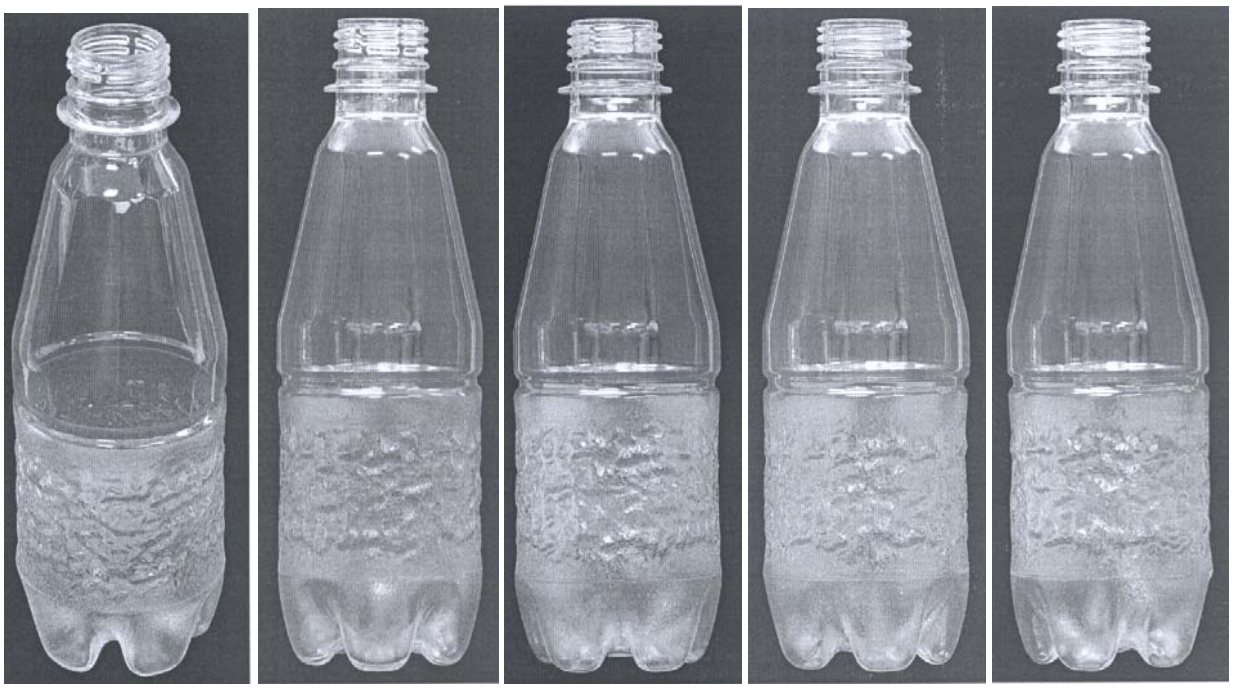

1.1 1.2 1.3 1.4 1.5

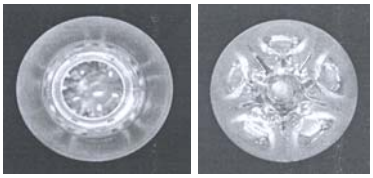

1.6 1.7

(11) **21048**
(21) 3-2012-01713 (28) 01
(54) CHAI (51) **09-01**
(22) 23.11.2012 (43) 25.02.2013
(30) 2012-012369 25.05.2012 JP
(71) SUNTORY HOLDINGS LIMITED (JP)
1-40, Dojimahama 2-chome, Kita-ku, Osaka-shi, Osaka 530-8203, Japan
(72) Akiko Kirimoto (JP)
(74) Công ty TNHH Tầm nhìn và Liên danh (VISION & ASSOCIATES CO.LTD.)
(55)

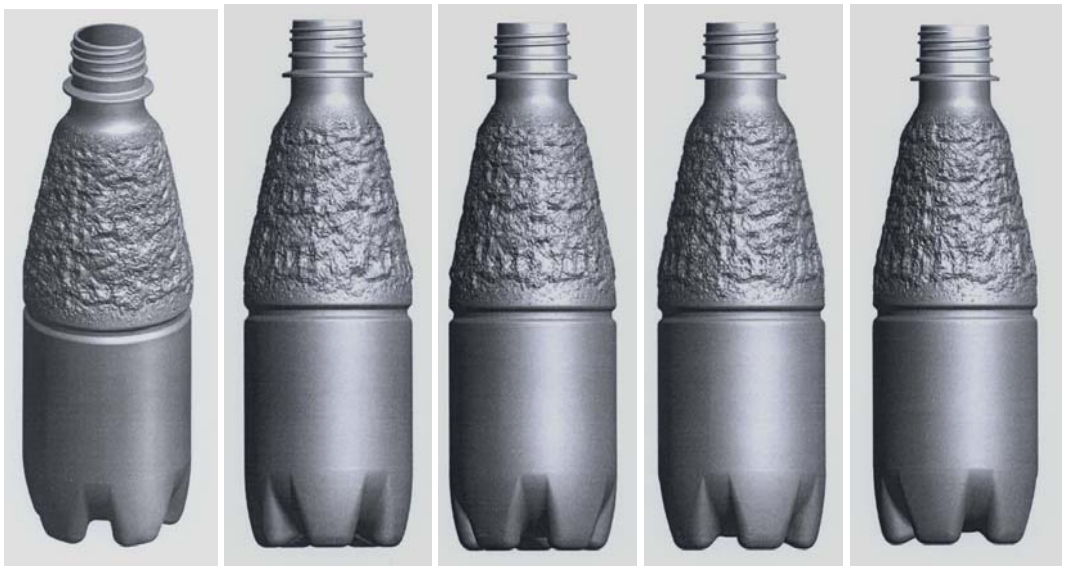

1.1 1.2 1.3 1.4 1.5

1.6 1.7

(11) **21049**
(21) 3-2012-01716 (28) 01
(54) XE Ô TÔ (51) **12-08**
(22) 26.11.2012 (43) 25.02.2013
(30) 2012-012931 31.05.2012 JP
(71) HONDA MOTOR CO., LTD. (JP)
1-1, Minami-Aoyama 2-chome, Minato-ku, Tokyo, Japan
(72) Takuya Miyazawa (JP)
(74) Văn phòng luật sư Phạm và Liên danh (PHAM & ASSOCIATES)
(55)

1.1

1.2

1.3

1.4

1.5

1.6

1.7

(11) **21050**
(21) 3-2012-01717 (28) 01
(54) TẤM CẢN VA PHÍA TRƯỚC XE Ô TÔ (51) **12-16**
(22) 26.11.2012 (43) 25.02.2013
(30) 2012-012933 31.05.2012 JP
(71) HONDA MOTOR CO., LTD. (JP)
1-1, Minami-Aoyama 2-chome, Minato-ku, Tokyo, Japan
(72) Hisakazu Hanaoka (JP)
(74) Văn phòng luật sư Phạm và Liên danh (PHAM & ASSOCIATES)
(55)

1.1

1.2

1.3

1.4

1.5

1.6

1.7

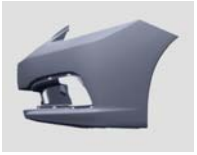

1.8

1.9

(11) **21051**
(21) 3-2012-01718 (28) 01
(54) TẤM CẢN VA PHÍA SAU XE Ô TÔ (51) **12-16**
(22) 26.11.2012 (43) 25.02.2013
(30) 2012-012934 31.05.2012 JP
(71) HONDA MOTOR CO., LTD. (JP)
1-1, Minami-Aoyama 2-chome, Minato-ku, Tokyo, Japan
(72) Takuya Miyazawa (JP)
(74) Văn phòng luật sư Phạm và Liên danh (PHAM & ASSOCIATES)
(55)

1.1

1.2

1.3

1.4

1.5

1.6

1.7

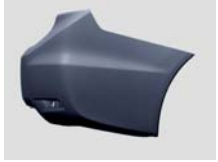

1.8

1.9

(11) **21052**
(21) 3-2012-01719 (28) 01
(54) CỤM ĐÈN PHÍA SAU XE Ô TÔ (51) **26-06**
(22) 26.11.2012 (43) 25.02.2013
(30) 2012-012932 31.05.2012 JP
(71) HONDA MOTOR CO., LTD. (JP)
1-1, Minami-Aoyama 2-chome, Minato-ku, Tokyo, Japan
(72) Hisakazu Hanaoka (JP)
(74) Văn phòng luật sư Phạm và Liên danh (PHAM & ASSOCIATES)
(55)

1.1

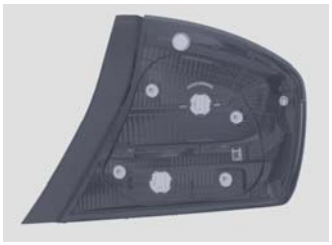

1.2

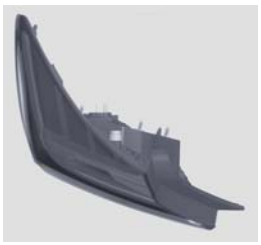

1.3

1.4

1.5

1.6

1.7

1.8

1.9

(11) **21053**
(21) 3-2012-01720 (28) 01
(54) BỘ PHẬN PHÁT ĐIỆN SỬ DỤNG NĂNG LƯỢNG SẠCH (51) **13-01**
(22) 26.11.2012 (43) 25.02.2013
(71) CÔNG TY CỔ PHẦN CÔNG NGHIỆP CQS (VN)
Lô 9-1, khu công nghiệp Hố Nai 3, huyện Trảng Bom, tỉnh Đồng Nai
(72) Tai Shen Yu (TW), Phạm Mạnh Hùng (VN), Cao Đức Phương (VN)
(74) Công ty TNHH Tư vấn Sở hữu trí tuệ Á Đông (A ĐÔNG IP CONSULTANCY CO.,LTD.)
(55)

1.1

1.2

1.3

1.4

1.5

1.6

1.7 1.8

(11) **21054**
(21) 3-2012-01721 (28) 01
(54) CHAI (51) **09-01**
(22) 26.11.2012 (43) 25.02.2013
(71) CƠ SỞ SẢN XUẤT NƯỚC CHẤM HOÀ HIỆP (DOANH NGHIỆP TƯ NHÂN) (VN)
47 Trần Phú, phường 4, thành phố Vĩnh Long, tỉnh Vĩnh Long
(72) Đặng Thị Hồng (VN)
(74) Công ty TNHH Tư vấn Sở hữu trí tuệ Á Đông (A ĐÔNG IP CONSULTANCY CO.,LTD.)
(55)

1.1 1.2 1.3 1.4

(11) **21055**
(21) 3-2012-01722 (28) 01
(54) ĐÈN PHÁT SÁNG DÙNG NĂNG LƯỢNG GIÓ (51) **26-99**
(22) 26.11.2012 (43) 25.02.2013
(71) CÔNG TY CỔ PHẦN CÔNG NGHIỆP CQS (VN)
Lô 9-1, khu công nghiệp Hố Nai 3, huyện Trảng Bom, tỉnh Đồng Nai
(72) Tai Shen Yu (TW), Phạm Mạnh Hùng (VN), Cao Đức Phương (VN)
(74) Công ty TNHH Tư vấn Sở hữu trí tuệ Á Đông (A ĐÔNG IP CONSULTANCY CO.,LTD.)
(55)

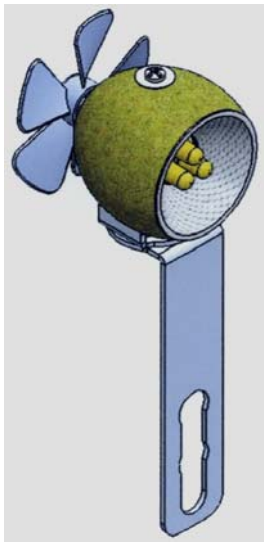

1.1

1.2

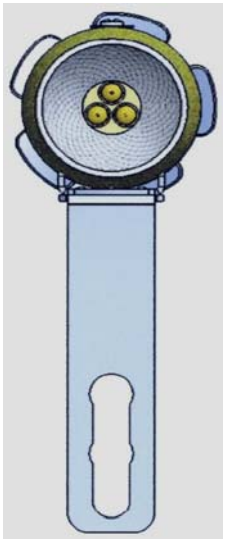

1.3

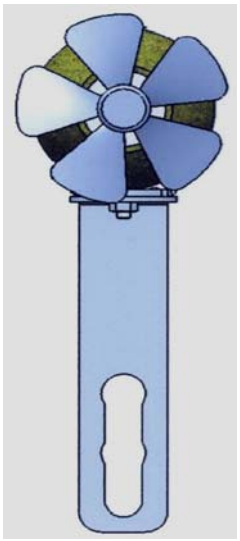

1.4

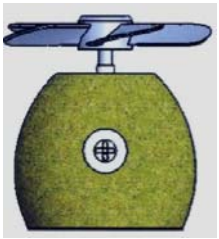

1.5

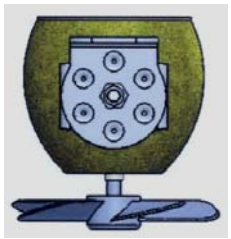

1.6

1.7

(11) **21056**
(21) 3-2012-01723 (28) 01
(54) THANH NHÔM (51) **25-01**
(22) 26.11.2012 (43) 25.02.2013
(71) CÔNG TY TNHH SẢN XUẤT CỬA VÀ CỬA SỔ WEATHER SAFE WINDOWS (VN)
Lô 18, đường 4, khu công nghiệp Tân Tạo, quận Bình Tân, TP. Hồ Chí Minh
(72) Nguyen Hung Van (US)
(74) Công ty Cổ phần Sở hữu công nghiệp INVESTIP (INVESTIP)
(55)

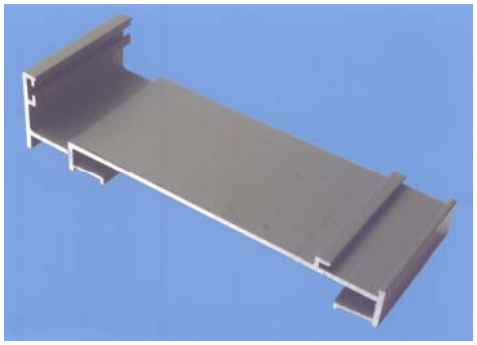

1.1

1.2 1.3

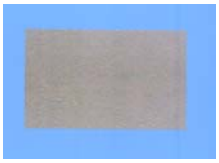

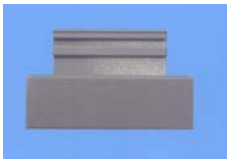

1.4 1.5 1.6

(11) **21057**
(21) 3-2012-01726 (28) 01
(54) THANH KIM LOẠI ĐỊNH HÌNH (51) **25-01**
(22) 26.11.2012 (43) 25.02.2013
(71) PHẠM QUỐC VIỆT (VN)
111 Đinh Tiên Hoàng, phường Hoàng Văn Thụ, quận Hồng Bàng, thành phố Hải Phòng
(72) Phạm Quốc Việt (VN)
(55)

1.1

1.2

1.3

1.4

1.5

1.6

1.7

(11) **21058**
(21) 3-2012-01734 (28) 01
(54) HỘP (51) **09-03**
(22) 28.11.2012 (43) 25.02.2013
(71) TRẦN QUỐC BẢO (VN)
85 đường Hoài Thanh, phường 14, quận 8, TP. Hồ Chí Minh
(72) Trần Quốc Bảo (VN)
(74) Văn phòng luật sư Phạm và Liên danh (PHAM & ASSOCIATES)
(55)

1.1

1.2

(11) **21059**
(21) 3-2012-01735 (28) 01
(54) CHAI (51) **09-01**
(22) 28.11.2012 (43) 25.02.2013
(71) CÔNG TY CỔ PHẦN BỘT GIẶT LIX (VN)
Khu phố 4, phường Linh Trung, quận Thủ Đức, TP. Hồ Chí Minh
(72) Lâm Văn Kiệt (VN)
(74) Văn phòng Luật sư A Hoà (AHOA LAW OFFICE)
(55)

1.1 1.2 1.3 1.4 1.5

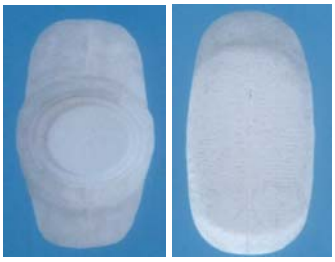

1.6 1.7

(11) **21060**
(21) 3-2012-01736 (28) 01
(54) VIÊN KẸO (51) **01-01**
(22) 28.11.2012 (43) 25.02.2013
(71) CÔNG TY TNHH VIỆT THÁI (VN)
Số 7, đường 3, cụm công nghiệp La Phù, xã La Phù, huyện Hoài Đức, thành phố Hà Nội
(72) Nguyễn Hữu Thi (VN)
(55)

1.1

1.2

1.3

1.4

1.5

1.6

1.7

(11) **21061**
(21) 3-2012-01738 (28) 01
(54) TẤM LỢP MÁI NHÀ (51) **25-01**
(22) 29.11.2012 (43) 25.02.2013
(71) NIPPON STEEL & SUMIKIN COATED SHEET CORPORATION (JP)
1-5-6, Nihombashi-homchou, Chuou-ku, Tokyo 1030023, Japan
(72) Takahiko WAKEBE (JP)
(74) Công ty TNHH Sở hữu trí tuệ Thảo Thọ Quyến (INVENCO)
(55)

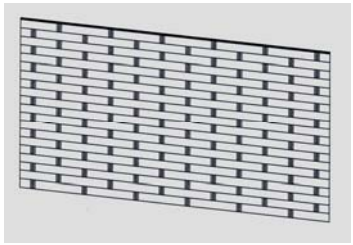

1.1

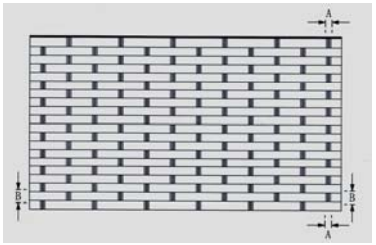

1.2

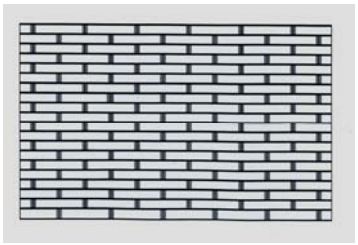

1.3

1.4

1.5

1.6

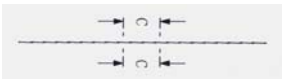

1.7

1.8

1.9

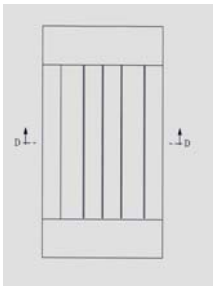

1.10

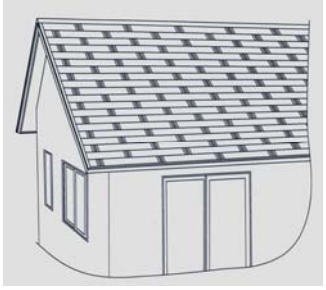

1.11

(11) **21062**
(21) 3-2012-01739 (28) 01
(54) BAO GÓI (51) **09-05**
(22) 29.11.2012 (43) 25.02.2013
(71) CÔNG TY TRÁCH NHIỆM HỮU HẠN VICO (VN)
Số 94 đường 208, xã An Đồng, huyện An Dương, thành phố Hải Phòng
(72) Nguyễn Mộng Lân (VN)
(74) Công ty TNHH Sở hữu trí tuệ Thảo Thọ Quyến (INVENCO)
(55)

1.1

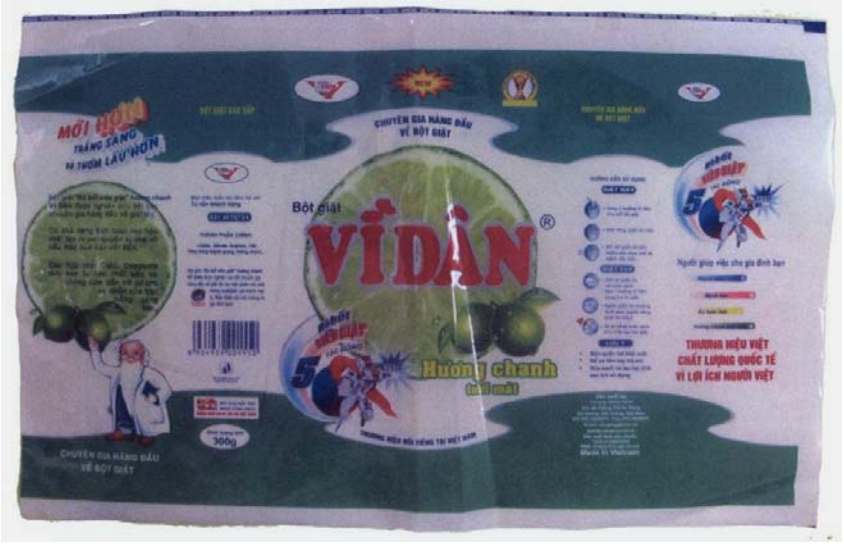

1.2

(11) **21063**
(21) 3-2012-01743 (28) 01
(54) TỦ LẠNH (51) **15-07**
(22) 30.11.2012 (43) 25.02.2013
(30) 2012-013310 05.06.2012 JP
(71) HAIER ASIA INTERNATIONAL CO., LTD. (JP)
Shin Osaka Trust Tower 14F, 3-5-36 Miyahara, Yodogawa-ku, Osaka-City, Osaka, Japan
(72) Hidehiko SATOU (JP), Makoto SATOU (JP), Shinya ISHIHAMA (JP), Nobuhiko HOSHINO (JP)
(74) Công ty TNHH Quốc tế D & N (D&N INTERNATIONAL CO.,LTD.)
(55)

1.1

1.2

1.3

1.4

1.5

1.6

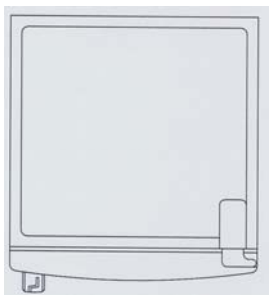

1.7

1.8

(11) **21064**
(21) 3-2012-01744 (28) 01
(54) BỒN CẦU (51) **23-02**
(22) 30.11.2012 (43) 25.02.2013
(30) 002050534-0001 31.05.2012 EM
(71) UNILEVER N.V. (NL)
Weena 455, 3013 AL Rotterdam, The Netherlands
(72) Daniel ALEXANDER (US), Robert John CRAWFORD (GB), James Ronald INGLESBY (GB), Richard Nicholas Francis PARKER (GB), Adam REINECK (US), James Edward ROE (GB)
(74) Công ty TNHH Trần Hữu Nam và Đồng sự (TRAN H.N & ASS.)
(55)

1.1

1.2

1.3

1.4

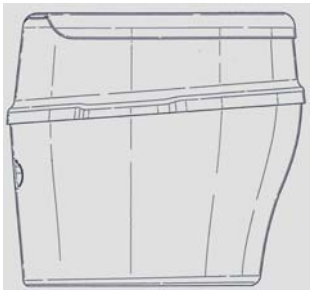

1.5

1.6

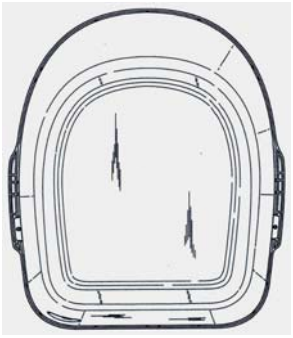

1.7

(11) **21065**
(21) 3-2012-01748 (28) 01
(54) HỘP ĐỰNG THUỐC (51) **09-03**
(22) 03.12.2012 (43) 25.02.2013
(71) CÔNG TY TRÁCH NHIỆM HỮU HẠN MỘT THÀNH VIÊN DƯỢC PHẨM THIÊN NAM (VN)
Số 103 C2, khu đô thị mới Đại Kim, phường Đại Kim, quận Hoàng Mai, thành phố Hà Nội
(72) Phạm Quang Đảo (VN)
(74) Công ty TNHH Sở hữu trí tuệ và Công nghệ Thủ đô (CAPITAL IP&T CO.LTD.)
(55)

1.1

1.2

(11) **21066**
(21) 3-2012-01750 (28) 01
(54) ĐẦU GẬY CHƠI GÔN (51) **21-02**
(22) 03.12.2012 (43) 25.02.2013
(30) 29/423611 01.06.2012 US
(71) KARSTEN MANUFACTURING CORPORATION (US)
2201 West Desert Cove, Phoenix, Arizona 85029, United States of America
(72) Bradley D. Schweigert (US)
(74) Công ty TNHH Sở hữu trí tuệ Vàng (GINTASSET CO., LTD.)
(55)

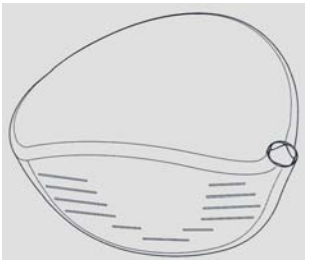

1.1

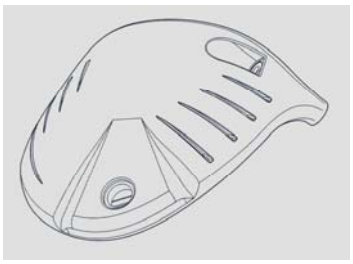

1.2

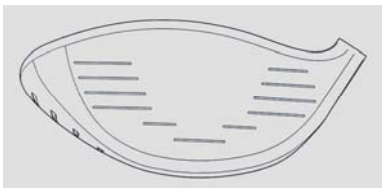

1.3

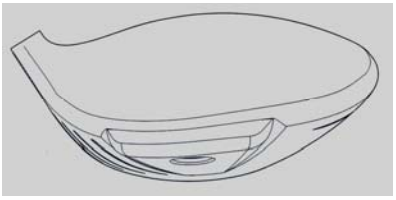

1.4

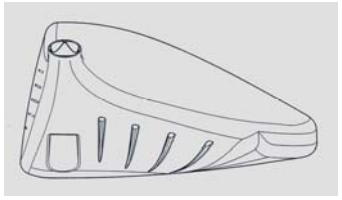

1.5

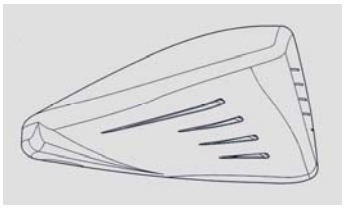

1.6

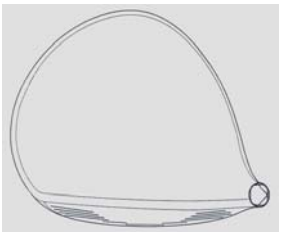

1.7

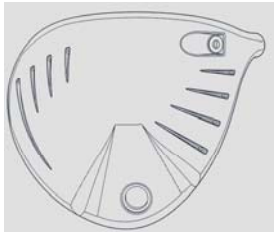

1.8

1.9

(11) **21067**
(21) 3-2012-01751
(54) ĐẾ GIÀY
(22) 04.12.2012
(71) CƠ SỞ AJA (VN)
57/4F Dương Công Khi, ấp 1, xã Xuân Thới Thượng, huyện Hóc Môn, TP. Hồ Chí Minh
(72) Trương Đỗ Khánh Huy (VN)
(74) DNTN Dịch vụ thương mại và sở hữu công nghiệp Song Ngọc (I.P.T.S.)
(55)

(28) 01
(51) **04-02**
(43) 25.02.2013

1.1

1.2

1.3

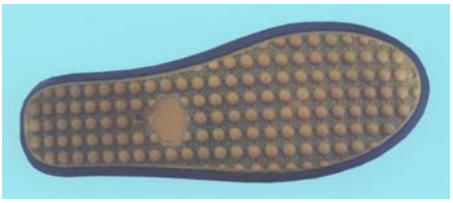

1.4

1.5

1.6

1.7

1.8

(11) **21068**
(21) 3-2012-01752 (28) 01
(54) BỂ TẠO KHÍ SINH HỌC (51) **23-01**
(22) 23.02.2012 (43) 25.02.2013
(71) CÔNG TY TNHH SẢN XUẤT VÀ THƯƠNG MẠI QUANG HUY (VN)
Số nhà 2C, ngõ 1, Hà Trì 1, phường Hà Cầu, quận Hà Đông, thành phố Hà Nội
(72) Đàm Trọng Hân (VN)
(55)

1.1

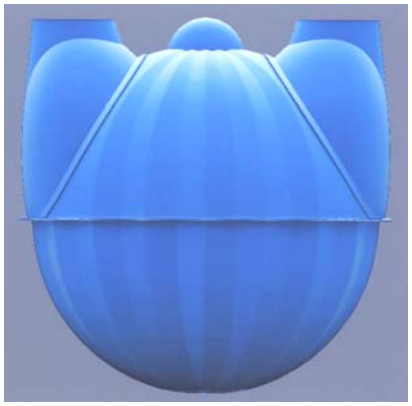

1.2

1.3

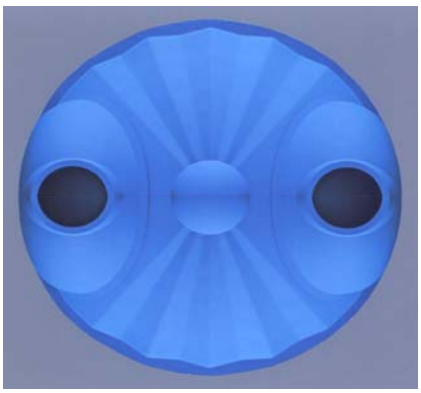

1.4

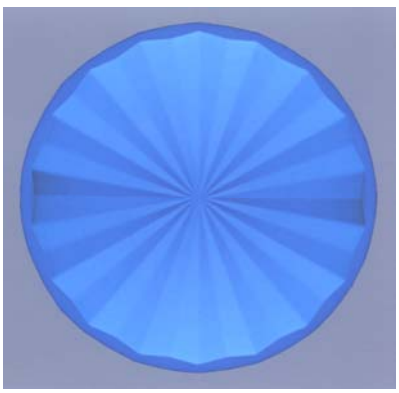

1.5

(11) **21069**
(21) 3-2012-01753 (28) 01
(54) CỬA LẤY GIÓ CHO BỘ TẢN NHIỆT CỦA Ô TÔ (51) **12-16**
(22) 04.12.2012 (43) 25.02.2013
(30) 2012-013384 05.06.2012 JP
(71) NISSAN JIDOSHA KABUSHIKI KAISHA (ALSO TRADING AS NISSAN MOTOR CO., LTD.) (JP)
No. 2, Takaracho, Kanagawa-ku, Yokohama-shi, Kanagawa-ken, Japan
(72) Kenji Kawasaki (JP)
(74) Công ty TNHH Sở hữu trí tuệ Thảo Thọ Quyến (INVENCO)
(55)

1.1

1.2

1.3

1.4

1.5

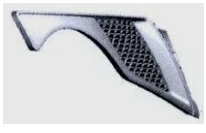

1.6

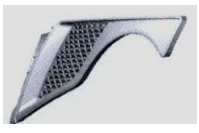

1.7

1.8

(11) **21070**
(21) 3-2012-01754 (28) 01
(54) TẤM BẢO HIỂM MŨI Ô TÔ (51) **12-16**
(22) 04.12.2012 (43) 25.02.2013
(30) 2012-013385 05.06.2012 JP
(71) NISSAN JIDOSHA KABUSHIKI KAISHA (ALSO TRADING AS NISSAN MOTOR CO., LTD.) (JP)
No. 2, Takaracho, Kanagawa-ku, Yokohama-shi, Kanagawa-ken, Japan
(72) Kenji Kawasaki (JP)
(74) Công ty TNHH Sở hữu trí tuệ Thảo Thọ Quyến (INVENCO)
(55)

1.1

1.2

1.3

1.4

1.5

1.6

1.7

1.8

1.9

(11) **21071**
(21) 3-2012-01762 (28) 01
(54) KẸP GIỮ DÂY ĐAI (51) **02-07**
(22) 05.12.2012 (43) 25.02.2013
(30) 29/424288 11.06.2012 US
(71) DURAFLEX HONG KONG LIMITED (HK)
Blk 1, 15/F Tern Centre, 237 Queen's Road Central, Hong Kong
(72) Yick Fai Chan (HK)
(74) Văn phòng luật sư Phạm và Liên danh (PHAM & ASSOCIATES)
(55)

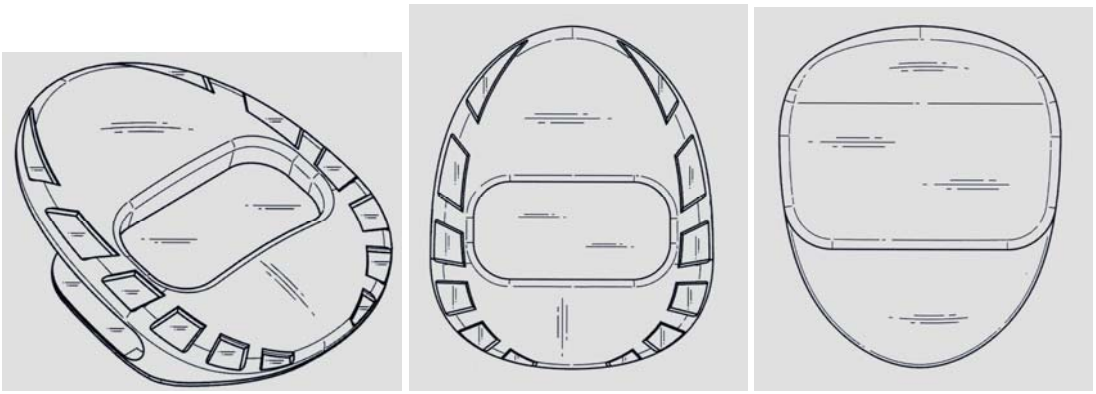

1.1 1.2 1.3

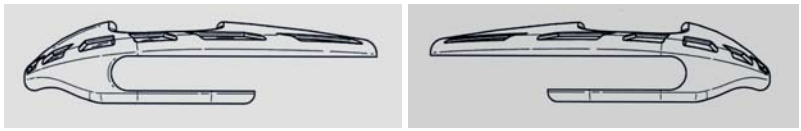

1.4 1.5

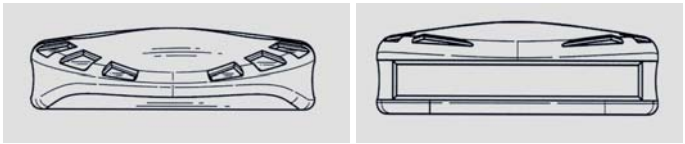

1.6 1.7

(11) **21072**
(21) 3-2012-01763 (28) 01
(54) CHỐT GIỮ DÂY ĐAI (51) **02-07**
(22) 05.12.2012 (43) 25.02.2013
(30) 29/424287 11.06.2012 US
(71) DURAFLEX HONG KONG LIMITED (HK)
Blk 1, 15/F Tern Centre, 237 Queen's Road Central, Hong Kong
(72) Yick Fai Chan (HK)
(74) Văn phòng luật sư Phạm và Liên danh (PHAM & ASSOCIATES)
(55)

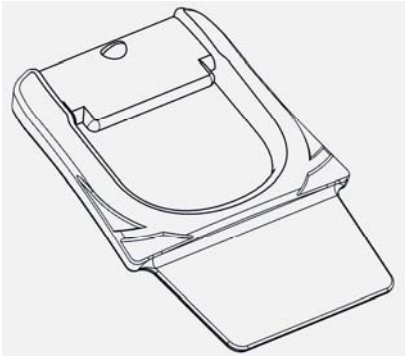

1.1

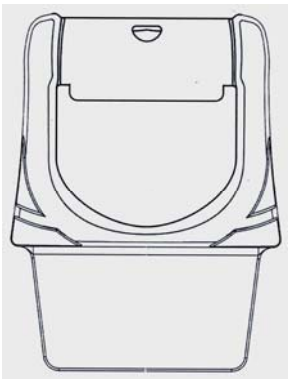

1.2

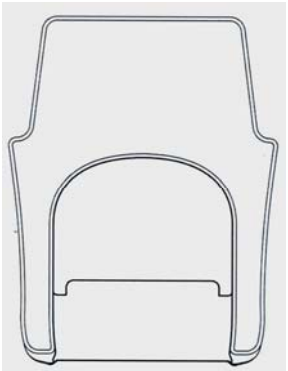

1.3

1.4

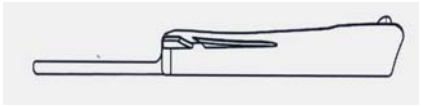

1.5

1.6

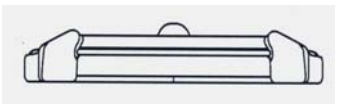

1.7

(11) **21073**
(21) 3-2012-01766 (28) 01
(54) GHẾ (51) **06-01**
(22) 05.12.2012 (43) 25.02.2013
(71) CÔNG TY CỔ PHẦN PHÁT TRIỂN KHU CÔNG NGHIỆP SÓNG THẦN (VN)
Lô G, đường số 6, khu công nghiệp Sóng Thần 2, huyện Dĩ An, tỉnh Bình Dương
(72) Huỳnh Trần Phi Long (VN)
(74) Công ty TNHH Tư vấn Sở hữu trí tuệ Á Đông (A ĐÔNG IP CONSULTANCY CO.,LTD.)
(55)

1.1

1.2

1.3

1.4

1.5

1.6

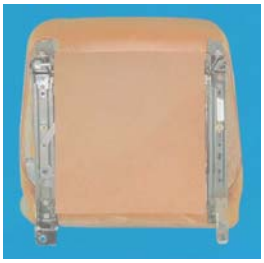

1.7

(11) **21074**
(21) 3-2012-01767 (28) 01
(54) GHẾ (51) **06-01**
(22) 05.12.2012 (43) 25.02.2013
(71) CÔNG TY CỔ PHẦN PHÁT TRIỂN KHU CÔNG NGHIỆP SÓNG THẦN (VN)
Lô G, đường số 6, khu công nghiệp Sóng Thần 2, huyện Dĩ An, tỉnh Bình Dương
(72) Huỳnh Trần Phi Long (VN)
(74) Công ty TNHH Tư vấn Sở hữu trí tuệ Á Đông (A ĐÔNG IP CONSULTANCY CO.,LTD.)
(55)

1.1

1.2

1.3

1.4

1.5

1.6

1.7

(11) **21075**
(21) 3-2012-01770 (28) 01
(54) THIẾT BỊ LỌC NƯỚC (51) **23-01**
(22) 06.12.2012 (43) 25.02.2013
(71) CÔNG TY TNHH ĐẠI HỒNG PHÁT (VN)
211, đường Hồng Hà, phường Phúc Tân, quận Hoàn Kiếm, thành phố Hà Nội
(72) Đỗ Quang Cường (VN)
(74) Công ty TNHH Sở hữu trí tuệ VIPATCO (VIPATCO IP CO., LTD.)
(55)

1.1

1.2

1.3

1.4

1.5

1.6

(11) **21076**
(21) 3-2012-01771 (28) 01
(54) BÁT NHÚNG BÁNH TRÁNG (BÁNH ĐA) (51) **07-01**
(22) 06.12.2012 (43) 25.02.2013
(71) DOANH NGHIỆP TƯ NHÂN NHỰA VĨNH TRƯỜNG (VN)
10-12 Khiếu Năng Tĩnh, phường An Lạc A, quận Bình Tân, TP. Hồ Chí Minh
(72) Lưu Vĩnh Chì (VN)
(74) Công ty TNHH Sở hữu trí tuệ Thảo Thọ Quyến (INVENCO)
(55)

1.1

1.2 1.3 1.4

1.5 1.6

(11) **21077**
(21) 3-2012-01772 (28) 02
(54) BỘ CHẾ HÒA KHÍ (51) **15-01**
(22) 06.12.2012 (43) 25.02.2013
(30) 201230291152.3 28.06.2012 CN
(71) KEIHIN CORPORATION (JP)
2021-8, Hoshakuji, Takanezawa-machi, Shioya-gun, Tochigi, 329-1233, JAPAN
(72) TAKASHI GOTO (JP)
(74) Văn phòng Luật sư A Hoà (AHOA LAW OFFICE)
(55)

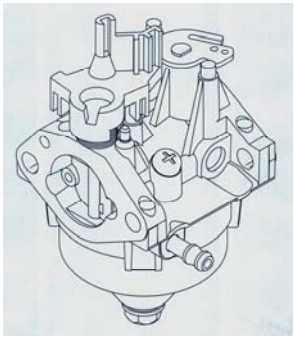

1.1

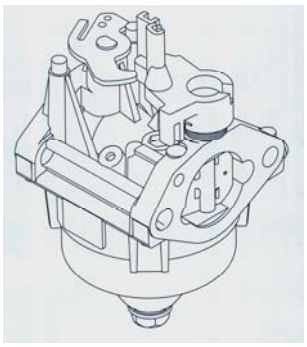

1.2

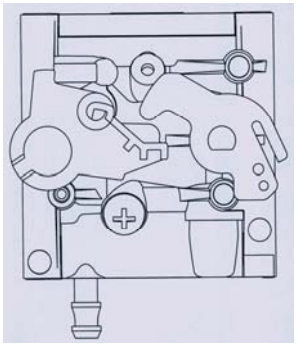

1.3

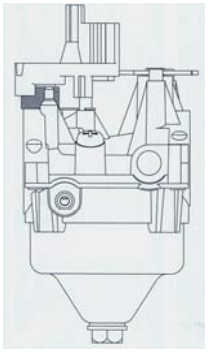

1.4

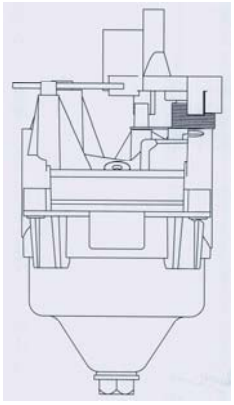

1.5

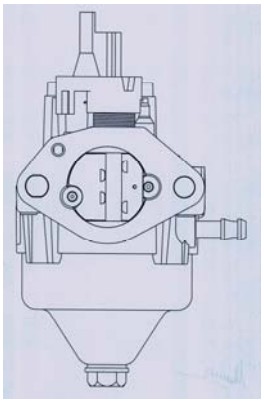

1.6

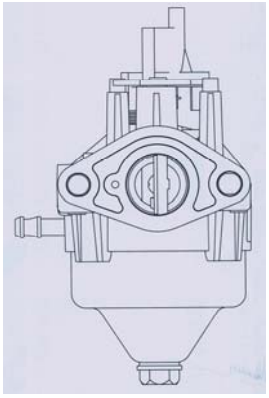

1.7

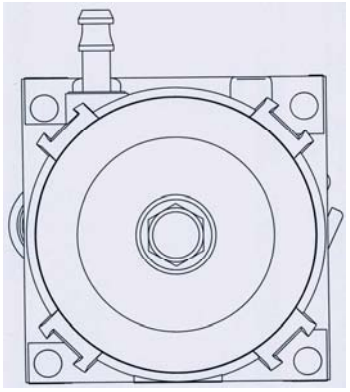

1.8

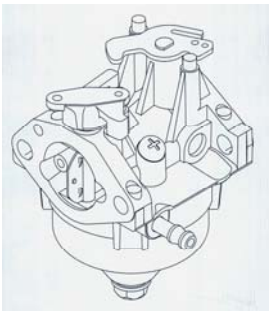
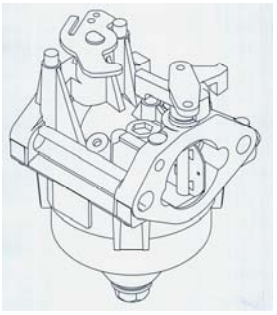
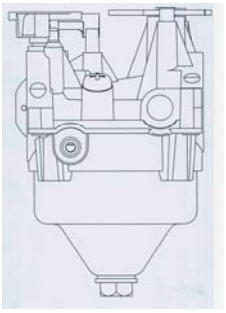
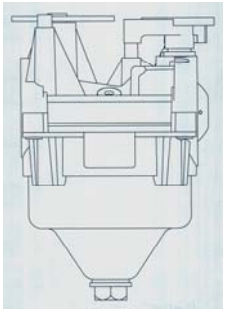

2.1 2.2 2.3 2.4

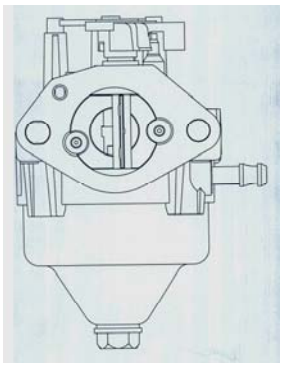
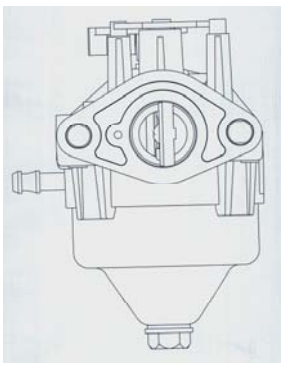
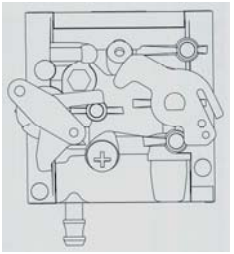
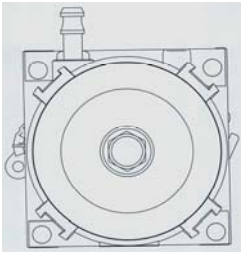

2.5 2.6 2.7 2.8

(11) **21078**
(21) 3-2012-01773 (28) 01
(54) ĐẾ GIẦY (51) **02-04**
(22) 06.12.2012 (43) 25.02.2013
(71) CÔNG TY TNHH NAM BÌNH (VN)
20C ấp Nội Hóa, xã Bình An, huyện Dĩ An, tỉnh Bình Dương
(72) Nguyễn Quang Vũ (VN)
(74) Công ty TNHH Tư vấn ALIATLEGAL (ALIATLEGAL CO., LTD.)
(55)

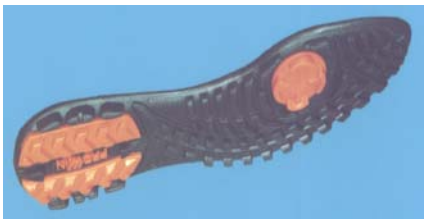

1.1

1.2

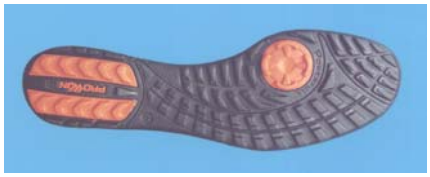

1.3

1.4

1.5

1.6

1.7

(11) **21079**
(21) 3-2012-01780 (28) 01
(54) HỘP (51) **09-03**
(22) 07.12.2012 (43) 25.02.2013
(71) CÔNG TY TNHH MỘT THÀNH VIÊN SẢN XUẤT VÀ THƯƠNG MẠI MỸ PHẨM ĐĂNG DƯƠNG (VN)
59 đường số 1B, khu phố 8, phường Bình Trị Đông B, quận Bình Tân, TP. Hồ Chí Minh
(72) Lê Thị Truyền (VN)
(55)

1.1

1.2

1.3

1.4

1.5

Cream
One Today
Dang Duong Cosmetics
Skin Care Quality
CREAM
NÁM

CÔNG TY TNHH MTV SX & TM MP ĐẶNG DƯƠNG
ĐC: 59 Đường 1B, P.Bình Trị Đông B, Q. Bình Tân, TP.HCM
ĐT: 08. 6280 5959 Fax : 08.6280 4949 - DĐ: 0946 799 799
Email : dangduongcosmetics@yahoo.com
TƯ VẤN: 0946 799 799
HSD : 3 năm kể từ ngày sản xuất
NSX : 24/08/2012
Số lô: N:08/12

1.6 1.7

(11) **21080**
(21) 3-2012-01781 (28) 01
(54) HỘP (51) **09-03**
(22) 07.12.2012 (43) 25.02.2013
(71) CÔNG TY TNHH MỘT THÀNH VIÊN SẢN XUẤT VÀ THƯƠNG MẠI MỸ PHẨM ĐĂNG DƯƠNG (VN)
59 đường số 1B, khu phố 8, phường Bình Trị Đông B, quận Bình Tân, TP. Hồ Chí Minh
(72) Lê Thị Truyền (VN)
(55)

1.1

1.2

1.3

1.4

1.5

One Today
Dang Duong Cosmetics
Skin Care Quality
CREAM
DƯỠNG TRẮNG DA MẶT

CÔNG TY TNHH MTV SX & TM MP ĐẶNG DƯƠNG
Email : dangduongcosmetics@yahoo.com
TƯ VẤN: 0946 799 799
8 936061 330102
HSD : 3 năm kể từ ngày sản xuất
NSX : 15/08/2012
Số lô: TM.08/12

1.6 1.7

(11) **21081**
(21) 3-2012-01782 (28) 01
(54) HỘP (51) **09-03**
(22) 07.12.2012 (43) 25.02.2013
(71) CÔNG TY TNHH MỘT THÀNH VIÊN SẢN XUẤT VÀ THƯƠNG MẠI MỸ PHẨM ĐĂNG DƯƠNG (VN)
59 đường số 1B, khu phố 8, phường Bình Trị Đông B, quận Bình Tân, TP. Hồ Chí Minh
(72) Lê Thị Truyền (VN)
(55)

1.1

1.2

1.3

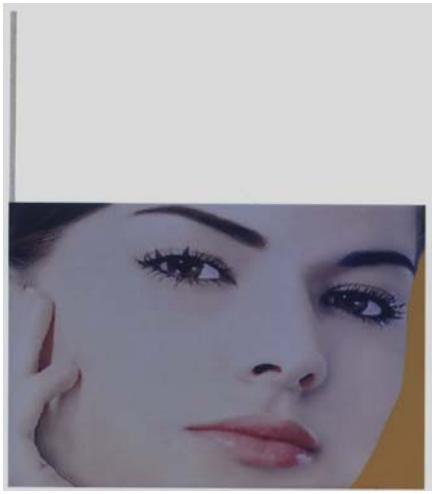

1.4

Cream
One Today
Net: 15g
Hiệu Quả Sau 1 Tuần Sử Dụng.

1.5

Cream
One Today®
Dang Duong Cosmetics
Trắng mịn và rạng rỡ
Thành Phần: Vaseline, Paraffinum Liquidum, Glyceryl Stearate, Isopropyl Palmitate, Titanium Dioxide, Niacinamide, Kojic Dipalmitate, Tocopheryl Acetate, Glycerin, Coenzyme A, Octyl Methoxycinnamate, Parfum,Triclosan Methylparaben, Propylparaben.
Công dụng: Kem trắng da ban ngày ONE TODAY SPF 30 chống nắng hiệu quả cho da mềm mại, mịn màng. Đồng thời da khô mốc, sần sùi không lâu mịn sẽ được thay thế ba82ngla2n da mịn màng trắng sáng rạng rỡ. Nên sử dụng kết hợp với kem trắng da ban đêm để có 1 làn da đẹp quyến rũ như ý
Hướng Dẫn Sử Dụng: Rửa sạch mặt, lau khô, thoa một lớp kem mỏng, đều lên da ngày 1 hoặc 2 lần, sáng hoặc tối.
Chỉ Tiêu Kích Ứng: Không gây kích ứng da.
Điều kiện bảo quản: Để kem nơi thoáng mát, tránh để nơi nhiệt độ cao và ánh nắng trực tiếp.
Lưu Ý: Đọc kỹ hướng dẫn trước khi sử dụng.
CÔNG TY TNHH MTV SX & TM MP ĐẶNG DƯƠNG
SX THEO TCCB: SỐ 000853/11/CBMP - HCM
Giá: 184.200đ

1.6

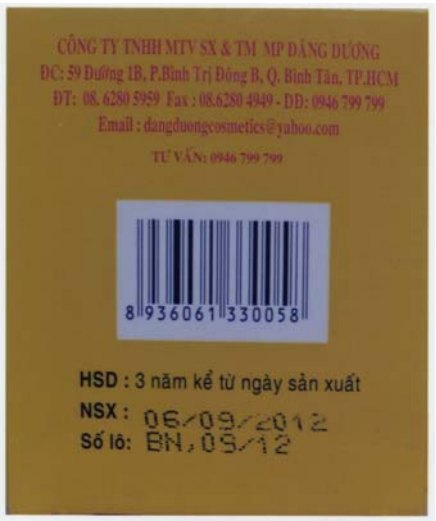
CÔNG TY TNHH MTV SX & TM MP ĐẶNG DƯƠNG
ĐC: 59 Đường 1B, P.Bình Trị Đông B, Q. Bình Tân, TP.HCM
ĐT: 08. 6280 5959 Fax : 08.6280 4949 - DD: 0946 799 799
Email : dangduongcosmetics@yahoo.com
TƯ VẤN: 0946 799 799
8 936061 330058
HSD : 3 năm kể từ ngày sản xuất
NSX : 06/09/2012
Số lô: BN.09/12

1.7

(11) **21082**
(21) 3-2012-01783 (28) 01
(54) HỘP (51) **09-03**
(22) 07.12.2012 (43) 25.02.2013
(71) CÔNG TY TNHH MỘT THÀNH VIÊN SẢN XUẤT VÀ THƯƠNG MẠI MỸ PHẨM ĐĂNG DƯƠNG (VN)
59 đường số 1B, khu phố 8, phường Bình Trị Đông B, quận Bình Tân, TP. Hồ Chí Minh
(72) Lê Thị Truyền (VN)
(55)

1.1

1.2

1.3

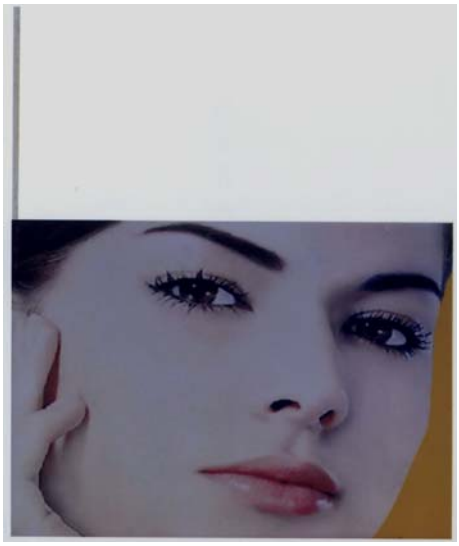

1.4

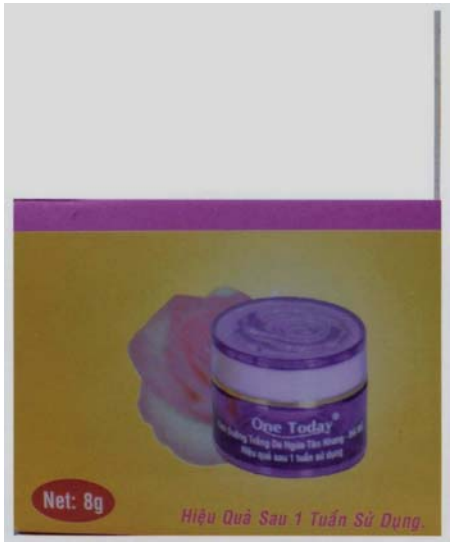
One Today
Net: 8g
Hiệu Quả Sau 1 Tuần Sử Dụng.

1.5

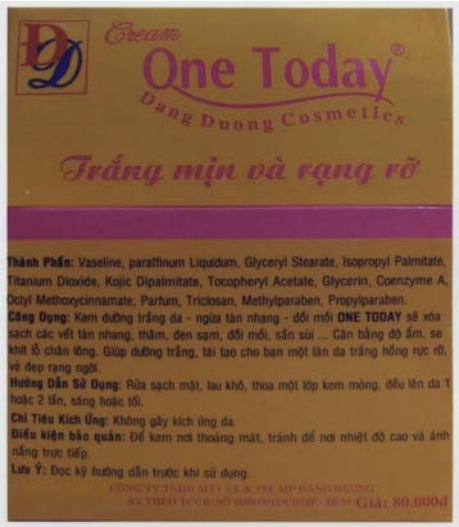
Cream
One Today
Dang Duong Cosmetics
Trắng mịn và rạng rỡ
Thành Phần: Vaseline, paraffinum Liquidum, Glyceryl Stearate, Isopropyl Palmitate, Titanium Dioxide, Kojic Dipalmitate, Tocopheryl Acetate, Glycerin, Coenzyme A, Octyl Methoxycinnamate, Parfum, Triclosan, Methylparaben, Propylparaben.
Công Dụng: Kem dưỡng trắng da - ngừa tàn nhang - đối mồi ONE TODAY sẽ xóa sạch các vết tàn nhang, thâm, đen sạm, đồi mồi, sần sùi ... Cân bằng độ ẩm, se khít lỗ chân lông. Giúp dưỡng trắng, tái tạo cho bạn một làn da trắng hồng rực rỡ, vẻ đẹp rạng ngời.
Hướng Dẫn Sử Dụng: Rửa sạch mặt, lau khô, thoa một lớp kem mỏng, đều lên da 1 hoặc 2 lần, sáng hoặc tối.
Chỉ Tiêu Kích Ứng: Không gây kích ứng da.
Điều kiện bảo quản: Để kem nơi thoáng mát, tránh để nơi nhiệt độ cao và ánh nắng trực tiếp.
Lưu Ý: Đọc kỹ hướng dẫn trước khi sử dụng.

1.6

CÔNG TY TNHH MTV SX & TM MP ĐẶNG ĐƯỜNG
ĐC: 59 Đường 1B, P.Bình Trị Đông B, Q. Bình Tân, TP.HCM
ĐT: 08. 6280 5959 Fax : 08.6280 4949 - DD: 0946 799 799
Email : dangduongcosmetics@yahoo.com
TƯ VẤN: 0946 799 799
8 936061 330119
HSD : 3 năm kể từ ngày sản xuất
NSX :
Số lô:

1.7

(11) **21083**
(21) 3-2012-01784 (28) 01
(54) HỘP (51) **09-03**
(22) 07.12.2012 (43) 25.02.2013
(71) CÔNG TY TNHH MỘT THÀNH VIÊN SẢN XUẤT VÀ THƯƠNG MẠI MỸ PHẨM ĐĂNG DƯƠNG (VN)
59 đường số 1B, khu phố 8, phường Bình Trị Đông B, quận Bình Tân, TP. Hồ Chí Minh
(72) Lê Thị Truyền (VN)
(55)

1.1

1.2

1.3

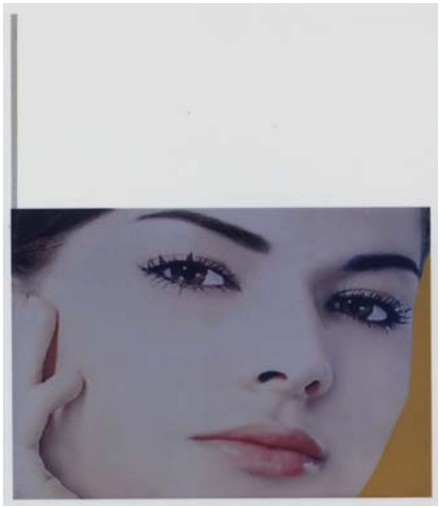

1.4

Cream
One Today
Net: 15g
Hiệu Quả Sau 1 Tuần Sử Dụng.

1.5

Cream
One Today®
Dang Duong Cosmetics
Trắng mịn và rạng rỡ
Thành Phần: Vaseline, Paraffinum Liquidum, Glyceryl Stearate, Isopropyl Palmitate, Titanium Dioxide, Kojic Dipalmitate, Tocopheryl Acetate, Glycerin, Coenzyme A, Octyl Methoxycinnamate, Parfum, Triclosan, Methylparaben, Propylparaben, Nacinamide.
Công dụng: Kem trắng da ban đêm ONE TODAY làm se khít lỗ chân lông, cải thiện vùng da sậm màu...Để có làn da đẹp, tự tin nên kết hợp sử dụng kem trắng da ban đêm và kem trắng da ban ngày.
Hướng Dẫn Sử Dụng: Rửa sạch mặt, lau khô, thoa một lớp kem mỏng, đều lên da 1 hoặc 2 lần, sáng hoặc tối.
Chỉ Tiêu Kích Ứng: Không gây kích ứng da.
Điều kiện bảo quản: Để kem nơi thoáng mát, tránh để nơi nhiệt độ cao và ánh nắng trực tiếp.
Lưu Ý: Đọc kỹ hướng dẫn trước khi sử dụng.
CÔNG TY TNHH MTV SX & TM MP ĐĂNG DƯƠNG
SX THEO TCCB: SỐ 000757/11/CBMP - HCM
Giá: 181.500đ

1.6

CÔNG TY TNHH MTV SX & TM MP ĐĂNG DƯƠNG
ĐC: 59 Đường 1B, P.Bình Trị Đông B, Q. Bình Tân, TP.HCM
ĐT: 08. 6280 5959 Fax : 08.6280 4949 - DĐ: 0946 799 799
Email : dangduongcosmetics@yahoo.com
TƯ VẤN: 0946 799 799
8 936061 330041
HSD : 3 năm kể từ ngày sản xuất
NSX : 06/09/2012
Số lô: BD/09/12

1.7

(11) **21084**
(21) 3-2012-01785 (28) 01
(54) HỘP (51) **09-03**
(22) 07.12.2012 (43) 25.02.2013
(71) CÔNG TY TNHH MỘT THÀNH VIÊN SẢN XUẤT VÀ THƯƠNG MẠI MỸ PHẨM ĐĂNG DƯƠNG (VN)
59 đường số 1B, khu phố 8, phường Bình Trị Đông B, quận Bình Tân, TP. Hồ Chí Minh
(72) Lê Thị Truyền (VN)
(55)

1.1

1.2

1.3

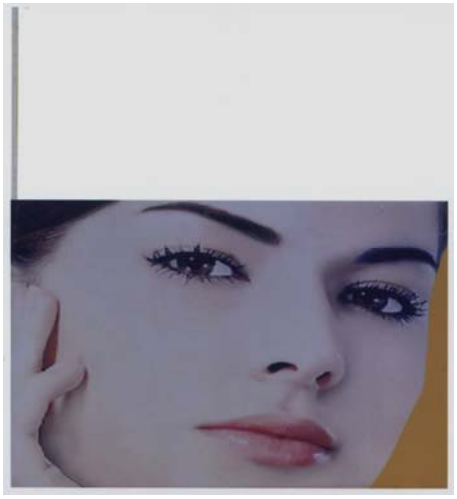

1.4

One Today
Net: 8g
Hiệu Quả Sau 1 Tuần Sử Dụng.

1.5

Cream
One Today®
Dang Duong Cosmetics
Trắng mịn và rạng rỡ
Thành Phần: Vaseline, paraffinum Liquidum, Glyceryl Stearate, Isopropyl Palmitate, Titanium Dioxide, Kojic Dipalmitate, Tocopheryl Acetate, Glycerin, Coenzyme A, Octyl Methoxycinnamate, Parfum, Triclosan, Methylparaben, Propylparaben.
Công dụng: Kem trắng da mặt 3 in 1 ONE TODAY sẽ xóa sạch vùng da bị thâm, khô mốc, sần sùi, nám, tàn nhang ... giúp da luôn mịn màng tươi trẻ và trắng hồng tự nhiên. Vẻ đẹp quý phái.
Hướng Dẫn Sử Dụng: Rửa sạch mặt, lau khô, thoa một lớp kem mỏng, đều lên da 1 hoặc 2 lần, sáng hoặc tối.
Chỉ Tiêu Kích Ứng: Không gây kích ứng da.
Điều kiện bảo quản: Để kem nơi thoáng mát, tránh để nơi nhiệt độ cao và ánh nắng trực tiếp.
Lưu Ý: Đọc kỹ hướng dẫn trước khi sử dụng.
Giá: 38.700đ

1.6

CÔNG TY TNHH MTV SX & TM MP ĐẶNG DƯƠNG
ĐC: 59 Đường 1B, P.Bình Trị Đông B, Q. Bình Tân, TP.HCM
ĐT: 08. 6280 5959 Fax : 08.6280 4949 - DD: 0946 799 799
Email : dangduongcosmetics@yahoo.com
TƯ VẤN: 0946 799 799
8 936061 330133
HSD : 3 năm kể từ ngày sản xuất
NSX : 02/08/2012
Số lô: 3IN1 .08/12

1.7

(11) **21085**
(21) 3-2012-01793 (28) 01
(54) THANH KIM LOẠI ĐỊNH HÌNH (51) **25-01**
(22) 10.12.2012 (43) 25.02.2013
(71) CÔNG TY CỔ PHẦN TẬP ĐOÀN AUSTDOOR (VN)
Số 35A, đường số 1, Trần Thái Tông, phường Dịch Vọng, quận Cầu Giấy, thành phố Hà Nội
(72) Dương Thạch Nguyên (VN)
(55)

1.1

1.2

1.3

1.4

1.5

1.6

(11) **21086**
(21) 3-2012-01794 (28) 01
(54) THANH KIM LOẠI ĐỊNH HÌNH (51) **25-01**
(22) 10.12.2012 (43) 25.02.2013
(71) CÔNG TY CỔ PHẦN TẬP ĐOÀN AUSTDOOR (VN)
Số 35A, đường số 1, Trần Thái Tông, phường Dịch Vọng, quận Cầu Giấy, thành phố Hà Nội
(72) Dương Thạch Nguyên (VN)
(55)

1.1

1.2

1.3

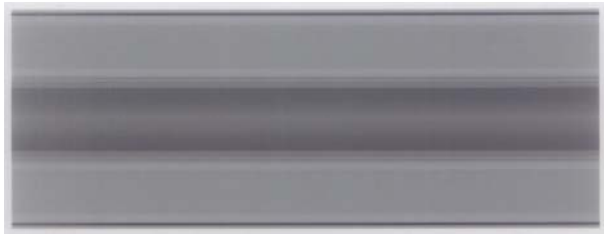

1.4

1.5

1.6

(11) **21087**
(21) 3-2012-01795 (28) 01
(54) THANH KIM LOẠI ĐỊNH HÌNH (51) **25-01**
(22) 10.12.2012 (43) 25.02.2013
(71) CÔNG TY CỔ PHẦN TẬP ĐOÀN AUSTDOOR (VN)
Số 35A, đường số 1, Trần Thái Tông, phường Dịch Vọng, quận Cầu Giấy, thành phố Hà Nội
(72) Dương Thạch Nguyên (VN)
(55)

1.1

1.2

1.3

1.4

1.5

1.6

(11) **21088**
(21) 3-2012-01796 (28) 01
(54) HỘP ĐỰNG (51) **09-03**
(22) 10.12.2012 (43) 25.02.2013
(71) CÔNG TY TNHH GOLDEN HEALTH USA (VN)
30A đường số 5, khu dân cư Trung Sơn, xã Bình Hưng, huyện Bình Chánh, thành phố Hồ Chí Minh
(72) Huỳnh Minh Trung (VN)
(74) Công ty TNHH Đại Tín và Liên Danh (DAITIN AND ASSOCIATES CO.,LTD)
(55)

1.1

1.2

(11) **21089**
(21) 3-2012-01797 (28) 01
(54) HỘP ĐỰNG (51) **09-03**
(22) 10.12.2012 (43) 25.02.2013
(71) CÔNG TY TNHH GOLDEN HEALTH USA (VN)
30A đường số 5, khu dân cư Trung Sơn, xã Bình Hưng, huyện Bình Chánh, thành phố Hồ Chí Minh
(72) Huỳnh Minh Trung (VN)
(74) Công ty TNHH Đại Tín và Liên Danh (DAITIN AND ASSOCIATES CO.,LTD)
(55)

1.1

1.2

(11) **21090**
(21) 3-2012-01798 (28) 01
(54) HỘP ĐỰNG (51) **09-03**
(22) 10.12.2012 (43) 25.02.2013
(71) CÔNG TY TNHH GOLDEN HEALTH USA (VN)
30A đường số 5, khu dân cư Trung Sơn, xã Bình Hưng, huyện Bình Chánh, TP. Hồ Chí Minh
(72) Huỳnh Minh Trung (VN)
(74) Công ty TNHH Đại Tín và Liên Danh (DAITIN AND ASSOCIATES CO.,LTD)
(55)

1.1

1.2

(11) **21091**
(21) 3-2012-01799 (28) 01
(54) HỘP ĐỰNG (51) **09-03**
(22) 10.12.2012 (43) 25.02.2013
(71) CÔNG TY TNHH GOLDEN HEALTH USA (VN)
30A đường số 5, khu dân cư Trung Sơn, xã Bình Hưng, huyện Bình Chánh, TP. Hồ Chí Minh
(72) Huỳnh Minh Trung (VN)
(74) Công ty TNHH Đại Tín và Liên Danh (DAITIN AND ASSOCIATES CO.,LTD)
(55)

1.1

1.2

(11) **21092**
(21) 3-2012-01800 (28) 01
(54) HỘP ĐỰNG (51) **09-03**
(22) 10.12.2012 (43) 25.02.2013
(71) CÔNG TY TNHH GOLDEN HEALTH USA (VN)
30A đường số 5, khu dân cư Trung Sơn, xã Bình Hưng, huyện Bình Chánh, TP. Hồ Chí Minh
(72) Huỳnh Minh Trung (VN)
(74) Công ty TNHH Đại Tín và Liên Danh (DAITIN AND ASSOCIATES CO.,LTD)
(55)

1.1

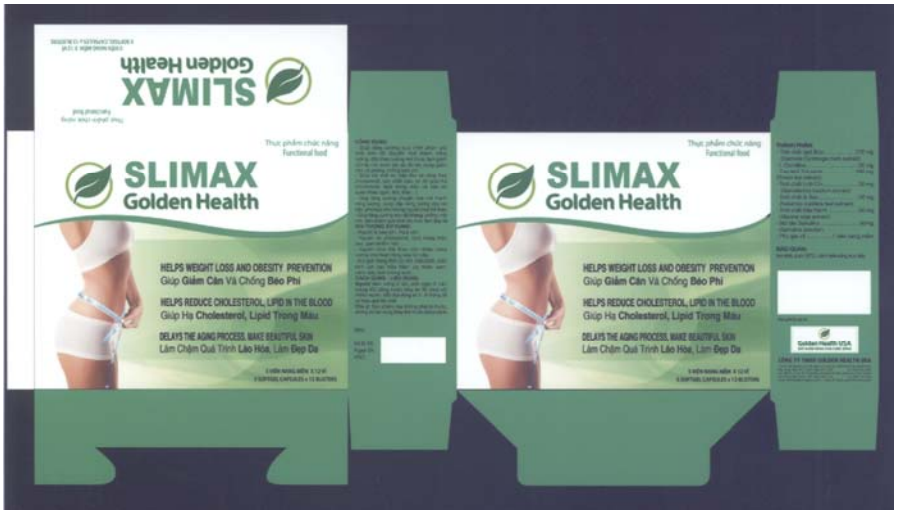

1.2

(11) **21093**
(21) 3-2012-01801 (28) 01
(54) HỘP ĐỰNG (51) **09-03**
(22) 10.12.2012 (43) 25.02.2013
(71) CÔNG TY TNHH GOLDEN HEALTH USA (VN)
30A đường số 5, khu dân cư Trung Sơn, xã Bình Hưng, huyện Bình Chánh, TP. Hồ Chí Minh
(72) Huỳnh Minh Trung (VN)
(74) Công ty TNHH Đại Tín và Liên Danh (DAITIN AND ASSOCIATES CO.,LTD)
(55)

1.1

1.2

(11) **21094**
(21) 3-2012-01802 (28) 01
(54) HỘP ĐỰNG (51) **09-03**
(22) 10.12.2012 (43) 25.02.2013
(71) CÔNG TY TNHH GOLDEN HEALTH USA (VN)
30A đường số 5, khu dân cư Trung Sơn, xã Bình Hưng, huyện Bình Chánh, TP. Hồ Chí Minh
(72) Huỳnh Minh Trung (VN)
(74) Công ty TNHH Đại Tín và Liên Danh (DAITIN AND ASSOCIATES CO.,LTD)
(55)

1.1

1.2

(11) **21095**
(21) 3-2012-01803 (28) 01
(54) HỘP ĐỰNG (51) **09-03**
(22) 10.12.2012 (43) 25.02.2013
(71) CÔNG TY TNHH GOLDEN HEALTH USA (VN)
30A đường số 5, khu dân cư Trung Sơn, xã Bình Hưng, huyện Bình Chánh, TP. Hồ Chí Minh
(72) Huỳnh Minh Trung (VN)
(74) Công ty TNHH Đại Tín và Liên Danh (DAITIN AND ASSOCIATES CO.,LTD)
(55)

1.1

1.2

(11) **21096**
(21) 3-2012-01804 (28) 01
(54) HỘP ĐỰNG (51) **09-03**
(22) 10.12.2012 (43) 25.02.2013
(71) CÔNG TY TNHH GOLDEN HEALTH USA (VN)
30A đường số 5, khu dân cư Trung Sơn, xã Bình Hưng, huyện Bình Chánh, TP. Hồ Chí Minh
(72) Huỳnh Minh Trung (VN)
(74) Công ty TNHH Đại Tín và Liên Danh (DAITIN AND ASSOCIATES CO.,LTD)
(55)

1.1

1.2

(11) **21097**
(21) 3-2012-01805 (28) 01
(54) HỘP ĐỰNG (51) **09-03**
(22) 10.12.2012 (43) 25.02.2013
(71) CÔNG TY TNHH GOLDEN HEALTH USA (VN)
30A đường số 5, khu dân cư Trung Sơn, xã Bình Hưng, huyện Bình Chánh, TP. Hồ Chí Minh
(72) Huỳnh Minh Trung (VN)
(74) Công ty TNHH Đại Tín và Liên Danh (DAITIN AND ASSOCIATES CO.,LTD)
(55)

1.1

1.2

(11) **21098**
(21) 3-2012-01807 (28) 01
(54) ĐẦU MÁY HÁT KARAOKE (51) **14-01**
(22) 10.12.2012 (43) 25.02.2013
(71) CÔNG TY CỔ PHẦN DỊCH VỤ PHÚ NHUẬN (VN)
78A Nguyễn Văn Trỗi, phường 8, quận Phú Nhuận, TP. Hồ Chí Minh
(72) Nguyễn Xuân Hàn (VN)
(74) DNTN Dịch vụ thương mại và sở hữu công nghiệp Song Ngọc (I.P.T.S.)
(55)

1.1

1.2

1.3

1.4

1.5

1.6

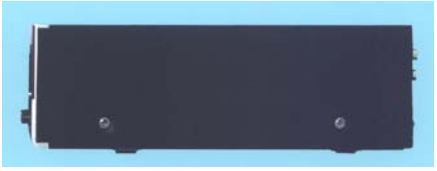

1.7

(11) **21099**
(21) 3-2012-01809 (28) 01
(54) NHÃN SẢN PHẨM (51) **19-08**
(22) 11.12.2012 (43) 25.02.2013
(71) CÔNG TY TRÁCH NHIỆM HỮU HẠN ĐIỆN TỬ BẢO HƯNG (VN)
109 Bà Triệu, phường Nguyễn Du, quận Hai Bà Trưng, thành phố Hà Nội
(72) Nguyễn Vũ Chính (VN)
(55)

(11) **21100**
(21) 3-2012-01810 (28) 01
(54) CHAI (51) **09-01**
(22) 11.12.2012 (43) 25.02.2013
(71) CÔNG TY CỔ PHẦN ACECOOK VIỆT NAM (VN)
Lô II-3 và II-5 đường số 11, khu công nghiệp Tân Bình, quận Tân Phú, TP. Hồ Chí Minh
(72) Hoàng Cao Trí (VN)
(74) Công ty TNHH Tư vấn sở hữu trí tuệ Việt (VIET IP CO.,LTD.)
(55)

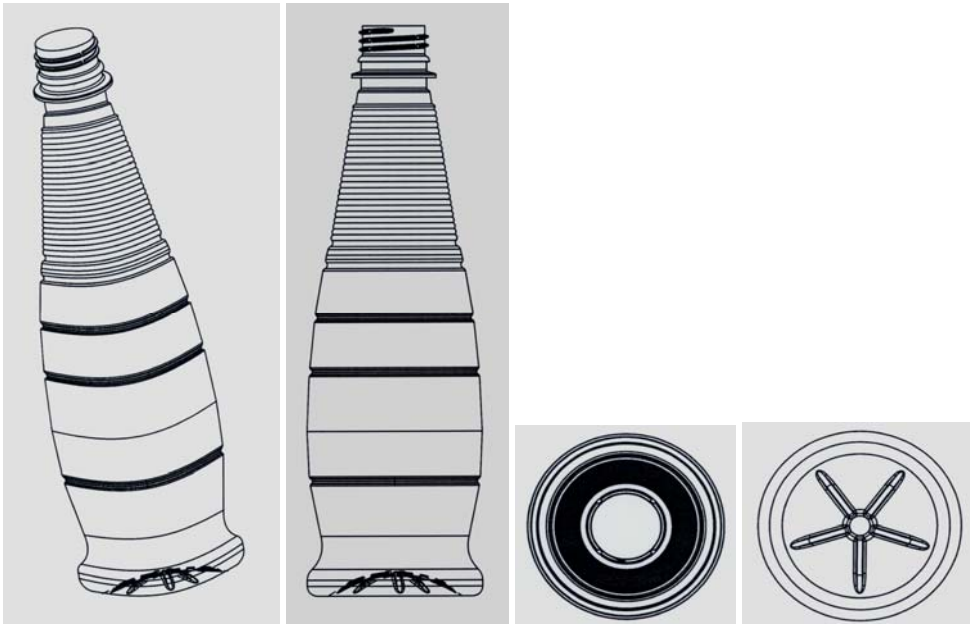

1.1 1.2 1.3 1.4

(11) **21101**
(21) 3-2012-01811 (28) 01
(54) ĐỆM PHÍA SAU (51) **03-99**
(22) 27.07.2012 (43) 25.02.2013
(30) DS20120098 31.01.2012 NO
(71) STOKKE AS (NO)
Haahjem, 6260 Skodje, Norway
(72) Synnove Stave (NO), Tore Mortvedt (NO)
(74) Công ty Cổ phần Sở hữu công nghiệp INVESTIP (INVESTIP)
(55)

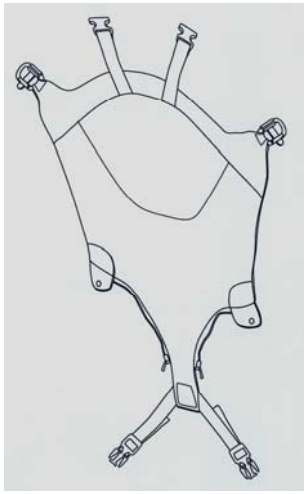

1.1

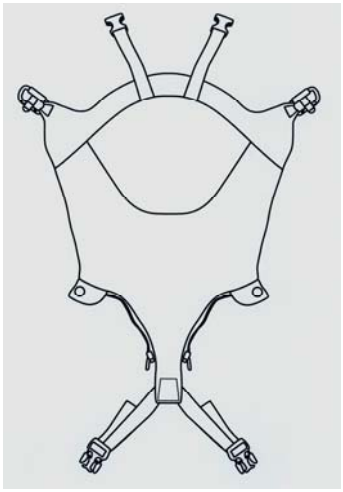

1.2

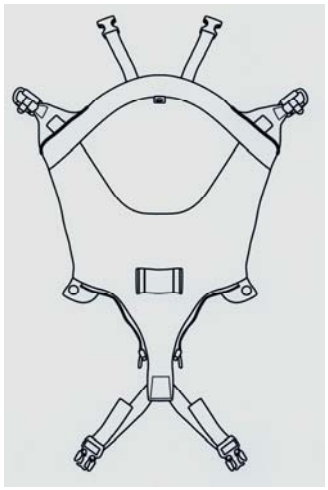

1.3

1.4

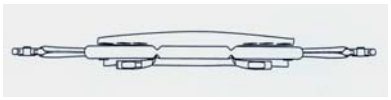

1.5

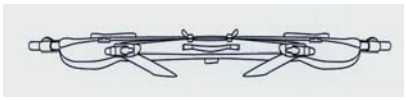

1.6

(11) **21102**
(21) 3-2012-01813 (28) 01
(54) TÚI XÁCH (51) **03-01**
(22) 11.12.2012 (43) 25.02.2013
(71) CÔNG TY THẾ GIỚI TÚI XÁCH (VN)
Số 16 Trương Quốc Dung, phường 8, quận Phú Nhuận, TP. Hồ Chí Minh
(72) Vũ Lê Kiên (VN)
(74) Công ty TNHH Sở hữu trí tuệ BELCOLAW (BELCOLAW IP CO.,LTD.)
(55)

1.1

1.2

1.3

1.4

1.5

1.6

1.7

1.8

1.9

1.10

(11) **21103**
(21) 3-2012-01816 (28) 01
(54) NHÃN SẢN PHẨM (51) **19-08**
(22) 12.12.2012 (43) 25.02.2013
(71) CÔNG TY TNHH MỘT THÀNH VIÊN HÀ PHƯƠNG (VN)
Tổ 9, khu 5, phường Bãi Cháy, thành phố Hạ Long, tỉnh Quảng Ninh
(72) Vũ Thị Phượng (VN)
(74) Công ty TNHH Sở hữu trí tuệ VIPATCO (VIPATCO IP CO., LTD.)
(55)

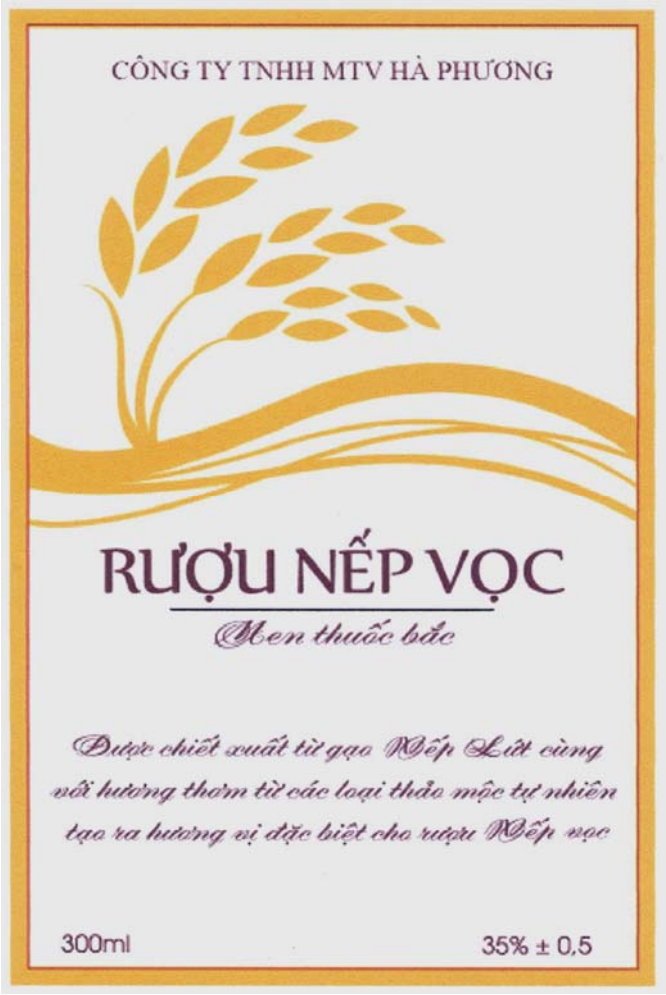

(11) **21104**
(21) 3-2012-01818 (28) 01
(54) BAO GÓI KẸO (51) **09-05**
(22) 12.12.2012 (43) 25.02.2013
(71) CÔNG TY TNHH MỘT THÀNH VIÊN YẾN HƯƠNG (VN)
ấp 1 (thửa đất số 288, tờ bản đồ số 12) quốc lộ 60, xã Hữu Định, huyện Châu Thành, tỉnh Bến Tre
(72) Nguyễn Văn Quốc (VN)
(55)

1.1

1.2

1.3

(11) **21105**
(21) 3-2012-01819 (28) 01
(54) ĐỆM KHÍ (51) **06-09**
(22) 12.12.2012 (43) 25.02.2013
(71) CÔNG TY CỔ PHẦN BAGICO (VN)
Thị trấn Bích Động, huyện Việt Yên, tỉnh Bắc Giang
(72) Nguyễn Thị Thành Thực (VN)
(74) Công ty TNHH Trường Xuân (AGELESS CO.,LTD.)
(55)

1.1

1.2

1.3

1.4

1.5

(11) **21106**
(21) 3-2012-01820 (28) 01
(54) BÀN CHÀ CHÂN (51) **28-03**
(22) 13.12.2012 (43) 25.02.2013
(71) CÔNG TY TNHH THƯƠNG MẠI XUẤT NHẬP KHẨU GIA VIỆT (VN)
06 đường 65, phường Thảo Điền, quận 2, TP. Hồ Chí Minh
(72) Phạm Huỳnh Giang (VN)
(74) Công ty TNHH Sở hữu trí tuệ Đại Diện (IPACO.,LTD.)
(55)

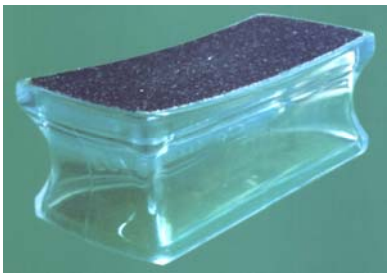

1.1

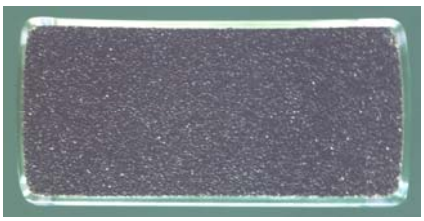

1.2

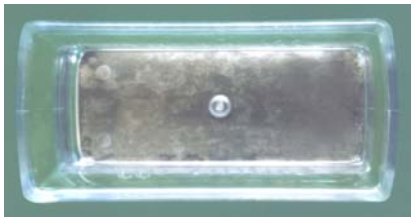

1.3

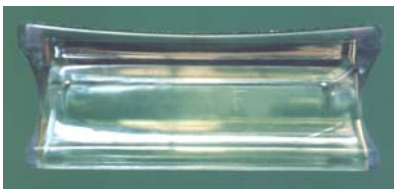

1.4

1.5

(11) **21107**
(21) 3-2012-01821 (28) 01
(54) BAO GÓI CÀ PHÊ (51) **09-05**
(22) 13.12.2012 (43) 25.02.2013
(71) CÔNG TY TNHH SẢN XUẤT THƯƠNG MẠI DỊCH VỤ CÀ PHÊ ĐỨC MẠNH (VN)
219 Vườn Lài, phường Phú Thọ Hòa, quận Tân Phú, TP. Hồ Chí Minh
(72) Hà Văn Tạ (VN)
(74) Công ty TNHH Sở hữu trí tuệ WINCO (WINCO CO., LTD.)
(55)

1.1

1.2

(11) **21108**
(21) 3-2012-01822 (28) 01
(54) HỘP ĐỰNG BÁNH (51) **09-03**
(22) 13.12.2012 (43) 25.02.2013
(71) CÔNG TY CỔ PHẦN LIÊN DOANH PHÚ QUÝ MALAY (VN)
Đội 3, Phú Mỹ, xã Mỹ Đình, huyện Từ Liêm, thành phố Hà Nội
(72) Nguyễn Phong Truyền (VN)
(74) Công ty TNHH Sở hữu trí tuệ WINCO (WINCO CO., LTD.)
(55)

1.1

1.2

1.3

1.4

1.5

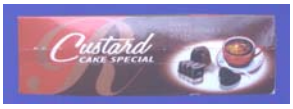

1.6

1.7

(11) **21109**
(21) 3-2012-01825 (28) 01
(54) HỘP (51) **09-03**
(22) 14.12.2012 (43) 25.02.2013
(71) CÔNG TY TNHH HIỆP THANH (VN)
ấp 2, xã Sơn Phú, huyện Giồng Trôm, tỉnh Bến Tre
(72) Ngô Văn Hiền (VN)
(55)

1.1

1.2

(11) **21110**
(21) 3-2012-01827 (28) 01
(54) BÚT BI (51) **19-06**
(22) 14.12.2012 (43) 25.02.2013
(30) 139039 22.06.2012 CH
(71) PREMEC S.A. (CH)
Via Industria, 6814 Cadempino, Switzerland
(72) Sergio Santini (CH)
(74) Công ty Luật TNHH quốc tế Ban mai Việt Nam (BMVN INTERNATIONAL LLC)
(55)

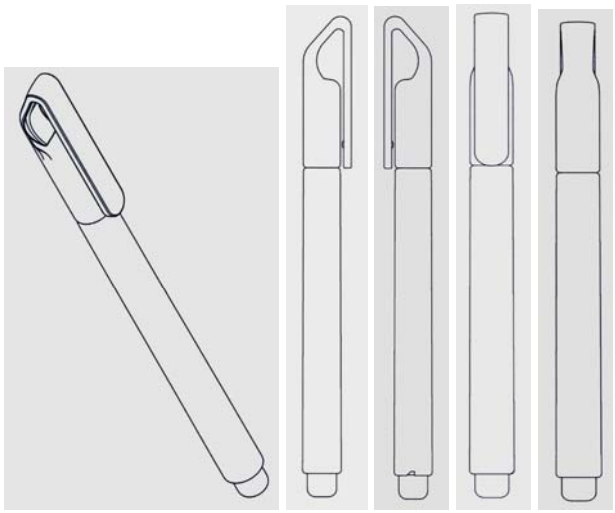

1.1 1.2 1.3 1.4 1.5

1.6 1.7

(11) **21111**
(21) 3-2012-01828 (28) 02
(54) NHÃN SẢN PHẨM SƠN (51) **19-08**
(22) 14.12.2012 (43) 25.02.2013
(71) CÔNG TY TNHH SƠN TISON (VN)
ấp Bình Đáng, xã Bình Hòa, huyện Thuận An, tỉnh Bình Dương
(72) Lưu Tấn Tiến (VN)
(74) Văn phòng luật sư Phạm và Liên danh (PHAM & ASSOCIATES)
(55)

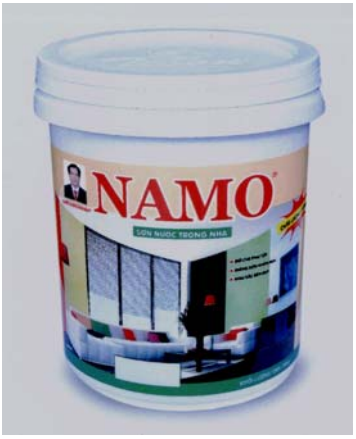

1.1

1.2

Unilux PRIMER
Sơn Lót Chống Kềm Trong Nhà & Ngoài Trời
100% Acrylic

2.1

Unilux PRIMER
Sơn Lót Chống Kềm Trong Nhà & Ngoài Trời
100% Acrylic
Unilux PRIMER
Sơn Lót Chống Kềm Trong Nhà & Ngoài Trời
Thể tích thực: 18 Lít
SẢN PHẨM PHÙ HỢP TIÊU CHUẨN NHẬT BẢN JIS K 5663 : 1995
THIS PRODUCT CONFORMS TO THE JAPANESE STANDARD JIS K 5663 : 1995

2.2

(11) **21112**
(21) 3-2012-01829 (28) 01
(54) BAO GÓI (51) **09-05**
(22) 14.12.2012 (43) 25.02.2013
(71) CÔNG TY TNHH PASSIO (VN)
15F-15G Nguyễn Thị Minh Khai, phường Bến Nghé, quận 1, TP. Hồ Chí Minh
(72) Mai Ngọc Quế Lan (VN)
(74) Văn phòng luật sư Phạm và Liên danh (PHAM & ASSOCIATES)
(55)

1.1

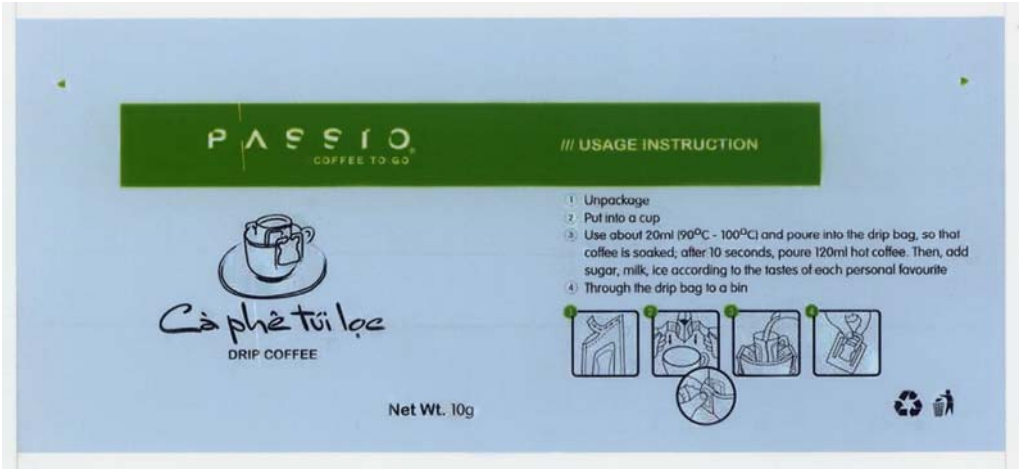

1.2

(11) **21113**
(21) 3-2012-01830 (28) 01
(54) HỘP (51) **09-03**
(22) 14.12.2012 (43) 25.02.2013
(71) CÔNG TY TNHH PASSIO (VN)
15F-15G Nguyễn Thị Minh Khai, phường Bến Nghé, quận 1, TP. Hồ Chí Minh
(72) Mai Ngọc Quế Lan (VN)
(74) Văn phòng luật sư Phạm và Liên danh (PHAM & ASSOCIATES)
(55)

1.1

1.2

(11) **21114**
(21) 3-2012-01833 (28) 01
(54) HỘP ĐIỆN (51) **13-03**
(22) 14.12.2012 (43) 25.02.2013
(30) DM/078643 14.06.2012 WO
(71) EDELCOM (FR)
37 rue de Lyon, 75012 Paris, France
(72) Denis LE ROUZO (FR)
(74) Công ty TNHH Sở hữu trí tuệ WINCO (WINCO CO., LTD.)
(55)

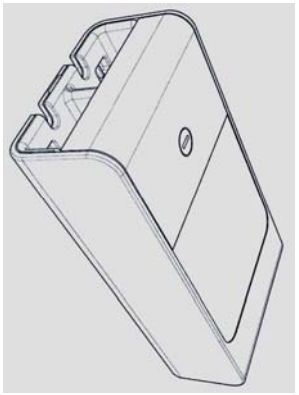

1.1

1.2

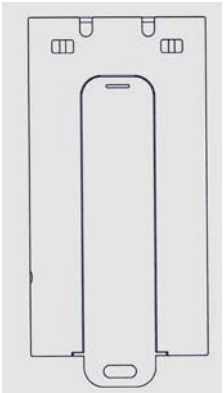

1.3

1.4

1.5

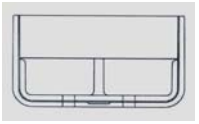

1.6

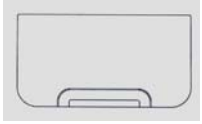

1.7

(11) **21115**
(21) 3-2012-01834 (28) 01
(54) GĂNG TAY (51) **02-06**
(22) 17.12.2012 (43) 25.02.2013
(71) DƯƠNG THỊ TUYẾT NGA (VN)
ấp I, xã Bưng Riềng, huyện Xuyên Mộc, tỉnh Bà Rịa - Vũng Tàu
(72) Dương Thị Tuyết Nga (VN)
(74) Công ty TNHH Sở hữu trí tuệ Thảo Thọ Quyến (INVENCO)
(55)

1.1 1.2 1.3 1.4 1.5

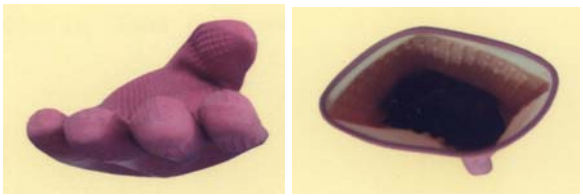

1.6 1.7

(11) **21116**
(21) 3-2012-01835 (28) 03
(54) NHÃN SẢN PHẨM SƠN (51) **19-08**
(22) 17.12.2012 (43) 25.02.2013
(71) CÔNG TY TNHH SƠN TISON (VN)
ấp Bình Đáng, xã Bình Hòa, huyện Thuận An, tỉnh Bình Dương
(72) Lưu Tấn Tiến (VN)
(74) Văn phòng luật sư Phạm và Liên danh (PHAM & ASSOCIATES)
(55)

1.1

1.2

Unilux

2.1

Unilux
Chùi Rửa Như Mới - Màu Sắc Bền Đẹp
18Lít
SẢN PHẨM PHÙ HỢP TIÊU CHUẨN NHẬT BẢN JIS K 5663 : 1995
Unilux
THIS PRODUCT CONFORMS TO THE JAPANESE STANDARD JIS K 5663 : 1995

2.2

Unilux SEALER

3.1

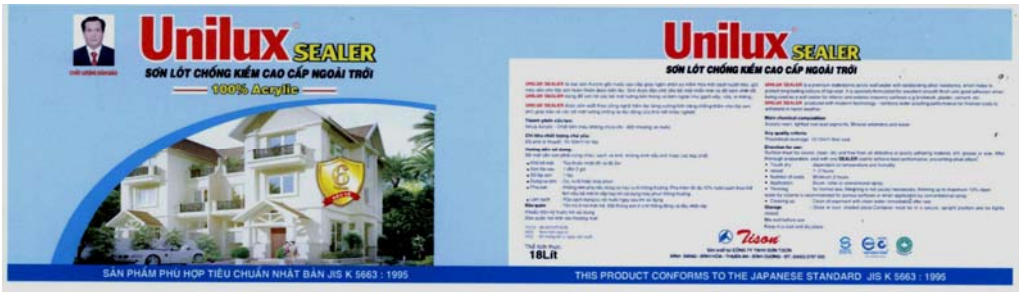
Unilux SEALER
SƠN LÓT CHỐNG KIỀM CAO CẤP NGOÀI TRỜI
100% Acrylic
18Lít
SẢN PHẨM PHÙ HỢP TIÊU CHUẨN NHẬT BẢN JIS K 5663 : 1995
Unilux SEALER
SƠN LÓT CHỐNG KIỀM CAO CẤP NGOÀI TRỜI
THIS PRODUCT CONFORMS TO THE JAPANESE STANDARD JIS K 5663 : 1995

3.2

(11) **21117**
(21) 3-2012-01838 (28) 04
(54) CHỐT CÁI CỦA KHÓA CÀI (51) **02-07**
(22) 18.12.2012 (43) 25.02.2013
(30) 29/425263 21.06.2012 US
(71) DURAFLEX HONG KONG LIMITED (HK)
Blk 1, 15/F Tern Centre, 237 Queen's Road Central, Hong Kong
(72) Tien-Chih Kao (TW)
(74) Văn phòng luật sư Phạm và Liên danh (PHAM & ASSOCIATES)
(55)

1.1

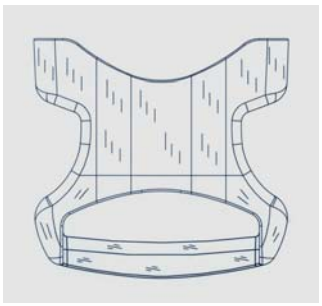

1.2

1.3

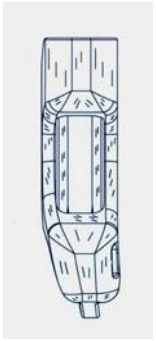

1.4

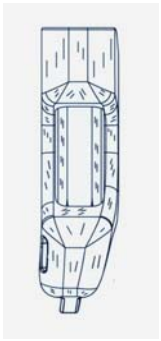

1.5

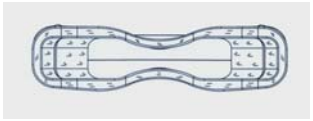

1.6

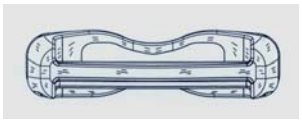

1.7

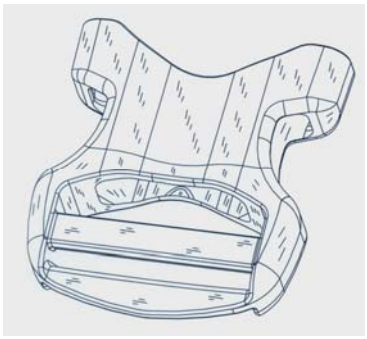

2.1

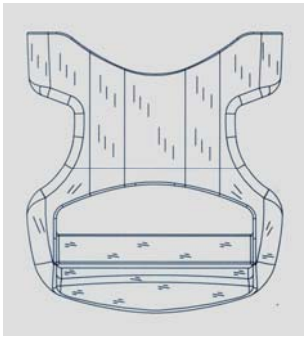

2.2

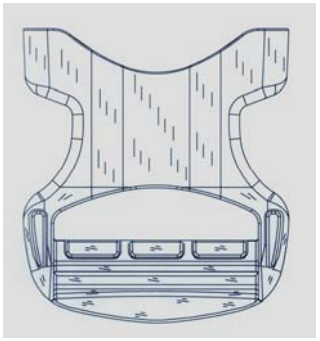

2.3

2.4

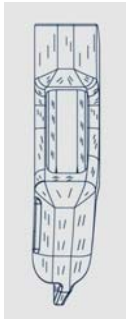

2.5

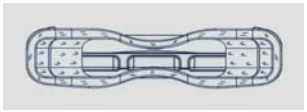

2.6

2.7

3.1

3.2

3.3

3.4

3.5

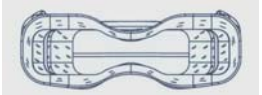

3.6

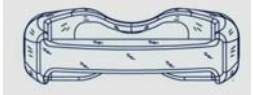

3.7

4.1

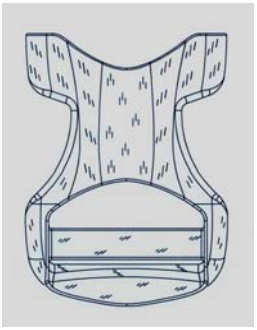

4.2

4.3

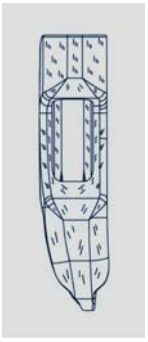

4.4

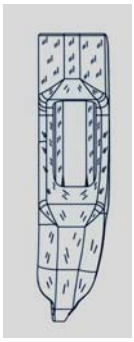

4.5

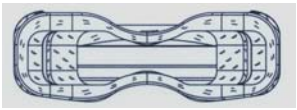

4.6

4.7

(11) **21118**
(21) 3-2012-01839 (28) 05
(54) KHÓA CÀI (51) **02-07**
(22) 18.12.2012 (43) 25.02.2013
(30) 29/425277 21.06.2012 US
(71) DURAFLEX HONG KONG LIMITED (HK)
Blk 1, 15/F Tern Centre, 237 Queen's Road Central, Hong Kong
(72) Tien-Chih Kao (TW)
(74) Văn phòng luật sư Phạm và Liên danh (PHAM & ASSOCIATES)
(55)

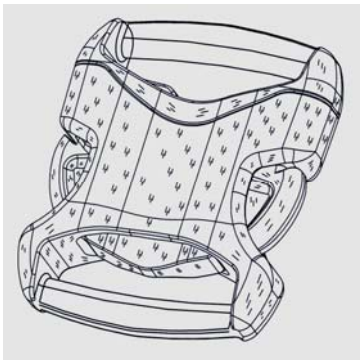

1.1

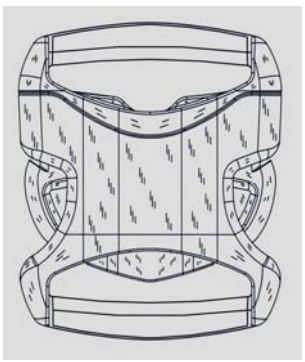

1.2

1.3

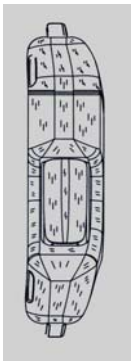

14

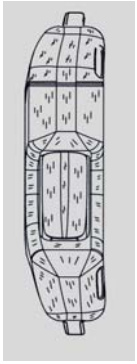

1.5

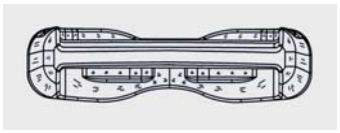

1.6

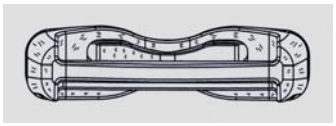

1.7

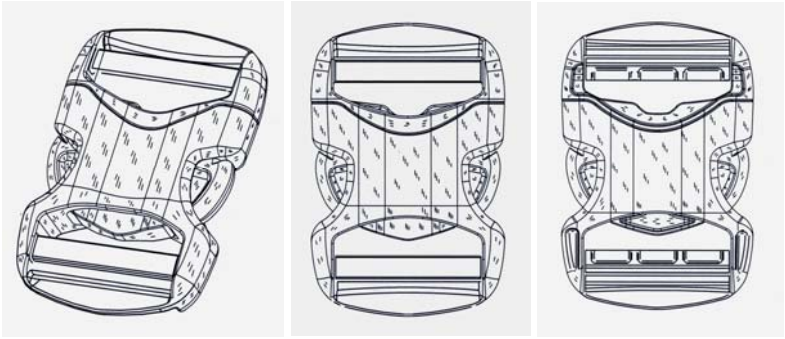

2.1 2.2 2.3

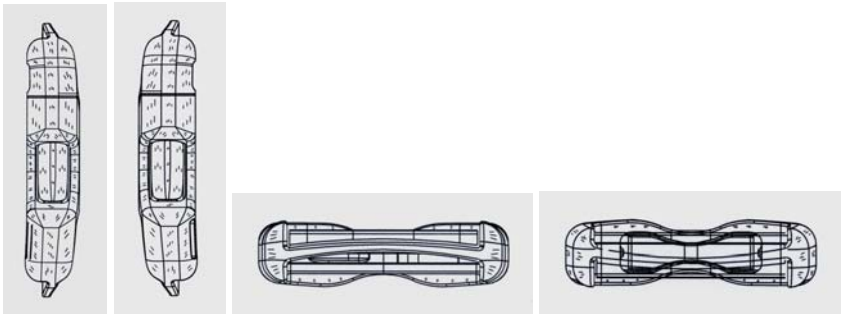

2.4 2.5 2.6 2.7

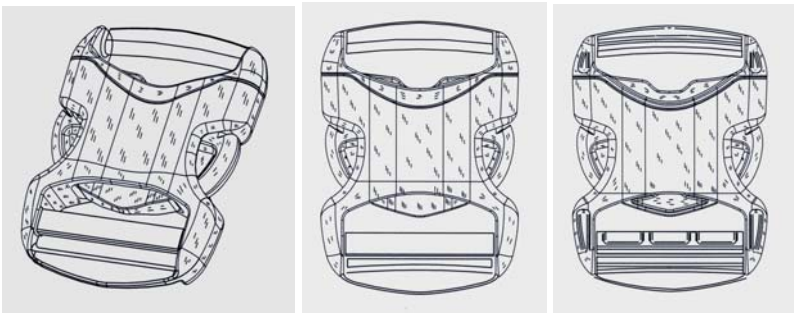

3.1 3.2 3.3

3.4 3.5 3.6 3.7

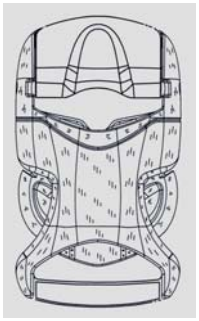
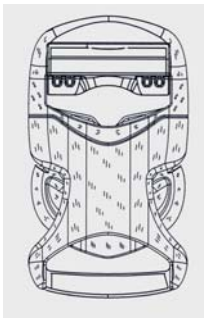

4.1 4.2 4.3

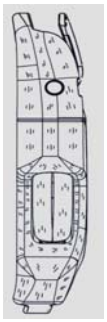
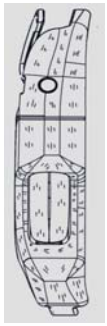

4.4 4.5 4.6 4.7

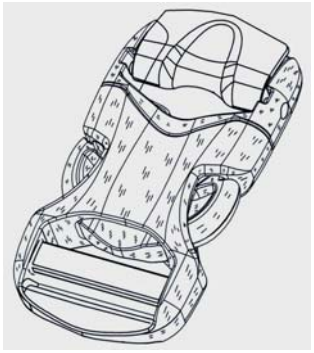
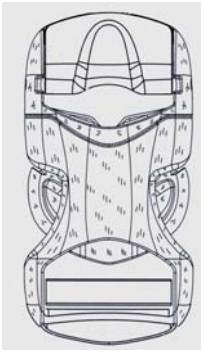
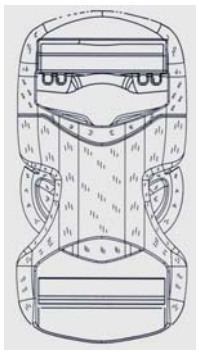

5.1 5.2 5.3

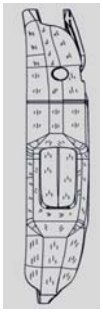
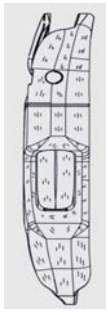

5.4 5.5 5.6 5.7

(11) **21119**
(21) 3-2012-01841 (28) 01
(54) HỘP ĐỰNG SẢN PHẨM (51) **09-03**
(22) 18.12.2012 (43) 25.02.2013
(71) CÔNG TY TNHH MỘT THÀNH VIÊN CHẾ BIẾN THỰC PHẨM HÀ CHI (VN)
Thôn Tranh Đấu, xã Gia Xuyên, huyện Gia Lộc, tỉnh Hải Dương
(72) Nguyễn Xuân Hùng (VN)
(74) Công ty TNHH Sở hữu trí tuệ Bình Minh (SUNRISE IP CO.,LTD.)
(55)

1.1

1.2

(11) **21120**
(21) 3-2012-01842 (28) 13
(54) BAO BÌ (51) **09-05**
(22) 18.12.2012 (43) 25.02.2013
(71) CÔNG TY TNHH DE HEUS (VN)
Lô G-2-CN, KCN Mỹ Phước 1, thị trấn Mỹ Phước, huyện Bến Cát, tỉnh Bình Dương
(72) GABOR FLUIT (NL)
(74) Công ty TNHH Sở hữu trí tuệ Ngôi Sao chuyên nghiệp và liên danh (NOVAPRO & ASSOCIATES CO.,LTD.)
(55)

1.1

1.2

2.1

2.2

5958
de heus
5958
ISO 22.000
HACCP

3.1

5958
SỬ DỤNG CHO BÒ THỊT VỖ BÉO
TỪ 100KG - XUẤT THỊT
de heus
de heus
5958
SẢN PHẨM CỦA DE HEUS HOLLAND
ISO 22.000
HACCP
THỨC ĂN HỖN HỢP BÒ THỊT VỖ BÉO
TỪ 100KG - XUẤT THỊT
5958
SỬ DỤNG CHO BÒ THỊT VỖ BÉO
TỪ 100KG - XUẤT THỊT
de heus
de heus
5958
HACCP
HỢP QUY
AN TOÀN THỰC PHẨM
THEO TIÊU CHUẨN ISO 22.000
THÀNH PHẦN DINH DƯỠNG
NGUYÊN LIỆU CHÍNH
HƯỚNG DẪN SỬ DỤNG
5958

3.2

5969
de heus
5969
ISO 22.000
HACCP

4.1

5969
SỬ DỤNG CHO BÒ SỮA
CÁC GIAI ĐOẠN
de heus
de heus
5969
SẢN PHẨM CỦA DE HEUS HOLLAND
ISO 22.000
HACCP
THỨC ĂN HỖN HỢP CHO
BÒ SỮA CÁC GIAI ĐOẠN
5969
SỬ DỤNG CHO BÒ SỮA
CÁC GIAI ĐOẠN
de heus
de heus
5969
HACCP
HỢP QUY
AN TOÀN THỰC PHẨM
THEO TIÊU CHUẨN ISO 22.000
THÀNH PHẦN DINH DƯỠNG
NGUYÊN LIỆU CHÍNH
HƯỚNG DẪN SỬ DỤNG
5969

4.2

5978
de heus
5978
ISO 22.000
HACCP
de heus

5.1

5978
SỬ DỤNG CHO BÒ SỮA
CÁC GIAI ĐOẠN
de heus
de heus
5978
SẢN PHẨM CỦA DE HEUS HOLLAND
ISO 22.000
HACCP
THỨC ĂN HỖN HỢP CHO
BÒ SỮA CÁC GIAI ĐOẠN
5978
SỬ DỤNG CHO BÒ SỮA
CÁC GIAI ĐOẠN
de heus
de heus
5978
HACCP
HỢP QUY
AN TOÀN THỰC PHẨM
THEO TIÊU CHUẨN ISO 22.000
THÀNH PHẦN DINH DƯỠNG
NGUYÊN LIỆU CHÍNH
HƯỚNG DẪN SỬ DỤNG
5978

5.2

6600
de heus
6600
ISO 22.000
HACCP
de heus

6.1

6600
SỬ DỤNG CHO GÀ THỊT THẢ VƯỜN
TỪ 1 NGÀY - XUẤT CHUỒNG
de heus
de heus
6600
SẢN PHẨM CỦA DE HEUS HOLLAND
ISO 22.000
HACCP
THỨC ĂN HỖN HỢP GÀ THỊT THẢ VƯỜN
TỪ 1 NGÀY - XUẤT CHUỒNG
6600
SỬ DỤNG CHO GÀ THỊT THẢ VƯỜN
TỪ 1 NGÀY - XUẤT CHUỒNG
de heus
de heus
6600
HACCP
HỢP QUY
AN TOÀN THỰC PHẨM
THEO TIÊU CHUẨN ISO 22.000
THÀNH PHẦN DINH DƯỠNG
NGUYÊN LIỆU CHÍNH
HƯỚNG DẪN SỬ DỤNG
6600

6.2

3000
de heus
3000
ISO 22.000
HACCP
de heus

7.1

3000
SỬ DỤNG CHO HEO NÁI HẬU BỊ
TỪ 45KG TRỞ LÊN
de heus
de heus
3000
SẢN PHẨM CỦA DE HEUS HOLLAND
ISO 22.000
HACCP
THỨC ĂN HỖN HỢP HEO NÁI HẬU BỊ
TỪ 45KG TRỞ LÊN
3000
SỬ DỤNG CHO HEO NÁI HẬU BỊ
TỪ 45KG TRỞ LÊN
de heus
de heus
3000
HACCP
HỢP QUY
AN TOÀN THỰC PHẨM
THEO TIÊU CHUẨN ISO 22.000
THÀNH PHẦN DINH DƯỠNG
NGUYÊN LIỆU CHÍNH
HƯỚNG DẪN SỬ DỤNG
3000

7.2

3010
de heus
3010
ISO 22.000
HACCP
de heus

8.1

3010
SỬ DỤNG CHO HEO
NÁI MANG THAI
de heus
de heus
3010
SẢN PHẨM CỦA DE HEUS HOLLAND
ISO 22.000
HACCP
THỨC ĂN HỖN HỢP HEO
NÁI MANG THAI
3010
SỬ DỤNG CHO HEO
NÁI MANG THAI
de heus
de heus
3010
HACCP
HỢP QUY
AN TOÀN THỰC PHẨM
THEO TIÊU CHUẨN ISO 22.000
THÀNH PHẦN DINH DƯỠNG
NGUYÊN LIỆU CHÍNH
HƯỚNG DẪN SỬ DỤNG
3010

8.2

3060
de heus
3060
SỬ DỤNG CHO HEO
NÁI NUÔI CON
de heus

9.1

de heus
3060
SẢN PHẨM CỦA DE HEUS HOLLAND
ISO 22.000
HACCP
THỨC ĂN HỖN HỢP HEO NÁI NUÔI CON
3060
SỬ DỤNG CHO HEO
NÁI NUÔI CON
de heus
de heus
3060
HACCP
HỢP QUY
AN TOÀN THỰC PHẨM
THEO TIÊU CHUẨN ISO 22.000
THÀNH PHẦN DINH DƯỠNG
NGUYÊN LIỆU CHÍNH
HƯỚNG DẪN SỬ DỤNG
3060

9.2

3815
de heus
3815
SỬ DỤNG CHO HEO CON
TỪ TẬP ĂN - 15KG
de heus

10.1

de heus
3815
SẢN PHẨM CỦA DE HEUS HOLLAND
ISO 22.000
HACCP
THỨC ĂN HỖN HỢP HEO CON TỪ TẬP ĂN - 15KG
3815
SỬ DỤNG CHO HEO CON
TỪ TẬP ĂN - 15KG
de heus
de heus
3815
HACCP
HỢP QUY
AN TOÀN THỰC PHẨM
THEO TIÊU CHUẨN ISO 22.000
THÀNH PHẦN DINH DƯỠNG
NGUYÊN LIỆU CHÍNH
HƯỚNG DẪN SỬ DỤNG
3815

10.2

11.1

11.2

12.1

12.2

7780
de heus
7780
HACCP
ISO 22.000
de heus

13.1

7780
SỬ DỤNG CHO CÚT THỊT CAO SẢN
TỪ 1 - 35 NGÀY TUỔI
de heus
de heus
7780
SẢN PHẨM CỦA DE HEUS HOLLAND
HACCP
ISO 22.000
THỨC ĂN HỖN HỢP CÚT THỊT
TỪ 1 - 35 NGÀY TUỔI
Số lô:
Ngày sản xuất:
Hạn sử dụng:
Bảo quản nơi khô, mát, tránh ánh nắng trực tiếp
Sản xuất theo tiêu chuẩn: TCCS 63:2012/DH
Nơi sản xuất: Công ty TNHH De Heus
7780
SỬ DỤNG CHO CÚT THỊT CAO SẢN
TỪ 1 - 35 NGÀY TUỔI
de heus
de heus
7780
HACCP
ISO 22.000
AN TOÀN THỰC PHẨM
THEO TIÊU CHUẨN ISO 22.000
THÀNH PHẦN DINH DƯỠNG
NGUYÊN LIỆU CHÍNH
HƯỚNG DẪN SỬ DỤNG
Dùng cho cút thịt cao sản từ 1 - 35 ngày tuổi
7780

13.2

(11) **21121**
(21) 3-2012-01843 (28) 09
(54) BAO BÌ (51) **09-05**
(22) 18.12.2012 (43) 25.02.2013
(71) CÔNG TY TNHH DE HEUS (VN)
Lô G-2-CN, KCN Mỹ Phước 1, thị trấn Mỹ Phước, huyện Bến Cát, tỉnh Bình Dương
(72) GABOR FLUIT (NL)
(74) Công ty TNHH Sở hữu trí tuệ Ngôi Sao chuyên nghiệp và liên danh (NOVAPRO & ASSOCIATES CO.,LTD.)
(55)

1.1

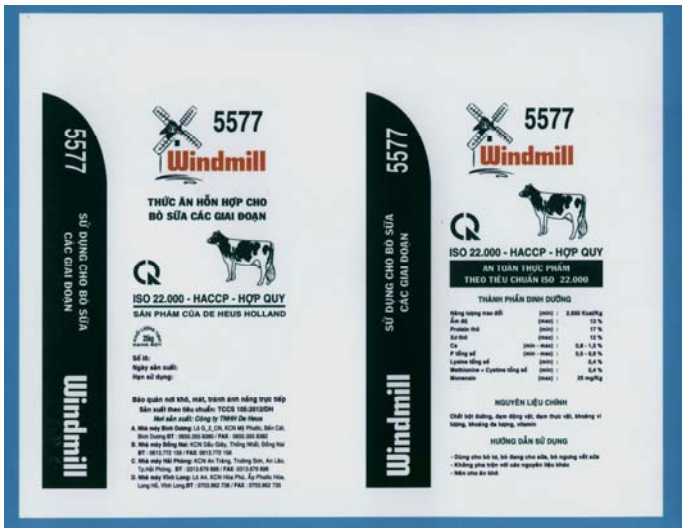

1.2

2.1

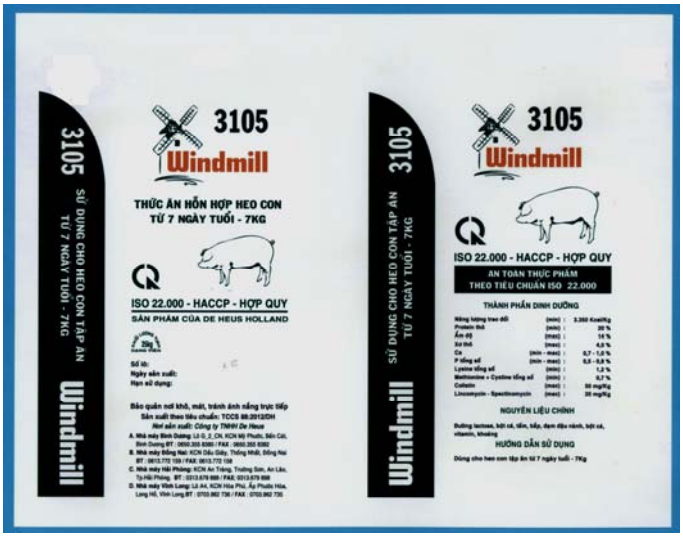

2.2

3.1

3.2

4.1

4.2

5.1

5.2

6110
Windmill
THỨC ĂN HỖN HỢP GÀ THỊT
TỪ 1 - 14 NGÀY TUỔI
ISO 22.000 - HACCP - HỢP QUY
SẢN PHẨM CỦA DE HEUS HOLLAND
SỬ DỤNG CHO GÀ THỊT CAO SẢN
TỪ 1 - 14 NGÀY TUỔI
ISO 22.000 - HACCP - HỢP QUY
AN TOÀN THỰC PHẨM
THEO TIÊU CHUẨN ISO 22.000
THÀNH PHẦN DINH DƯỠNG
NGUYÊN LIỆU CHÍNH
HƯỚNG DẪN SỬ DỤNG

6.1

6110
Windmill
THỨC ĂN HỖN HỢP GÀ THỊT
TỪ 1 - 14 NGÀY TUỔI
ISO 22.000 - HACCP - HỢP QUY
SẢN PHẨM CỦA DE HEUS HOLLAND
SỬ DỤNG CHO GÀ THỊT CAO SẢN
TỪ 1 - 14 NGÀY TUỔI
ISO 22.000 - HACCP - HỢP QUY
AN TOÀN THỰC PHẨM
THEO TIÊU CHUẨN ISO 22.000
THÀNH PHẦN DINH DƯỠNG
NGUYÊN LIỆU CHÍNH
HƯỚNG DẪN SỬ DỤNG

6.2

7110
Windmill
THỨC ĂN HỖN HỢP VỊT THỊT
TỪ 1 - 21 NGÀY TUỔI
SỬ DỤNG CHO VỊT THỊT CAO SẢN
TỪ 1 - 21 NGÀY TUỔI
Windmill

7.1

7110
Windmill
THỨC ĂN HỖN HỢP VỊT THỊT
TỪ 1 - 21 NGÀY TUỔI
ISO 22.000 - HACCP - HỢP QUY
SẢN PHẨM CỦA DE HEUS HOLLAND
SỬ DỤNG CHO VỊT THỊT CAO SẢN
TỪ 1 - 21 NGÀY TUỔI
ISO 22.000 - HACCP - HỢP QUY
AN TOÀN THỰC PHẨM
THEO TIÊU CHUẨN ISO 22.000
THÀNH PHẦN DINH DƯỠNG
NGUYÊN LIỆU CHÍNH
HƯỚNG DẪN SỬ DỤNG

7.2

7220
Windmill
7220
Windmill

8.1

7220
Windmill
THỨC ĂN HỖN HỢP CHO VỊT, NGAN ĐẺ CAO SẢN
ISO 22.000 - HACCP - HỢP QUY
SẢN PHẨM CỦA DE HEUS HOLLAND
7220
Windmill
7220
Windmill
ISO 22.000 - HACCP - HỢP QUY
AN TOÀN THỰC PHẨM
THEO TIÊU CHUẨN ISO 22.000
THÀNH PHẦN DINH DƯỠNG
NGUYÊN LIỆU CHÍNH
HƯỚNG DẪN SỬ DỤNG

8.2

7310
Windmill
7310
Windmill

9.1

7310
Windmill
THỨC ĂN HỖN HỢP CÚT THỊT
TỪ 1 - 35 NGÀY TUỔI
ISO 22.000 HACCP
SẢN PHẨM CỦA DE HEUS HOLLAND
7310
Windmill
7310
Windmill
ISO 22.000 HACCP
AN TOÀN THỰC PHẨM
THEO TIÊU CHUẨN ISO 22.000
THÀNH PHẦN DINH DƯỠNG
NGUYÊN LIỆU CHÍNH
HƯỚNG DẪN SỬ DỤNG

9.2

(11) **21122**
(21) 3-2012-01844 (28) 03
(54) BAO BÌ (51) **09-05**
(22) 18.12.2012 (43) 25.02.2013
(71) CÔNG TY TNHH DE HEUS (VN)
Lô G-2-CN, KCN Mỹ Phước 1, thị trấn Mỹ Phước, huyện Bến Cát, tỉnh Bình Dương
(72) GABOR FLUIT (NL)
(74) Công ty TNHH Sở hữu trí tuệ Ngôi Sao chuyên nghiệp và liên danh (NOVAPRO & ASSOCIATES CO.,LTD.)
(55)

1.1

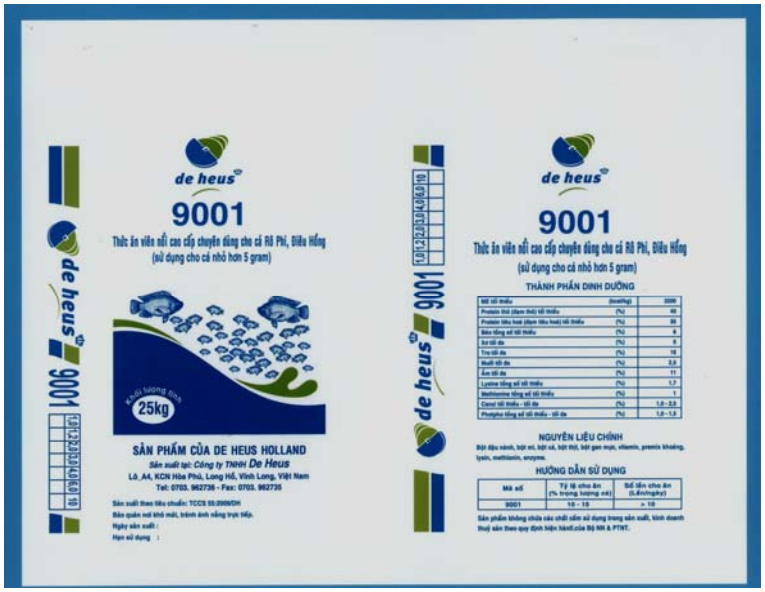

1.2

de heus
9003
25kg

2.1

de heus
9003
Thức ăn viên nổi cao cấp chuyên dùng cho cá Rô Phi, Điêu Hồng
(sử dụng cho cá từ 10 - 20gram)
25kg
SẢN PHẨM CỦA DE HEUS HOLLAND
THÀNH PHẦN DINH DƯỠNG
NGUYÊN LIỆU CHÍNH
HƯỚNG DẪN SỬ DỤNG

2.2

de heus
9102
25kg

3.1

de heus
9102
Thức ăn viên nổi cao cấp chuyên dùng cho cá Tra, Basa
(sử dụng cho cá từ 5 - 20gram)
25kg
SẢN PHẨM CỦA DE HEUS HOLLAND
THÀNH PHẦN DINH DƯỠNG
NGUYÊN LIỆU CHÍNH
HƯỚNG DẪN SỬ DỤNG

3.2

(11) **21123**
(21) 3-2012-01845 (28) 01
(54) NHÃN SẢN PHẨM (51) **19-08**
(22) 18.12.2012 (43) 25.02.2013
(71) 1. PHẠM CÔNG TIẾN (VN)
261/21 Ngô Quyền, phường 6, quận 10, TP. Hồ Chí Minh
2. TRẦN THỤY VY (VN)
72/6 Trần Quốc Tuấn, phường 1, quận Gò Vấp, TP. Hồ Chí Minh
(72) Phạm Công Tiến (VN)
(74) Công ty cổ phần Tư vấn S&B (S&B CONSULTANT., CORP.)
(55)

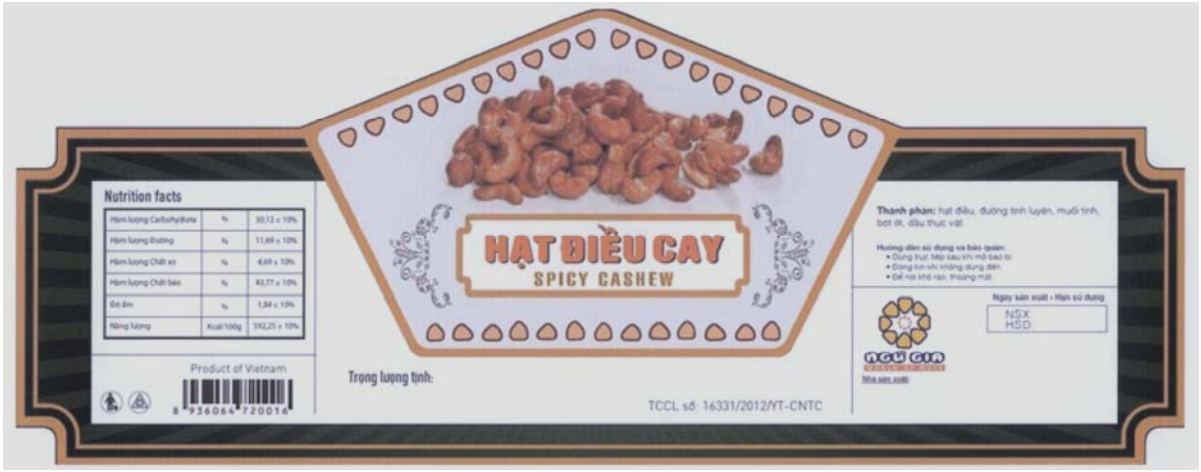

(11) **21124**
(21) 3-2012-01846 (28) 01
(54) HỘP ĐỰNG BÁNH (51) **09-03**
(22) 18.12.2012 (43) 25.02.2013
(71) CÔNG TY TNHH HÙNG HẠNH (VN)
Cụm công nghiệp Tây Nam, phường Lê Hồng Phong, thành phố Phủ Lý, tỉnh Hà Nam
(72) Trần Phú Hùng (VN)
(74) Công ty TNHH Sở hữu trí tuệ WINCO (WINCO CO., LTD.)
(55)

1.1

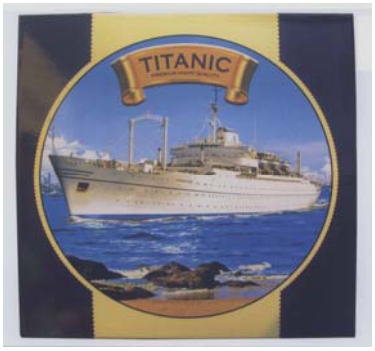

1.2 1.3 1.4 1.5

1.6

(11) **21125**
(21) 3-2012-01852 (28) 01
(54) ĐẦU GẬY CHƠI GÔN (51) **21-02**
(22) 19.12.2012 (43) 25.02.2013
(30) 29/425,
311 21.06.2012 US
(71) KARSTEN MANUFACTURING CORPORATION (US)
2201 West Desert Cove, Phoenix, Arizona 85029, United States of America
(72) Marty R. Jertson (US), Xiaojian Chen (US), Ryan M. Stokke (US), Bradley D. Schweigert (US)
(74) Công ty TNHH Sở hữu trí tuệ Vàng (GINTASSET CO., LTD.)
(55)

1.1

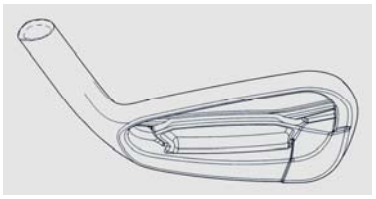

1.2

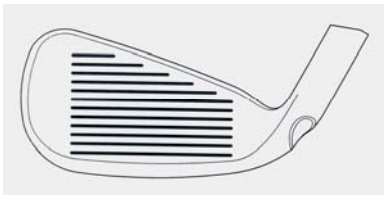

1.3

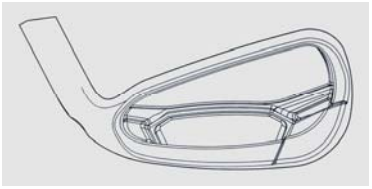

1.4

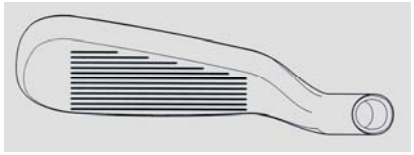

1.5

1.6

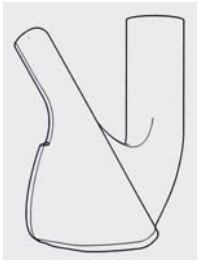

1.7

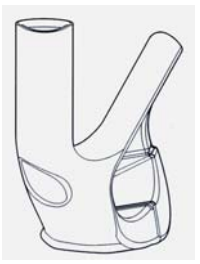

1.8

1.9

(11) **21126**
(21) 3-2012-01853 (28) 01
(54) CHAI (51) **09-01**
(22) 20.12.2012 (43) 25.02.2013
(71) CÔNG TY TRÁCH NHIỆM HỮU HẠN SẢN XUẤT THƯƠNG MẠI VÀ DỊCH VỤ ĐỖ LÂM GIA (VN)
73/606 Phạm Văn Chiêu, phường 12, quận Gò Vấp, TP. Hồ Chí Minh
(72) Lâm Thân Thúy Quyên (VN)
(74) Công ty TNHH Sở hữu trí tuệ Thảo Thọ Quyến (INVENCO)
(55)

1.1

1.2

1.3

1.4

1.5

1.6

(11) **21127**
(21) 3-2012-01855 (28) 01
(54) CHAI (51) **09-01**
(22) 20.12.2012 (43) 25.02.2013
(71) CÔNG TY CỔ PHẦN THA VON (VN)
7 Mai Anh Đào, phường 8, thành phố Đà Lạt, tỉnh Lâm Đồng
(72) Nguyễn Thị Lan (VN)
(74) Công ty TNHH Sở hữu trí tuệ HA VIP (HAVIP CO., LTD.)
(55)

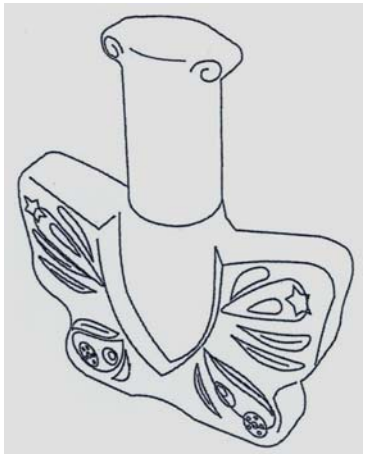

1.1

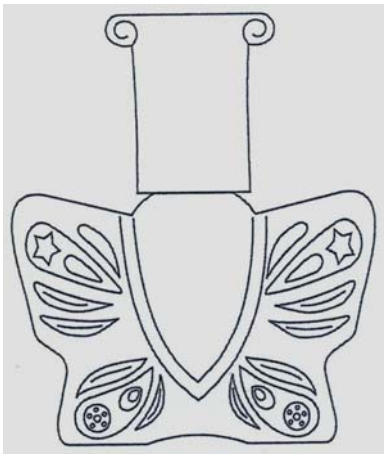

1.2

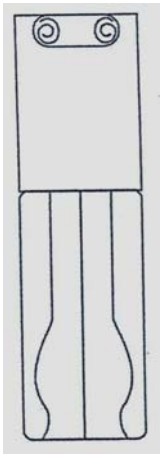

1.3

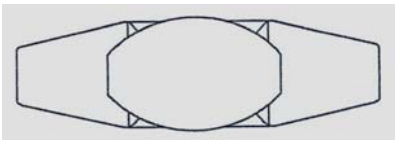

1.4

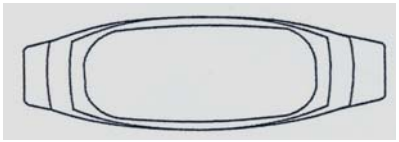

1.5

(11) **21128**
(21) 3-2012-01856 (28) 01
(54) CHAI (51) **09-01**
(22) 20.12.2012 (43) 25.02.2013
(71) CÔNG TY CỔ PHẦN THA VON (VN)
7 Mai Anh Đào, phường 8, thành phố Đà Lạt, tỉnh Lâm Đồng
(72) Nguyễn Thị Lan (VN)
(74) Công ty TNHH Sở hữu trí tuệ HA VIP (HAVIP CO., LTD.)
(55)

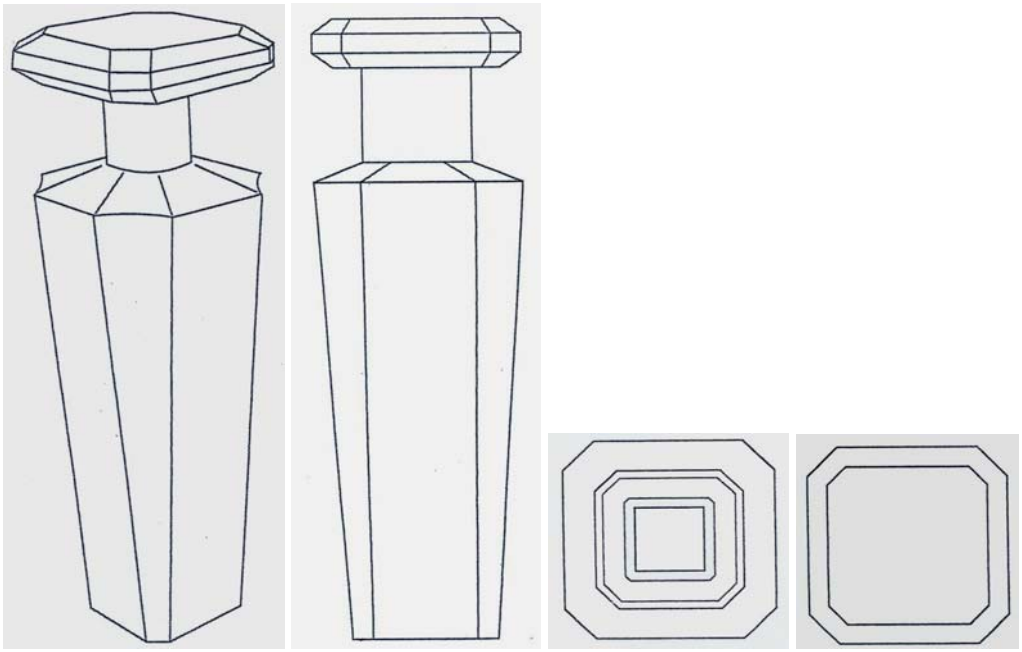

1.1 1.2 1.3 1.4

(11) **21129**
(21) 3-2012-01857 (28) 01
(54) CHAI (51) **09-01**
(22) 21.12.2012 (43) 25.02.2013
(71) CÔNG TY CỔ PHẦN THA VON (VN)
7 Mai Anh Đào, phường 8, thành phố Đà Lạt, tỉnh Lâm Đồng
(72) Nguyễn Thị Lan (VN)
(74) Công ty TNHH Sở hữu trí tuệ HA VIP (HAVIP CO., LTD.)
(55)

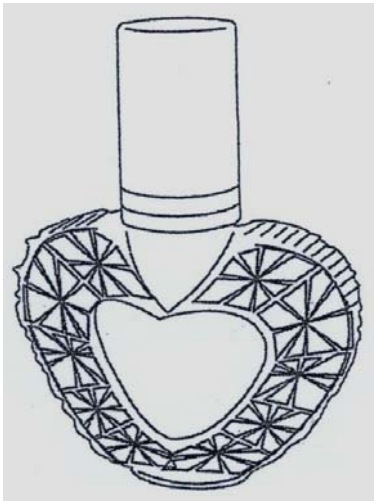

1.1

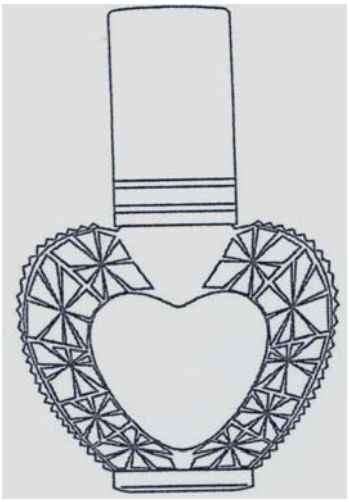

1.2

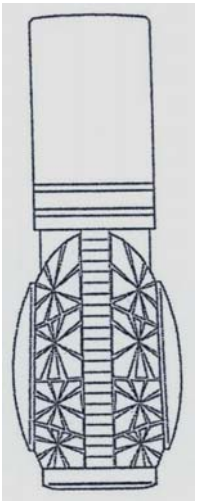

1.3

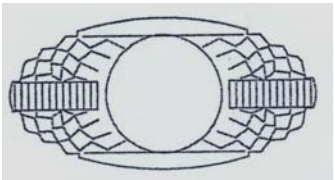

1.4

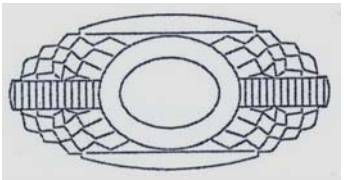

1.5

(11) **21130**
(21) 3-2012-01858 (28) 02
(54) THÙNG LOA (51) **14-01**
(22) 21.12.2012 (43) 25.02.2013
(71) NGUYỄN ĐÌNH ĐỆ (VN)
20/D75 cư xá Nguyễn Trung Trực, đường 3/2, phường 12, quận 10, TP. Hồ Chí Minh
(72) Nguyễn Đình Đệ (VN)
(74) Công ty TNHH Tư vấn Sở hữu trí tuệ Á Đông (A ĐÔNG IP CONSULTANCY CO.,LTD.)
(55)

1.1

1.2

1.3

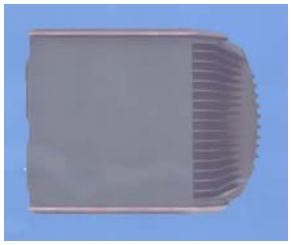

1.4

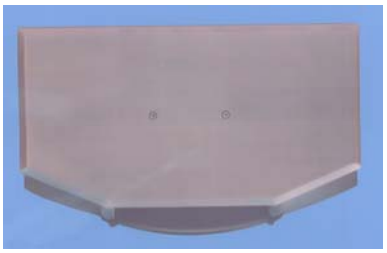

1.5

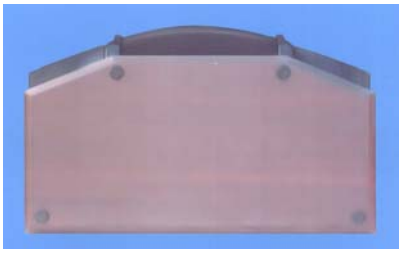

1.6

2.1

2.2

2.3

2.4

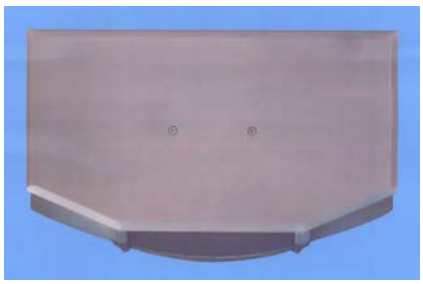

2.5

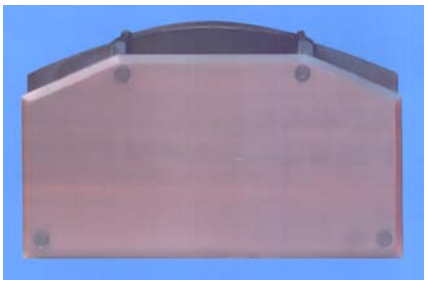

2.6

(11) **21131**
(21) 3-2012-01859 (28) 01
(54) HỘP (51) **09-03**
(22) 21.12.2012 (43) 25.02.2013
(71) CÔNG TY TNHH THƯƠNG MẠI DỊCH VỤ AN HỒNG PHÁT (VN)
75 đường số 2, khu dân cư Lê Thành, phường An Lạc, quận Bình Tân, TP. Hồ Chí Minh
(72) Trần Minh Thạch (VN)
(74) Công ty TNHH Sở hữu trí tuệ BELCOLAW (BELCOLAW IP CO.,LTD.)
(55)

1.1

1.2

1.3

1.4

1.5

1.6

(11) **21132**
(21) 3-2012-01864 (28) 01
(54) NHÃN SẢN PHẨM (51) **19-08**
(22) 24.12.2012 (43) 25.02.2013
(71) CÔNG TY TRÁCH NHIỆM HỮU HẠN MỘT THÀNH VIÊN THỰC PHẨM HUẾ (VN)
Số 4/114 Lê Ngô Cát, thành phố Huế, tỉnh Thừa Thiên Huế
(72) Satoru 8ekiya (JP)
(74) Công ty TNHH Sở hữu trí tuệ Thảo Thọ Quyến (INVENCO)
(55)

1.1

1.2

(11) **21133**
(21) 3-2012-01865 (28) 01
(54) CHAI (51) **09-01**
(22) 24.12.2012 (43) 25.02.2013
(71) CÔNG TY TRÁCH NHIỆM HỮU HẠN SẢN XUẤT THƯƠNG MẠI VÀ DỊCH VỤ ĐỖ LÂM GIA (VN)
73/606 Phạm Văn Chiêu, phường 12, quận Gò Vấp, TP. Hồ Chí Minh
(72) Lâm Thân Thuý Quyên (VN)
(74) Công ty TNHH Sở hữu trí tuệ Thảo Thọ Quyến (INVENCO)
(55)

1.1

1.2

1.3

1.4

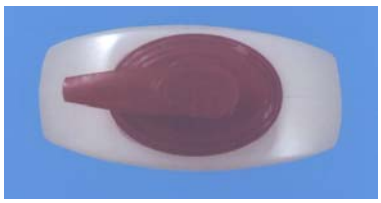

1.5

1.6

(11) **21134**
(21) 3-2012-01867 (28) 01
(54) HỘP ĐỰNG SẢN PHẨM (51) **09-03**
(22) 24.12.2012 (43) 25.02.2013
(71) NGUYỄN THỊ BÌNH (VN)
Số 229A tổ 40 phường Hoàng Văn Thụ, quận Hoàng Mai, thành phố Hà Nội
(72) Nguyễn Thị Bình (VN)
(74) Công ty TNHH Sở hữu trí tuệ AL Nguyên (ALNGUYEN IP CO.,LTD.)
(55)

1.1

1.2

(11) **21135**
(21) 3-2012-01868 (28) 01
(54) TỦ LẠNH (51) **15-07**
(22) 24.12.2012 (43) 25.02.2013
(30) 2012-024864 12.10.2012 JP
(71) 1. TOSHIBA HOME APPLIANCES CORPORATION (JP)
2-15, Sotokanda 2-chome, Chiyoda-kn, Tokyo, Japan
2. THAI TOSHIBA ELECTRIC INDUSTRIES CO., LTD. (TH)
129/1-5 Tivanon Road, Thasai, Muang, Nonthaburi, Thailand
(72) Hiroshi Onoda (JP), Takafumi Yoshida (JP), Pornthep Chatpinyakoop (TH), Koichiro Oishi (JP)
(74) Công ty TNHH một thành viên Sở hữu trí tuệ VCCI (VCCI-IP CO.,LTD)
(55)

1.1 1.2 1.3 1.4 1.5 1.6

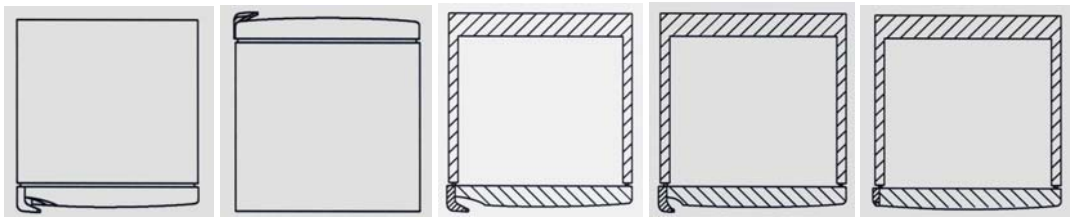

1.7 1.8 1.9 1.10 1.11

(11) **21136**
(21) 3-2012-01871 (28) 01
(54) ĐẦU GẬY CHƠI GÔN (51) **21-02**
(22) 24.12.2012 (43) 25.02.2013
(30) 29/425407 22.06.2012 US
(71) KARSTEN MANUFACTURING CORPORATION (US)
2201 West Desert Cove, Phoenix, Arizona 85029, United States of America
(72) Marty R. Jertson (US), Xiaojian Chen (US), Ryan M. Stokke (US), Bradley D. Schweigert (US)
(74) Công ty TNHH Sở hữu trí tuệ Vàng (GINTASSET CO., LTD.)
(55)

1.1

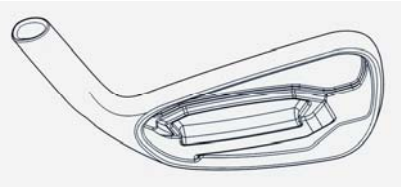

1.2

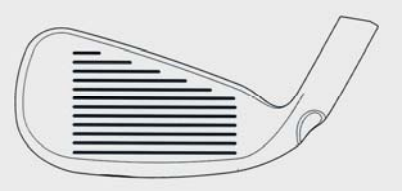

1.3

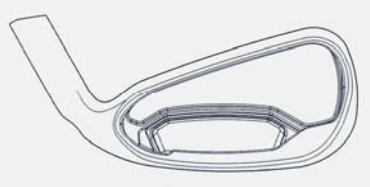

1.4

1.5

1.6

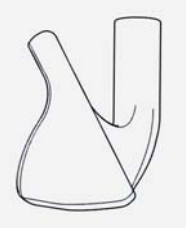

1.7 1.8

1.9

(11) **21137**
(21) 3-2012-01873 (28) 01
(54) HỘP ĐỰNG THUỐC (51) **09-03**
(22) 25.12.2012 (43) 25.02.2013
(71) CÔNG TY TNHH DƯỢC PHẨM TUYÊN THẠC (VN)
6/63 đường Văn Cao, thành phố Nam Định, tỉnh Nam Định
(72) Lê Viết Thạc (VN)
(74) Công ty TNHH Sở hữu trí tuệ PADEMARK (PADEMARK CO.,LTD.)
(55)

1.1

1.2

(11) **21138**
(21) 3-2012-01874 (28) 01
(54) HỘP ĐỰNG THUỐC (51) **09-03**
(22) 25.12.2012 (43) 25.02.2013
(71) CÔNG TY TNHH DƯỢC PHẨM TUYÊN THẠC (VN)
6/63 đường Văn Cao, thành phố Nam Định, tỉnh Nam Định
(72) Lê Viết Thạc (VN)
(74) Công ty TNHH Sở hữu trí tuệ PADEMARK (PADEMARK CO.,LTD.)
(55)

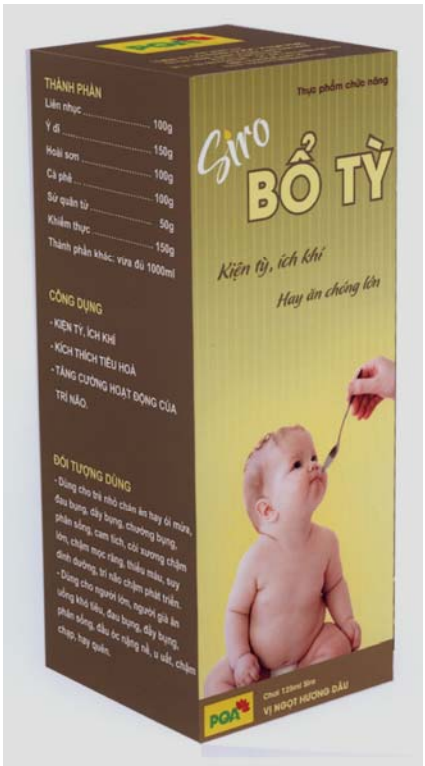

1.1

1.2

(11) **21139**
(21) 3-2012-01889 (28) 01
(54) KE CHỐNG BÃO (51) **08-08**
(22) 25.12.2012 (43) 25.02.2013
(71) CÔNG TY TNHH MỘT THÀNH VIÊN BẮC HÀ (VN)
Thôn Dụ Tiền, xã Thanh Thùy, huyện Thanh Oai, thành phố Hà Nội
(72) Tào Văn Lương (VN)
(55)

1.1

1.2

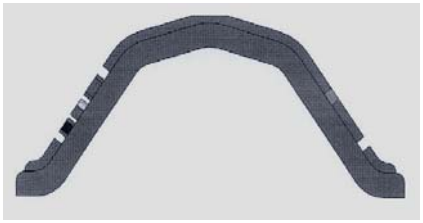

1.3

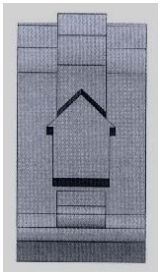

1.4

1.5

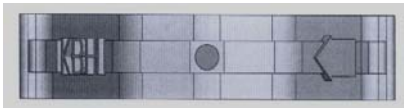

1.6

1.7

(11) **21140**
(21) 3-2012-01890 (28) 01
(54) MÁY SẢN XUẤT GẠCH (51) **15-04**
(22) 25.12.2012 (43) 25.02.2013
(71) CÔNG TY CỔ PHẦN CƠ KHÍ VÀ VẬT LIỆU XÂY DỰNG THANH PHÚC (VN)
160 Hoàng Quốc Việt, Kiến An, thành phố Hải Phòng
(72) Trần Duy Cảnh (VN)
(74) Công ty Cổ phần Sở hữu công nghiệp INVESTIP (INVESTIP)
(55)

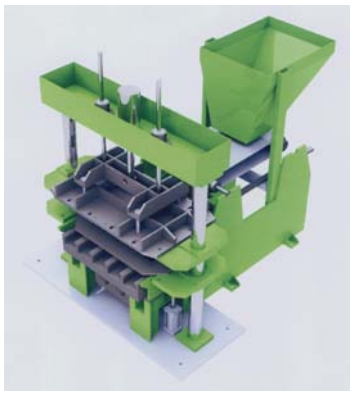

1.1

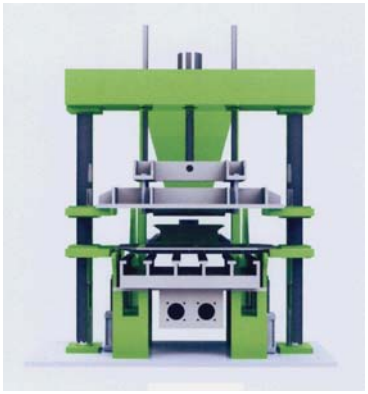

1.2

1.3

1.4

1.5

1.6

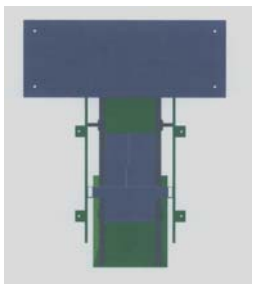

1.7

(11) **21141**
(21) 3-2012-01891 (28) 01
(54) MÁY SẢN XUẤT GẠCH (51) **15-04**
(22) 25.12.2012 (43) 25.02.2013
(71) CÔNG TY CỔ PHẦN CƠ KHÍ VÀ VẬT LIỆU XÂY DỰNG THANH PHÚC (VN)
160 Hoàng Quốc Việt, Kiến An, thành phố Hải Phòng
(72) Trần Duy Cảnh (VN)
(74) Công ty Cổ phần Sở hữu công nghiệp INVESTIP (INVESTIP)
(55)

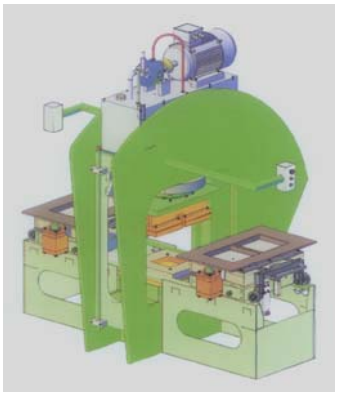

1.1

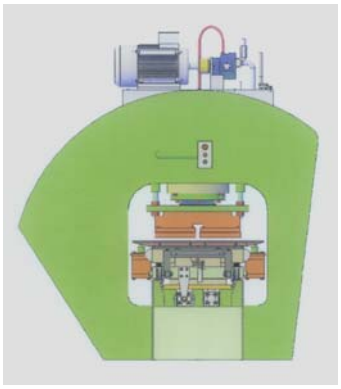

1.2

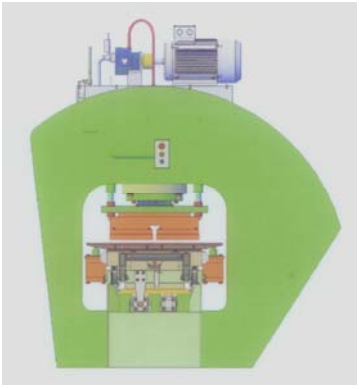

1.3

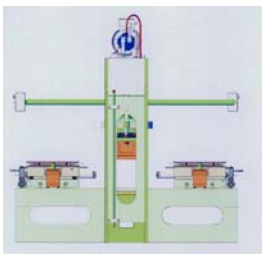

1.4

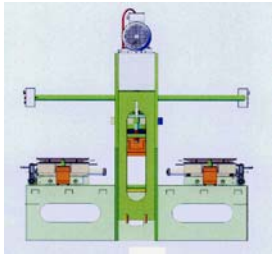

1.5

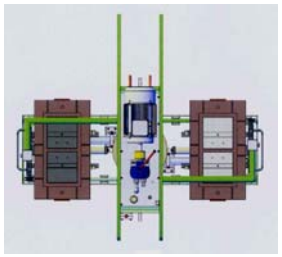

1.6

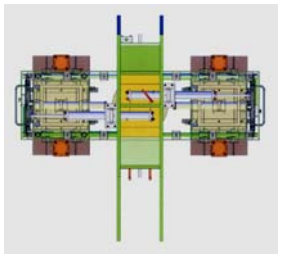

1.7

(11) **21142**
(21) 3-2012-01892 (28) 01
(54) NHÃN SẢN PHẨM (51) **19-08**
(22) 25.12.2012 (43) 25.02.2013
(71) CÔNG TY CỔ PHẦN HÀNG TIÊU DÙNG MA SAN (VN)
Tầng 12, tòa nhà Kumho Asiana Plaza Saigon, số 39 Lê Duẩn, phường Bến Nghé, quận 1, TP. Hồ Chí Minh
(72) Trương Công Thắng (VN)
(74) Công ty cổ phần Sở hữu trí tuệ BROSS và Cộng sự (BROSS & PARTNERS., JSC)
(55)

(11) **21143**
(21) 3-2012-01894 (28) 01
(54) ĐIỆN THOẠI DI ĐỘNG (51) **14-03**
(22) 25.12.2012 (43) 25.02.2013
(30) 2012-014938 25.06.2012 JP
(71) KYOCERA CORPORATION (JP)
6, Takeda, Tobadono-cho, Fushimi-ku, Kyoto-shi, Kyoto 612-8501 Japan
(72) Naoki MITSUNAGA (JP)
(74) Công ty Luật TNHH AMBYS Hà Nội (AMBYS HANOI)
(55)

1.1

1.2

1.3

1.4

1.5

1.6

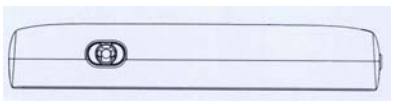

1.7

1.8

(11) **21144**
(21) 3-2012-01896 (28) 01
(54) HỘP (51) **09-03**
(22) 26.12.2012 (43) 25.02.2013
(71) CÔNG TY TNHH MỘT THÀNH VIÊN SẢN XUẤT VÀ THƯƠNG MẠI MỸ PHẨM ĐĂNG DƯƠNG (VN)
59 đường số 1B, khu phố 8, phường Bình Trị Đông B, quận Bình Tân, TP. Hồ Chí Minh
(72) Lê Thị Truyền (VN)
(55)

1.1

1.2

1.3

1.4

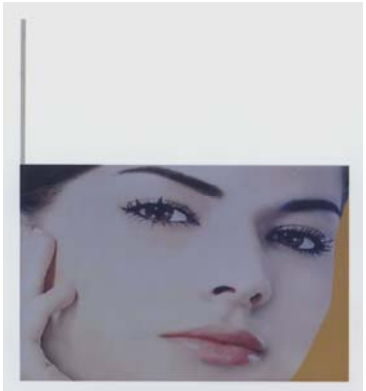

1.5

1.6

1.7

(11) **21145**
(21) 3-2012-01897 (28) 01
(54) HỘP (51) **09-03**
(22) 26.12.2012 (43) 25.02.2013
(71) CÔNG TY TNHH MỘT THÀNH VIÊN SẢN XUẤT VÀ THƯƠNG MẠI MỸ PHẨM ĐĂNG DƯƠNG (VN)
59 đường số 1B, khu phố 8, phường Bình Trị Đông B, quận Bình Tân, TP. Hồ Chí Minh
(72) Lê Thị Truyền (VN)
(55)

1.1

1.2

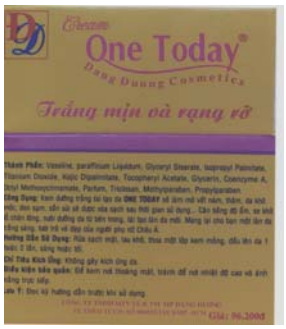

1.3

1.4

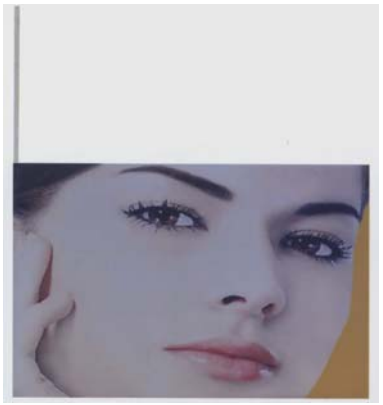

1.5

1.6

1.7

(11) **21146**
(21) 3-2012-01898 (28) 01
(54) HỘP (51) **09-03**
(22) 26.12.2012 (43) 25.02.2013
(71) CÔNG TY TNHH MỘT THÀNH VIÊN SẢN XUẤT VÀ THƯƠNG MẠI MỸ PHẨM ĐĂNG DƯƠNG (VN)
59 đường số 1B, khu phố 8, phường Bình Trị Đông B, quận Bình Tân, TP. Hồ Chí Minh
(72) Lê Thị Truyền (VN)
(55)

1.1

1.2

1.3

1.4

1.5

1.6

1.7

(11) **21147**
(21) 3-2012-01899 (28) 01
(54) HỘP (51) **09-03**
(22) 26.12.2012 (43) 25.02.2013
(71) CÔNG TY TNHH MỘT THÀNH VIÊN SẢN XUẤT VÀ THƯƠNG MẠI MỸ PHẨM ĐĂNG DƯƠNG (VN)
59 đường số 1B, khu phố 8, phường Bình Trị Đông B, quận Bình Tân, TP. Hồ Chí Minh
(72) Lê Thị Truyền (VN)
(55)

1.1

1.2

1.3

1.4

1.5

1.6

1.7

(11) **21148**
(21) 3-2012-01900 (28) 01
(54) TỦ LẠNH (51) **15-07**
(22) 26.12.2012 (43) 25.02.2013
(71) PANASONIC CORPORATION (JP)
1006, Oaza Kadoma, Kadoma-shi, Osaka 571-8501, JAPAN
(72) Norikazu OZAKI (JP)
(74) Công ty TNHH Sở hữu trí tuệ Thảo Thọ Quyến (INVENCO)
(55)

1.1

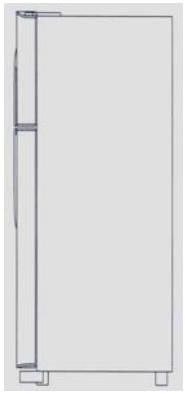

1.2

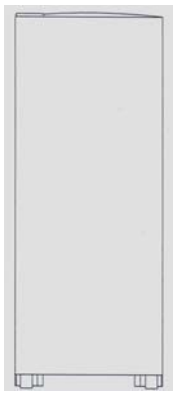

1.3

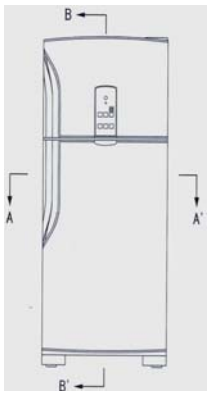

1.4

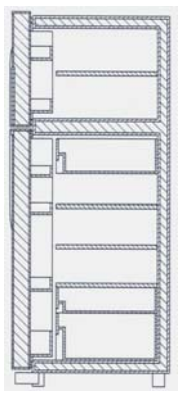

1.5

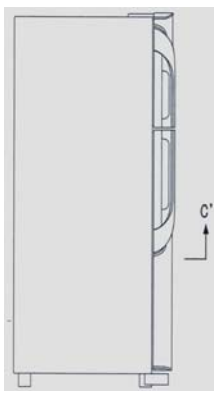

1.6

1.7

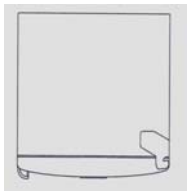

1.8

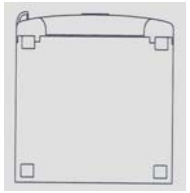

1.9

1.10

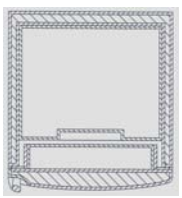

1.11

(11) **21149**
(21) 3-2012-01901 (28) 01
(54) TỦ LẠNH (51) **15-07**
(22) 26.12.2012 (43) 25.02.2013
(71) PANASONIC CORPORATION (JP)
1006, Oaza Kadoma, Kadoma-shi, Osaka 571-8501, JAPAN
(72) Norikazu OZAKI (JP), Ricardo Kolb Filho (BR)
(74) Công ty TNHH Sở hữu trí tuệ Thảo Thọ Quyến (INVENCO)
(55)

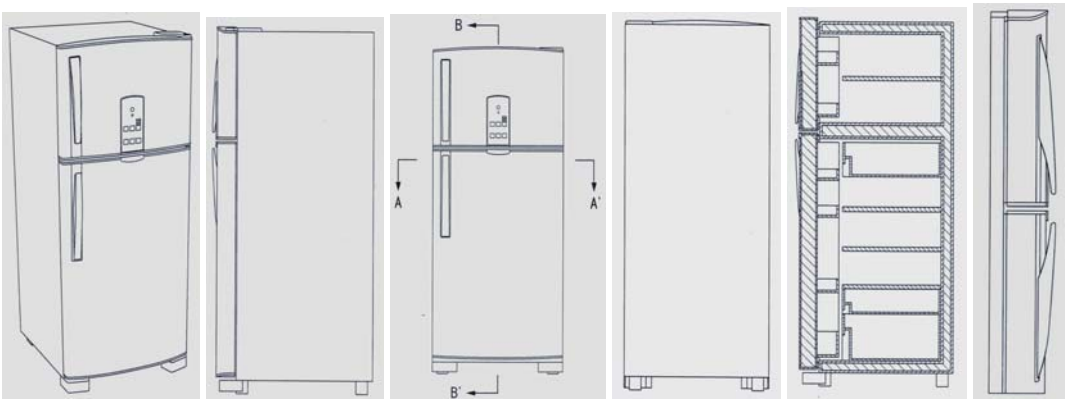

1.1 1.2 1.3 1.4 1.5 1.6

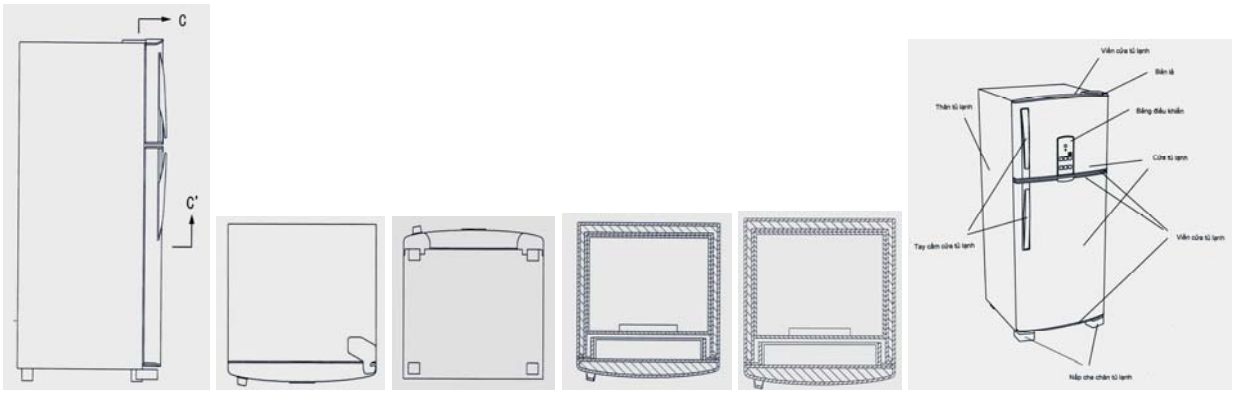

1.7 1.8 1.9 1.10 1.11 1.12

(11) **21150**
(21) 3-2012-01903 (28) 01
(54) BAO BÌ (51) **09-05**
(22) 26.12.2012 (43) 25.02.2013
(71) HỘ KINH DOANH THIÊN PHÚC (VN)
72A khu phố 6, phường 9, thành phố Mỹ Tho, tỉnh Tiền Giang
(72) Võ Thị Bé Năm (VN)
(74) Công ty TNHH Sở hữu trí tuệ Ngôi Sao chuyên nghiệp và liên danh (NOVAPRO & ASSOCIATES CO.,LTD.)
(55)

1.1

1.2

(11) **21151**
(21) 3-2012-01910 (28) 01
(54) XE MÁY (51) **12-11**
(22) 27.12.2012 (43) 25.02.2013
(30) 2012-016348 10.07.2012 JP
(71) HONDA MOTOR CO., LTD. (JP)
1-1, Minami-Aoyama 2-chome, Minato-ku, Tokyo, Japan
(72) Takayuki Yamazaki (JP), Siwathat Mongkolsupya (TH), Takashi Watanabe (JP)
(74) Văn phòng luật sư Phạm và Liên danh (PHAM & ASSOCIATES)
(55)

1.1

1.2

1.3

1.4

1.5

1.6

1.7

1.8

1.9

(11) **21152**
(21) 3-2012-01911 (28) 01
(54) XE MÁY (51) **12-11**
(22) 27.12.2012 (43) 25.02.2013
(30) 2012-017028 18.07.2012 JP
(71) HONDA MOTOR CO., LTD. (JP)
1-1, Minami-Aoyama 2-chome, Minato-ku, Tokyo, Japan
(72) Kiyoshi Yanagita (JP), Jun Tanaka (JP)
(74) Văn phòng luật sư Phạm và Liên danh (PHAM & ASSOCIATES)
(55)

1.1

1.2

1.3

1.4

1.5

1.6

1.7

1.8

1.9

(11) **21153**
(21) 3-2012-01913 (28) 02
(54) THANH KIM LOẠI ĐỊNH HÌNH (51) **25-01**
(22) 27.12.2012 (43) 25.02.2013
(71) CÔNG TY CỔ PHẦN CỬA SỔ NHỰA CHÂU ÂU (VN)
Lô số 15, khu công nghiệp Quang Minh, huyện Mê Linh, thành phố Hà Nội
(72) Nguyễn Cảnh Hồng (VN)
(55)

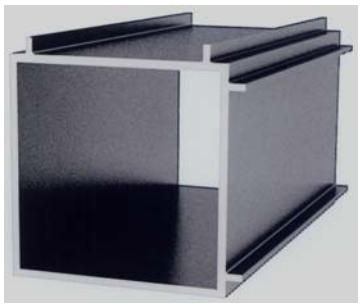

1.1

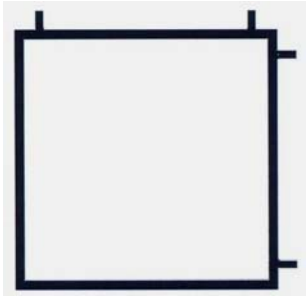

1.2

1.3

1.4

1.5

1.6

2.1

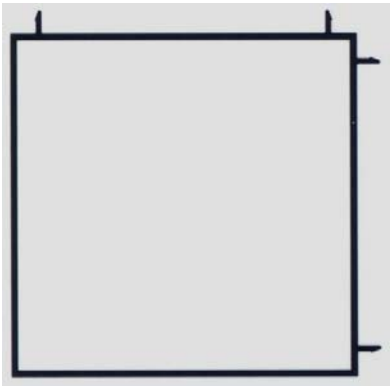

2.2

2.3

2.4

2.5

2.6

(11) **21154**
(21) 3-2012-01914 (28) 01
(54) THANH KIM LOẠI ĐỊNH HÌNH (51) **25-01**
(22) 27.12.2012 (43) 25.02.2013
(71) CÔNG TY CỔ PHẦN CỬA SỔ NHỰA CHÂU ÂU (VN)
Lô số 15, khu công nghiệp Quang Minh, huyện Mê Linh, thành phố Hà Nội
(72) Nguyễn Cảnh Hồng (VN)
(55)

1.1

1.2

1.3

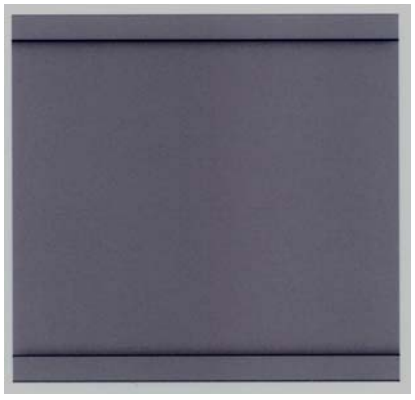

1.4

1.5

(11) **21155**
(21) 3-2012-01915 (28) 01
(54) THANH KIM LOẠI ĐỊNH HÌNH (51) **25-01**
(22) 27.12.2012 (43) 25.02.2013
(71) CÔNG TY CỔ PHẦN CỬA SỔ NHỰA CHÂU ÂU (VN)
Lô số 15, khu công nghiệp Quang Minh, huyện Mê Linh, thành phố Hà Nội
(72) Nguyễn Cảnh Hồng (VN)
(55)

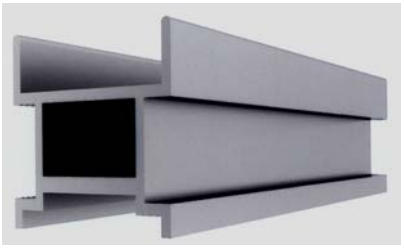

1.1

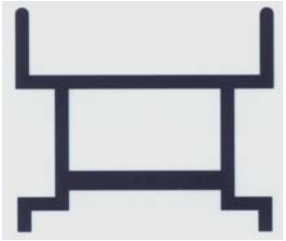

1.2

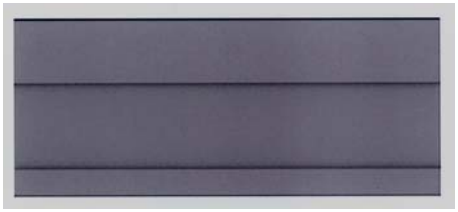

1.3

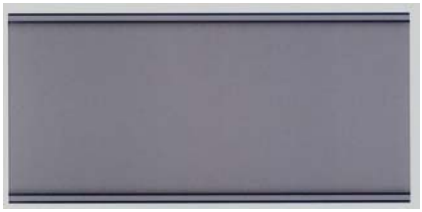

1.4

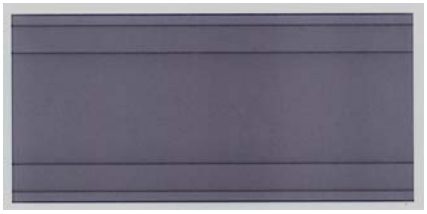

1.5

(11) **21156**
(21) 3-2012-01916 (28) 01
(54) THANH KIM LOẠI ĐỊNH HÌNH (51) **25-01**
(22) 27.12.2012 (43) 25.02.2013
(71) CÔNG TY CỔ PHẦN CỬA SỔ NHỰA CHÂU ÂU (VN)
Lô số 15, khu công nghiệp Quang Minh, huyện Mê Linh, thành phố Hà Nội
(72) Nguyễn Cảnh Hồng (VN)
(55)

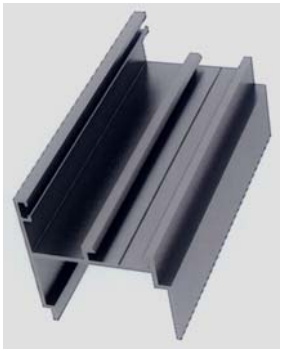

1.1

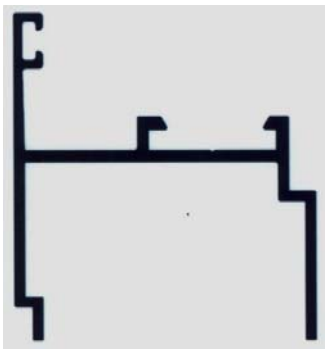

1.2

1.3

1.4

1.5

1.6

(11) **21157**
(21) 3-2012-01917 (28) 01
(54) THANH KIM LOẠI ĐỊNH HÌNH (51) **25-01**
(22) 27.12.2012 (43) 25.02.2013
(71) CÔNG TY CỔ PHẦN CỬA SỔ NHỰA CHÂU ÂU (VN)
Lô số 15, khu công nghiệp Quang Minh, huyện Mê Linh, thành phố Hà Nội
(72) Nguyễn Cảnh Hồng (VN)
(55)

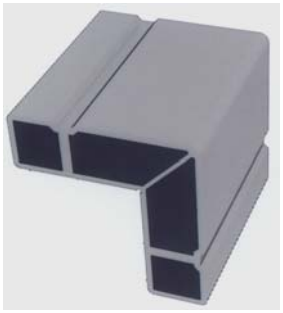

1.1

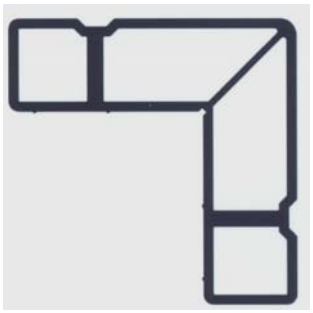

1.2

1.3

1.4

1.5

1.6

(11) **21158**
(21) 3-2012-01918 (28) 01
(54) THANH KIM LOẠI ĐỊNH HÌNH (51) **25-01**
(22) 27.12.2012 (43) 25.02.2013
(71) CÔNG TY CỔ PHẦN CỬA SỔ NHỰA CHÂU ÂU (VN)
Lô số 15, khu công nghiệp Quang Minh, huyện Mê Linh, thành phố Hà Nội
(72) Nguyễn Cảnh Hồng (VN)
(55)

1.1

1.2

1.3

1.4

1.5

1.6

(11) **21159**
(21) 3-2012-01919 (28) 01
(54) THANH KIM LOẠI ĐỊNH HÌNH (51) **25-01**
(22) 27.12.2012 (43) 25.02.2013
(71) CÔNG TY CỔ PHẦN CỬA SỔ NHỰA CHÂU ÂU (VN)
Lô số 15, khu công nghiệp Quang Minh, huyện Mê Linh, thành phố Hà Nội
(72) Nguyễn Cảnh Hồng (VN)
(55)

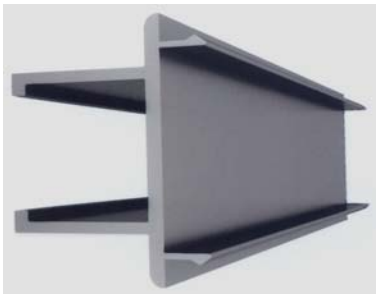

1.1

1.2

1.3

1.4

1.5

1.6

(11) **21160**
(21) 3-2012-01921 (28) 01
(54) THANH KIM LOẠI ĐỊNH HÌNH (51) **25-01**
(22) 27.12.2012 (43) 25.02.2013
(71) CÔNG TY CỔ PHẦN CỬA SỔ NHỰA CHÂU ÂU (VN)
Lô số 15, khu công nghiệp Quang Minh, huyện Mê Linh, thành phố Hà Nội
(72) Nguyễn Cảnh Hồng (VN)
(55)

1.1

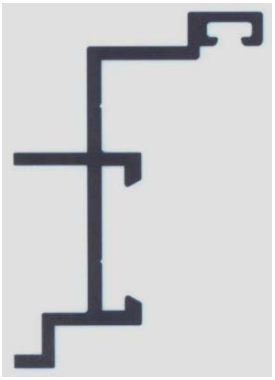

1.2

1.3

1.4

1.5

1.6

(11) **21161**
(21) 3-2012-01922 (28) 01
(54) THANH KIM LOẠI ĐỊNH HÌNH (51) **25-01**
(22) 27.12.2012 (43) 25.02.2013
(71) CÔNG TY CỔ PHẦN CỬA SỔ NHỰA CHÂU ÂU (VN)
Lô số 15, khu công nghiệp Quang Minh, huyện Mê Linh, thành phố Hà Nội
(72) Nguyễn Cảnh Hồng (VN)
(55)

1.1

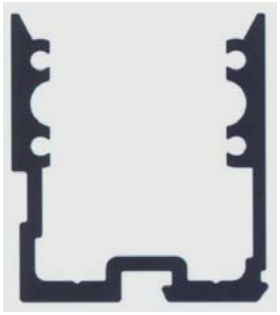

1.2

1.3

1.4

1.5

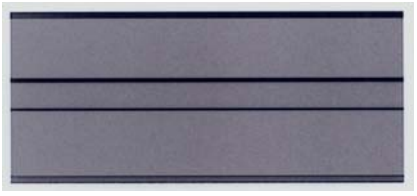

1.6

(11) **21162**
(21) 3-2012-01923 (28) 01
(54) THANH KIM LOẠI ĐỊNH HÌNH (51) **25-01**
(22) 27.12.2012 (43) 25.02.2013
(71) CÔNG TY CỔ PHẦN CỬA SỔ NHỰA CHÂU ÂU (VN)
Lô số 15, khu công nghiệp Quang Minh, huyện Mê Linh, thành phố Hà Nội
(72) Nguyễn Cảnh Hồng (VN)
(55)

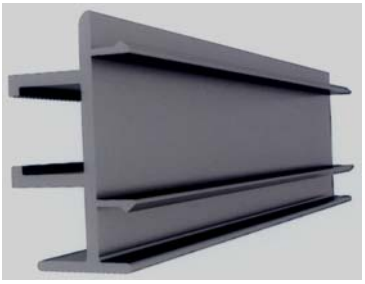

1.1

1.2

1.3

1.4

1.5

1.6

(11) **21163**
(21) 3-2012-01924 (28) 01
(54) THANH KIM LOẠI ĐỊNH HÌNH (51) **25-01**
(22) 27.12.2012 (43) 25.02.2013
(71) CÔNG TY CỔ PHẦN CỬA SỔ NHỰA CHÂU ÂU (VN)
Lô số 15, khu công nghiệp Quang Minh, huyện Mê Linh, thành phố Hà Nội
(72) Nguyễn Cảnh Hồng (VN)
(55)

1.1

1.2

1.3

1.4

1.5

1.6

(11) **21164**
(21) 3-2012-01927 (28) 01
(54) MÁY NẮN KHUNG CÀNG (51) **15-99**
(22) 27.12.2012 (43) 25.02.2013
(71) NGUYỄN ANH TUẤN (VN)
20 Nguyễn Ngọc Nại, quận Thanh Xuân, thành phố Hà Nội
(72) Nguyễn Anh Tuấn (VN)
(74) Công ty TNHH một thành viên Sở hữu trí tuệ VCCI (VCCI-IP CO.,LTD)
(55)

1.1

1.2

1.3

1.4

1.5

1.6

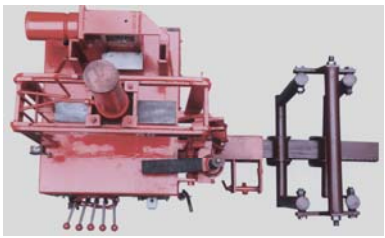

1.7

(11) **21165**
(21) 3-2012-01932 (28) 01
(54) CHAI (51) **09-01**
(22) 27.12.2012 (43) 25.02.2013
(71) CÔNG TY TNHH LAM SOON VIỆT NAM (VN)
103 Phạm Viết Chánh, phường 19, quận Bình Thạnh, TP. Hồ Chí Minh
(72) Khoo Hong Cheng Cedric (SG)
(74) Công ty TNHH Tầm nhìn và Liên danh (VISION & ASSOCIATES CO.LTD.)
(55)

1.1

1.2

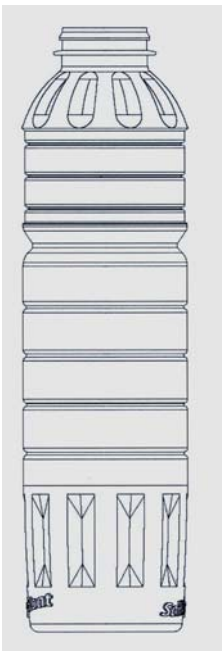

1.3

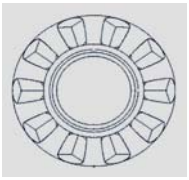

1.4

1.5

(11) **21166**
(21) 3-2012-01945 (28) 01
(54) BAO GÓI (51) **09-05**
(22) 28.12.2012 (43) 25.02.2013
(71) SUPER COFFEEMIX MANUFACTURING LTD. (SG)
No. 2 Senoko South Road, Super Industrial Building, Singapore 758096
(72) Yeo Peck Hong (SG)
(74) Văn phòng Luật sư MINERVAS (MINERVAS)
(55)

1.1

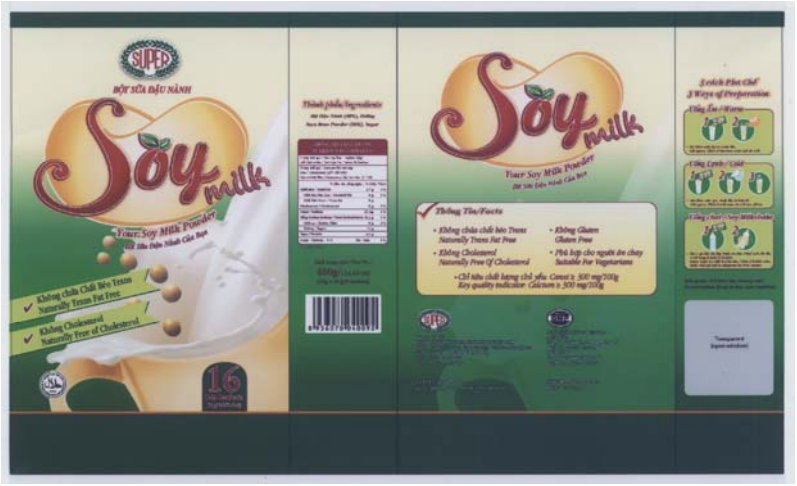

1.2

(11) **21167**
(21) 3-2013-00003 (28) 01
(54) ĐẦU GẬY CHƠI GÔN (51) **21-02**
(22) 02.01.2013 (43) 25.02.2013
(30) 29/426257 02.07.2012 US
(71) KARSTEN MANUFACTURING CORPORATION (US)
2201 West Desert Cove, Phoenix, Arizona 85029, United States of America
(72) Ryan M. Stokke (US), Xiaojian Chen (US), Marty R. Jertson (US), Bradley D. Schweigert (US)
(74) Công ty TNHH Sở hữu trí tuệ Vàng (GINTASSET CO., LTD.)
(55)

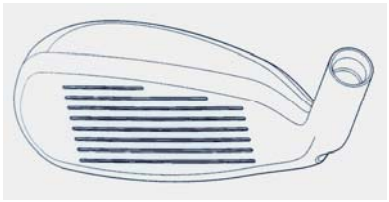

1.1

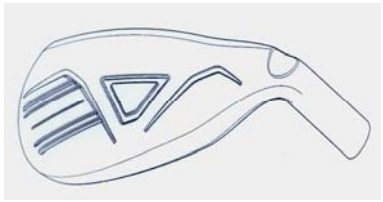

1.2

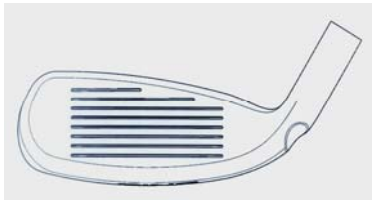

1.3

1.4

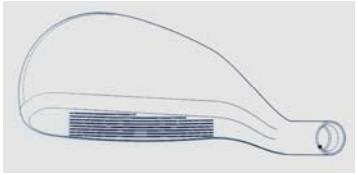

1.5

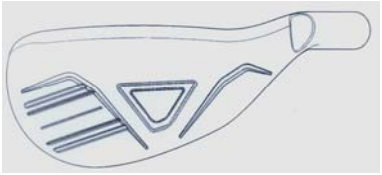

1.6

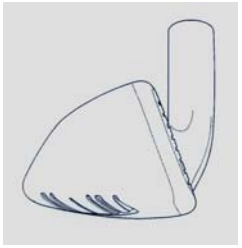

1.7

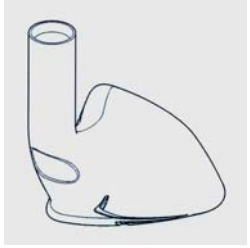

1.8

1.9

(11) **21168**
(21) 3-2013-00008 (28) 01
(54) BAO BÌ (51) **09-05**
(22) 04.01.2013 (43) 25.02.2013
(71) CÔNG TY TNHH SẢN XUẤT - THƯƠNG MẠI - DỊCH VỤ HÁN LINH (VN)
118 đường số 32, phường Bình Trị Đông, quận Bình Tân, TP. Hồ Chí Minh
(72) Ngô Bích Vân (VN)
(74) Công ty TNHH Sở hữu trí tuệ Ngôi Sao chuyên nghiệp và liên danh (NOVAPRO & ASSOCIATES CO.,LTD.)
(55)

1.1

1.2

(11) **21169**
(21) 3-2013-00009 (28) 01
(54) NHÃN SẢN PHẨM (51) **19-08**
(22) 04.01.2013 (43) 25.02.2013
(71) CÔNG TY TRÁCH NHIỆM HỮU HẠN DR FUJI (VN)
49/8 Đặng Minh Trực, phường 10, quận Tân Bình, Hồ Chí Minh
(72) Nguyễn Lộc Minh Huy (VN)
(74) Văn phòng luật sư Phạm và Liên danh (PHAM & ASSOCIATES)
(55)

1.1 1.2

(11) **21170**
(21) 3-2013-00010 (28) 01
(54) NHÃN SẢN PHẨM (51) **19-08**
(22) 04.01.2013 (43) 25.02.2013
(71) CÔNG TY TRÁCH NHIỆM HỮU HẠN DR FUJI (VN)
49/8 Đặng Minh Trực, phường 10, quận Tân Bình, TP. Hồ Chí Minh
(72) Nguyễn Lộc Minh Huy (VN)
(74) Văn phòng luật sư Phạm và Liên danh (PHAM & ASSOCIATES)
(55)

1.1

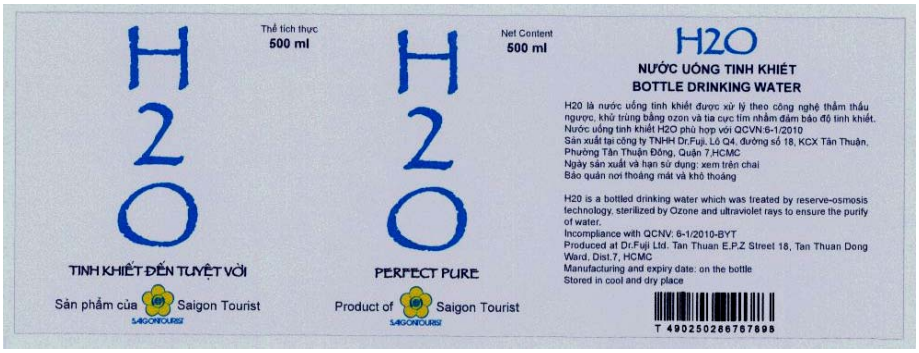

1.2

PHẦN IV

ĐƠN YÊU CẦU CẤP GIẤY CHỨNG NHẬN ĐĂNG KÝ NHÃN HIỆU

(210) **4-2007-22597**

(540)

(220) 07.11.2007
(441) 25.02.2013
(531) A5.5.21; A5.5.20; 26.13.25; 4.5.21
(731) GM KOREA COMPANY (KR)
199-1 Cheongcheon -2Dong, Bupyung-Gu, Incheon, Korea
(740) Công ty TNHH Sở hữu trí tuệ Thảo Thọ Quyến (INVENCO)

(511) Nhóm 01: Hoá chất dùng trong công nghiệp, khoa học, nhiếp ảnh, cũng như nông nghiệp, nghề làm vườn và lâm nghiệp, trừ chất diệt nấm, thuốc trừ cỏ, thuốc trừ sâu và chất diệt ký sinh trùng; các loại nhựa nhân tạo dạng thô; chất dẻo dạng thô; phân bón hợp chất chữa cháy; chế phẩm dùng để tôi, ram và hàn kim loại; hoá chất để bảo quản thực phẩm; chất để thuộc da; chất dính dùng trong công nghiệp; sản phẩm (hoá chất) dùng để chăm sóc và bảo dưỡng ô tô, bao gồm chất dính công nghiệp; chất gắn; khí làm lạnh; chất chống đông; chất chống bẩn dùng cho vải chất lỏng thuỷ lực bao gồm chất lỏng dùng cho phanh, chất lỏng dẫn động, chất lỏng dùng cho lái trợ lực, chất lỏng dùng cho khớp ly hợp.

Nhóm 04: Chất để hút, làm ướt và làm dính bụi; vật liệu cháy sáng; nến; bấc đèn; dầu công nghiệp; chất bôi trơn và mỡ; nhiên liệu; đầu thấm và chất hỗ trợ tháo lắp (dưới dạng dầu); dầu thuỷ lực; và các sản phẩm (dầu mỡ) khác dùng trong chăm sóc và bảo dưỡng ô tô.

Nhóm 07: Máy công cụ; đầu máy và động cơ (ngoài loại dùng cho xe cộ trên bộ); các bộ phận ghép nối và truyền động của máy móc (ngoài loại dùng cho xe cộ trên bộ); tua bin; ổ trục; máy bơm; van; đệm kín dầu; bộ lọc; bộ phun; đai truyền động; bàn chải dùng cho máy phát điện; bộ chế hoà khí; bộ tản nhiệt dùng cho động cơ đốt trong; quạt làm lạnh [bộ phận của máy móc]; máy phát điện; nắp xi lanh; bánh xe dẫn động; xích dẫn động; đai truyền của máy phát điện; máy phát điện tự kích thích; thiết bị đánh lửa: bộ điều chỉnh thời điểm đánh lửa; ống bơm (dầu, mỡ); bộ giảm thanh; đai quạt; pit-tông động cơ bộ điều chỉnh tốc độ động cơ; máy nén; bàn ren là bộ phận của động cơ.

Nhóm 09: Thiết bị và dụng cụ dùng để dẫn, chuyển mạch, biến đổi, tích, điều chỉnh hoặc điều khiển năng lượng điện; thiết bị ghi, truyền và tái tạo âm thanh hoặc hình ảnh; vật mang dữ kiện từ tính; đĩa ghi; hay bán hàng tự động và các cơ cấu dùng cho các thiết bị làm việc khi bỏ vào đó xu hay thẻ; máy tính tiền; máy tính; thiết bị xử lý các dữ kiện; thiết bị và dụng cụ khoa học, trắc địa, điện, quang học; cân, đo, báo hiệu, kiểm tra (giám sát), cấp cứu và giảng dạy; thiết bị dùng để ghi đĩa; thiết bị dập lửa; pin và ắc quy điện; hộp đựng mối nối mạch diện dùng cho chiếu sáng; dây và dây cáp điện; cái ngắt mạch; đồng hồ đo lường; ampe kế; đồng hồ đo tốc độ; thiết bị mở cửa dùng điện; cuộn dây điện; cực điện và công tắc điện; thiết bị đo nước, chất lỏng và nhiên liệu; cái chỉ báo độ dốc và thước đo độ dốc; máy vi tính; vi mạch (chip); thiết bị điều khiển; bộ điều chỉnh nhiệt; dụng cụ đánh lửa dùng cho xe ô tô và xe cộ đường bộ, bộ phận đánh lửa của động cơ đốt trong, cụ thể là tụ điện; dây đánh lửa dùng cho ô tô; ắc quy mồi lửa; hệ thống khóa điều khiển từ xa và hệ thống công tắc khoá điện dùng cho ô tô bao gồm bộ vi xử lý, đầu thu tín hiệu điện tử, móc chìa khoá có gắn thiết bị tiếp sóng điện tử; điện thoại bao gồm cả điện

thoại di động và điện thoại mạng lưới; ống nghe điện thoại, ống nói của điện thoại; bộ vi xử lý; phần mềm máy tính; thiết bị cảnh báo và chống trộm; hệ thống điều khiển xe gắn máy; hệ thống định vị toàn cầu bao gồm máy tính, phần mềm máy tính; thiết bị truyền phát (viễn thông), máy thu thanh và thu hình và ổ giao diện mạng; hệ thống định vị xe gắn máy; thiết bị cung cấp cảnh báo từ xa tự động về sự triển khai túi khí; thiết bị dùng để sản xuất, tái tạo, truyền và ghi âm thanh và băng viđêô và các bộ phận của những thiết bị này, bao gồm hệ thống giải trí và hệ thống thông tin; loa; thiết bị rađiô và thiết bị truyền hình; đầu ghi băng và đầu ghi băng cát xét; đầu đọc đĩa âm thanh; bộ khuếch đại; bộ điều giải (modem); ổ đĩa, đầu đọc và đầu ghi băng, đĩa viđêô kỹ thuật số, đĩa nén và MP3; ăng len; màn hình viđêô; màn hình tinh thể lỏng; thiết bị chơi trò chơi điện tử chỉ dùng với máy thu hình; thiết bị dùng để báo động, cảnh báo, báo hiệu và thông báo về việc sửa xe và về các nguy hiểm; bộ phận và chi tiết của các sản phẩm nói trên.

Nhóm 11: Thiết bị dùng để chiếu sáng, sưởi ấm, sinh hơi nước, làm lạnh, sấy khô, thông gió, phân phối nước; hệ thống điều hoà không khí; thiết bị làm mát không khí; thiết bị làm nóng không khí; thiết bị chống lóa mắt dùng cho xe cộ (phụ kiện dùng cho đèn); đèn; bóng đèn; thiết bị làm ẩm khôngkhí dùng cho xe cộ, thiết bị đốt nóng chống băng giá (ở cửa sổ) dùng cho xe cộ; bộ trao đổi nhiệt [không là bộ phận của máy móc]; bộ tản nhiệt [sưởi ấm].

Nhóm 17: Cao su, nhựa pec-ca; gôm; amiang; mi ca; bán thành phẩm bằng chất dẻo dùng trong sản xuất; ống mềm phi kim loại; bộ phận, thành phần và linh kiện của ô tô, bao gồm đệm lót; vòng bít và mối nối đệm kín dầu; ống mềm; vật liệu để lèn chặt, bịt kín hoặc cách nhiệt; chất dẻo dưới dạng tấm, khối, thanh.

Nhóm 37: Dịch vụ xây dựng; dịch vụ sửa chữa ô tô, cụ thể là lắp đặt các thiết bị ô tô chuyên dụng; dich vụ sửa chữa và bảo trì ô tô; dịch vụ bảo dưỡng, sửa chữa và bảo trì xe gắn máy và động cơ của xe gắn máy và các bộ phận của xe gắn máy.

---

(210) **4-2011-02627**

(540)

(220) 18.02.2011
(441) 25.02.2013
(531) 26.1.2; A26.11.12
(591) Đỏ, xanh hòa bình, vàng đậm, trắng
(731) CÔNG TY CỔ PHẦN GIẢI PHÁP PHẦN MỀM HOÀ BÌNH (VN)
Số 18 phố Lê Văn Linh, phường Hàng Mã, quận Hoàn Kiếm, thành phố Hà Nội
(740) Công ty cổ phần Tư vấn S&B (S&B CONSULTANT., CORP.)

(511) Nhóm 35: Phân phối quảng cáo của các cá nhân hoặc doanh nghiệp lên các website liên kết; đại lý quảng cáo trực tuyến cho phép phân phối nội dung quảng cáo lên các website trong mạng lưới của nhau; quản lý các giao dịch trực tuyến mua bán trong nước và với nước ngoài; tập hợp và trưng bầy các loại hàng hoá khác nhau của các nhà cung cấp dịch vụ khác trực tuyến trên website vì lợi ích của khách hàng để họ dễ xem và mua các hàng hoá này; quảng cáo trực tuyến trên các website; dịch vụ hỗ trợ và quản lý các hoạt động kinh doanh của người bán hàng trực tuyến trên các website; hỗ trợ và quản lý các hoạt động kinh doanh của người bán thông qua việc tích hợp công cụ thanh toán trực tuyến vào các website bán hàng online; dịch vụ đấu giá tài sản; buôn bán các phần mềm tin học;

dịch vụ trưng bày sản phẩm của khách hàng trên mạng internet để người mua dễ dàng mua sản phẩm (các mặt hàng điện tử).

Nhóm 36: Hỗ trợ và quản lý các giao dịch mua bán hàng và thanh toán trực tuyến nhanh chóng bằng thẻ tín dụng quốc tế hoặc chuyển khoản qua các tài khoản ngân hàng trong nước; dịch vụ thu hộ - người bán nhận tiền bán hàng trực tuyến qua mạng.

Nhóm 42: Thiết kế hệ thống máy tính bao gồm thiết kế, tạo lập trang chủ internet, hệ thống máy tính tích hợp với phần cứng, phần mềm và với các công nghệ truyền thông, tích hợp mạng cục bộ (lan); sản xuất các phần mềm tin học.

---

(210) **4-2011-02631**

(540)

(220) 18.02.2011
(441) 25.02.2013
(531) 1.15.23; A5.5.20; 24.5.7
(591) Đen, da cam, trắng
(731) CÔNG TY CỔ PHẦN NGÂN LƯỢNG (VN)
Tầng 12A, toà nhà VTC Online 18 Tam Trinh, phường Minh Khai, quận Hai Bà Trưng, thành phố Hà Nội
(740) Công ty cổ phần Tư vấn S&B (S&B CONSULTANT., CORP.)

(511) Nhóm 35: Hỗ trợ và quản lý các giao dịch mua bán hàng; hỗ trợ và quản lý các hoạt động kinh doanh của người bán thông qua việc tích hợp công cụ thanh toán trực tuyến vào các website bán hàng online.

Nhóm 36: Dịch vụ thu hộ các khoản thanh toán trực tuyến qua internet như bán vé máy bay, các chuyến du lịch, các khoản mua bán trực tuyến giữa nhà cung cấp và người mua; dịch vụ thanh toán bù trừ qua mạng máy tính; dịch vụ hỗ trợ thanh toán trực tuyến bằng thẻ tín dụng quốc tế.

---

(210) **4-2011-07274**

(300) 1500453 20.10.2010 CA

(540)

(220) 20.04.2011
(441) 25.02.2013
(731) OCEAN CHOICE INTERNATIONAL L.P. (CA)
P.O. Box 8274, Stn. A, 1309 Topsail Road, St. John's, Newfoundland, Canada A1B 3N4
(740) Công ty TNHH Quốc tế D & N (D&N INTERNATIONAL CO.,LTD.)

(511) Nhóm 29: Cá tươi, cá đông lạnh và hải sản tươi, hải sản đông lạnh bao gồm cá đáy, cá bẹt: cua, tôm hùm, tôm, và tất cả các loài cá có ở biển khơi; cá tẩm bột mỳ hoặc cá có phết bơ, hải sản tẩm bột mỳ hoặc hải sản có phết bơ.

---

(210) **4-2011-16805**

(540)

CỔ PHẦN QUỐC THĂNG

(220) 16.08.2011
(441) 25.02.2013
(531) 26.4.4
(591) Đỏ, xanh
(731) CÔNG TY CỔ PHẦN QUỐC THĂNG (VN)
Cụm công nghiệp Hải Sơn, ấp Bình Tiền 2, xã Đức Hòa Hạ, huyện Đức Hòa, tỉnh Long An
(740) Công ty TNHH Sở hữu trí tuệ Ngôi Sao chuyên nghiệp và liên danh (NOVAPRO & ASSOCIATES CO.,LTD.)

(511) Nhóm 01: Hóa chất phụ gia thực phẩm bao gồm: chất chống ôxi hoá nhân tạo (chế phẩm hoá học), chất tạo lượng nhân tạo (chế phẩm hoá học), chất điều vị nhân tạo (chế phẩm hoá học), chất bảo quản nhân tạo (chế phẩm hoá học), chất ổn định nhân tạo (chế phẩm hoá học), chất tạo đặc nhân tạo (chế phẩm hoá học) và chất nhũ hoá nhân tạo (chế phẩm hoá học); phân bón; hoá chất bảo quản thực phẩm.

Nhóm 02: Thuốc nhuộm quần áo; phẩm màu dùng cho thực phẩm, phẩm màu dùng cho đồ uống; chất tạo màu thực phẩm.

Nhóm 04: Dầu và mỡ công nghiệp; chất bôi trơn; chất để thấm hút, làm ướt và làm dính bụi; nhiên liệu (kể cả xăng dùng cho động cơ) và vật liệu cháy sáng; nến bấc dùng để thắp sáng.

Nhóm 35: Mua bán: hóa chất (trừ hóa chất có tính độc hại mạnh), phân bón, nguyên vật liệu ngành nhựa và cao su; mua bán chất xử lý nước trong nuôi trồng thủy sản; mua bán hàng nông lâm thủy hải sản; dịch vụ ủy thác nhập khẩu hóa chất; ủy thác mua bán hóa chất.

Nhóm 39: Vận tải; đóng gói và lưu giữ hàng hóa; du lịch; dịch vụ cho thuê kho bãi, giao nhận hàng hóa xuất nhập khẩu.

---

(210) **4-2011-18685**

(540)

ViVi

(220) 08.09.2011
(441) 25.02.2013
(531) 26.1.2; 26.4.2; 26.7.25
(731) NGUYỄN XUÂN KHÔI (VN)
Tập thể Viện KHXD, tổ 51, phường Nghĩa Tân, quận Cầu Giấy, thành phố Hà Nội

(511) Nhóm 05: Thực phẩm dành cho em bé; sữa bột (cho em bé).

Nhóm 25: Quần áo; áo sơ mi; mũ; váy; quần lót trẻ em.

Nhóm 41: Dịch vụ karaoke; dịch vụ giải trí; cung cấp dịch vụ vui chơi, giải trí trong nhà; giải trí, tiêu khiển.

Nhóm 43: Nhà hàng ăn uống; quán ăn tự phục vụ; dịch vụ quán cà phê; dịch vụ cung cấp thức ăn, đồ uống do nhà hàng thực hiện; quán rượu nhỏ; quán cà phê tự phục vụ.

Nhóm 44: Thẩm mỹ viện; phòng cắt tóc; dịch vụ mát-xa; dịch vụ trang điểm; dịch vụ chăm sóc sức khỏe (spa); dịch vụ xăm hình; dịch vụ cắt sửa móng tay.

---

(210) **4-2011-19060**

(540)

(220) 14.09.2011
(441) 25.02.2013
(531) 26.3.4; 18.3.21; 18.3.23
(591) Đen, xanh dương, xanh lá cây
(731) CÔNG TY CỔ PHẦN ĐẦU TƯ VÀ PHÁT TRIỂN ĐÔ THỊ XANH (VN)
P703, tầng 7, nhà CC262, phố Nguyễn Huy Tưởng, phường Thanh Xuân Trung, quận Thanh Xuân, thành phố Hà Nội

(511) Nhóm 35: Cho thuê máy và thiết bị văn phòng; mua bán hàng điện tử (ti vi, máy tính và linh kiện, phụ kiện máy tính, điện thoại, máy ảnh), điện lạnh, tin học, viễn thông, thiết bị tự động hóa; đại lý mua bán, ký gửi hàng hóa (ô tô, máy thi công các loại (cụ thể là: băng tải, buồng hút sơn, cần cẩu, cán dao phay, gầu tải, hệ thống sơn phun, máy bồi giấy, máy cắt dây, máy cắt giấy bồi công nghiệp, máy nâng từ, máy nghiền đá, tời kéo, tời nâng, trụ bơm xăn dầu, vít tải, máy ủi, máy xúc, xe lu, xe ben, xe nâng, cầu bốc dỡ, máy rung khí nén, máy dầm), thiết bị tin học, thiết bị y tế, thiết bị văn phòng); mua bán vật liệu xây dựng; mua bán thiết bị máy móc phục vụ ngành giao thông, xây dựng, công nghiệp (băng tải, bộ chuyển đổi tín hiệu, buồng hút sơn, cần cẩu, cán dao phay, dụng cụ niêm phong hàng hoá, gầu tải, hệ thống sơn phun, máy bồi giấy, máy cắt dây, máy cắt giấy công nghiệp, máy nâng từ, máy nghiền đá, thiết bị giảm chấn, thiết bị phun sơn tĩnh điện, tời kéo, tời nâng, trụ bơm xăng dầu, vít tải, xe nâng, dụng cụ xiết căng bu lông, kệ chứa hàng công nghiệp, trụ bơm xăng dầu, tháp giải nhiệt, cầu bốc dỡ, bộ điều khiển máy móc, cổng trụ, máy rung khí nén); quản lý kinh doanh.

Nhóm 36: Môi giới và kinh doanh bất động sản; đầu tư phát triển nhà.

Nhóm 37: Khai thác khoáng sản bao gồm: quặng sắt, đá, đất sét; lắp đặt và sửa chữa, bảo dưỡng các thiết bị làm lạnh, điện tử, tin học, tự động hóa; xây dựng các công trình dân dụng, công nghiệp, giao thông, thủy lợi; thi công xây dựng công trình kỹ thuật hạ tầng khu đô thị và khu công nghiệp, khu dân cư; trang trí nội ngoại thất.

Nhóm 42: Thiết kế phần mềm máy tính; thiết kế nội ngoại thất.

---

(210) **4-2011-25180**

(540)

(220) 25.11.2011
(441) 25.02.2013
(531) 26.11.2; 26.11.3; 26.2.7
(591) Xanh da trời đậm, xanh da trời nhạt, vàng, trắng
(731) CÔNG TY CỔ PHẦN ĐỊA ỐC SÀI GÒN THƯƠNG TÍN (VN)
278 Nam Kỳ Khởi Nghĩa, phường 8, quận 3, thành phố Hồ Chí Minh

(511) Nhóm 35: Mua bán vật liệu xây dựng, hàng trang trí nội ngoại thất; mua bán ôtô, xe máy, máy móc, thiết bị ôtô; mua bán kim khí điện máy (mua bán máy tính, thiết bị ngoại vi của

máy vi tính; mua bán thiết bị và linh kiện điện tử, viễn thông: bán buôn van và ống điện tử, bán buôn thiết bị bán dẫn, bán buôn mạch tích hợp và mạch vi xử lý, bán buôn mạch in, bán buôn băng, đĩa từ, băng đĩa quang (CDs, DVDs) chưa ghi (băng, đĩa trắng), bán buôn thiết bị điện thoại và truyền thông, bán buôn tivi, radio, thiết bị vô tuyến, hữu tuyến, bán buôn đầu đĩa CD, DVD, bán buôn đèn và bộ đèn điện, bán buôn thiết bị, dụng cụ điện dùng trong sinh hoạt gia đình như: quạt điện, nồi cơm điện, ấm đun nước dùng điện, lò vi sóng, tủ lạnh, điều hoà nhiệt độ, bàn là, máy sấy tóc); mua bán thiết bị ngành in, máy móc thiết bị phục vụ sản xuất (cụ thể: máy gặt lúa, máy đạp lúa, máy vắt sữa, máy nuôi ong, máy ấp trứng, nuôi gia cầm, máy kéo được sử dụng trong nông nghiệp và lâm nghiệp, máy cắt cỏ; mua bán máy móc, thiết bị và phụ tùng máy dùng trong ngành dệt như: máy xe, máy chải, máy dệt; mua bán máy móc, thiết bị và phụ tùng máy dùng trong ngành may như: máy cắt vải, máy khâu, máy đính cúc, máy thùa khuyết; mua bán máy móc, thiết bị và phụ tùng máy dùng cho ngành dệt, may, da giầy điều khiển bằng máy vi tính); mua bán hàng tiêu dùng cá nhân và gia đình (mua bán máy móc, thiết bị văn phòng trừ máy vi tính và thiết bị ngoại vi; mua bán bàn, ghế, tủ văn phòng; mua bán phương tiện vận tải trừ ô tô, mô tô, xe máy và xe đạp; mua bán người máy thuộc dây chuyền sản xuất tự động; mua bán vật liệu điện khác như động cơ điện, máy biến thế; mua bán các loại máy công cụ, dùng cho mọi loại vật liệu; mua bán máy công cụ điều khiển bằng máy vi tính; mua bán thiết bị và dụng cụ đo lường); mua bán nguyên liệu phục vụ cho sản xuất công nghiệp (mua bán dây điện, công tắc; mua bán máy móc được điều khiển bằng máy vi tính cho công nghiệp dệt may); mua bán nguyên liệu phục vụ cho sản xuất nông nghiệp; tổ chức hội chợ và triển lãm cho các doanh nghiệp thương mại và công nghiệp; dịch vụ quảng cáo thương mại; dịch vụ bán đấu giá tài sản và hàng hóa, cung cấp các thông tin và tư vấn về giá cả thị trường của tài sản, hàng hóa và dịch vụ; dịch vụ tư vấn đấu thầu; quản lý dự án đầu tư.

Nhóm 39: Cho thuê kho bãi; kinh doanh dịch vụ lữ hành nội địa và quốc tế.

Nhóm 40: Dịch vụ in ấn; in bao bì.

Nhóm 41: Dịch vụ giáo dục và đào tạo; đào tạo nghề; giáo dục mầm non; giáo dục bậc tiểu học; giáo dục bậc trung học cơ sở; giáo dục bậc trung học phổ thông; kinh doanh khu vui chơi giải trí.

---

(210) **4-2011-26637**

(540)

(220) 13.12.2011
(441) 25.02.2013
(591) Đỏ
(731) CÔNG TY CỔ PHẦN THƯƠNG MẠI DỊCH VỤ VẬN TẢI PHÚC KHÁNH (VN)
142 Cầu Bính, Thượng Lý, quận Hồng Bàng, thành phố Hải Phòng
(740) Công ty TNHH Tư vấn quản trị thương hiệu Việt (V_MARQUE)

(511) Nhóm 12: Ô tô và các thiết bị ôtô, phụ tùng ôtô như vòng găng phanh, bánh xe.

Nhóm 39: Dịch vụ vận tải hàng hóa và dịch vụ vận tải hành khách bằng đường thủy, đường bộ; dịch vụ vận tải hàng hóa và dịch vụ vận tải hành khách bằng xe taxi.

---

(210) **4-2011-27815**

(540)

(220) 27.12.2011
(441) 25.02.2013
(531) 26.1.1; 26.1.4
(591) Đỏ, trắng
(731) CÔNG TY TNHH BAO BÌ NHỰA VIỆT THÀNH (VN)
87 Trần Thiện Chánh, phường 12, quận 10, thành phố Hồ Chí Minh

(511) Nhóm 40: Dịch vụ in ấn.

---

(210) **4-2012-02119**

(540) MELICRON

(220) 14.02.2012
(441) 25.02.2013
(731) XEPA-SOUL PATTINSON (MALAYSIA) SDN. BHD (VN)
1-5, Cheng Industrial Estate, 75250 Melaka, Malaysia
(740) Công ty TNHH Vĩnh Đạt (LACOM CO., LTD.)

(511) Nhóm 05: Dược phẩm; thực phẩm chức năng (dùng trong ngành y).

---

(210) **4-2012-03644**

(540) DMCDEMUL

(220) 05.03.2012
(441) 25.02.2013
(731) CÔNG TY TNHH MỘT THÀNH VIÊN DUNG DỊCH KHOAN VÀ DỊCH VỤ GIẾNG KHOAN - DMC (DMC-WS) (VN)
Số 14 Phạm Hồng Thái, phường 7, thành phố Vũng Tàu, tỉnh Bà Rịa - Vũng Tàu
(740) Công ty TNHH Sở hữu trí tuệ Thảo Thọ Quyến (INVENCO)

(511) Nhóm 01: Hóa chất để tách nước khỏi nhũ tương nước trong dầu.

---

(210) **4-2012-05556**

(540) Thủy Lê

(220) 26.03.2012
(441) 25.02.2013
(731) CÔNG TY CỔ PHẦN DƯỢC PHẨM DUY TÂN (VN)
22, Hồ Biểu Chánh, phường 11, quận Phú Nhuận, thành phố Hồ Chí Minh
(740) Công ty TNHH Nam Việt và Liên danh (VIPCO)

(511) Nhóm 35: Cố vấn điều hành kinh doanh; cố vấn quản lý kinh doanh, dịch vụ tái lập kinh doanh; hỗ trợ, quản lý kinh doanh, quản lý thương mại việc li xăng sản phẩm và dịch vụ, tư vấn tổ chức kinh doanh.

Nhóm 36: Cho vay (tài chính); đầu tư vốn; phát hành trái phiêu; quản lý tải khoản khách hàng; quản lý tài chính; tư vấn tài chính.

---

(210) **4-2012-05557**

(540)

Song Lê

(220) 26.03.2012
(441) 25.02.2013
(731) CÔNG TY CỔ PHẦN DƯỢC PHẨM DUY TÂN (VN)
22, Hồ Biểu Chánh, phường 11, quận Phú Nhuận, thành phố Hồ Chí Minh
(740) Công ty TNHH Nam Việt và Liên danh (VIPCO)

(511) Nhóm 35: Cố vấn điều hành kinh doanh; cố vấn quản lý kinh doanh, dịch vụ tái lập kinh doanh, hỗ trợ quản lý kinh doanh, quản lý thương mại việc li xăng sản phẩm và dịch vụ; tư vấn tổ chức kinh doanh.

Nhóm 36: Cho vay (tài chính); đầu tư vốn; phát hành trái phiếu; quản lý tải khoản khách hàng; quản lý tài chính; tư vấn tài chính.

---

(210) **4-2012-06152**

(540)

(220) 03.04.2012
(441) 25.02.2013
(531) 19.7.1; 6.1.2; A6.3.5
(591) Đen, vàng nhạt, nâu, be, xanh nhạt, xám, đỏ
(731) VIVE S.A. (CH)
Matthofstrand 8, CH-6005 Lucerne, Switzerland
(740) Công ty TNHH Sở hữu trí tuệ Thảo Thọ Quyến (INVENCO)

(511) Nhóm 33: Rượu vang.

---

(210) **4-2012-06153**

(540)

(220) 03.04.2012
(441) 25.02.2013
(531) 19.7.1; 6.1.2; A6.3.5
(591) Đen, trắng, nâu, xám, đỏ, xanh nhạt, be
(731) VIVE S.A. (CH)
Matthofstrand 8, CH-6005 Lucerne, Switzerland
(740) Công ty TNHH Sở hữu trí tuệ Thảo Thọ Quyến (INVENCO)

(511) Nhóm 33: Rượu vang.

---

(210) **4-2012-07258**

(540)

(220) 13.04.2012
(441) 25.02.2013
(531) 26.4.3; 26.4.1; 26.15.15
(731) PRACTIKA COMPANY LIMITED (TH)
1/8 Moo 1, Sukhaphiban 5 Road, Soi 94, Saimai Sub-district, Saimai District, Bangkok, Thailand 10220
(740) Công ty TNHH INVESTPRO và cộng sự (INVESTPRO & ASSOCIATES)

(511) Nhóm 20: Bàn làm việc; bàn; quầy làm việc dạng bàn (đồ đạc); tủ; giường; kệ (đồ đạc), giá (đồ đạc); kệ (đồ đạc); đồ đạc dùng trong nhà bếp; đồ đạc dùng trong phòng để đồ nấu thức ăn; đồ đạc dùng trong quán ăn; đồ đạc dùng trong nhà hàng; đồ đạc dùng trong phòng ngủ; đồ đạc dùng trong phòng khách; tủ để đồ; bàn máy tính, giá để máy tính; đồ đạc dùng trong ngành ngân hàng; quầy dùng cho lễ tân và dịch vụ khách hàng (dạng bàn); đồ đạc dùng trong bệnh viện và trong phòng thí nghiệm; đồ đạc dùng trong trường học; đồ đạc dùng trong phòng trưng bày và dùng trong ô tô; đồ đạc dùng để trang trí; vách ngăn bằng gỗ (đồ đạc).

---

(210) **4-2012-07782**

(540)

(220) 20.04.2012
(441) 25.02.2013
(531) 26.1.2; 26.1.6; 26.1.5
(591) Đỏ
(731) CÔNG TY TNHH XÂY DỰNG VÀ KINH DOANH NHÀ TƯỜNG THÀNH (VN)
72-73 khu biệt thự Chu Văn An, phường 26, quận Bình Thạnh, thành phố Hồ Chí Minh

(511) Nhóm 35: Mua bán, nhập khẩu các loại mỹ phẩm như: kem dưỡng da, dầu gội, dầu thơm, nước hoa.

---

(210) **4-2012-08797**

(540)

(220) 03.05.2012
(441) 25.02.2013
(531) 3.2.1; 26.1.1
(591) Đen, trắng, đỏ, xanh nước biển đậm
(731) CÔNG TY CỔ PHẦN XI MĂNG BỈM SƠN (VN)
Phường Ba Đình, thị xã Bỉm Sơn, tỉnh Thanh Hóa

(511) Nhóm 19: Xi măng; vật liệu xây dựng phi kim loại.

Nhóm 35: Xuất khẩu xi măng; xuất khẩu gạch nung già (clinker); mua bán xi măng, các loại vật liệu xây dựng; mua bán xăng dầu, mỡ bôi trơn, gas; mua bán các loại phụ gia xi măng.

Nhóm 36: Kinh doanh bất động sản.

Nhóm 37: Xây dựng các công trình dân dụng và công nghiệp; xây dựng đường giao thông; sửa chữa, trung tu, đại tu các loại ô tô, máy xúc, máy ủi, máy xây dựng.

Nhóm 39: Dịch vụ vận tải hàng hoá đường bộ, đường thuỷ; xếp dỡ cảng đường thuỷ.

Nhóm 40: Gia công, chế tạo các mặt hàng cơ khí; gia công chế biến khoáng sản.

Nhóm 43: Dịch vụ khách sạn; nhà hàng ăn uống.

---

(210) **4-2012-08798**

(540)

(220) 03.05.2012
(441) 25.02.2013
(531) 3.2.1; 26.1.1
(591) Đen, trắng, đỏ, xanh nước biển đậm
(731) CÔNG TY CỔ PHẦN XI MĂNG BỈM SƠN (VN)
Phường Ba Đình, thị xã Bỉm Sơn, tỉnh Thanh Hoá

(511) Nhóm 19: Xi măng; vật liệu xây dựng phi kim loại.

Nhóm 35: Xuất khẩu xi măng; xuất khẩu gạch nung già (clinker); mua bán xi măng, các loại vật liệu xây dựng; mua bán xăng dầu, mỡ bôi trơn, gas; mua bán các loại phụ gia xi măng.

Nhóm 36: Kinh doanh bất động sản.

Nhóm 37: Xây dựng các công trình dân dụng và công nghiệp; xây dựng đường giao thông; sửa chữa, trung tu, đại tu các loại ô tô, máy xúc, máy ủi, máy xây dựng.

Nhóm 39: Dịch vụ vận tải hàng hoá đường bộ, đường thuỷ; xếp dỡ cảng đường thuỷ.

Nhóm 40: Gia công, chế tạo các mặt hàng cơ khí; gia công chế biến khoáng sản.

Nhóm 43: Dịch vụ khách sạn; nhà hàng ăn uống.

---

(210) **4-2012-08799**

(540)

(220) 03.05.2012
(441) 25.02.2013
(531) 3.2.1; 26.1.1
(591) Đen, trắng, đỏ, xanh nước biển đậm
(731) CÔNG TY CỔ PHẦN XI MĂNG BỈM SƠN (VN)
Phường Ba Đình, thị xã Bỉm Sơn, tỉnh Thanh Hóa

(511) Nhóm 19: Xi măng; vật liệu xây dựng phi kim loại.

Nhóm 35: Xuất khẩu xi măng; xuất khẩu gạch nung già (clinker); mua bán xi măng, các loại vật liệu xây dựng; mua bán xăng dầu, mỡ bôi trơn, gas; mua bán các loại phụ gia xi măng.

Nhóm 36: Kinh doanh bất động sản.

Nhóm 37: Xây dựng các công trình dân dụng và công nghiệp; xây dựng đường giao thông; sửa chữa, trung tu, đại tu các loại ô tô, máy xúc, máy ủi, máy xây dựng.

Nhóm 39: Dịch vụ vận tải hàng hoá đường bộ, đường thuỷ; xếp dỡ cảng đường thuỷ.

Nhóm 40: Gia công, chế tạo các mặt hàng cơ khí; gia công chế biến khoáng sản.

Nhóm 43: Dịch vụ khách sạn; nhà hàng ăn uống.

---

(210) **4-2012-09770**

(540)

DaHoCo

(220) 14.05.2012
(441) 25.02.2013
(731) HỘ KINH DOANH ĐẠI HỒNG CƠ (VN)
22 đường số 7, phường 11, quận 6, thành phố Hồ Chí Minh
(740) Công ty Cổ phần Sở hữu công nghiệp INVESTIP (INVESTIP)

(511) Nhóm 20: Móc dán tường bằng nhựa.

Nhóm 21: Rổ (đồ dùng gia đình); ca nhựa đựng dầu, dụng cụ vắt cam bằng tay; dụng cụ xay tỏi bằng nhựa (đồ dùng nhà bếp); khay úp ly.

---

(210) **4-2012-09879**

(540)

SCHLUMBERGER

(220) 15.05.2012
(441) 25.02.2013
(731) SCHLUMBERGER LIMITED (US)
5599 San Felipe, 16th Floor Houston, Texas 77056, United States of America
(740) Công ty Luật TNHH AMBYS Hà Nội (AMBYS HANOI)

(511) Nhóm 01: Axit dùng trong thăm dò và sản xuất dầu và khí đốt; chất lỏng thủy lực dùng để nối giếng dầu, giếng khi với đường ống dẫn; chế phẩm hóa học, cụ thể, dung môi làm sạch dùng trong thăm dò và sản xuất dầu và khí đốt; hóa chất làm sạch dùng trực tiếp trong ngành công nghiệp khoan dầu và khí đốt, hóa chất dùng trong khoan dầu; bùn khoan dùng trong khoan giếng dầu và khí đốt; hóa chất dùng để hàn; khí dùng để hàn; chất trợ dung hàn kim loại; chất lỏng hóa học dùng để khoan giếng ngầm, cụ thể, bùn khoan, chất lỏng để hoàn tất giếng khoan, chất lỏng để bảo dưỡng và chất lỏng để đào giếng khoan; chất phụ gia hóa học dùng với dung dịch khoan; chất lỏng hóa học dùng để khoan giếng dầu.

Nhóm 07: Máy móc sử dụng trong thăm dò và sản xuất dầu và khí đốt; máy công cụ và bộ phận máy móc dùng trong việc sử dụng nước, địa nhiệt, khí đốt, dầu và thiết bị cacbon đioxit, cụ thể, khóa, núm bơm, thiết bị mở rộng, côn, thiết bị điều khiển dòng chảy, van cách ly, giá treo đệm lót, cơ cấu ghép nối, ống lót (ổ trục), thiết bị nối, thiết bị định tâm, ống chia nhánh, mặt bích, thiết bị giám sát dầu khí, thiết bị đa phương dùng trong dầu khí, thiết bị đóng gói, dây cáp, kẹp lò xo, thanh cân bằng, dụng cụ mở lỗ, dụng cụ doa, thuộc dụng cụ doa, dụng cụ đập, máy nghiền (cán), đệm khít, cần khoan, động cơ khoan, máy khoan, búa khoan, hệ thống khoan, dụng cụ hỗ trợ khoan, hệ thống nghiền, dây chuyền nghiền, búa đập, cái kẹp, ống dẫn dầu, hệ thống ống dẫn dầu dùng trong dầu khí, thiết bị cắt, khớp xoay, miếng vá vỏ và ống, thiết bị tiêm, hệ thống tra dầu mỡ, khuôn ép, máy rung, máy tách cát, máy khử bùn, thiết bị làm sạch bùn, máy ly tâm, thiết bị xử lý chất lỏng, thiết bị dao động, dụng cụ móc ống, cơ cấu cắt, con trượt dẫn đường, thiết bị khoan, thiết bị khoan cứu kẹt, máy hút dầu và thiết bị hút dầu (được kết nối với giếng dầu), dụng cụ được thiết kế để lấy lại đồ bị mất trong giếng khoan, giàn khoan, vòng bi sử dụng trong máy khoan, cánh quạt dùng máy khoan, máy đóng gói, stato (bộ phận của máy móc), van an toàn, thiết bị điều khiển vòng quay, thiết bị nối ống khoan dầu khí, kho chứa dầu, thiết bị lọc dầu, thiết bị điều khiển dòng chảy vào, dụng cụ kiểm soát cát, dây dẫn công cụ, thiết bị đục thủng, máy bơm, ống khoan kết nối với giếng dầu khí, khớp nối ống, khớp nối an toàn, máy gia tốc, dụng cụ nạo vét, bộ trao đổi, vỏ bọc, dây cáp; thiết bị nâng hạ khí, máy tách dung dịch, thiết bị kiểm soát năng lượng, thiết bị thúc đẩy, máy phát hiện rung động, neo khí kết nối với giếng dầu khí, thiết bị giếng dầu, thiết bị chứa dầu khí, bể chứa dầu, thiết bị thủy lực, thiết bị quan sát từ xa và vận hành thiết bị khoan dầu và khí đốt, thiết bị giám sát dòng chảy, nhiệt kế; bơm cho hệ thống tưới; thiết bị điều khiển áp suất, cụ thể, bướm gió, bộ tiết lưu, và máy ly tâm; thiết bị điều khiển áp suất vận hành bằng điện sử dụng trong khoan dầu, cụ thể, bướm gió, bộ tiết lưu, bộ tiết lưu ly tâm, máy tách khí hydro sulphat và bùn, máy tách khí và bùn cho khoan ngang; vòng chữ O bằng kim loại sử dụng trong thăm dò và sản xuất dầu và khí đốt (bộ phận của máy); máy đóng dấu, máy cắt; máy và máy công cụ để cắt và tạo hình vật liệu; máy công cụ chính xác, cụ thể, dụng cụ kim loại cứng, dụng cụ thép gió (HSS), dao hợp kim cứng, dụng cụ làm bằng gốm, dụng cụ bằng kim cương đa tinh thể (PCD), và dụng cụ tráng và không tráng, và dụng cụ kim loại cứng, tất cả được dùng để cắt và tạo hình nguyên liệu; bộ phận làm kín cơ khí; dụng cụ vận hành bằng không khí cụ thể, máy khoan, máy xay, và máy nghiền; máy khoan cho công nghiệp mỏ; khoan điện; khoan bằng khí nén; thiết bị chạy bằng điện, cụ thể, dụng cụ doa; máy cán chạy bằng điện; máy cán chạy bằng khí; dụng cụ hàn ma-sát xoay; máy hàn ma-sát xoay; mũi khoan cho máy đào, mũi khoan cho máy khoan; lõi khoan; mũi khoan; đầu dụng cụ cắt của máy; vòng bi, bộ phận cúa máy móc; ổ bi cho máy móc; ống lót (ổ trục); màng chắn của máy bơm; thiết bị trám xi măng dùng trong thăm dò và sản xuất dầu và khí đốt; thiết bị tưới, cụ thể, màng chắn; thiết bị cán bằng tia laser; điện cực để hàn; máy biến thế hàn.

Nhóm 09: Phần mềm máy tính và hướng dẫn sử dụng liên quan đến thăm dò và sản xuất dầu và khí đốt; thiết bị thông tin liên lạc dựa trên trang web, không dây và qua điện thoại dùng cho cơ sở thăm dò và săn xuất dầu và khí đốt; các thiết bị giám sát điện tử tự động khép kín có thể được dùng để tập hợp thông tin cho cơ sở thăm dò và sản xuất dầu và khí đốt; thiết bị đo lường và thử nghiệm được dùng cho cơ sở thăm dò và sản xuất dầu và khí đốt; thiết bị ngành công nghiệp dầu và khi đốt, cụ thể, thiết bị giàn khoan để theo dõi áp suất giếng và lưu lượng dòng chảy trở lại; màn hình theo dõi tầng giàn khoan điều khiển bởi bộ vi xử lý, dùng để giám sát và thực hiện nhiều chức năng khoan khác nhau với thiết bị báo động; bộ đếm điện tử tổng số hố và bộ cảm biến dòng chảy trở lại dùng để phòng trường hợp dầu bì phun ra hoặc theo dõi áp suất, nhiệt độ, đột nhớt và thành phần của

dung dịch khoan; máy ghi báo cáo khoan, cụ thể, thiết bị ghi bùn khoan điều khiển bằng bộ vi xử lý để ghi lại áp suất, nhiệt độ, độ nhớt và thành phần của dung dịch khoan; dây cáp điện, sợi cáp quang; máy thử xi măng; bộ cảm biến; thiết bị đo; thiết bị ghi hình ảnh; nam châm cho mục đích công nghiệp; nam châm sử dụng trong thăm dò và sản xuất dầu và khí đốt. .

Nhóm 12: Xe tải sử dụng trong thăm dò và sản xuất đầu và khí đốt; xe tải được trang bị thiết bị có kết nối với các giếng dầu và khí đốt để thực hiện thử nghiệm, đánh giá, khoan, hoàn thành, sản xuất và sửa chữa giếng khoan, và để thu thập, xử lý, giải thích, lưu trữ, giới thiệu và truyền dữ liệu về giếng khoan từ một nơi tới một nơi khác; tàu thuyền và sà lan được trang bị thiết bị bơm để tạo vết nứt axít hóa, trám xi măng, và kiểm soát cát trong các giếng dầu và khí đốt; xe cộ để kiểm tra cáp và thực hiện các phép đo tại chỗ đối với giếng dầu và khí đốt.

Nhóm 13: Chất nổ và đạn, ví dụ như mìn lõm, dùng trong việc đục thủng vỏ kim loại để đặt giếng khoan phù hợp với cấu tạo của vùng đất xung quanh.

Nhóm 17: Vòng đệm kín không bằng kim loại; vòng đệm kín không bằng kim loại dùng trong tưới tiêu và hàng không vũ trụ; vòng bịt kín không bằng kim loại dùng để nối ống dẫn tưới tiêu và ống dẫn trong hàng không vũ trụ; vòng bằng cao su dùng như vòng kín nối ống dẫn; vòng bịt kín, vòng chống thấm, vòng hàn kín.

Nhóm 35: Dịch vụ quản lý việc thăm dò, sản xuất và kinh doanh dầu và khí đốt cho người khác; dịch vụ quảng cáo và tiếp thị, cụ thể, quảng cáo hàng hóa và dịch vụ của người khác trong lĩnh vực thăm dò và sản xuất dầu và khí đốt; cung cấp và thu mua trực tuyến hàng hóa và dịch vụ có liên quan tới lĩnh vực thăm dò và sản xuất dầu và khí đốt cho người khác; cung cấp cơ sở dữ liệu trực tuyến về các tài sản dầu và khí đốt để cho thuê hoặc mua lại; cung cấp cơ sở dữ liệu bao gồm các thông tin quy định trong lĩnh vực thăm dò và sản xuất dầu và khí đốt; lập kế hoạch và lịch trình cho các giàn khoan và tàu được sử dụng trong thăm dò và sản xuất dầu và khí đốt; dịch vụ xử lý dữ liệu trong lĩnh vực thăm dò và sản xuất dầu và khí đốt; dịch vụ quản lý dự án cho người khác trong lĩnh vực thăm dò và sản xuất dầu và khí đốt; dịch vụ tư vấn cho ngành công nghiệp năng lượng liên quan đến thiết lập và cải thiện chức năng kinh doanh, cụ thể là chiến lược kinh doanh và lập dự án, quản lý tổ chức, quản lý nhân tài, quản lý hoạt động kinh doanh, cải thiện hoạt động kinh doanh, quản lý công nghệ, sáp nhập và mua lại, và hợp nhất công ty.

Nhóm 37: Khoan dầu khí; dịch vụ tư vấn trong lĩnh vực thăm dò và sản xuất dầu và khí đốt, cụ thể: dịch vụ tư vấn liên quan tới phát triển trong lĩnh vực dầu khí, tư vấn về chiến lược phân phối, tư vấn về phương pháp phát triển và xử lý giếng dầu để nâng cao sản xuất, tư vấn về quản lý sản xuất, tư vấn về việc quản lý các vấn đề liên quan đến việc xử lý và phân tích trong quá trình sản xuất dầu khí, tư vấn về phân tích quy trình sản xuất, và tư vấn về việc tối đa hoá giá trị tài sản với các kế hoạch quản lý bao gồm tất cả các hoạt động và quy trình phát triển; dịch vụ kiểm soát cát liên quan tới lĩnh vực thăm dò và sản xuất dầu và khí đốt; dịch vụ thu thập các vật thể từ những khu vực không thể vào được như các lỗ khoan, dùng trong lĩnh vực thăm dò và sản xuất dầu khí; dịch vụ đưa dầu từ giếng lên cao trong lĩnh vực thăm dò và sản xuất dầu và khí đốt; cung cấp thiết bị dùng để tách dầu và nước; dịch vụ quản lý dự án xây dựng trong lĩnh vực thăm dò và sản xuất dầu và khí đốt; dịch vụ ứng dụng kiến thức khoa học, tư vấn, và thử nghiệm có liên quan đến thăm dò và phát triển nguồn tài nguyên địa nhiệt, quản lý nước, và lưu trữ và ngăn chặn khi C02; cung cấp các công cụ, thiết bị, công nghệ, phần mềm, và bản thiết kế liên quan

tới lĩnh vực tài nguyên địa nhiệt, quản lý nước, lưu trữ và ngăn chặn khí C02; sửa chữa và bảo trì các thiết bị và phương tiện khoan dầu và khí đốt; dịch vụ khoan giếng ngầm; cho thuê xe tải sử dụng để thăm dò và sản xuất dầu và khí đốt; dịch vụ trám xi măng cho giếng dầu và khí đốt; dịch vu phục hồi dầu; khoan giếng; cho thuê giàn khoan; lắp đặt và bảo trì hệ thống tưới tiêu; lắp đặt và sửa chữa thiết bị tưới tiêu; dịch vụ khoan thủng liên quan đến ngành công nghiệp dầu và khi đốt, cho thuê thiết bị liên quan tới dịch vụ tưới tiêu và thăm dò và sản xuất đầu và khí đốt.

Nhóm 41: Dịch vu giáo dục, cụ thể, điều khiển lớp học, hội thảo, hội nghị, và hội thảo tập huấn về lĩnh vực thăm dò, đo đạc, phát hiện, và sản xuất dầu và khí đốt, tài nguyên địa nhiệt, quản lý nước, lưu trữ và ngăn chặn khí C02, và các vấn đề môi trường và phân phối các tài liệu giảng dạy có liên quan, cung cấp thông tin, tin tức và bình luận trong lĩnh vực thăm dò và sản xuất dầu và khí đốt.

Nhóm 42: Dịch vụ hỗ trợ kỹ thuật, cụ thể, xử lý các vấn đề về phần mềm máy tính sử dụng trong ý thăm dò và sản xuất dầu và khí; cập nhật phần mềm máy tính cho người khác; cung cấp cập nhật thông tin kỹ thuật của phần mềm máy tính được sử dụng trong lĩnh vực thăm dò và sản xuất dầu và khí đốt, tư vấn về phần mềm máy tính; dịch vụ tư vấn trong lĩnh vực lựa chọn, thử nghiệm, thực hiện và sử dụng hệ thống phần mềm và phần cứng máy tính cho người khác; cung cấp thông tin trực tuyến về phần mềm máy tính được dùng trong thăm dò và sản xuất dầu và khí đốt; thử nghiệm, phân tích và đánh giá trữ lượng dầu mỏ và khi đố; dịch vụ khoan giếng dầu và khí đốt, cụ thể cung cấp các phép đo đạc, đo từ xa xuống dưới lỗ khoan trong khi đang khoan; dịch vụ ứng dụng kiến thức khoa học để tuân thủ yêu cầu về môi trường; tiến hành nghiên cứu về môi trường trong lĩnh vực thăm dò và sản xuất dầu và khí đốt, tài nguyên địa nhiệt, quản lý nước, lưu trữ và ngăn chặn khí C02; khai thác, thử nghiệm, phân tích, kiểm tra và lấy mẫu giếng dầu và khí đốt; thực hiện phân tích dầu và khí đốt; khảo sát giếng dầu và khí đốt; khảo sát vỉa chứa dầu; dịch vụ ghi lại hình ảnh liên quan đến thăm dò dầu và khí đốt; tiến hành giải thích và phân tích hình ảnh cộng hưởng từ trong ngành công nghiệp dầu và khí đốt; dịch vụ phục hồi và thu hồi (thiết bị thất lạc...) trong lĩnh vực thăm dò và sản xuất dầu và khí đốt; dịch vụ lập mô hình điện toán, cụ thể là, mô phỏng trên máy tính quá trình khoan và hoạt động của các phương tiện trong thăm dò và sản xuất dầu và khí đốt; dịch vụ lập mô hình kỹ thuật và thiết kế quá trình khoan và hoạt động của phương tiện trong thăm dò và sản xuất dầu và khí đốt; thiết kế các thông số thu thập địa chấn, cụ thể là, các mô hình, kế hoạch để thu được các dữ liệu địa chấn được sử dụng trong các hoạt động khoan dầu và khí đốt; dịch vụ cung cấp biện pháp và sản phẩm để để phân tích dữ liệu về giếng dầu và khí đốt thu được trong quá trình cung cấp dịch vụ thử nghiệm; cung cấp cơ sở vật chất cho nhà máy để sản xuất sớm và thử nghiệm giếng dầu cho người khác nhằm cho phép sản xuất dầu và khí đốt trong khi đang lên kế hoạch phát triển chi tiết và xây dựng cơ sở lâu dài; dịch vụ thử nghiệm giếng ngầm liên quan đến hoạt động khoan giếng ngầm; dịch vụ kỹ thuật liên quan đến việc lựa chọn và sử dụng thiết bị chuyên dụng cho các hoạt động khoan giếng ngầm và cung cấp tư vấn kỹ thuật về dung dịch khoan và việc sử dụng dung dịch khoan và tư vấn kỹ thuật về kiểm soát dữ liệu, sản phẩm và áp lực; cung cấp dịch vụ kiểm soát áp suất trong giếng cho người khác trong ngành công nghiệp dầu và khí đốt; cung cấp cơ sở dữ liệu trực tuyến về các tài sản dầu và khí đốt để cho thuê hoặc mua lại; cung cấp cơ sở dữ liệu bao gồm các thông tin quy định trong lĩnh vực thăm dò và sản xuất dầu và khí đốt; thăm dò và sản xuất dầu và khí đốt; dịch vụ phục hồi dầu; cung cấp thông tin, tin tức và bình luận trong lĩnh vực thăm dò và sản xuất dầu và khí đốt.

(210) **4-2012-10432**

(540) 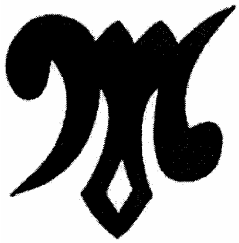

(220) 22.05.2012
(441) 25.02.2013
(531) 26.4.3; 26.13.25; A26.11.12
(731) DEODAR BRANDS, LLC (US)
4715 South Alameda Street, Los Angeles, California 90058, United States of America
(740) Văn phòng Luật sư Ân Nam (ANNAM IP & LAW)

(511) Nhóm 25: Quần áo, đồ đi ở chân và đồ đội đầu.

---

(210) **4-2012-10433**

(540) MEK USA DNM

(220) 22.05.2012
(441) 25.02.2013
(731) DEODAR BRANDS, LLC (US)
4715 South Alameda Street, Los Angeles, California 90058, United States of America
(740) Văn phòng Luật sư Ân Nam (ANNAM IP & LAW)

(511) Nhóm 25: Quần áo, đồ đi ở chân và đồ đội đầu.

---

(210) **4-2012-10888**

(540)

(220) 25.05.2012
(441) 25.02.2013
(531) 26.1.2; A1.1.12
(591) Đen, trắng, vàng, đỏ, nâu
(731) CÔNG TY TNHH NAM PHƯƠNG V.N (VN)
124 Lê Lai, phường 3, quận Gò Vấp, thành phố Hồ Chí Minh

(511) Nhóm 30: Bột ngọt, bột nêm, nước tương, tương ớt, tương.

---

(210) **4-2012-11162**

(540)

(220) 28.05.2012
(441) 25.02.2013
(531) 26.1.1; 26.1.6; A25.7.6; A25.7.7
(591) Da cam, da cam nhạt, xanh nõn chuối, trắng
(731) CÔNG TY CỔ PHẦN GIẢI PHÁP QUẢN TRỊ VÀ KIẾN TRÚC (VN)
207 Nguyễn Thượng Hiền, phường 6, quận Bình Thạnh, thành phố Hồ Chí Minh
(740) Công ty Cổ phần Sở hữu trí tuệ Việt Mỹ (VIET MY IP CORP.)

(511) Nhóm 35: Đại lý mua bán hàng hóa, đại lý ký gửi hàng hóa, đại lý môi giới hàng hóa, cụ thể là các hàng hóa sau: hàng thời trang, quần áo, áo cưới, đồ trang sức, đồng hồ, mắt kính, giày dép, túi xách, thắt lưng, phụ kiện thời trang, phụ kiện tóc, phụ kiện ngành may mặc, hàng lương thực-thực phẩm, thực phẩm chức năng, ô tô, xe máy, dụng cụ thể thao, phần mềm trò chơi, thiết bị chơi trò chơi, máy tính và thiết bị mạng, máy tính để bàn, máy tính xách tay, máy tính bảng, đồ cổ, sách, băng đĩa, văn hoá phẩm, văn phòng phẩm như băng keo, file lưu tài liệu, ghim, đinh kẹp, đồ bấm ghim, đục lỗ, đồ trang trí nội ngoại thất cụ thể là: giấy dán tường, rèm cửa, thảm, tranh nghệ thuật, bình lọ hoa, bếp ga, nệm, bộ chăn ga gối đệm, bồn tắm, hương thắp (nhanh), đèn chiếu sáng, đèn trang trí, quạt đèn, hoa, cây cảnh, vải phủ bàn ghế, vật dụng phong thuỷ, vật tư và thiết bị ngành nông nghiệp cụ thể là: thuốc trừ sâu, phân bón, máy bơm nước, máy phun thuốc, vật tự và thiết bị ngành cơ khí cụ thể là: dụng cụ sửa chữa, gia công (kềm, búa, cờ lê, vít, tủ đựng dụng cụ), máy cơ khí, công nghiệp, nông nghiệp và phụ kiện như máy khoan, máy hàn các loại, máy trộn bê tông, máy đóng gói, máy đóng đai thùng, máy định lượng, máy hàn mép túi, máy may, máy vắt sổ, máy đính bọ, máy thuê vi tính, vật tư và thiết bị nâng hàng cụ thể là cẩu nâng, vật tư và thiết bị trường học cụ thể là: bảng, bàn ghế học tập và giảng dạy, đồ chơi trong giáo dục, thiết bị dạy và học, vật tư và thiết bị an ninh cụ thể là: camera, phụ kiện camera giám sát, đầu ghi hình cho camera giám sát, két sắt, két bạc, vật tư và thiết bị ngành công nghiệp cụ thể là: hoá chất công nghiệp, keo công nghiệp, dầu mỡ công nghiệp, dây chuyền sản xuất các ngành (dây chuyền sản xuất tôn, bánh, thực phẩm, mỳ gói, bê tông, đồ dùng nhựa, sắt thép), vật liệu ngành xây dựng cụ thể là: cửa, cửa sổ, gạch lót sàn, gạch dán, tấm trải sàn, gạch, đá, cát, xi măng, sắt thép, đồ bảo hộ lao động cụ thể là: mũ bảo hộ, quần áo bảo hộ, mắt kính bảo hộ, khẩu trang bảo hộ, đai bảo hộ, thiết bị thi công như: giàn giáo, cốt pha, máy trộn bê tông, cuốc xẻng, vật tư và thiết bị ngành nước cụ thể là: ống nước, băng keo chống thấm, keo chống thấm, co, máy bơm nước, lavabo, bồn cầu, rờ le, máy sục khí, ống sục khí, máy khuếch tán không khí, vật tư và thiết bị ngành hàng hải cụ thể là: tàu thuyền, phụ kiện tàu, thuyền, động cơ thuyền máy, vật tư và thiết bị ngành quảng cáo cụ thể là: biển hiệu, tờ rơi, pa nô, áp phích, vật tư và thiết bị nhà hàng ăn uống cụ thể là: bát, đĩa, nồi, chảo, bộ ấm chén, các đồ dùng nhà bếp khác, đồ điện cụ thể là: thiết bị điện (dây điện, ổ cắm, băng keo cách điện, ống đi điện, cầu dao), đồ điện lạnh, đồ điện tử cụ thể là: ti vi, máy điều hoà không khí, tủ lạnh, máy giặt, tủ đông, máy sấy khô quần áo, loa, bộ khuếch đại âm thanh, máy nghe nhạc MP3, máy hút khử mùi, lò nướng, lò vi sóng, nồi cơm điện, đầu thu kỹ thuật số, máy xay sinh tố, máy hút bụi, ấm điện, bàn là, bình nóng lạnh, máy làm nước uống nóng lạnh, máy sấy tóc, quạt điện, máy sưởi, quạt thông gió, máy ảnh, máy quay phim, máy in, màn hình, máy chiếu, điện thoại, hành thủ công mỹ nghệ cụ thể là: đồ gỗ mỹ nghệ như bàn, ghế, giường, tủ, kệ, sô pha, sa lông, cột ngăn, bộ bàn tủ thờ, bục phát biểu,; đồ đá mỹ nghệ như: phù điêu, tượng đá, bàn ghế, đồ thờ, lăng mộ, đèn đá, lư hương, lan can, trụ cột, chậu bể, hòn non bộ, tranh đá, bình phong; đồ mây tre đan như bàn, ghế; dịch vụ quảng cáo, dịch vụ tổ chức giới thiệu và xúc tiến thương mại.

---

(210) **4-2012-11649**

(540) **F-TEX**

(220) 01.06.2012
(441) 25.02.2013
(731) OJI PAPER CO., LTD. (JP)
7-5, Ginza 4-chome, Chuo-ku, Tokyo, Japan
(740) Công ty Luật TNHH AMBYS Hà Nội (AMBYS HANOI)

(511) Nhóm 16: Giấy in; giấy để in sách; giấy để in tạp chí; giấy in đã được tráng; giấy được dùng để in trực tiếp từ phim, giấy để in báo, giấy bông; giấy được dùng để in hình chạm chìm; giấy được dùng để in ốpxet, giấy in được dùng cho các bài báo in nghệ thuật; giấy được dùng với máy sao chép, giấy được dùng với máy fax; giấy được dùng với máy đọc ký tự quang học, giấy được dùng với bảng in đã được tráng mẫu đúc; tấm giấy (đồ dùng văn phòng); giấy viết; giấy dính, giấy bao gói để chống gỉ cho sản phẩm kim loại, giấy sao chép không chứa than; giấy chịu nhiệt; giấy dính chịu nhiệt, khăn vệ sinh bằng giấy, túi bằng giấy để bao gói; hộp bằng các tông hoặc bằng giấy; báo bằng bìa cứng, khăn ăn bằng giấy; khăn lau bằng giấy; giấy được dùng cho mục đích vệ sinh; nhãn mác làm bằng giấy: băng dính; catalô; màng mỏng bằng chất dẻo dùng để bao gói; giấy lọc; giấy tổng hợp; giấy làm bằng sợi cacbon.

---

(210) **4-2012-12759**

(540)

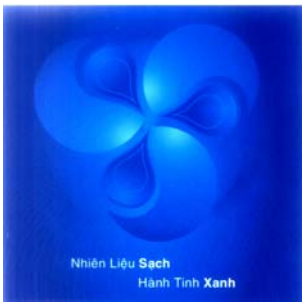

(220) 14.06.2012
(441) 25.02.2013
(531) 1.15.15; 1.15.23; A5.5.20; 15.1.13; 26.1.6
(591) Xanh tím đậm, xanh tím nhạt
(731) CÔNG TY CỔ PHẦN HÓA DẦU VÀ NHIÊN LIỆU SINH HỌC DẦU KHÍ (PVB) (VN)
148 Hoàng Quốc Việt, phường Nghĩa Tân, quận Cầu Giấy, thành phố Hà Nội

(511) Nhóm 01: Phân bón.

Nhóm 04: Dầu mỡ công nghiệp; chất bôi trơn; nhiên liệu và vật liệu cháy sáng.

Nhóm 30: Ngũ cốc dạng nguyên liệu (sắn lát khô).

Nhóm 39: Vận tải xăng dầu.

---

(210) **4-2012-12836**

(540)

(220) 14.06.2012
(441) 25.02.2013
(531) 26.1.1; 26.2.1; 10.3.7; 26.2.3
(731) THE CARTOON NETWORK, INC. (US)
1050 Techwood Drive, NW Atlanta, Georgia 30318, United States of America
(740) Công ty Luật TNHH quốc tế Ban mai Việt Nam (BMVN INTERNATIONAL LLC)

(511) Nhóm 09: Bộ nhiều tập đĩa DVD thu sẵn; bộ nhiều tập đĩa compắc thu sẵn; bản thu nhạc phim chủ đề, nhạc nền và âm thanh khác; kính mắt, kính râm, gọng kính và bao kính; nhạc chuông, hình đồ họa và nhạc có thể tải xuống; phụ kiện điện thoại di động sử dụng vùng phủ sóng chia ô, cụ thể là bao đựng điện thoại di động sử dụng vùng phủ sóng chia ô

và vỏ che bề mặt điện thoại di động sử dụng vùng phủ sóng chia ô; chương trình ti vi có thể tải xuống được thông qua video theo yêu cầu; đài phát thanh (rađiô), thước (dụng cụ đo lường), máy tính, điện thoại; máy vi tính, phần mềm máy vi tính, ghi sẵn hoặc có thể tải xuống, thiết bị ngoại vi máy vi tính, cần điều khiển trò chơi máy ví tính và video, thiết bị điều khiển từ xa tương tác cho trò chơi video, điều khiển từ xa cầm tay tương tác cho trò chơi video để chơi trò chơi điện tử; thiết bị báo động; mũ bảo hộ và quần áo bảo hộ phòng chống bức xạ và phòng chống cháy, máy chụp ảnh, phim đã lộ sáng, ắc quy (pin); nam châm và miếng đệm di chuyển con chuột máy vi tính.

Nhóm 14: Đồng hồ, đóng hồ đeo tay và phụ kiện kèm theo; hộp và đồ đựng để trang trí làm bằng kim loại quý; mặt dây chuyền hay lắc tay, ghim cài ve áo, đồ trang sức, ghim cài trang sức; vòng đeo chìa khoá làm bằng kim loại quý; hộp đựng đồ trang sức.

Nhóm 16: ấn phẩm in vả đồ bằng giấy, cụ thể là, sách, truyện tranh, sách nấu ăn, tạp chí, sách tô màu, sách về các hoạt động của trẻ em; văn phòng phẩm, phong bì thư, sổ ghi chép, sổ nhật ký, giấy ghi chú, thẻ công thức món ăn in sẵn, thiệp chúc mừng, thiệp giao dịch; tờ in thạch bản và giấy kính nhựa vẽ tranh hoạt hình; bút, bút chì, hộp đựng bút và bút chì, cái tẩy, sáp màu, bút đánh dấu, bút chì màu, bộ dụng cụ vẽ tranh, phấn (viết, đánh dấu) và bảng viết phấn; đề can, giây dán, miếng dán nhiệt. tranh, ảnh chụp có khung và/hoặc không có khung; giá để sách nấu ăn, vỏ bọc sách, dụng cụ đánh dấu sách, lịch; giấy gói quà; vật trang trí bằng giấy cho bữa tiệc; hình in dùng cho sản phẩm thêu hoặc in hình trên vải; mẫu in cho trang phục và quần áo; cái kẹp tiền không làm bằng kim loại.

Nhóm 18: Rương đựng hành lý, va li và túi du lịch; sản phẩm làm bằng da và giả da, cụ thể là túi, ba lô, túi đeo hông, túi xách tay, túi đựng mỹ phẩm rỗng, cặp đựng tài liệu, cặp dẹt đựng tài liệu, ví, vl đựng chìa khoá, ví để tiền xu; ba lô, túi đeo hông, cặp đựng tài liệu, cặp dẹt đựng tài liệu, ví, ví đựng chìa khoá, ví để tiền xu; ví đựng thẻ tín dụng, vỏ bao quyển hộ chiếu bằng da; ô; dây đeo đỡ (địu) cho trê sơ sinh.

Nhóm 20: Đồ gỗ nội thất, gương soi; bức tượng nhỏ, tác phẩm điêu khắc bằng gỗ, sáp, thạch cao hay chất dẻo; túi ngủ, khung để giầy phép hay đăng ký hay sổ đăng ký bằng chất dẻo thiết kế lạ mắt, khung tranh; sản phẩm trang trí bánh ngọt bằng chất dẻo; chuỗi dây đeo chìa khoá không làm bằng kim loại và da mà làm bằng chất dẻo; đệm ghế, gối và đệm ghế ngồi, ghế xếp; nút bấc cho chai; ghế nâng (thường đặt trên ghế ngồi cho trẻ em), ghế tập đi cho trẻ em, nôi, ghế cao; quạt mát cầm tay đồ vật chuyển động [vật trang trí] (đồ treo cân bằng và chuyển động khi có luồng khí hay gió đi qua), đồ trang trí (tác phẩm điêu khắc) treo tường dạng mềm bằng chất dẻo.

Nhóm 21: Dụng cụ và đồ chứa đựng dùng cho gia đình hoặc nhà bếp; dụng cụ chia xà phòng; miếng bọt biển; cái chối. cái hót rác, khăn lau bụi, khăn lau, găng tay dùng cho mục đích gia dụng; sọt rác đựng giấy bỏ di; xô làm băng chất dẻo; thùng lạnh để đồ uống, thùng chứa nước và đồ uống, khay làm đá, xô đựng đá. cải mở nút chai; bi đông đựng nước; đồ thuỷ tinh, gốm và đất nung bao gồm đồ thủy tinh để uống, bộ đựng đồ ăn; bộ đựng đường và kem (dùng để cho thêm vào đồ uống); cốc cho trẻ em chậu tắm cho trẻ em cho trẻ em có thể di chuyển thuận tiện; lọ đựng bánh quy nhỏ; tượng bằng gốm thuỷ tinh và sứ; ấm pha cà phê và chè (trà) không chạy điện không làm bằng kim loại quý, giá đựng đồ trong phòng tắm có vòi sen; hộp đựng chè (trà); khuôn làm bánh ngọt; cái lót cốc bằng chất dẻo; đồ chứa cách nhiệt dùng để đựng thực phẩm hay đồ uống; hộp đựng đồ ăn trưa, dụng cụ cắt bánh quy nhỏ; chai đựng nước bằng chất dẻo rỗng; bay xúc bánh ngọt; cái

ấm; binh chân không; găng tay làm vườn; đĩa giấy và cốc giấy; lược, bàn chải, bàn chải tóc, bàn chải răng, lọ rắc muối và hạt tiêu; vật dụng giữ khăn ăn; cốc, đĩa, bát bằng chất dẻo; cái bình; con lợn tiết kiệm không bằng kim loại; đồ trang trí và và các tác phẩm nghệ thuật làm bằng thủy tinh, sứ và đất nung núm vặn, tay cầm, tay kéo và cái móc bằng sứ; chuông gió; lọ hoa; bình cắm hoa; giỏ đựng đồ đi picnic; ống hút; găng tay dùng khi cầm đồ nướng (quay), găng tay dùng khi đưa (lấy) đồ trong lò nướng..

Nhóm 24: Vải dệt và đồ làm bằng vải dệt, cụ thể là khăn trải bàn, khăn lau, miếng đệm lót, cái bắc nồi, cờ trang trí bằng vải; đồ vải để tắm; đồ vải trên giường; màn.che trên giường; cái bọc đệm; màn chống muôi, đồ vải dùng trong bếp, dải vải trang trí đặt trên bàn, cái bắc nồi và lót cốc bằng vải, khăn tay bằng vải dệt; khăn lau khi chơi gôn bằng vải dệt.

Nhóm 25: Quần áo cho đàn ông, phụ nữ và trẻ em, cụ thể là, âo sơ mi, tạp dề, bộ đồ mặc khi chạy bộ, quần dài, quần soóc, áo thun không tay, yếm dãi bằng vải cho trẻ sơ sinh, chân váy, áo bờ-lu, váy, dây đeo quần áo hay tất, áo bằng vải bông dày, áo jắckét, áo choàng, bộ đồ đi mặc khi đi ngoài tuyết, cà vạt. áo choàng thụng, mũ, vành che nắng (của mũ), thắt lưng cho trang phục, khăn quàng cổ, bộ đồ ngủ pijama, quần áo lót, giầy bốt, giày, giày đế mềm, xăng đan, giầy cổ thấp, bít tất chống trượt, quần ăo bơi; trang phục hoá trang, quần áo hóa trang và trang phục mặc trong lễ Halloween và mặt nạ hoá trang bán kèm theo; yếm dãi bằng chất dẻo.

Nhóm 28: Đồ chơi và đồ thể thao bao gồm trò chơi và đồ chơi; các nhân vật hành động và phụ kiện đi kèm; đồ chơi bằng vải lông, bóng bay để chơi, bồn tắm đồ chơi, đồ chơi để cưỡi, xe cộ đồ chơi, búp bê; đĩa bay đồ chơi; trò chơi bài hay trò chơi với các tấm thẻ, bộ trò chơi điện tử cầm tay không dùng với đầu thu truyền hình; trò chơi với ván trượt, máy chơi trò chơi có màn viđêô hiển thị đứng độc lập, trò chơi xếp hình và trò chơi đố thao tác bằng tay; mặt nạ đồ chơi bằng giấy; ván trượt, giầy trượt băng, đô chơi phun nước; bóng, gậy bóng chày, găng tay chơi bóng chày; mảng bè để bơi dùng cho mục đích giải trí, dụng cụ nổi để người bơi bám và đạp chân dùng cho mục đích giải trí. ván lướt sóng, ván nổi dùng khi bơi dùng cho mục đích giải trí, chân nhái để bơi; bộ đồ nướng và nấu ăn đồ chơi, ngân hàng dạng đồ chơi; đồ trang trí cây thông Nô en, không phải là đồ phát sáng và bánh kẹo; quà lưu niệm tặng khách trong các bữa tiệc bằng giấy.

Nhóm 41: Dịch vụ giáo dục; dịch vụ giải trí; dịch vụ cung cấp thông tin giải trí trên truyền hình, băng thông rộng không dây và trực tuyến; cung cấp trò chơi máy tinh trên truyền hình, băng thông rộng, không dây và trực tuyến; cung cấp các chương trình giải trí đa phương tiện trên truyền hình, băng thông rộng không dây và trực tuyến; sản xuất, phân phối (không phải bán hay vận chuyển) chiếu và cho thuê các chương trình truyền hình, viđêô, phim điện ảnh, băng âm thanh và hình ảnh băng cát-xét, đĩa, đĩa ghi âm thanh hay hình ảnh, đĩa compắc, đĩa DVD ghi sẵn và tất cả vật mang khác ghi chương trình; sản xuất và sắp xếp các chương trình phát thanh và truyền hình, thông tin liên quan đến giải trí hoặc giáo dục được cung cấp qua truyền hình, băng thông rộng, không dây và trực tuyến; cung cấp các ấn phẩm điện tử (không tải xuống được) trên truyền hình, băng thông rộng, không dây và trực tuyến; cung cấp tin tức và thông tin giải trí, thông tin về các sản phẩm giải trí, chương trình đa phương tiện và tài liệu tham khảo (không tải xuống được) thông qua một trang web trực tuyến.

(210) **4-2012-13189**

(300) 2011-091002 19.12.2011 JP

(540)

BIG PAD

(220) 19.06.2012
(441) 25.02.2013

(731) SHARP KABUSHIKI KAISHA ALSO TRADING AS SHARP CORPORATION (JP)
22-22, Nagaike-cho, Abeno-ku, Osaka 545-8522, Japan.

(740) Công ty TNHH Trần Hữu Nam và Đồng sự (TRAN H.N & ASS.)

(511) Nhóm 09: Thiết bị hiển thị thông tin có bảng (panen) điều khiển cảm ứng; bảng đen điện tử; thiết bị truyền thông tin, thông báo bằng điện; thiết bị ứng dụng điện tử và các bộ phận và phụ kiện của các sản phẩm nói trên; pin; dây điện và cáp điện; máy móc và thiết bị dùng để phân phối hoặc kiểm soát cụ thể là hệ thống thiết bị điện tử có hoặc không dùng cảm ứng và các phụ kiện dùng kèm với nó như màn hình cảm ứng, bảng hiển thị tinh thể lỏng, bút cảm ứng, đầu vào máy tính, hệ thống hình ảnh màu, thiết bị đầu cuối

---

(210) **4-2012-13639**

(540)

ZOTUDOL

(220) 25.06.2012
(441) 25.02.2013

(731) CÔNG TY CỔ PHẦN DƯỢC PHẨM VINACARE (VN)
Số nhà 18, ngách 19/15 Kim Đồng, phường Giáp Bát, quận Hoàng Mai, thành phố Hà Nội

(740) Công ty TNHH Sở hữu trí tuệ và Công nghệ Thủ đô (CAPITAL IP&T CO.LTD.)

(511) Nhóm 05: Dược phẩm, thực phẩm dinh dưỡng dùng trong y tế.

---

(210) **4-2012-13881**

(540)

(220) 27.06.2012
(441) 25.02.2013
(531) 26.4.2

(731) LEA MARKETING SDN BHD (MY)
4th Floor, Wisma Hopoh, Japan P. Ramlee, 93400 Kuching, Sarawak, Malaysia

(511) Nhóm 03: Chất để tẩy trắng và chất khác để giặt; chất để tẩy rửa, đánh bóng, tẩy dầu mỡ và mài mòn; xà phòng; nước hoa; tinh dầu; mỹ phẩm; dưỡng tóc; chế phẩm đánh răng.

Nhóm 35: Quảng cáo; quản lý kinh doanh; quản lý giao dịch kinh doanh; hoạt động văn phòng; tuyển dụng lao động, quản lý nhân sự; tuyển dụng và quản lý nhân sự; cho thuê thiết bị máy văn phòng; dịch vụ cửa hàng bán lẻ, cụ thể: mỹ phẩm, bánh kẹo, nước uống, đồ ăn nhẹ dạng bánh kẹo, thiết bị y tế, dược phẩm, nước xịt phòng, pin điện, dụng cụ nhà vệ sinh, quần áo; dịch vụ cộng đồng bán hàng trực tuyến qua mạng viễn thông, cụ thể là: mỹ phẩm, bánh kẹo, nước uống, đồ ăn nhẹ dạng bánh kẹo, thiết bị y tế, dược phẩm, nước xịt phòng, pin điện, dụng cụ nhà vệ sinh, quần áo; hội chợ thương mại; tổ chức triển lãm cho mục đích thương mại hoặc quảng cáo; trưng bày, giới thiệu sản phẩm.

Nhóm 41: Tổ chức lễ hội; tổ chức trao giải thưởng; giáo dục; đào tạo; giải trí; các hoạt động thể thao và văn hóa.

---

(210) **4-2012-14598**

(540)

VIET NHAT
ベトナム_日本

(220) 05.07.2012
(441) 25.02.2013
(531) 3.7.17; 26.4.4; 26.4.1
(591) Đỏ, trắng
(731) CÔNG TY TNHH ĐIỆN TỬ VIỆT NHẬT (VN)
Xã Vĩnh Khúc, huyện Văn Giang, tỉnh Hưng Yên

(511) Nhóm 07: Máy bơm.

Nhóm 11: Thiết bị điện gia dụng: bếp điện, ấm đun nước dùng điện.

---

(210) **4-2012-14726**

(540)

RED DRAGON CO., LTD
RỒNG ĐỎ

(220) 06.07.2012
(441) 25.02.2013
(531) 1.5.1; 4.3.3
(591) Đỏ, xanh da trời, trắng
(731) CÔNG TY TNHH SẢN XUẤT THƯƠNG MẠI DỊCH VỤ RỒNG ĐỎ (VN)
63/3 đường số 20, phường 11, quận Gò Vấp, thành phố Hồ Chí Minh
(740) Công ty TNHH Sở hữu trí tuệ PADEMARK (PADEMARK CO.,LTD.)

(511) Nhóm 01: Phân bón.

Nhóm 03: Mỹ phẩm; xà phòng; dầu gội đầu; chất tẩy rửa.

Nhóm 29: Thịt và các sản phẩm từ thịt; thủy sản đông lạnh; rau củ quả đông lạnh; rau củ quả khô; rau củ quả chế biến; nước mắm; hạt điều đã qua chế biến.

Nhóm 30: Trà và các sản phẩm từ trà; cà phê và các sản phẩm từ cà phê; gạo; nước tương; gia vị; phụ gia thực phẩm: tinh chất cho thực phẩm (trừ tinh dầu ete và tinh dầu), hương liệu cho thực phẩm (trừ tinh dầu), hương liệu cho đồ uống; gạo.

Nhóm 31: Hoa tươi; hoa khô dùng để trang trí; lúa; hạt điều tươi.

Nhóm 35: Dịch vụ cửa hàng bán lẻ các sản phẩm thực phẩm, đồ gia dụng (xoong nồi, bát đĩa, chảo, rổ rá, xô chậu, dao, dĩa, thìa, đũa, thớt, cốc chén, bình đựng nước, hộp đựng gia vị, giấy ăn, giấy vệ sinh); kinh doanh siêu thị bán đồ thực phẩm, đồ gia dụng (xoong nồi, bát đĩa, chảo, rổ rá, xô chậu, dao, dĩa, thìa, đũa, thớt, cốc chén, bình đựng nước, hộp đựng gia vị, giấy ăn, giấy vệ sinh); siêu thị điện máy: điều hoà, máy giặt, máy sấy quần áo, tủ đông, tủ mát, ti vi, máy chơi game, đầu DVD, máy vi tính, điện thoại, máy in, máy ảnh, máy ghi âm, máy nghe nhạc, các loại máy xay ép, nồi cơm điện, bình thuỷ điện, bình siêu tốc, bếp từ - lẩu điện, bếp ga, máy hút mùi, máy rửa-sấy bát, lò vi sóng, các loại máy

nướng, các loại nồi chảo chạy bằng điện, máy khử độc thực phẩm, máy lọc nước, cây nước nóng lạnh, quạt, máy hút bụi, máy hút ẩm, máy tạo ẩm, máy pha cà phê, máy sấy tóc, bàn là, máy sấy quần áo, máy làm sữa chua.

Nhóm 40: Khai thác gỗ.

Nhóm 43: Dịch vụ nhà hàng ăn uống; khách sạn.

Nhóm 44: Nuôi trồng thủy sản; chăn nuôi gia súc gia cầm; trồng trọt; trồng rừng.

---

(210) **4-2012-14777**

(300) 44773 06.01.2012 TT

(540)

LIGHTNING

(220) 06.07.2012

(441) 25.02.2013

(731) LIGHTNING RESEARCH LLC (US)
1209 Orange Street, Wilmington, Delaware 19801, United States of America

(740) Công ty Luật TNHH quốc tế Ban mai Việt Nam (BMVN INTERNATIONAL LLC)

(511) Nhóm 09: Máy vi tính; thiết bị ngoại vi của máy vi tính; phần cứng máy vi tính, máy vi tính có thể cài đặt trò chơi máy tính trên đó để chơi (máy tính thông thường); máy vi tính cầm tay, máy tính dạng bảng, máy hỗ trợ cá nhân số hoá (thiết bị điện tử có khả năng ghi nhận thông tin của người sử dụng đưa vào bằng cây bút đặc biệt, và hỗ trợ các công cụ cá nhân cần thiết như đặt lịch, ghi chép, gửi fax), máy tổ chức điện tử (nhỏ như máy tính cầm tay với ứng dụng đặt lịch/nhật ký cài sẵn), sổ ghi chép điện tử, thiết bị đọc sách điện tử, bộ trò chơi điện tử cầm tay dùng với màn hình hay màn hiển thị ngoài; thiết bị điện tử số hoá cầm tay và phần mềm liên quan; thiết bị điện tử số hoá di động cầm tay có khả năng truy cập Internet và để gửi, nhận, và lưu trữ các cuộc gọi bằng điện thoại, fax, thư điện tử, và các dữ liệu số hoá khác; bộ thiết bị điện tử cầm tay dùng để nhận, lưu trữ, và/hoặc truyền dữ liệu và tin nhắn theo phương thức không dây, và thiết bị điện tử cho phép người sử dụng dò tìm hay quản lý thông tin cá nhân; thiết bị ghi và tái tạo âm thanh; máy nghe nhạc MP3 và các thiết bị nghe âm thanh theo định dạng số hoá khác; máy ghi âm thanh kỹ thuật số; máy ghi và máy phát viđêô kỹ thuật số; máy ghi âm và máy quay băng cát xét âm thanh; máy ghi âm và máy quay băng cát xét viđêô; đầu ghi và máy chạy đĩa compắc; đầu ghi và đầu máy chạy đĩa DVD; đầu ghi và đầu máy chạy băng âm thanh kỹ thuật số; máy thu thanh (rađiô), thiết bị phát và thu sóng rađiô; bộ trộn tín hiệu âm thanh, tín hiệu viđêô, và tín hiệu kỹ thuật số; thiết bị âm thanh dùng trong ô tô; tai nghe (nhét vào tai), tai nghe vòng qua đầu; loa âm thanh; micrô; thiết bị và dụng cụ liên lạc điện tử; thiết bị giảng dạy nghe nhìn; thiết bị và dụng cụ quang học; thiết bị và dụng cụ viễn thông; thiết bị sử dụng hệ thống định vị toàn cầu (GPS); điện thoại; thiết bị liên lạc theo phương thức không dây để truyền âm thanh, dữ liệu hoặc hình ảnh; dây cáp; thiết bị lưu trữ dữ liệu; con chíp (mạch điện tử siêu nhỏ), đĩa và băng có ghi hay dùng để ghi chương trình và phần mềm máy tính; máy fax; máy ảnh; pin (ắc quy); phần mềm máy tính; trò chơi trên máy vi tính và trò chơi điện tử; phần mềm máy tính dùng để lập, tạo ra, phân phối, tải, truyền, nhận, chạy, chỉnh sửa, trích dẫn, mã hóa, giải mã, hiển thị, lưu giữ và tổ chức văn bản, dữ liệu, hình đồ họa, hình ảnh, âm thanh, viđêô, và nội dung đa phương tiện khác, ấn phẩm điện tử, và trò chơi điện tử; phần mềm máy tính dùng để ghi, tổ chức, phát, thực hiện thao tác, và xem văn bản, dữ liệu, tập tin (file) âm thanh, tập tin

(file) viđêô và trò chơi điện tử liên quan đến máy tính, thiết bị giải mã tín hiệu truyền hình, máy phát âm thanh, máy phát viđêô, máy phát đa phương tiện, điện thoại, và thiết bị điện tử số hóa cầm tay; phần mềm máy tính giúp người sử dụng lập trình và phân phối văn bản, dữ liệu, hình đồ họa, hình ảnh, âm thanh, viđêô và nội dung đa phương tiện khác thông qua mạng lưới liên lạc toàn cầu và mạng máy tính, điện tử và liên lạc khác; phần mềm máy tính để nhận diện, định vị, tạo nhóm, phân phối, và quản lý dữ liệu và đường dẫn giữa các máy tính chủ (server) và người sử dụng được kết nối tới mạng lưới liên lạc toàn cầu và mạng máy tính, điện tử và liên lạc khác; phần mềm máy tính để sử dụng trên các thiết bị điện tử số hóa di động cầm tay và thiết bị điện tử tiêu dùng khác; phần mềm xuất bản điện tử; phần mềm đọc ấn phẩm điện tử; phần mềm máy tính quản lý thông tin cá nhân; âm thanh và nội dung nghe nhìn, thông tin, và lời bình luận ghi sẵn có thể tải xuống; sách, tạp chí, ấn phẩm định kỳ, bản tin, báo, tập san chuyên đề điện tử, và ấn phẩm điện tử khác có thể tải xuống; phần mềm quản lý cơ sở dữ liệu; phần mềm nhận dạng ký tự; phần mềm nhận dạng giọng nói; phần mềm thư điện tử và phần mềm nhắn tin điện tử; phần mềm máy tính để truy cập, duyệt qua và tìm kiếm cơ sở dữ liệu trực tuyến; bảng tin điện tử; phần mềm đồng bộ hóa dữ liệu; phần mềm phát triển ứng dụng; sách hướng dẫn cho người sử dụng dưới định dạng có thể đọc được bằng thiết bị điện tử, máy hay máy tính được dùng với, và bán kèm thành bộ với tất cả các sản phẩm trên; thiết bị máy tính để dùng với tất cả các sản phẩm trên; thiết bị điện tử có chức năng đa phương tiện để dùng với tất cả các sản phẩm trên; thiết bị điện tử với chức năng tương tác để dùng với tất cả các sản phẩm trên; phụ kiện, bộ phận, linh kiện nhỏ, và thiết bị đo thử cho các sản phẩm trên; vỏ bọc, túi và hộp chuyên dùng hoặc có hình dạng phù hợp để đựng tất cả các sản phẩm trên.

---

(210) **4-2012-14790**

(540) **TRỨNG GÀ TÂN AN**

(220) 09.07.2012
(441) 25.02.2013
(731) UBND THỊ XÃ QUẢNG YÊN (VN)
Phường Quảng Yên, thị xã Quảng Yên, tỉnh Quảng Ninh

(511) Nhóm 29: Trứng gà.

---

(210) **4-2012-14873**

(540)

(220) 09.07.2012
(441) 25.02.2013
(531) 7.5.10; 26.2.7; A26.11.12; 6.1.2
(591) Vàng
(731) MCDONALD'S CORPORATION (US)
One McDonald's Plaza, Oak Brook, Illinois 60523, USA
(740) Công ty Luật TNHH quốc tế Ban mai Việt Nam (BMVN INTERNATIONAL LLC)

(511) Nhóm 29: Thức ăn được chế biến từ thịt; thịt lợn, cá và các sản phẩm thịt gia cầm; trái cây và rau củ được bảo quản và nấu chín; trứng; pho-mát; sữa, chế phẩm làm từ sữa; dưa góp; món tráng miệng chủ yếu làm từ sữa, sản phẩm sữa, trứng, trái cây, rau củ, mứt ướt và thạch trái cây.

---

(210) **4-2012-14877**

(540)

(220) 09.07.2012
(441) 25.02.2013
(531) 7.5.10; 6.1.2; 26.2.7; A26.11.12; 26.4.2
(591) Vàng, đỏ.
(731) MCDONALD'S CORPORATION (US)
One McDonald's Plaza, Oak Brook, Illinois 60523, USA
(740) Công ty Luật TNHH quốc tế Ban mai Việt Nam (BMVN INTERNATIONAL LLC)

(511) Nhóm 29: Thức ăn được chế biến từ thịt; thịt lợn, cá và các sản phẩm thịt gia cầm; trái cây và rau củ được bảo quản và nấu chín; trứng; pho-mát; sữa, chế phẩm làm từ sữa; dưa góp; món tráng miệng chủ yếu làm từ sữa, sản phẩm sữa, trứng, trái cây, rau củ, mứt ướt và thạch trái cây.

---

(210) **4-2012-14893**

(540) HỒNG VÂN

(220) 09.07.2012
(441) 25.02.2013
(731) HỘ KINH DOANH CÁ THỂ HỒNG VÂN (VN)
SN 52/1 ấp 1, xã Tân Thạch, huyện Châu Thành, tỉnh Bến Tre

(511) Nhóm 39: Dịch vụ du lịch.

---

(210) **4-2012-15406**

(540)

(220) 16.07.2012
(441) 25.02.2013
(531) 4.5.5; 4.5.15
(591) Trắng, đen, nâu, đỏ
(731) NHK ENTERPRISES, INC. (JP)
4-14 Kamiyama-cho, Shibuya-ku, Tokyo, 150-0047, Japan
(740) Công ty TNHH Sở hữu công nghiệp Sao Bắc Đẩu (SAO BAC DAU IP COM.,LTD)

(511) Nhóm 09: Trò chơi video, cụ thể là chương trình trò chơi video, thẻ tích hợp có chứa các trò chơi video, băng trò chơi video; xuất bản phẩm điện tử; phần mềm máy tính dùng cho các ứng dụng mạng.

Nhóm 14: Kim loại quý; móc khóa bằng kim loại quý.

Nhóm 16: Văn phòng phẩm; ấn phẩm.

Nhóm 18: Túi xách và ba lô.

Nhóm 20: Gối; nệm.

Nhóm 21: Bộ đồ ăn, ngoại trừ dao, nĩa và thìa; đĩa.

Nhóm 24: Khăn bằng sợi dệt; khăn tay bằng sợi dệt; khăn phủ giường; vỏ bọc nệm futon (nệm cứng kiểu Nhật Bản); chăn; rèm bằng sợi dệt hoặc bằng chất dẻo.

Nhóm 25: Quần áo; đồ đi chân; đồ đội đầu (trang phục).

Nhóm 28: Đồ chơi; búp bê; trò chơi có bàn cờ.

Nhóm 35: Dịch vụ quảng cáo; dịch vụ nghiên cứu thị trường và thông tin thị trường; dịch vụ phân phối (buôn bán, không phải vận chuyển) các chương trình máy tính (ứng dụng); dịch vụ phân phối (buôn bán) các phần mềm ứng dụng thông qua mạng máy tính.

Nhóm 41: Dịch vụ cung cấp các nội dung kỹ thuật số cho mục đích giáo dục hoặc giải trí; dịch vụ biểu diễn và phân phối phim.

Nhóm 42: Dịch vụ thiết kế và triển khai chương trình máy tính (ứng dụng); dịch vụ thiết kế và triển khai phần mềm ứng dụng thông qua mạng máy tính; dịch vụ cho thuê các chương trình máy tính (ứng dụng).

---

(210) **4-2012-15860**

(540)

(220) 20.07.2012
(441) 25.02.2013
(531) 2.3.8; 2.1.8; A26.11.9; 25.7.17
(591) Xanh tím than, trắng, đỏ, đen, xanh ngọc nhạt, vàng, vàng be
(731) NGUYỄN ĐỨC SINH (VN)
Xã Dĩnh Trì, thành phố Bắc Giang, tỉnh Bắc Giang
(740) Công ty TNHH Sở hữu trí tuệ PADEMARK (PADEMARK CO.,LTD.)

(511) Nhóm 28: Quả cầu lông.

---

(210) **4-2012-16252**

(540)

(220) 25.07.2012
(441) 25.02.2013
(531) 4.5.3; A26.4.6; A1.3.20; 25.12.1
(591) Vàng, xanh lá cây, đen, trắng
(731) CÔNG TY CỔ PHẦN VIFON (VN)
ấp Bình Tiền 2, xã Đức Hoa Hạ, huyện Đức Hòa, tỉnh Long An
(740) Công ty TNHH Tầm nhìn và Liên danh (VISION & ASSOCIATES CO.LTD.)

(511) Nhóm 30: Các loại mỳ, phở, miến, bánh đa ăn liền; các loại nui, mỳ ống.

---

(210) **4-2012-16321**

(540)

(220) 26.07.2012
(441) 25.02.2013
(531) 26.3.1; A26.3.7; 26.5.1; A25.7.21
(591) Xanh, vàng, đen
(731) CÔNG TY CỔ PHẦN BÊ TÔNG, XÂY DỰNG A&P (VN)
Số 26/389 Hoàng Quốc Việt, Cầu Giấy, thành phố Hà Nội
(740) Công ty Cổ phần Tư vấn và Đầu tư IPS (IPS., CORP.)

(511) Nhóm 19: Vật liệu xây dựng phi kim loại; sản phẩm bê tông dùng trong xây dựng.

Nhóm 35: Mua bán, xuất nhập khẩu vật tư thiết bị, vật liệu xây dựng, máy móc và thiết bị công nghiệp trong lĩnh vực xây dựng, dây chuyền công nghệ sản xuất vật liệu xây dựng; quản lý dự án đầu tư xây dựng; tư vấn lập hồ sơ mời thầu; tư vấn đấu thầu và chọn thầu xây dựng; kinh doanh thương mại điện tử (mua bán trên internet) dây chuyền công nghệ sản xuất vật liệu xây dựng, các loại vật liệu xây dựng.

Nhóm 36: Kinh doanh bất động sản; kinh doanh sàn bất động sản, đại lý bất động sản; môi giới bất động sản; quản lý bất động sản, tòa nhà căn hộ, văn phòng và khu mua sắm (bất động sản); dịch vụ cho thuê bất động sản; văn phòng, cửa hàng, gian hàng, quầy hàng và nhà ở; đầu tư vốn; ngân hàng; bảo hiểm; chứng khoán; dịch vụ tài chính.

Nhóm 37: Nhận thầu, tổng thầu thi công xây lắp và hoàn thiện các công trình dân dụng, công nghiệp, giao thông: sân bay, bến cảng, thủy lợi, đường hầm, các công trình văn hóa thể thao, vui chơi giải trí, khách sạn, công sở, trường học, bệnh viện, cấp nước, thoát nước, các công trình liên quan đến điện, phá dỡ mặt bằng xây dựng; cho thuê thiết bị xây dựng; sửa chữa, lắp đặt, bảo hành điều hòa không khí, điện lạnh thang máy, các thiết bị dây chuyền công nghệ và thiết bị tự động hóa phục vụ cho xây dựng; tư vấn giám sát thi công xây dựng.

Nhóm 42: Tư vấn cung cấp, chuyển giao công nghệ trong lĩnh vực xây dựng dân dụng, công nghiệp; tư vấn kỹ thuật về thiết bị công nghệ mới, thiết tự động hóa phục vụ cho xây dựng, khảo sát địa hình, địa chất thủy van đo đạc công trình, thiết kế, thẩm tra đề án thiết kế kỹ thuật và tổng đự toán, kiểm định các công trình dân dụng, công nghiệp, giao thông, sân bay, bến cảng, thủy lợi, đường hầm, các công trình văn hóa thể thao, vui chơi giải trí, du lịch khách sạn, công sở, trường học, bệnh viện, cấp nước, thoát nước, các công trình liên quan đến điện; hoạt động thí nghiệm, kiểm định, kiểm tra chất lượng vật liệu, chất lượng công trình xây dựng; lập dự án đầu tư xây dựng; thẩm tra dự án đầu tư.

Nhóm 43: Dịch vụ nhà hàng ăn uống, giải khát; dịch vụ quầy rượu; dịch vụ khách sạn và khu nghỉ dưỡng; dịch vụ cho thuê hội trường hội nghị và phòng cưới.

---

(210) **4-2012-16807**

(540)

(220) 01.08.2012
(441) 25.02.2013
(531) 26.4.2; A5.3.14; 5.3.4
(731) ROTAM AGROCHEM INTERNATIONAL CO. LTD (HK)
7/F Cheung Tat Centre, 18 Cheung Lee Street, Chai Wan, Hong Kong
(740) Văn phòng Luật sư Ân Nam (ANNAM IP & LAW)

(511) Nhóm 31: Hạt và các sản phẩm làm vườn, nông nghiệp và lâm nghiệp bao gồm cây, cây trồng, cây và hoa tự nhiên, động vật trong vườn thú, động vật sống, rau và quả tươi, quả hạch (trái cây), hạt giống, hạt giống ngũ cốc chưa xử lý, mạch nha, lúa mì, quả cau (quả tươi), củ cải đường, chất phụ gia cho thức ăn cho gia súc, thức ăn cho gia súc, thức ăn cho vật nuôi trong nhà, sản phẩm làm ổ rơm cho động vật, hạt giống nông nghiệp, cây giống, cây non và các loại cây hoặc hạt giống khác dùng để nhân giống.

Nhóm 42: Dịch vụ tư vấn, nghiên cứu khoa học và công nghiệp; tất cả thuộc lĩnh vực làm vườn, nông nghiệp, lâm nghiệp và gieo hạt.

---

(210) **4-2012-16869**

(540)

(220) 01.08.2012
(441) 25.02.2013
(531) 24.15.1; A10.3.11; A10.3.13
(591) Tím, đen, trắng
(731) CÔNG TY CỔ PHẦN GIẢI PHÁP CÔNG NGHỆ VÀ TIẾP THỊ TRỰC TIẾP (VN)
Số 8-N6, ngõ 90 Nguyễn Tuân, Thanh Xuân Trung, Thanh Xuân, thành phố Hà Nội

(511) Nhóm 35: Quảng cáo, thương mại điện tử cho quần áo, mỹ phẩm, giầy dép.

---

(210) **4-2012-16900**

(540)

(220) 01.08.2012
(441) 25.02.2013
(531) A6.19.11; A6.19.9
(591) Xanh, đỏ
(731) HỘI SẢN XUẤT VÀ KINH DOANH NẾP CÁI HOA VÀNG HUYỆN ĐÔNG TRIỀU (VN)
Xã Yên Đức, huyện Đông Triều, tỉnh Quảng Ninh

(511) Nhóm 30: Gạo nếp.

---

(210) **4-2012-17421**

(540)

(220) 08.08.2012
(441) 25.02.2013
(531) A5.3.15; A5.1.16; A5.1.5
(591) Xanh lá đậm, xanh lá nhạt, vàng
(731) CÔNG TY CỔ PHẦN SẢN XUẤT THƯƠNG MẠI DỊCH VỤ NGỌC TÙNG (VN)
Lô E 21-22-23, khu công nghiệp Lê Minh Xuân, huyện Bình Chánh, thành phố Hồ Chí Minh

(511) Nhóm 01: Phân bón; chế phẩm điều hoà sinh trưởng cây trồng.

Nhóm 05: Thuốc bảo vệ thực vật bao gồm: thuốc trừ sâu, thuốc trừ bệnh, thuốc trừ cỏ, thuốc trừ ốc.

---

(210) **4-2012-17444**

(540) VNGE VietnamGasEquipment

(220) 08.08.2012
(441) 25.02.2013
(531) 1.15.5; A5.5.20
(591) Xanh tím, hồng, vàng, đen
(731) CÔNG TY TNHH THIẾT BỊ GAS VIỆT NAM (VN)
68/460Q Phan Huy ích, phường 12, quận Gò Vấp, thành phố Hồ Chí Minh

(511) Nhóm 11: Thiết bị, phụ tùng ngành ga: bếp ga, van ga, dây dẫn ga.

Nhóm 35: Bán buôn máy móc thiết bị, phụ tùng ngành ga.

---

(210) **4-2012-17506**

(540) TIVAN

(220) 08.08.2012
(441) 25.02.2013
(731) CÔNG TY CỔ PHẦN QUỐC TẾ SUNBLUE VIỆT NAM (VN)
Số 201, khu C11, tập thể 918, phường Phúc Đồng, quận Long Biên, thành phố Hà Nội
(740) Công ty TNHH Tư vấn SPVN (SPVN Co.,LTD.)

(511) Nhóm 11: Bóng đèn.

---

(210) **4-2012-17601**

(540) XIENCE XPEDITION

(220) 09.08.2012
(441) 25.02.2013
(731) ABBOTT CARDIOVASCULAR SYSTEMS INC. (US)
3200 Lakeside Drive, Santa Clara, California, USA, 95054
(740) Công ty Luật TNHH quốc tế Ban mai Việt Nam (BMVN INTERNATIONAL LLC)

(511) Nhóm 10: Thiết bị và dụng cụ phẫu thuật và y tế, cụ thể là: ống thông (đỡ) mạch (stent), ống thông (đỡ) mạch (stent) để đưa thuốc vào, bong bóng (có tác dụng làm giãn nở mạch hay đường dẫn), ống thông đường tiểu, ống thông đường tiểu gắn bong bóng, dây dẫn hướng dùng trong y tế và ống thông dẫn dùng trong y tế.

---

(210) **4-2012-17752**

(540) Waldmann Made in Germany since 1918

(220) 13.08.2012
(441) 25.02.2013
(531) 26.1.1; 26.3.2; 25.5.25; 26.13.25
(731) FAR EAST BRIDGE (DE)
Am Stock 9; 68239 Mannheim, Germany
(740) Công ty TNHH Sở hữu trí tuệ Gia Việt (GIAVIET CO., LTD.)

(511) Nhóm 16: Bút máy, bút mực; hộp cho bút, ngòi bút, bi dùng cho bút bi.

Nhóm 35: Mua bán bút máy, bút mực, hộp cho bút, ngòi bút, bi dùng cho bút bi, bút bằng thép, quản bút; mua bán vật dụng chùi ngòi bút, cái cài bút, ống cắm bút.

---

(210) **4-2012-17852**

(220) 13.08.2012

(441) 25.02.2013

(300) 85540949 13.02.2012 US
85977181 13.02.2012 US
85977182 13.02.2012 US

(540)

MCX

(731) MERCHANT PURCHASING NETWORK LLC (US)
Suite 200 5215 N. O'Connor Blvd., Irving TX 75039, United States of America

(740) Công ty TNHH Lê & Lê (LE & LE)

(511) Nhóm 09: Phần mềm máy tính, cụ thể là nền tảng tài chính điện tử hỗ trợ nhiều loại giao dịch thanh toán tiền và thanh toán nợ trên điện thoại di động tích hợp, PDA (thiết bị kỹ thuật số hỗ trơ cá nhân) và trên môi trường có nền web thẻ nhận dạng điện từ và từ tính sử dụng trong việc thanh toán phí dịch vụ, thiết bị đầu cuối cho việc thanh toán điện tử; thiết bị đầu cuối máy vi tính đa chức năng có chức năng thanh toán tiền, thiết bị đầu cuối thanh toán điện tử đa chức năng.

Nhóm 36: Dịch vụ thanh toán hóa đơn; dịch vụ thanh toán hóa đơn qua trang web; dịch vụ thẻ tín dụng và dịch vụ thẻ thanh toán; dịch vụ xử lý khoản thanh toán bằng thẻ tín dụng; dịch vụ thanh toán thương mại điện tử cụ thể là lập tài khoản tiền gửi để mua hàng hóa và dịch vụ trên mạng Internet; dịch vụ thanh toán điện tử, cụ thể là xử lý và truyền dữ liệu thanh toán hóa đơn điện tử, dịch vụ giao dịch tài chính; cu thể là cung cấp các giao dịch thương mại đảm bảo và các lựa chọn thanh toán đảm bảo; dịch vụ giao dịch tài chính, cụ thể là cung cấp các giao dịch thương mại đảm bảo và các lựa chọn thanh toán đám sử dụng thiết bị di động tại điểm bán hàng; dịch vụ xử lý thanh toán bằng thẻ khách hàng trung thành dịch vụ xử lý thanh toán bằng chương trình thưởng cho khách hàng trung thành, dịch vụ tài chính cụ thể là dịch vụ xử lý giao dịch thanh toán, dịch vụ xử lý thanh toán, cụ thể là xử lý giao dịch bằng thẻ tín dụng và thẻ ghi nợ; dịch vụ thẻ mua hàng trả tiền trước, cụ thể là xử lý việc thanh toán điện tử qua thẻ trả tiền trước; dịch vụ thẻ mua hàng trả tiền trước, cụ thể là xử lý việc thanh toán điện tử bằng thẻ trả tiền trước; xử lý thanh toán điện tử được thực hiện thông qua thẻ trả trước; cung cấp dịch vụ xử lý điện tử các giao dịch bằng mạng lưới giao dịch tài chính điện tử giao dịch bằng thẻ tín dụng và các khoản thanh toán điện tử qua mạng máy tính toàn cầu, cung cấp dịch vụ xử lý điện tử các giao dịch bằng thẻ tín dụng và thanh toán điện tử qua mạng máy tính toàn cầu; cung cấp dịch vụ xử lý điện tử việc chuyển tiền điện tử, các khoản thanh toán qua mạng lưới giao dịch tài chính điện tử (AHC), qua thẻ tín dụng, thẻ ghi nợ, séc điện tử và các khoản thanh toán điện tử; cung cấp nhiều lựa chọn thanh toán bằng thiết bị đầu cuối điện tử đặt sẵn tại cửa hàng bán lẻ cho các cửa hàng sử dụng; cung cấp dịch vụ đổi phiếu mua hàng lấy hàng hóa hoặc dịch vụ.

Nhóm 38: Cung cấp dịch vụ truyền điện tử các dữ liệu giao dịch thẻ tín dụng và dữ liệu thanh toán điện tử qua mạng máy tính toàn cầu.

---

(210) **4-2012-17909**

(540)

Xanh

(220) 14.08.2012
(441) 25.02.2013

(591) Xanh lá cây
(731) CÔNG TY TRÁCH NHIỆM HỮU HẠN TA XANH (VN)
489 Cộng Hòa, phường 15, quận Tân Bình, thành phố Hồ Chí Minh
(740) Văn phòng Luật sư Tân Hà (VPLS TAN HA)

(511) Nhóm 35: Dịch vụ siêu thị các loại như: lương thực, thực phẩm, rau quả, đồ dùng gia đình (đồ được sử dụng trong khuôn khổ gia đình bao gồm dụng cụ dùng trong nhà bếp như nồi, niêu, xong, chảo bát, đĩa, ấm, chén, dao, kéo, thìa, dĩa, khăn trải bàn, khăn ăn, khăn mặt, rổ, rá, xô, chậu, thảm treo tường, thảm sàn, dép đi trong nhà và sản phẩm tương tự với cùng mục đích), mỹ phẩm, nước hoa, đồ dệt may, giày dép, đồ nội thất (bàn, ghế, giường, tủ, giá sách, chạn, đồ gỗ), thiết bị điện lạnh, thiết bị điện gia dụng (đèn điện, phích cắm, dây điện, công tắc điện, quạt điện, nồi cơm điện, máy hút bụi, quạt sưởi, quạt sấy dùng trong gia đình, các loại máy xay, máy nghiền thức ăn dùng trong gia đình chạy điện, bàn là), máy móc công nghiệp (máy phát điện, máy tiện, máy khoan, máy bơm), máy móc nông nghiệp, sách báo, tạp chí văn phòng, đồ chơi; dịch vụ mua bán lương thực, thực phẩm, rau quả, đồ dùng gia đình (đồ được sử dụng trong khuôn khổ gia đình bao gồm dụng cụ dùng trong nhà bếp như nồi, niêu, xong, chảo bát, đĩa, ấm, chén, dao, kéo, thìa, dĩa, khăn trải bàn, khăn ăn, khăn mặt, rổ, rá, xô, chậu, thảm treo tường, thảm sàn, dép đi trong nhà và sản phẩm tương tự với cùng mục đích), mỹ phẩm, nước hoa, đồ dệt may, giày dép, đồ nội thất (bàn, ghế, giường, tủ, giá sách, chạn, đồ gỗ), thiết bị điện lạnh, thiết bị điện gia dụng (đèn điện, phích cắm, dây điện, công tắc điện, quạt điện, nồi cơm điện, máy hút bụi, quạt sưởi, quạt sấy dùng trong gia đình, các loại máy xay, máy nghiền thức ăn dùng trong gia đình chạy điện, bàn là), máy móc công nghiệp (máy phát điện, máy tiện, máy khoan, máy bơm), máy móc nông nghiệp, sách báo, tạp chí văn phòng, đồ chơi; dịch vụ nhượng quyền thương mại; dịch vụ quảng cáo; dịch vụ tư vấn kinh doanh; dịch vụ đấu giá và điều khiển việc bán đấu giá.

---

(210) **4-2012-18126**

(540)

(220) 16.08.2012
(441) 25.02.2013
(531) 26.1.1
(591) Xanh, vàng, trắng, đỏ hồng
(731) CÔNG TY TNHH MỘT THÀNH VIÊN SẢN XUẤT THƯƠNG MẠI DŨNG THIÊN PHÚ (VN)
Thôn Năng Tây, xã Nghĩa Phương, huyện Tư Nghĩa, tỉnh Quảng Ngãi
(740) Công ty TNHH Nam Việt và Liên danh (VIPCO)

(511) Nhóm 20: Bể chứa khí sinh học bằng nhựa composite.

---

(210) **4-2012-18157**

(540)

PEN NEWLINE

(220) 16.08.2012
(441) 25.02.2013
(531) 26.1.1; 25.5.25; 26.2.3; 26.2.1
(591) Đen, nâu, da cam, xanh lá cây, xanh da trời, tím
(731) CÔNG TY CỔ PHẦN VIET FUCO (VN)
Số 130 Nguyễn Ngọc Nại, phường Khương Mai, quận Thanh Xuân, thành phố Hà Nội
(740) Công ty TNHH Tư vấn SPVN (SPVN Co.,LTD.)

(511) Nhóm 20: Đồ nội thất như bàn, ghế, tủ, vách ngăn bằng gỗ dùng trong văn phòng; đồ nội thất bằng kim loại.

Nhóm 35: Mua bán đồ nội thất, cụ thể: đồ nội thất (bàn, ghế, tủ, vách ngăn bằng gỗ) dùng trong văn phòng; đồ nội thất bằng kim loại.

Nhóm 42: Tư vấn thiết kế kiến trúc.

---

(210) **4-2012-18199**

(540)

RTDC

(220) 17.08.2012
(441) 25.02.2013
(731) ROTAM TRAIT DEVELOPMENT HOLDINGS COMPANY LIMITED (VG)
P.O. Box 957, Offshore Incorporations Centre, Road Town, Tortola, British Virgin Islands
(740) Văn phòng Luật sư Ân Nam (ANNAM IP & LAW)

(511) Nhóm 31: Hạt và các sản phẩm làm vườn, nông nghiệp và lâm nghiệp bao gồm cây, cây trồng, cây và hoa tự nhiên, động vật trong vườn thú, động vật sống, rau và quả tươi, quả hạch, hạt giống, hạt giống ngũ cốc chưa xử lý, mạch nha, lúa mì, quả cau, củ cải đường, thức ăn cho gia súc, thức ăn cho vật nuôi trong nhà, sản phẩm làm ổ rơm cho động vật; hạt giống, hạt giống nông nghiệp, cây giống, cây non và các loại cây hoặc hạt giống khác dùng để nhân giống.

---

(210) **4-2012-18200**

(540)

An An Jsc.
CÔNG TY CỔ PHẦN TRUYỀN THÔNG VÀ DỊCH VỤ AN AN

(220) 17.08.2012
(441) 25.02.2013
(531) 26.1.1; 26.2.1; 26.2.3
(591) Xanh tím than, đỏ cờ
(731) CÔNG TY CỔ PHẦN TRUYỀN THÔNG VÀ DỊCH VỤ AN AN (VN)
Tầng 6, tòa nhà HH3, khu đô thị mới Mỹ Đình, Từ Liêm, thành phố Hà Nội

(511) Nhóm 35: cung cấp nhân sự trong nước về chăm sóc khách hàng qua điện thoại và internet.

Nhóm 38: Cung cấp dịch vụ giá trị gia tăng trên điện thoại di động và mạng viễn thông; đại lý kinh doanh thiết bị viễn thông và đại lý kinh doanh dịch vụ viễn thông.

Nhóm 41: Dịch vụ thông tin giải trí trên truyền hình; dịch vụ đào tạo nhân sự về chăm sóc khách hàng qua điện thoại và Internet.

---

(210) **4-2012-18270**

(540)

HAGL Group

(220) 17.08.2012
(441) 25.02.2013
(531) 24.1.5; 1.3.1; 6.1.2; A6.1.4; 15.7.1
(591) Đen, xanh dương, xanh lá cây, trắng, cam, đỏ
(731) CÔNG TY CỔ PHẦN HOÀNG ANH GIA LAI (VN)
15 Trường Chinh, phường Phù Đổng, thành phố Pleiku, tỉnh Gia Lai
(740) Công ty TNHH Sở hữu trí tuệ Ngôi Sao chuyên nghiệp và liên danh (NOVAPRO & ASSOCIATES CO.,LTD.)

(511) Nhóm 01: Phân bón; hợp chất Nitơ; bột giấy gỗ; keo dán công nghiệp; chất dẻo dạng thô; nhựa nhân tạo dạng thô.

Nhóm 06: Sắt; thép, phôi thép, gang; nhôm, đồng; thiếc; niken, titan; kẽm; quặng kim loại; quặng sắt; quặng crôm; quặng galen.

Nhóm 12: Săm, lốp ô tô; săm, lốp xe gắn máy, ô tô; xe máy; xe nâng hàng; động cơ cho phương tiện giao thông trên bộ.

Nhóm 17: Mủ cao su các loại và mủ cao su; cao su thô; cao su bán thành phẩm; cao su tổng hợp; cao su lỏng; cao su hòa tan; cao su cứng ebonit; cao su rắn ebonite; vật liệu cao su để nhồi đệm; vật liệu cao su dùng để đắp lại lốp xe; gioăng cao su, phớt cao su; nắp van bằng cao su; tấm đệm giảm sóc bằng cao su; ống mềm bằng nhựa hoặc cao su; vòng bằng cao su; nút bằng cao su; sợi bằng cao su; khuôn bằng cao su cứng ebonit, khuôn bằng cao su rắn ebonite; dây bằng cao su.

Nhóm 19: Gỗ các loại như: gỗ xây dựng, gỗ thành phẩm, gỗ bán thành phẩm, gỗ xẻ, gỗ đã xử lý, gỗ dán, gỗ dùng cho việc gia công dụng cụ gia đình, gỗ làm khuôn, gỗ để làm đường gờ, chỉ, gỗ ván thùng; vật liệu xây dựng phi kim loại, cụ thể: cưa gỗ, cầu thang, lan can bằng gỗ, ván sàn gỗ, kính xây dựng, thạch cao, đá, đá Granite, đá đen, đá phiến, đá vôi, diệp thạch, thạch anh; ống nhựa PVC (ống cứng).

Nhóm 20: Đồ gỗ nội thất như: giường, tủ, kệ, bàn, ghế, khung gương, khung ảnh bằng gỗ, biển đăng ký bằng gỗ, hộp thư bằng gỗ, đồ gỗ mỹ thuật, đồ đạc dùng trong văn phòng bằng gỗ, sừng động vật, hổ phách vàng, sậy, tre.

Nhóm 30: Đường; nước mật đường; bánh kẹo; mứt (dạng bánh kẹo); mật ong; cà phê.

Nhóm 35: Mua bán: đồ gỗ nội thất như: giường, tủ, kệ, bàn, ghế, khung gương, khung ảnh bằng gỗ, biển đăng ký bằng gỗ, hộp thư bằng gỗ, đồ gỗ mỹ thuật, đồ đạc dùng trong văn phòng bằng gỗ, sừng động vật, hổ phách vàng, sậy, tre, gỗ các loại như: gỗ xây dựng, gỗ thành phẩm, gỗ bán thành phẩm, gỗ xẻ, gỗ đã xử lý, gỗ dán, gỗ dùng cho việc gia công dụng cụ gia đình, gỗ làm khuôn, gỗ để làm đường gờ, chỉ, gỗ ván thùng, gỗ cây chưa xử lý, gỗ chưa xẻ, động vật sống, cây và hoa tươi, hạt giống, vật liệu xây dựng phi kim loại, cụ thể; cửa gỗ, cầu thang, lan can bằng gỗ, ván sàn gỗ, kính xây dựng, thạch cao, mủ cao su các loại và sản phẩm chế biến từ mủ cao su, cao su thô, cao su bán thành phẩm, cao su tổng hợp, cao su lỏng, cạo su hòa tan, cao su cứng ebonit, cao su rắn ebonite, vật liệu cao su để nhồi độn, vật liệu cao su dùng để đắp lại lốp xe, gioăng cao su, phớt cao su, nắp van bằng cao su, tấm đệm giảm sóc bằng cao su, ống mềm bằng nhựa hoặc cao su, vòng bằng cao su, nút bằng cao su, sợi bằng cao su, khuôn bằng cao su cứng ebonit, khuôn bằng cao su rắn ebonite, dây bằng cao su, cây giống cao su, săm lốp xe đạp, săm lốp xe máy, săm lốp ô tô, săm lốp máy bay, băng tải bằng cao su, bao bì PP, bao bì PE, văn phòng phẩm, giấy, giấy vệ sinh, khăn giấy khoáng sản, đá, đá Granite, đá đen, đá phiến, đá vôi, diệp thạch, thạch anh, ống nhựa PVC (ống cứng), kim loại quý, hợp kim của kim loại quý, đá quý, sắt, thép, phôi thép, gang, nhôm, đồng, thiếc, niken, titan, kẽm, quặng kim loại, quặng sắt, quặng crôm, quặng galen, đồng hồ treo tường, đồng hồ đeo tay, thiết bị máy công nghiệp, khai khoáng, lâm nghiệp và xây dựng (thiết bị, phụ tùng phục vụ chế biến đá Granite), xăng, dầu điezel, dầu công nghiệp, mỡ công nghiệp; than đá, than bùn, phân bón, hợp chất Nitơ, bột giấy gỗ, keo dán công nghiệp, chất dẻo dang thô, nhựa nhân tạo dạng thô, đường, nước mật đường, bánh, mứt (dạng bánh kẹo), mật ong, cà phê, đồ uống: bia; nước khoáng (đồ uống), nước tinh khiết, nước uống có ga (gas), đồ uống hoa quả, xi-rô (đồ uống), đồ uống có chứa cồn (trừ bia), rượu vang, rượu mạnh, đồ uống hoa quả có cồn: rượu cốc- tai, chiết xuất trái cây có cồn, thuốc lá, giầy cuốn thuốc lá, tẩu hút thuốc lá, hộp đựng thuốc lá, gạt tàn, bật lửa; tư vấn quản lý kinh doanh, xúc tiến thương mại, môi giới thương mại; quảng cáo, đấu giá bất động sản, đấu giá quyền sử dụng đất.

Nhóm 36: Đầu tư vốn; tư vấn tài chính; mua bán nhà ở; mua bán bất động sản; dịch vụ đổi tiền (đại lý đổi ngoại tệ); môi giới chứng khoán.

Nhóm 37: Khai thác: khoáng sản, quặng kim loại quý hiếm, quặng sắt, quặng kim loại không chứa sắt, khoáng hóa chất và khoáng phân bón, đá, cát, sỏi, đất sét, khai thác và thu gom than bùn; xây dựng: công trình công nghiệp, công trình kỹ thuật dân dụng, công trình đường bộ, công trình thủy lợi, thủy điện, công trình dân dụng, nhà các loại; lắp đặt và sửa chữa thiết bị điện; lắp đặt máy móc và thiết bị công nghiệp như; lắp đặt cầu trục, cầu, các thiết bị trong các công trình, dịch vụ trang trí nội thất, trang trí văn phòng; trang trí phòng trưng bày; san lấp mặt bằng; đắp lốp cao su.

Nhóm 39: Dịch vụ du lịch lữ hành nội địa, lữ hành quốc tế; vận tải hàng hóa bằng đường bộ; dịch vụ giao nhận hàng hóa xuất nhập khẩu; dịch vụ cho thuê kho bãi; phân phối năng lượng (truyền tải phân phối điện).

Nhóm 40: Sản xuất năng lượng (sản xuất điện); đốn gỗ; xẻ gỗ; gia công gỗ, đồ nội thất (cho người khác); gia công cơ khí; chế biến khoáng sản; xử lý và tráng phủ kim loại; đúc: sắt thép và kim loại màu; tái chế lốp cao su..

Nhóm 41: Dịch vụ vũ trường; dịch vụ Karaoke; cung cấp dịch vụ vui chơi giải trí trong nhà: trung tâm trò chơi điện tử; dịch vụ dàn dựng buổi biểu diễn; dịch vụ trình diễn sân khấu, ca nhạc tạp kỹ; dịch vụ câu lạc bộ bóng đá; dịch vụ câu lạc bộ sức khỏe; cho thuê thiết bị thể thao (trừ xe cộ); phòng tập thể dục.

Nhóm 42: Thiết kế nội thất công trình dân dụng và công nghiệp; thăm dò: địa chất, khoáng sản; đánh giá chất lượng và trữ lượng khoáng sản; đo đạc đất đai; trắc địa, tư vấn chuyển giao công nghệ trong lĩnh vực khai thác và chế biến khoáng sản.

Nhóm 43: Dịch vụ cho thuê chỗ ở tạm thời; dịch vụ khách sạn; dịch vụ cho thuê phòng họp; dịch vụ nhà hàng ăn uống; dịch vụ quán ăn tự phục vụ; dịch vụ quán cà phê.

Nhóm 44: Trồng: rừng, cây công nghiệp (trồng cây cao su), cây mía; bệnh viện; dịch vụ chăm sóc sức khỏe (dịch vụ tắm hơi, mát xa (massage) và các dịch vụ tăng cường sức khỏe tương tự); dịch vụ chăm sóc sắc đẹp; thẩm mỹ viện tóc (cắt tóc, làm đầu, gội đầu).

---

(210) **4-2012-18376**

(540)

WinTile
วินไทล์

(220) 20.08.2012
(441) 25.02.2013
(531) 26.3.23; 24.15.1; 24.15.21; 26.4.2
(591) Đen, trắng, đỏ
(731) SCG SOURCING COMPANY LIMITED (TH)
1 Siam Cement Road, Bangsue Sub-district, Bangsue District, Bangkok, Thailand
(740) Công ty Tư vấn đầu tư và chuyển giao công nghệ (INVESTCONSULT)

(511) Nhóm 19: Vữa khô trộn sẵn.

---

(210) **4-2012-18694**

(540)

braün®

(220) 23.08.2012
(441) 25.02.2013
(531) 26.4.1
(591) Đỏ
(731) CÔNG TY TNHH TSC VIỆT NAM (VN)
Số 3, ngách 1, ngõ 46, phố Phương Mai, phường Phương Mai, quận Đống Đa, thành phố Hà Nội
(740) Công ty TNHH Tư vấn SPVN (SPVN Co.,LTD.)

(511) Nhóm 35: Kinh doanh đệm sưởi, chăn sưởi, thiết bị sưởi phòng tắm, thiết bị sưởi, máy sưởi, đồ sưởi phòng tắm.

---

(210) **4-2012-18705**

(540)

ASIAN TIGERS

(220) 23.08.2012
(441) 25.02.2013
(531) 26.4.1; 26.4.2; 3.1.4; 3.1.16
(591) Đen, trắng, vàng
(731) TRANSPO INTERNATIONAL LIMITED (TH)
3388/74-77 Sirinrat Building, 21st Floor, Rama IV Road, Klongton, Klongtoey, Bangkok 10110 Thailand
(740) Công ty Luật TNHH AMBYS Hà Nội (AMBYS HANOI)

(511) Nhóm 36: Dịch vụ đại lý bất động sản; dịch vụ tài chính; cung cấp tư vấn liên quan tới dịch vụ bảo hiểm về tổn thất và hư hỏng nguyên vật liệu khi vận chuyển; tư vấn bất động sản; cho thuê nhà; cho thuê văn phòng (bất động sản).

Nhóm 37: Dịch vụ dọn dẹp nhà cửa và tòa nhà; sửa chữa đồ dùng gia đình (dịch vụ bằng tay); thông tin về lĩnh vực sửa chữa.

Nhóm 39: Vận tải quốc tế và liên tỉnh (bằng đường hàng không, đường bộ, đường biển); giao nhận vận tải hàng hóa bằng đường hàng không và đường biển; môi giới dịch vụ vận tải hàng hóa; dịch vụ vận tải bằng đường biển; vận chuyển hàng hóa; kho lưu trữ; đóng gói hàng hóa; quản lý nộp đơn xin thị thực và giấy phép làm việc, giấy phép cho thuê phương tiện vận tải cho mục đích giao nhận vận tải quốc tế; cung cấp thông tin về vận tải (trước và sau khi vận tải); cung cấp thông tin về địa điểm sau khi vận tải.

Nhóm 41: Đào tạo ngôn ngữ.

Nhóm 43: Cho thuê đồ nội thất, cụ thể là bàn, ghế, bàn làm việc, tủ, khăn trải bàn, đồ thuỷ tinh, thiết bị nấu ăn.

Nhóm 45: Dịch vụ tư vấn các vấn đề cá nhân; dịch vụ bảo mẫu tại nhà.

---

(210) **4-2012-18706**

(540)

ASIAN TIGERS
MOBILITY

(220) 23.08.2012
(441) 25.02.2013
(731) TRANSPO INTERNATIONAL LIMITED (TH)
3388/74-77 Sirinrat Building, 21st Floor, Rama IV Road, Klongton, Klongtoey, Bangkok 10110 Thailand
(740) Công ty Luật TNHH AMBYS Hà Nội (AMBYS HANOI)

(511) Nhóm 36: Dịch vụ đại lý bất động sản; dịch vụ tài chính; cung cấp tư vấn liên quan tới dịch vụ bảo hiểm về tổn thất và hư hỏng nguyên vật liệu khi vận chuyển; tư vấn bất động sản; cho thuê nhà; cho thuê văn phòng.

Nhóm 37: Dịch vụ dọn dẹp nhà cửa và toà nhà; sửa chữa đồ dùng gia đình (dịch vụ bằng tay); thông tin về lĩnh vực sửa chữa.

Nhóm 39: Vận tải quốc tế và liên tỉnh (bằng đường hàng không, đường bộ, đường biển); giao nhận vận tải hàng hoá bằng đường hàng không và đường biển; môi giới dịch vụ vận tải hàng hóa; dịch vụ vận tải bằng đường biển; vận chuyển hàng hóa; kho lưu trữ; đóng gói hàng hóa; quản lý nộp đơn xin thị thực và giấy phép làm việc, giấy phép cho thuê phương tiện vận tải cho mục đích giao nhận vận tải quốc tế; cung cấp thông tin về vận tải (trước và sau khi vận tải); cung cấp thông tin về địa điểm sau khi vận tải.

Nhóm 41: Đào tạo ngôn ngữ.

Nhóm 43: Cho thuê đồ nội thất, cụ thể là bàn, ghế, bàn làm việc, tủ, khăn trải bàn, đồ thuỷ tinh, thiết bị nấu ăn.

Nhóm 45: Dịch vụ tư vấn các vấn đề cá nhân; dịch vụ bảo mẫu tại nhà.

---

(210) **4-2012-18708**

(540)

(220) 23.08.2012
(441) 25.02.2013
(531) 24.15.1; 24.15.2; 24.15.21; 26.13.25
(731) CHONGQING SHINERAY AGRICULTURAL MACHINERY CO., LTD. (CN)
8 Shineray Road, Hangu Town, Jiulongpo District, Chongqing, China
(740) Công ty TNHH Tầm nhìn và Liên danh (VISION & ASSOCIATES CO.LTD.)

(511) Nhóm 07: Máy nông nghiệp; máy cày; máy cắt và thu hoạch cỏ; máy bóc vỏ ngô; máy bóc vỏ ngô và ngũ cốc; máy xới (máy móc); máy cày lật đất; lưỡi dao cho máy cắt cỏ; máy nhổ cỏ; máy gieo hạt; máy cấy lúa theo hàng; động cơ đốt trong, không dùng cho phương tiện giao thông trên bộ (không bao gồm động cơ dùng cho ô tô, máy kéo, máy thu hoạch ngô liên hợp, xe tải, máy cưa xích, thiết bị tạo hơi); động cơ diesel (không dùng cho phương tiện giao thông trên bộ); động cơ dùng nhiên liệu (không dùng cho phương tiện giao thông trên bộ); máy phát điện; bơm (bộ phận của máy móc, máy hoặc động cơ).

---

(210) **4-2012-18750**

(540)

(220) 24.08.2012
(441) 25.02.2013
(531) A11.3.23
(591) Trắng, tím, đen, vàng đồng
(731) HỘ KINH DOANH NGUYỄN NGỌC ĐIỆP (VN)
84 Đặng Văn Ngữ, phường 10, quận Phú Nhuận, thành phố Hồ Chí Minh

(511) Nhóm 43: Dịch vụ nhà hàng ăn uống (cơm tấm).

---

(210) **4-2012-18751**

(540)

(220) 24.08.2012
(441) 25.02.2013
(591) Vàng, nâu
(731) HỘ KINH DOANH NGUYỄN NGỌC ĐIỆP (VN)
84 Đặng Văn Ngữ, phường 10, quận Phú Nhuận, thành phố Hồ Chí Minh

(511) Nhóm 43: Dịch vụ ăn nhà hàng uống (cơm tấm).

---

(210) **4-2012-18789**

(540)

(220) 24.08.2012
(441) 25.02.2013
(531) A5.5.20; A5.5.21; 26.1.2; 26.1.6
(591) Xanh lá cây, trắng
(731) CÔNG TY TNHH TMTM (VN)
23-25 Nguyễn Huy Lượng, phường 14, quận Bình Thạnh, TP. Hồ Chí Minh

(511) Nhóm 03: Mỹ phẩm.

Nhóm 35: Mua bán: mỹ phẩm, chế phẩm vệ sinh (thuốc tẩy, bột giặt, xà phòng, chế phẩm đánh răng, nước hoa, tinh dầu mỹ phẩm), hàng thủ công mỹ nghệ (bàn , ghế, giường tủ, sản phẩm bằng gỗ, cói, liễu, sừng, xương, ngà voi), gia vị, bột, kẹo, sữa, bánh, đường, cà phê, trà, rau quả, thịt, thực phẩm chức năng.

---

(210) **4-2012-18978**

(540)

(220) 27.08.2012
(441) 25.02.2013
(531) 26.2.7
(591) Xanh dương đậm, đỏ, trắng
(731) CÔNG TY TNHH NGỌC ĐỊNH HƯNG (VN)
TĐ số 856, TBĐ số 38, đường ĐT 747B, ấp Khánh Lộc, xã Khánh Bình, huyện Tân Uyên, tỉnh Bình Dương
(740) Công ty TNHH Tư vấn Sở hữu trí tuệ Á Đông (A ĐÔNG IP CONSULTANCY CO.,LTD.)

(511) Nhóm 35: Mua bán: vật liệu xây dựng, sắt, thép, tôn, xà gồ, ván ép, cốp pha, đồ trang trí nội thất, đồ trang sức, vàng, bạc, đá quý, vải, hàng may mặc, giày, dép.

---

(210) **4-2012-18984**

(540)

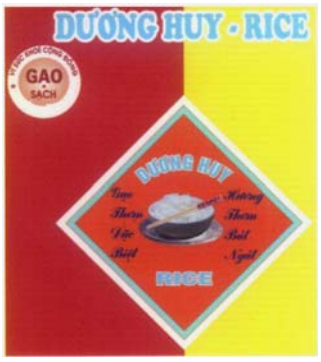

(220) 27.08.2012
(441) 25.02.2013
(531) 26.1.1; A1.1.10; 26.4.3; 25.5.1
(591) Đỏ, xanh dương nhạt, trắng, xanh dương đậm, nâu, da cam
(731) CÔNG TY TNHH MỘT THÀNH VIÊN HUY HOÀNG - TÂN THUẬN THÀNH (VN)
Thôn An Xá, xã Quốc Tuấn, huyện Nam Sách, tỉnh Hải Dương
(740) Công ty TNHH Sở hữu trí tuệ PADEMARK (PADEMARK CO.,LTD.)

(511) Nhóm 30: Gạo.

---

(210) **4-2012-18988**

(540)

(220) 27.08.2012
(441) 25.02.2013
(531) A12.1.19; A12.1.17; 7.15.8; A19.1.25
(591) Nâu đỏ, nâu nhạt, vàng, đen, trắng
(731) ALLIED DOMECQ SPIRITS & WINE LIMITED (GB)
Chivas House, 72 Chancellors Road, London W6 9RS, United Kingdom
(740) Công ty TNHH Tư vấn sở hữu trí tuệ Việt (VIET IP CO.,LTD.)

(511) Nhóm 33: Rượu vang, rượu mạnh, rượu mùi.

---

(210) **4-2012-19026**

(540)

(220) 28.08.2012
(441) 25.02.2013
(531) A26.11.12; 26.11.3
(591) Xanh lá cây, tím đậm, tím nhạt, xanh dương nhạt
(731) EKOVAL ITHALAT IHRACAAT SANAYI VE TICARET LIMITED SIRKETI (TR)
1. Organise Sanayi Bolgesi, Orhan Isik Bulvari No:8 Kat:2 Oda:2, Sincan - Ankara, Turkey
(740) Công ty TNHH Đại Tín và Liên Danh (DAITIN AND ASSOCIATES CO.,LTD)

(511) Nhóm 06: Ống bằng kim loại dùng để dẫn ga và chất lỏng; mối nối bằng kim loại dùng cho ống; mối ghép bằng kim loại dùng cho ống; vòng đai bằng kim loại dùng cho ống, đấu nối bằng kim loại dùng cho ống; khớp nối bằng kim loại dùng cho ống; khuỷu nối bằng kim loại dùng cho ống; van kim loại, không là bộ phận của máy móc.

Nhóm 07: Nắp van (bộ phận của máy móc); van (bộ phận của máy); van áp lực (bộ phận của máy móc).

Nhóm 11: Van điều chỉnh lượng khí cho hệ thống sưởi nóng bằng hơi nước; van điều chỉnh mức trong bình chứa, trong thùng chứa; van điều nhiệt (bộ phận của hệ thống cấp nhiệt; van (bộ phận của hệ thống cấp nhiệt); van (bộ phận của thiết bị sinh hơi nước; bộ lọc (bộ phận của hệ thống sưởi ấm); bộ lọc (bộ phận của thiết bị sinh hơi nước; van chặn (bộ phận của thiết bị sưởi ấm); van chặn (bộ phận của thiết bị sinh hơi nước), cuộn sinh nhiệt (bộ phận của thiết bị vệ sinh); van (bộ phận của thiết bị vệ sinh), van chặn (bộ phận của thiết bị vệ sinh); van (bộ phận của thiết bị hệ thống làm sạch chất thải); van (bộ phận của thiết bị để làm sạch nước); ống xoắn (bộ phận của thiết bị làm sạch nước).

---

(210) **4-2012-19330**

(540)

(220) 30.08.2012
(441) 25.02.2013
(531) 26.4.2; 25.1.25
(591) Đen, vàng
(731) CÔNG TY TNHH ĐẦU TƯ THƯƠNG MẠI DỊCH VỤ LYNK (VN)
68 Nguyễn Huệ, phường Bến Nghé, quận 1, thành phố Hồ Chí Minh

(511) Nhóm 03: Mỹ phẩm, kem đánh răng.

Nhóm 12: Xe ô tô, xe máy; động cơ cho xe ô tô, xe máy.

Nhóm 14: Đồ trang sức; đồ kim hoàn; đá quý.

Nhóm 20: Bàn, ghế, giường, tủ, kệ, khung ảnh.

Nhóm 25: Quần áo, giày dép, mũ nón.

Nhóm 28: Đồ chơi trẻ em.

Nhóm 29: Thịt, cá, gia cầm đã chế biến; rau quả đã chế biến; mứt (dạng nhão); trứng; sữa; sữa đậu nành.

Nhóm 32: Bia; nước khoáng (đồ uống); nước ép hoa quả (đồ uống, không chứa cồn).

Nhóm 33: Rượu.

Nhóm 35: Dịch vụ quảng cáo; mua bán rượu bia, nước giải khát, thuốc lá, thực phẩm, bánh kẹo, mỹ phẩm; mua bán xe ô tô và phụ tùng xe ô tô, máy vi tính và linh kiện máy tính, điện thoại di động, quần áo, đồ chơi trẻ em; mua bán thiết bị nội ngoại thất, thiết bị điện và điện tử.

Nhóm 36: Mua bán nhà; cho thuê nhà; đầu tư xây dựng nhà cửa, đường xá, cầu cống; dịch vụ tư vấn đầu tư.

Nhóm 37: Xây dựng công trình dân dụng và công nghiệp; sửa chữa và lắp đặt hệ thống điện nước, hệ thống điều hòa không khí; dịch vụ trang trí nội ngoại thất.

Nhóm 39: Dịch vụ vận tải; dịch vụ đóng gói và lưu giữ hàng hóa; dịch vụ du lịch lữ hành quốc tế và nội địa: đại lý bán vé máy bay.

Nhóm 41: Dịch vụ đào tạo ngoại ngữ; tổ chức hội thảo, sự kiện (tổ chức các hoạt động thể thao văn hóa); cho thuê thiết bị thể thao; sản xuất phim.

Nhóm 43: Dịch vụ nhà hàng ăn uống; dịch vụ lưu trú; quán cà phê.

Nhóm 44: Dịch vụ khám chữa bệnh; dịch vụ chăm sóc sắc đẹp; dịch vụ mát xa, xông hơi.

---

(210) **4-2012-19350**

(540)

(220) 30.08.2012
(441) 25.02.2013
(591) Nâu, xám, trắng
(731) CÔNG TY CỔ PHẦN THỜI TRANG SƠN KIM (VN)
30A đường 11, phường Thảo Điền, quận 2, thành phố Hồ Chí Minh
(740) Công ty TNHH Tầm nhìn và Liên danh (VISION & ASSOCIATES CO.LTD.)

(511) Nhóm 18: Ví và túi xách bằng da và giả da.

Nhóm 24: Khăn tắm (trừ quần áo); khăn trải bàn và giường; khăn phủ gối; rèm cửa; màn tuyn (tất cả được làm từ vải).

Nhóm 25: Quần áo thời trang nam nữ, giày và dép các loại; mũ (trang phục); tất; cà vạt (trang phục); dây thắt lưng; tạp dề (trang phục); khăn trùm đầu và quàng cổ (trang phục).

Nhóm 35: Quản lý, tổ chức và điều hành kinh doanh (nhằm hỗ trợ hoạt động kinh doanh); mua bán hàng may mặc thời trang, gồm: quần áo, giày và dép các loại, mũ, tất, cà vạt, dây thắt lưng, tạp dề, khăn trùm đầu và quàng cổ, các loại khăn, khăn trải bàn và giường, khăn phủ gối, rèm cửa, màn tuyn, ví và túi xách; mua bán đồ dùng trong gia đình, bao gồm: đồ nội thất và đồ dùng trong nhà bếp và các thiết bị vệ sinh dùng trong nhà tắm; mua bán đồ mỹ phẩm và vệ sinh cá nhân; quản lý kinh doanh siêu thị; dịch vụ xuất nhập khẩu hàng hóa; quảng cáo thương mại; hoạt động xúc tiến thương mại.

---

(210) **4-2012-19642**

(540)

(220) 05.09.2012
(441) 25.02.2013
(531) 1.3.1; 25.7.20; 3.7.7; A3.7.24; 26.13.25
(731) CÔNG TY TNHH SẢN XUẤT VÀ THƯƠNG MẠI THỰC PHẨM TÂN VIỆT (VN)
Thôn Cầu 7, xã Thụy Phương, huyện Từ Liêm, thành phố Hà Nội

(511) Nhóm 29: Hạt đã chế biến; nho khô; lát khoai tây tẩm bột rán; lạc được chế biến; khoai tây rán giòn ít béo; mứt ướt; trái cây, quả đóng hộp; thực phẩm ăn nhanh trên cơ sở trái cây; trái cây dầm đường; trái cây được bảo quản; thạch trái cây hoa quả; mì ăn liền; phở ăn liền; cháo ăn liền; bún ăn liền.

Nhóm 30: Bánh; kẹo; bột lúa mạch; chế phẩm ngũ cốc; thực phẩm giầu tinh bột; thực phẩm ăn nhanh; ngô rang; bỏng ngô; bột ngô; thạch trái cây (dạng kẹo bánh); thạch trái cây (dạng bánh kẹo); thịt hun khói; thịt muối; lạp sườn; xúc xích.

---

(210) **4-2012-19737**

(540)

(220) 05.09.2012
(441) 25.02.2013
(531) 2.3.9; 2.3.25; A2.3.23; A26.11.12; 9.7.1
(731) CÔNG TY CỔ PHẦN MỸ PHẨM SÀI GÒN (VN)
930 khu công nghiệp Cát Lái Cụm II, Nguyễn Thị Định, phường Thạnh Mỹ Lợi, quận 2, thành phố Hồ Chí Minh
(740) Công ty TNHH Tư vấn sở hữu trí tuệ Việt (VIET IP CO.,LTD.)

(511) Nhóm 14: Đồng hồ, đồ trang sức, đồ kim hoàn, đá quý.

Nhóm 16: Bút chì, bút bi, bút mực, bút lông, bút đánh dấu, văn phòng phẩm.

Nhóm 18: Ba lô, cặp học sinh, túi xách thuộc nhóm này.

Nhóm 21: Dụng cụ dùng cho mục đích gia dụng, đồ mỹ nghệ làm từ sành, sứ, gốm, thủy tinh thuộc nhóm này.

Nhóm 24: Vải sợi, khăn các loại bằng vải, tấm khăn trải bàn không làm bằng giấy, tấm phủ giường, rèm cửa, hàng thêu các loại thuộc nhóm này cụ thể tấm thảm thêu treo tường bằng vải.

Nhóm 25: Quần áo, trang phục lót nam nữ, cà vạt, bít tất, giày dép, dây thắt lưng (trang phục).

Nhóm 27: Thảm trang trí thuộc nhóm này cụ thể là: thảm chùi chân ở cửa; thảm cỏ nhân tạo; thảm chống trơn trượt; thảm thêu treo tường không bằng vải; thảm dày trải sàn.

Nhóm 32: Bia, đồ uống không cồn (nước giải khát).

Nhóm 33: Rượu.

Nhóm 35: Dịch vụ quảng cáo.

Nhóm 43: Nhà hàng ăn uống, khách sạn.

---

(210) **4-2012-19779**

(540)

OK25

Clean grocery store for you!

(220) 06.09.2012
(441) 25.02.2013

(591) Đỏ, đen
(731) CÔNG TY TNHH OK25 VIỆT NAM (VN)
Số 12, ngách 58/26, ngõ 58, phố Đào Tấn, phường Cống Vị, quận Ba Đình, thành phố Hà Nội

(511) Nhóm 03: Nước hoa, mỹ phẩm, chế phẩm vệ sinh.

Nhóm 06: Hàng ngũ kim.

Nhóm 07: Máy phát điện, động cơ điện, thiết bị khác dùng trong mạch điện.

Nhóm 09: Máy vi tính, thiết bị ngoại vi, phần mềm máy vi tính.

Nhóm 10: Máy móc, thiết bị y tế.

Nhóm 11: Đèn, bộ đèn điện.

Nhóm 14: Đồ trang sức.

Nhóm 16: Văn phòng phẩm.

Nhóm 18: Vali, cặp, túi, ví.

Nhóm 20: Đệm, chăn, màn, giường, tủ, bàn, ghế.

Nhóm 25: Quần áo, giày dép, vải.

Nhóm 27: Thảm, vật liệu phủ tường, vật liệu phủ sàn.

Nhóm 28: Dụng cụ thể dục thể thao, đồ chơi.

Nhóm 29: Thịt, các sản phẩm từ thịt; thủy sản, cụ thể là tôm, cua, cá, ốc, mực, trai, sò; sữa, các sản phẩm sữa.

Nhóm 30: Gạo, bánh kẹo, đường, các sản phẩm chế biến từ ngũ cốc, bột, tinh bột, cà phê, ca cao, socola, mứt kẹo, mỳ ống, mỳ sợi.

Nhóm 31: Rau, quả tươi.

Nhóm 34: Thuốc lá, thuốc lào.

Nhóm 35: Mua bán món ăn, thức ăn chế biến sẵn, cụ thể là: kim chi, kimpap, mỳ lạnh, mỳ đen, thịt nướng, gà hầm sâm, canh tương, bánh gạo.

---

(210) **4-2012-19788**

(540)

(220) 06.09.2012
(441) 25.02.2013
(531) 2.9.1; A26.11.12; A11.3.2; A5.11.17
(591) Xanh lá, xanh dương, hồng, cam, xám, vàng, trắng
(731) CÔNG TY CỔ PHẦN FESDY (VN)
Tầng 3, toà nhà Scetpa, 19 A Cộng Hoà, phường 12, quận Tân Bình, thành phố Hồ Chí Minh

(511) Nhóm 32: Đồ uống lô hội không chứa cồn, đồ uống không có cồn, đồ uống hỗn hợp không có cồn.

Nhóm 35: Mua bán thực phẩm chức năng.

Nhóm 43: Dịch vụ cung cấp thức ăn, đồ uống do nhà hàng thực hiện.

---

(210) **4-2012-19909**

(540)

(220) 07.09.2012
(441) 25.02.2013
(531) 3.7.7; 6.1.2; 3.4.7; 26.5.1
(731) ĐÀO ĐỨC CƠ (VN)
68 Nguyễn Thiệp, quận Hoàn Kiếm, thành phố Hà Nội

(511) Nhóm 03: Hương (nhang) các loại.

---

(210) **4-2012-19912**

(540)

(220) 07.09.2012
(441) 25.02.2013
(531) 26.1.1; A25.7.6; A25.7.7
(591) Đen, vàng
(731) CÔNG TY TNHH THƯƠNG MẠI VÀ DỊCH VỤ KỸ THUẬT NHẬT CƯỜNG (VN)
39 - 41 Lý Quốc Sư, quận Hoàn Kiếm, thành phố Hà Nội
(740) Công ty TNHH Ban Ca (BANCA)

(511) Nhóm 14: Đồng hồ, trang sức.

Nhóm 40: Mạ vàng; đính đá; đính kim cương; chế tác hoa văn, họa tiết theo yêu cầu.

---

(210) **4-2012-19950**

(540)

(220) 07.09.2012
(441) 25.02.2013
(591) Trắng, xanh lá, đen
(731) CÔNG TY CỔ PHẦN THẾ GIỚI KHOA HỌC & TỰ NHIÊN (VN)
511/14 Huỳnh Văn Bánh, phường 14, quận Phú Nhuận, thành phố Hồ Chí Minh

(511) Nhóm 03: Hương liệu (tinh dầu), mặt nạ làm đẹp, chế phẩm dạng xịt làm thơm mát hơi thở, mỹ phẩm, chế phẩm mỹ phẩm giúp cho người thon thả, chất khử mùi dùng cho cá nhân, nước thơm cô-lơ-nhơ, đồ trang điểm (mỹ phẩm), nước hoa, dầu gội đầu, xà phòng cạo râu, xà phòng, xà phòng khử mùi, xà phòng khử trùng.

Nhóm 05: Thảo dược, sữa bột (cho trẻ sơ sinh), thuốc nhuận tràng, trà thảo dược.

Nhóm 25: Quần áo, quần áo thể dục, giày đá bóng, giày tập thể dục, quần áo lót, đồng phục.

Nhóm 28: Bóng cho trò chơi, dụng cụ rèn luyện hình thể ,gậy đánh gôn, thiết bị tập thể dục, máy để tập thể dục, ván trượt.

Nhóm 29: Trái cây đông lạnh, quả đóng hộp, sữa, đồ uống làm từ sữa, sữa đậu nành, sữa chua.

Nhóm 30: Đồ uống trên cơ sở sôcôla, đồ uống trên cơ sở cacao, đồ uống trên cơ sở cà phê, đồ uống trên cơ sở trà, đồ uống sôcôla có sữa, đồ uống cà phê có sữa.

Nhóm 32: Đồ uống có cồn, nước táo lên men, không có cồn, đồ uống hỗn hợp không có cồn, nước ép trái cây (đồ uống), nước khoáng (đồ uống), nước sôđa.

Nhóm 33: Đồ uống có cồn (trừ bia), đồ uống hoa quả có cồn, rượu táo, rượu hỗn hợp.

---

(210) **4-2012-19969**

(540)

(220) 07.09.2012
(441) 25.02.2013
(531) A7.1.12; 7.1.24; A26.11.7
(591) Vàng đồng, xám nhạt, trắng, đen
(731) CÔNG TY CỔ PHẦN BẤT ĐỘNG SẢN SÀI GÒN VI NA (VN)
628-630 Võ Văn Kiệt, phường 1, quận 5, thành phố Hồ Chí Minh
(740) Công ty Luật TNHH Tư vấn Quốc tế (INDOCHINE COUNSEL)

(511) Nhóm 06: Vật liệu xây dựng bằng kim loại; tấm panel bằng kim loại dùng cho xây dựng; khung nhà bằng kim loại; vật liệu gia cố bằng kim loại dùng cho xây dựng; cấu kiện xây dựng bằng kim loại có thể di chuyển được.

Nhóm 19: Vật liệu xây dựng không bằng kim loại; kính xây dựng; tấm panel không bằng kim loại dùng cho xây dựng; khung nhà không bằng kim loại; vật liệu gia cố không bằng kim loại dùng cho xây dựng; cấu kiện xây dựng không bằng kim loại có thể di chuyển được.

Nhóm 35: Dịch vụ tiếp thị; dịch vụ môi giới thương mại; dịch vụ nghiên cứu thị trường; mua bán: hàng điện lạnh, hàng nông sản, hàng thủy hải sản, thiết bị và máy móc ngành nông nghiệp, vật liệu xây dựng, phương tiện vận tải, thiết bị bảo vệ phòng chống trộm tự động; quảng cáo thương mại.

Nhóm 36: Kinh doanh bất động sản; môi giới bất động sản; cho thuê nhà ở, văn phòng, trung tâm thương mại; đại lý (hãng) bất động sản; quản lý chung cư, văn phòng, trung tâm thương mại (dịch vụ quản lý bất động sản); đầu tư vốn phát triển công trình xây dựng và hạ tầng kỹ thuật; cho thuê bất động sản; tư vấn đầu tư xây dựng; đại lý ký gửi bất động sản.

Nhóm 37: Dịch vụ thi công các công trình xây dựng dân dụng, công nghiệp, giao thông, thủy lợi, hạ tầng kỹ thuật, công trình vui chơi giải trí, phim trường; tư vấn xây dựng; giám sát thi công các công trình xây dựng; cho thuê thiết bị xây dựng; cung cấp thông tin xây dựng; khai thác mỏ; thi công trang trí nội ngoại thất các công trình xây dựng dân dụng và công nghiệp.

Nhóm 42: Dịch vụ thiết kế các công trình xây dựng; thiết kế trang trí nội, ngoại thất các công trình xây dựng; khảo sát địa chất cho các công trình xây dựng; tư vấn thiết kế; thăm dò dưới nước; thiết kế quảng cáo.

Nhóm 43: Dịch vụ khách sạn, dịch vụ nhà hàng ăn uống; cho thuê phòng họp, phòng cưới.

---

(210) **4-2012-20116**

(540) GEO CLOUD

(220) 10.09.2012
(441) 25.02.2013
(731) KABUSHIKI KAISHA INFORMATIX (ALSO TRADING AS "INFORMATIX INC.") (JP)
1310 Omiyacho, Saiwai-ku, Kawasaki City, Kanagawa, Japan
(740) Công ty TNHH Sở hữu trí tuệ Thảo Thọ Quyến (INVENCO)

(511) Nhóm 09: Phần mềm máy tính; phần mềm máy tính trong lĩnh vực liên kết địa điểm và hệ thống thông tin liên quan đến địa điểm; phần mềm máy tính trong lĩnh vực của việc sáp nhập cơ sở dữ liệu bản đồ và công nghệ; phần cứng điện tử và bộ phận, phụ kiện đi kèm; phần cứng máy tính; thiết bị kỹ thuật số hỗ trợ cá nhân (PDA); điện thoại di động; điện thoại thông minh; bản đồ điện tử có thể tải xuống được.

Nhóm 42: Tạo và duy trì trang web cho những người khác; cung cấp cơ sở dữ liệu chứa thông tin về vị trí cụ thể; tư vấn và cung cấp chỉ dẫn liên quan đến sự phát triển của phần mềm máy tính; tư vấn và cung cấp chỉ dẫn liên quan đến sự phát triển của phần mềm máy tính trong lĩnh vực liên kết địa điểm và hệ thống thông tin liên quan đến địa điểm; thiết kế và bảo trì hệ thống máy tính; thiết kế và bảo trì phần mềm máy tính; cung cấp các công cụ tìm kiếm trên internet; dịch vụ lưu trữ trang web; cung cấp phần mềm máy tính trong lĩnh vực thông tin về địa điểm cụ thể; dịch vụ thiết kế trong lĩnh vực thiết kế bản đồ; dịch vụ nghiên cứu trong lĩnh vực kiến trúc và quy hoạch đô thị; tư vấn và dịch vụ thông tin liên quan đến cung cấp thông tin khí tượng và khí quyển; cung cấp thông tin về địa điểm cụ thể thông qua internet và /hoặc mạng máy tính; cung cấp thông tin địa điểm cụ thể dưới dạng bản đồ số hóa, dữ liệu và dữ liệu thống kê liên quan đến của đặc trưng của địa điểm cụ thể; cung cấp thông tin liên quan đến vị trí của cơ sở sản xuất, cao ốc và các công trình xây dựng thông qua internet và/hoặc mạng máy tính; cung cấp các thông tin liên quan đến vị trí của người, mục tiêu cụ thể, và động vật thông qua internet và/hoặc mạng máy tính; cung cấp thông tin bản đồ thông qua internet và/hoặc mạng máy tính; cung cấp thông tin bản đồ, thông qua Internet hoặc qua thư điện tử, về vị trí của các cửa hàng, ngân hàng, bưu điện, siêu thị, khách sạn, sân tập thể thao, bệnh viện, trường học, công sở; cung cấp thông tin về khu vực nhất định, thông qua mạng Internet hoặc thư điện tử; cung cấp thông tin liên quan đến mở rộng đất đai và hủy hoại môi trường thông qua phân tích hình ảnh dựa trên dữ liệu hình ảnh có độ phân giải cao và nội dung thông tin về địa điểm cụ thể.

---

(210) **4-2012-20305**

(540)

(220) 12.09.2012
(441) 25.02.2013
(531) A26.11.7; 26.4.9; 26.4.4; 7.15.22
(731) NGUYỄN KHẢ TIẾN (VN)
Thôn 5- Vĩnh Lộc, xã Phùng Xá, huyện Thạch Thất, thành phố Hà Nội
(740) Công ty TNHH FAVI (FAVI CO.,LTD)

(511) Nhóm 06: Vật liệu xây dựng bằng kim loại: bản lề, chốt cửa ,then cài cửa, đồ sắt dùng cho cửa.

Nhóm 08: Công cụ và dụng cụ cầm tay thao tác thủ công cụ thể là : cuốc, cái kéo, cái xẻng làm vườn.

---

(210) **4-2012-20324**

(540) 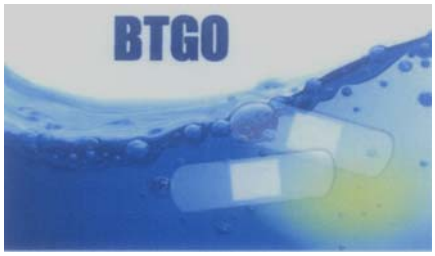

(220) 12.09.2012
(441) 25.02.2013
(531) A5.3.14; 26.1.2; 1.15.21; 1.15.15
(591) Trắng, xanh nước biển đậm, xanh nước biển nhạt, xanh lá cây, đỏ, vàng
(731) CÔNG TY TNHH DƯỢC PHẨM BÁCH THÔNG (VN)
Số 37B Hoàng Như Tiếp, phường Bồ Đề, quận Long Biên, thành phố Hà Nội

(511) Nhóm 05: Băng keo dán cá nhân để băng vết thương.

---

(210) **4-2012-20402**

(540)

(220) 13.09.2012
(441) 25.02.2013
(531) 26.1.6; 26.1.2; A25.7.6; A25.7.7
(591) Cam
(731) CÔNG TY CỔ PHẦN CÔNG NGHỆ VÀ DỊCH VỤ QUỐC TẾ ANCOTI (VN)
Tầng 4, số 5, Hàng Chiếu, phường Đồng Xuân, quận Hoàn Kiếm, thành phố Hà Nội

(511) Nhóm 09: Thiết bị máy tính; thiết bị ngoại vi máy tính; thiết bị xử lý dữ liệu và phần mềm máy tính.

Nhóm 35: Quảng cáo; hệ thống hoá thông tin vào cơ sở dữ liệu máy tính.

Nhóm 37: Sửa chữa phần cứng máy tính.

Nhóm 42: Thiết kế phần mềm máy tính; chuyển đổi tài liệu hoặc dữ liệu từ dạng vật lý sang dạng điện tử; cài đặt phần mềm máy tính; dịch vụ khôi phục dữ liệu máy tính; khắc phục sự cố phần mềm máy tinh; lập trình máy tính; tư vấn và quản trị hệ thống máy vi tính.

---

(210) **4-2012-20446**

(540)

(220) 13.09.2012
(441) 25.02.2013
(531) 26.2.7; 26.1.5; 25.12.1; 26.15.15; A19.13.21
(591) Đỏ, trắng, xanh dương đậm, đen nhạt
(731) GLAXO GROUP LIMITED (GB)
Glaxo Wellcome House, Berkeley Avenue, Greenford, Middlesex UB6 0NN, England
(740) Công ty TNHH Sở hữu công nghiệp Sao Bắc Đẩu (SAO BAC DAU IP COM.,LTD)

(511) Nhóm 05: Dược phẩm, dược chất, thuốc và chế phẩm thuốc dùng cho người; cao dán dùng cho mục đích y tế.

Nhóm 10: Thiết bị và dụng cụ phẫu thuật; thiết bị và dụng cụ y tế, thiết bị và dụng cụ nha khoa; thiết bị và dụng cụ thú y; miếng đệm nóng và miếng dán nóng dùng để trị liệu (bộ phận cấu thành của máy trị liệu); thiết bị trị liệu bằng hơi nóng.

---

(210) **4-2012-20563**

(540)

(220) 14.09.2012
(441) 25.02.2013
(531) 26.1.1
(731) BRANDS WORLDWIDE HOLDINGS I.P. PTY LIMITED (AU)
Tower 2, Level 14, 101 Grafton Street, Bondi Junction, New South Wales 2022, Australia
(740) Công ty TNHH Sở hữu trí tuệ Thảo Thọ Quyến (INVENCO)

(511) Nhóm 03: Mỹ phẩm, chế phẩm mỹ phẩm, chế phẩm dùng cho tóc (mỹ phẩm); chế phẩm dùng cho da (mỹ phẩm); chế phẩm chống nhăn và chống lão hóa; chế phẩm dùng để giảm béo; chế phẩm làm đẹp da; miếng dán dùng cho da, chế phẩm vệ sinh không chứa thuốc; chế phẩm làm sáng da; chế phẩm để nhuộm màu da, môi và móng tay; chế phẩm và miếng đắp da để trẻ hóa, giữ ẩm, tẩy tế bào chết và làm sạch da; chế phẩm dùng để tắm bồn và vòi hoa sen; xà phòng; kem chống khô da; kem và nước dưỡng làm mềm da; kem dưỡng da có tác dụng hạn chế mùi hôi; chất khử mùi dùng cho cá nhân; chế phẩm chăm sóc bàn chân; kem dưỡng dùng cho tóc và da; chế phẩm mỹ phẩm dạng mỡ không chứa thuốc dùng để dưỡng da; nước hoa hồng dùng cho cơ thể; chất tẩy rửa dùng cho cơ thể; chế phẩm đánh răng; chế phẩm mỹ phẩm dạng mỡ không chứa thuốc dùng để chăm sóc cá nhân; nước dưỡng làm se lỗ chân lông; nước dưỡng và nước chứa khoáng dùng để dưỡng da và tóc.

Nhóm 05: Thuốc mỡ, kem, thuốc bổ, nước dưỡng dùng cho mục đích y tế; chế phẩm chứa thuốc dùng cho tóc và da; chế phẩm da liễu chứa thuốc; chế phẩm vệ sinh chứa thuốc dùng cho da và tóc; kem bôi da chứa thuốc; tinh dầu thoa da có chứa thuốc; dầu và kem làm ẩm da chứa thuốc; kem và dầu làm mềm da có chứa thuốc; sản phẩm chăm sóc bàn chân có chứa thuốc; sản phẩm chăm sóc cá nhân có chứa thuốc.

---

(210) **4-2012-20812**

(540)

(220) 19.09.2012
(441) 25.02.2013
(531) 26.1.1; 26.1.5; 26.13.25; 26.3.23
(591) Đen, xanh dương, trắng
(731) CÔNG TY TNHH NITTO JOKASO VIỆT NAM (VN)
Lô E, đường số 7, KCN Hoà Khánh, quận Liên Chiểu, thành phố Đà Nẵng

(511) Nhóm 07: Máy công cụ; động cơ đầu máy (trừ loại động cơ dung cho các phương tiện giao thông trên bộ); các bộ phận ghép nối và truyền động (không dùng cho các phương tiện giao thông trên bộ); nông cụ (không thao tác thủ công); máy ấp trứng; máy bán hàng tự động.

Nhóm 11: Máy và thiết bị làm sạch nước bằng điện.

---

(210) **4-2012-20888**

(540)

POWER TECH

(220) 20.09.2012
(441) 25.02.2013
(531) A25.3.3; 26.4.4; 26.3.3; 26.3.4; 26.7.25
(591) Vàng, đỏ, xanh dương đậm
(731) CÔNG TY TNHH TC MACHINERY VIET NAM (VN)
Số 18 VSIP II, đường số 2 KCN Việt Nam Singapore II, khu liên hợp công nghiệp-dịch vụ-đô thị Bình Dương, phường Hòa Phú, thành phố Thủ Dầu Một, tỉnh Bình Dương

(511) Nhóm 07: Máy phát điện chạy dầu diesel; máy phát điện chạy xăng; máy nén khí xoay; máy nén khí pít tông; thiết bị điều khiển tự động trong máy nén khí; cẩu nâng hai trụ loại dây cáp kim loại; cẩu nâng hai trụ loại dây xích; cẩu nâng hai trụ loại có cổng; cẩu nâng hai trụ loại có cổng (loại cáp); cẩu nâng hai trụ loại có cổng (loại xích); cẩu nâng loại bốn sàn; cẩu nâng bốn trụ; cẩu nâng bốn trụ dùng điều chỉnh bánh xe; kích cá sấu; thiết bị nâng xe ôtô di động; cẩu nâng sàn; cẩu nâng khí dung cho buồng sơn; cẩu nâng cắt kéo; cẩu nâng cắt kéo có bàn phụ; cẩu nâng cắt kéo loại mỏng; cẩu nâng cắt kéo loại mỏng có bàn phụ; cẩu nâng cắt kéo loại nâng bánh xe; cẩu nâng cắt kéo loại nâng bánh xe có bàn trượt phụ phía sau; cẩu nâng cắt kéo đôi; cẩu nâng cắt kéo đồng bộ; cẩu nâng cắt kéo đồng bộ có bàn phụ; cẩu nâng cắt kéo đồng bộ có bộ điều khiển có dây; cẩu nâng cắt kéo đồng bộ có tay quay; cẩu nâng cắt kéo đồng bộ có tay quay và bộ điều khiển có dây; thiết bị nâng xe ôtô; cẩu nâng xe tải; cẩu nâng xe máy sử dụng bơm khí; cẩu nâng xe máy sử dụng động cơ điện; máy xới hạng nhẹ.

---

(210) **4-2012-20902**

(540)

THREE QUEEN'S LADIES

(220) 20.09.2012
(441) 25.02.2013
(731) TRUONG GIANG CORPORATION (US)
9630 Alpaca Street, South El Monte, California 91733, U.S.A.
(740) Công ty Hỗ trợ phát triển công nghệ (DETECH)

(511) Nhóm 30: Trà.

---

(210) **4-2012-20903**

(540)

(220) 20.09.2012
(441) 25.02.2013
(531) A22.5.12; 2.3.5; A2.3.24; A19.9.7
(591) Trắng, đen, xanh lá, vàng
(731) TRUONG GIANG CORPORATION (US)
9630 Alpaca Street, South El Monte, California 91733, U.S.A.
(740) Công ty Hỗ trợ phát triển công nghệ (DETECH)

(511) Nhóm 30: Trà.

---

(210) **4-2012-20925**

(540)

COSY

(220) 20.09.2012
(441) 25.02.2013
(731) CÔNG TY TNHH NÚI ĐÁ VÀNG (VN)
23/23 đường C1, phường 13, quận Tân Bình, thành phố Hồ Chí Minh
(740) Văn phòng luật sư Phạm và Liên danh (PHAM & ASSOCIATES)

(511) Nhóm 30: Cà phê, trà, bột ngũ cốc, bột muối xí muội, bột muối tỏi.

---

(210) **4-2012-20977**

(540)

THÁI TUẤN

(220) 20.09.2012
(441) 25.02.2013
(591) Đỏ, trắng
(731) CÔNG TY CỔ PHẦN TẬP ĐOÀN THÁI TUẤN (VN)
1/148 Nguyễn Văn Quá, phường Đông Hưng Thuận, quận 12, thành phố Hồ Chí Minh

(511) Nhóm 24: Vải dệt.

Nhóm 25: Quần áo dệt và quần áo may sẵn.

---

(210) **4-2012-20983**

(540)

BAOLAI
INVESTMENT

(220) 20.09.2012
(441) 25.02.2013
(591) Đỏ, đen, trắng
(731) CÔNG TY CỔ PHẦN ĐẦU TƯ BẢO LAI (VN)
Số 20 Nguyễn Khắc Nhu, phường Nguyễn Trung Trực, quận Ba Đình, thành phố Hà Nội
(740) Công ty TNHH Tư vấn Nhiệt tâm và Cộng sự (NT & PARTNERS CO.,LTD.)

(511) Nhóm 14: Khoáng sản đá bán quý và đá quý dùng để chế tác đồ trang sức, đồng hồ và các tác phẩm nghệ thuật (cụ thể gồm: ngọc thạch anh (jasper), rhodolit, đá mã não (agat), onyx, canxedon, charoit, nefrit, kim cương, ngọc lục bảo, hồng ngọc, xa-phia)

Nhóm 19: Khoáng sản phi kim loại dùng làm vật liệu xây dựng (cụ thể gồm: đá phiến, đá dăm, vôi, đá vôi, cát, đất sét)

Nhóm 35: Dịch vụ mua bán, xuất nhập khẩu đá xẻ và khoáng sản.

Nhóm 36: Dịch vụ bất động sản; dịch vụ đầu tư tài chính.

Nhóm 37: Dịch vụ khai thác khoáng sản.

Nhóm 40: Dịch vụ gia công khoáng sản theo yêu cầu và vì lợi ích của khách hàng.

---

(210) **4-2012-21009**

(540)

(220) 21.09.2012
(441) 25.02.2013
(531) 26.1.2; 1.15.23
(591) Xanh dương, trắng
(731) CÔNG TY CỔ PHẦN VINACONEX - VCN (VN)
Tòa nhà VINACONEX-VCN đường A1, khu đô thị Vĩnh Điềm Trung, xã Vĩnh Hiệp, thành phố Nha Trang, tỉnh Khánh Hòa
(740) Công ty Luật TNHH Luật Sư Của Bạn (YOUR LAWYER LAW FIRM)

(511) Nhóm 36: Quản lý và kinh doanh bất động sản bao gồm: đầu tư phát triển nhà, hạ tầng đô thị, khu dân cư, khu đô thị mới, khu công nghiệp, khu chế xuất và khu công nghệ cao, siêu thị, trung tâm thương mại, văn phòng cho thuê, kho ngoại quan; môi giới bất động sản; định giá bất động sản; dịch vụ quản lý bất động sản, cụ thể: dịch vụ quản lý nhà ở, dịch vụ quản lý văn phòng cho thuê, dịch vụ quản lý trung tâm thương mại, dịch vụ quản lý khu công nghiệp.

Nhóm 37: Xây dựng các loại công trình như sau: xây dựng công trình kỹ thuật dân dụng, xây dựng nhà các loại; xây dựng công trình hạ tầng kỹ thuật; thăm dò và khai thác khoáng sản; giám sát thi công xây dựng các công trình dân dụng và công nghiệp.

Nhóm 41: Công viên vui chơi giải trí; dịch vụ giải trí; cung cấp dịch vụ vui chơi giải trí trong nhà; dịch vụ câu lạc bộ giải trí.

Nhóm 42: Tư vấn thiết kế kiến trúc dân dụng và công nghiệp.

Nhóm 43: Dịch vụ khách sạn; nhà hàng ăn uống.

---

(210) **4-2012-21066**

(540)

ZINCROKOTE

(220) 21.09.2012
(441) 25.02.2013
(731) NOF METAL COATINGS NORTH AMERICA INC. (US)
275 lndustrial Parkway Chardon, OH 44024, U.S.A.
(740) Công ty Luật TNHH AMBYS Hà Nội (AMBYS HANOI)

(511) Nhóm 01: Hóa chất dùng cho việc sản xuất lớp phủ chống ăn mòn.

Nhóm 02: Hợp chất phủ chống ăn mòn để sử dụng trên lớp nền kim loại.

Nhóm 06: Chốt các loại bằng kim loại có lớp phủ chống ăn mòn, cụ thể là: đinh, bu lông, đinh vít, đinh tán; kẹp, bu lông neo, vòng đệm, đai ốc, lò xo, ghim, móc, then cài, vòng đai, đinh ghim, chốt hãm, chốt chống trượt, khớp nối ống và phụ kiện khớp nối ống (tất cả bằng kim loại).

Nhóm 37: Ứng dụng phun sơn lên bề mặt kim loại cho người khác.

---

(210) **4-2012-21072**

(540)

GERMAN VIETNAMESE TECHNOLOGY ACADEMY

(220) 21.09.2012
(441) 25.02.2013
(531) A26.11.12; 1.15.23
(591) Đỏ, xanh
(731) VIỆN CÔNG NGHỆ ĐỨC - VIỆT (VN)
Lô A2 CN8, cụm công nghiệp tập trung vừa và nhỏ Từ Liêm, xã Xuân Phương, huyện Từ Liêm, thành phố Hà Nội

(511) Nhóm 41: Tham gia đào tạo, bồi dưỡng nghiệp vụ chuyên môn.

Nhóm 42: Nghiên cứu khoa học và phát triển công nghệ; dịch vụ tư vấn chuyển giao công nghệ.

---

(210) **4-2012-21093**

(540)

FOMOCO

(220) 21.09.2012
(441) 25.02.2013
(731) FORD MOTOR COMPANY (US)
One American Road, Dearborn, Michigan 48126, United States of America
(740) Công ty TNHH Sở hữu trí tuệ Vàng (GINTASSET CO., LTD.)

(511) Nhóm 01: Chất dính dùng trong công nghiệp; chất dùng để phục chế bề mặt; chất gắn xi; chất làm tan băng; chất chống đóng băng; các sản phẩm hoá học dùng trong vận hành, sửa chữa, bảo hành và bảo dưỡng xe cộ các loại mà được xếp vào nhóm này.

Nhóm 02: Hợp chất và chất tạo lớp phủ có bản chất là sơn.

Nhóm 03: Chất tẩy rửa, đánh bóng, tẩy dầu mỡ và mài mòn.

Nhóm 04: Dầu mỡ công nghiệp; nhớt và dầu bôi trơn.

Nhóm 06: Bản lề; ổ khóa không dùng điện và then chốt cửa; bảng hiệu; móc cài; ống (không phải là ống nồi hơi hoặc phụ tùng của máy) và ống nối cho những cái trên; bình chứa chất lỏng - tất cả được làm bằng kim loại thường; dây thừng kim loại; hộp kim loại; bản lề; bảng hiệu; móc cài; chìa khoá; phôi chìa khóa; dây chìa khóa; xích chìa khóa; vòng chìa khóa; biển số đăng ký xe; bảng hiệu đăng ký - tất cả đều bằng kim loại; biểu tượng và phù hiệu ngoại thất của xe cộ làm bằng kim loại thường.

Nhóm 07: Máy dao điện; phin lọc khí dùng cho động cơ; máy nén; bộ chế hoà khí; quạt và dây curoa quạt - tất cả dùng cho bộ tản nhiệt của động cơ (khác với cho xe cộ đường bộ); khớp ly hợp; động cơ (không dùng cho xe cộ đường bộ); ống xả và bộ tản nhiệt dùng cho động cơ; hộp số - tất cả không dùng cho xe cộ đường bộ; thiết bị dẫn nhiên liệu cho động cơ; thiết bị phun nhiên liệu cho động cơ đốt trong; máy phát điện; thiết bị nâng thủy lực; thiết bị làm nguội dầu (dùng cho máy móc); máy bơm (khác với bơm bán xăng, bơm phẫu thuật hoặc bơm xe); van (dùng cho máy móc); bộ truyền lực cho động cơ; các bộ phận của các thiết bị đã kể ở trên; máy chải và vòng bi; móc nối dùng cho máy móc; dây truyền động; xích truyền động; phanh, nắp đậy - tất cả dùng cho bộ tản nhiệt của động cơ; bộ điều khiển động cơ, điều khiển phanh, điều khiển khớp ly hợp, điều khiển bộ tăng tốc hoặc điều khiển thiết bị truyền động; xy lanh thuỷ lực; động cơ thuỷ lực; ống thuỷ lực - tất

cả dùng cho máy móc; động cơ điện; hộp số và trục truyền động; khớp hướng cố định; linh kiện của động cơ; cần nối; cáp điều khiển; thiết bị đánh lửa và bộ phân phối lửa - tất cả dùng cho động cơ đốt trong; phin lọc; bộ phận truyền động; chốt đánh lửa; bu-gi đánh lửa; pít tông, vòng pít-tông; cần cân bằng; ống xả; trục cam; trục nối nhiều chiều; bơm tăng nạp không khí và nhiên liệu - tất cả cho động cơ; ròng rọc cho động cơ; máy hút chân không dùng trong xe hơi; phụ tùng và linh kiện dùng cho các động cơ mà được xếp vào nhóm này, cụ thể là: khớp nối trục (máy móc); thanh truyền cho máy móc, động cơ điện và động cơ; trục nối đa chiều (bộ phận của máy); đầu xi lanh cho động cơ; bộ lọc nhiên liệu cho động cơ; dây đánh lửa của động cơ ô tô; bộ lọc nhiên liệu; bộ lọc dầu của hộp số.

Nhóm 08: Cái kích, công cụ cầm tay, dụng cụ cầm tay và các bộ phận của chúng.

Nhóm 09: Ắc qui điện; dâyăng ten; thiết bị chống báo trộm; pin và bộ nạp điện; bộ ngắt mạch điện; ổn áp; bộ nén dòng điện; bộ nối mạch; dây cáp điện; cầu chì; hộp cầu chì; thiết bị và công cụ điều khiển bằng điện dùng cho xe có động cơ và động cơ; bộ cảm biến; thiết bị dập lửa; máy đo sức gió chiều cao lượng thủy triều; dụng cụ đo đạc; thấu kính; loa; đồng hồ đo đường đi; mạch in; rơle điện; công tắc điện; công tơ mét; máy đo tốc độ gốc; bộ cảm biến nhiệt; biến áp; đồng hồ điện kế; thiết bị mạng điện; ampe kế; thiết bị phát thanh; thiết bị tái tạo âm thanh; thiết bị truyền phát (viễn thông); thiết bị lắp đặt điện thoại di động; máy quay băng; máy đĩa compact; thiết bị thử nghiệm (không dùng cho mục đích y tế); đĩa mềm máy tính; đĩa compact; băng từ; thiết bị lưu trữ dữ kiện; thiết bị cài đặt điện thoại trên xe hơi; thiết bị báo động cấp trên đường cao tốc.

Nhóm 11: Máy và thiết bị điều hòa không khí, thông gió hoặc sưởi nóng các phương tiện giao thông trên bộ có động cơ; thiết bị chiếu sáng, các bộ phận lắp ráp đèn chiếu sáng, phụ tùng cho những sản phẩm nói trên, thiết bị chống chói; bóng đèn và bộ phận đi kèm của bóng đèn; kính chụp của đèn pha xe cộ; thiết bị sưởi dùng cho xe cộ; đui đèn điện; kính chiếu hậu (dạng kính phản quang).

Nhóm 12: Phương tiện giao thông trên bộ và các linh kiện phụ tùng của chúng được xếp vào nhóm này như: các phụ tùng lắp ráp trục xe; thân xe; thước kẹp phanh; thiết bị cài đặt phanh; thanh kéo; cái hãm va chạm (ba đờ xốc); khớp li hợp; bộ truyền động vi sai; bánh răng truyền động; trục truyền động; động cơ; động cơ môtô; bộ chọn lọc thay đổi hộp số; bộ truyền lực; trục truyền lực; bộ tản nhiệt; nắp bộ tản nhiệt; bộ xả khí; chụp ống xả; xylanh và động cơ thủy lực; cơ cấu ghép nối dùng cho phương tiện giao thông trên bộ; khung xe cộ có động cơ; thiết bị lái bằng máy và bằng tay; ghế an toàn trong xe; vỏ bọc ghế xe; mui trượt; trụ lái; trục bánh xe; bánh xe; phụ tùng cho tất cả vật nói trên; phụ tùng bánh xe; thiết bị định hướng dùng cho xe; cửa xe; cửa sập; vật liệu bọc xe; tay cầm cửa xe; còi xe; gương chiếu hậu; chắn bùn; mui xe; thanh răng trượt; bộ giảm chấn; lò xo giảm xóc; bộ thăng bằng; động cơ khởi động; bánh lái; bộ liên kết với thiết bị lái; hệ thống giảm xóc; trang bị giảm xóc; thanh xoắn; thanh khởi động xe; cửa sổ xe; cơ cấu cửa thông gió; cần gạt nước ở kính chắn gió của xe; giá để tay; các quả cân dùng để làm cân bằng các bánh xe; đệm và vải lót má phanh xe; buồng lái; nắp thùng xăng; bộ điều khiển cơ khí; khung đầu máy; kính chắn giảm tiếng ồn của động cơ; lưới bảo vệ của bộ tản nhiệt; thùng xe chở hàng; toa xe chở hàng; xe đẩy; xe kéo; cơ cấu làm nghiêng buồng lái; tấm làm cân bằng trọng tải xe; tấm lái ngang để ngăn không cho xe bị nhấc lên khỏi mặt đường khi chạy quá nhanh; các dụng cụ chống trộm xe; giá để hành lý cho xe cộ; lưới giữ hành lý, xích để xe đi trên tuyết; tấm ngăn gia súc trên xe; tấm chắn đá vào xe; tấm đệm giảm xóc an toàn trên xe; ghế an toàn của trẻ em trên xe; miếng che giảm nắng dùng trên xe.

Nhóm 16: Bao bì làm bằng giấy, bìa carton hoặc chất dẻo; bao bì để bao gói phụ tùng xe; ấn phẩm; sách; tạp chí; tạp chí xuất bản định kỳ; báo chí; đồ dùng giảng dạy và học tập (không kể máy móc dùng cho mục đích trên); các bản kê dự phòng; sổ tay và vật liệu làm quảng cáo (giấy, bìa carton dùng để làm bảng quảng cáo); các bản in liên quan đến xe hơi.

Nhóm 17: Co nối, ống nối (măng sông) làm bằng nhựa; vật liệu mềm dẻo làm từ cao su; chất dẻo dùng để lèn, bịt kín bảo vệ các cơ cấu cơ khí; vật liệu làm bằng cao su hoác chất dẻo dùng để lèn đỡ khi lắp ráp động cơ, bộ truyền động và bộ xả; chất dẻo bán thành phẩm dạng tấm (không dùng để dệt) dùng để sản xuất mái vòm xe; vải lót khớp ly hợp; miếng đệm (khác với đệm xơ dùng trên tàu); gioăng (khác với gioăng vòi nước) làm bằng cao su, chất dẻo hoặc vật liệu thớ đã được lưu hóa; vòng bằng cao su hoặc chất dẻo để làm cho chắc thêm một lỗ khuyết; vật liệu để lèn chặt, bịt kín (khi ghép nối hoặc bao gói) vật liệu cách điện, cách nhiệt, cách âm; ống mềm phi kim loại; miếng bịt dầu (vật liệu làm bằng cao su hoặc chất dẻo dùng để bịt kín mối nối).

Nhóm 27: Vật liệu trải sàn; thảm và nệm chùi chân dùng trên xe; nệm chùi chân ở cửa ra vào.

---

(210) **4-2012-21123**

(300) 16396 29.06.2012 LI

(540)

SMARTACTIONS

(220) 21.09.2012

(441) 25.02.2013

(731) MOTOROLA TRADEMARK HOLDINGS, LLC (US)
600 North US Highway 45 Libertyville, IL 60048, USA

(740) Công ty TNHH Nghiên cứu và Tư vấn chuyển giao công nghệ và đầu tư (CONCETTI)

(511) Nhóm 09: Phần mềm máy tính và phần mềm ứng dụng máy tính để quản lý điện thoại di động, điện thoại thông minh và các thiết bị di động khác; phần mềm và các giao diện lập trình ứng dụng (APl) để sử dụng trong việc cài đặt tích hợp, tối ưu hóa hiệu suất, tự động hoá nhiệm vụ và cá nhân hóa kinh nghiệm của người sử dụng trên điện thoại di động, điện thoại thông minh và thiết bị di động khác dựa trên bối cảnh, môi trường, hoạt động, phương thức, hành vi, vị trí và thời gian của người dùng.

---

(210) **4-2012-21141**

(540)

(220) 24.09.2012

(441) 25.02.2013

(531) 1.15.23; 26.1.1; 24.17.15; 24.17.21

(591) Xanh da trời, đỏ, vàng, trắng

(731) HỢP TÁC XÃ HƯƠNG TRẦM QUỲ CHÂU (VN)
Khối 2, thị trấn Tân Lạc, huyện Quỳ Châu, tỉnh Nghệ An

(511) Nhóm 03: Hương trầm.

---

(210) **4-2012-21249**

(540)

(220) 25.09.2012
(441) 25.02.2013
(531) 26.1.1; 25.1.6
(591) Hồng, xanh, đen, trắng
(731) CÔNG TY CỔ PHẦN GĂNG HỢP THÀNH (VN)
E1-1 (khu B4) khu công nghiệp Rạch Bắp, xã An Tây, huyện Bến Cát, tỉnh Bình Dương

(511) Nhóm 21: Găng tay dùng cho mục đích gia dụng, găng tay làm vườn, găng tay để đánh bóng (cho mục đích gia dụng).

---

(210) **4-2012-21334**

(540)

(220) 25.09.2012
(441) 25.02.2013
(531) 26.1.2; 26.1.4
(731) ROYAL KINGDOM INDUSTRY CORP. LTD. (TH)
No. 61/37 Soi Sukhumvit 26 (Aree), Sukhumvit Rd., Klongton Klongtoey, Bangkok 10110, Thailand
(740) Công ty TNHH Sở hữu trí tuệ WINCO (WINCO CO., LTD.)

(511) Nhóm 11: Thiết bị làm lạnh.

---

(210) **4-2012-21516**

(540)

(220) 27.09.2012
(441) 25.02.2013
(531) 26.13.1; 1.15.23; A5.3.13; A3.7.24; A5.5.20
(591) Xanh lá cây, trắng, xám
(731) CÔNG TY TNHH HR4U (VN)
Số 126 Khuất Duy Tiến, phường Nhân Chính, quận Thanh Xuân, thành phố Hà Nội

(511) Nhóm 35: Quảng cáo; cho thuê không gian quảng cáo; tư vấn tổ chức và quản lý kinh doanh; văn phòng tuyển dụng lao động; tư vấn quản lý nhân sự; xử lý văn bản.

Nhóm 41: Dịch vụ giải trí; sắp xếp và tiến hành hội thảo [tập huấn]; khoá đào tạo từ xa; thông tin giáo dục; thông tin giải trí; dịch vụ câu lạc bộ sức khỏe; dịch vụ hướng dẫn, giảng dạy; dịch vụ soạn thảo văn bản, không phải là văn bản quảng cáo.

---

(210) **4-2012-21548**

(540)

(220) 27.09.2012
(441) 25.02.2013
(531) 3.7.11; 26.1.1; 25.1.6
(731) ZHENG WEIGUO (CN)
5/F., BLDG C15, No.299 Guanghua Road, Gaoxin District, Ningbo, Zhejiang, China
(740) Công ty TNHH Nam Việt và Liên danh (VIPCO)

(511) Nhóm 07: Ròng rọc (bộ phận của máy móc); tời kéo; giá treo (bộ phận của máy móc); máy dập khuôn; máy làm đường đi; thiết bị và máy đánh bóng (dùng điện); máy là; máy cắt (máy móc); xích nâng (bộ phận của máy); bánh xe răng của máy móc.

---

(210) **4-2012-21566**

(540)

(220) 27.09.2012
(441) 25.02.2013
(531) 4.5.2; 4.5.3; 2.7.23; 26.1.1
(591) Xám, đỏ, xanh dương
(731) TRẦN QUỐC VŨ (VN)
118/3 Trần Văn Quang, phường 10, quận Tân Bình, thành phố Hồ Chí Minh

(511) Nhóm 39: Dịch vụ lữ hành nội địa và quốc tế; vận tải hành khách và hàng hóa bằng đường bộ; cho thuê xe có động cơ.

Nhóm 43: Dịch vụ đặt phòng khách sạn trong nước và quốc tế; dịch vụ đặt chỗ ở tạm thời, đặt phòng khách sạn cho khách du lịch (đại lý du lịch), cụ thể là qua các hãng du lịch hoặc môi giới du lịch; chỗ ở cho động vật.

---

(210) **4-2012-21628**

(540)

(220) 28.09.2012
(441) 25.02.2013
(531) 26.3.1; A1.1.10; A1.1.2; 25.5.2
(591) Đen, đỏ vàng
(731) CÔNG TY TNHH PHÚ GIA NGUYỄN (VN)
401/10 đường Bình Lợi, phường 13, quận Bình Thạnh, thành phố Hồ Chí Minh

(511) Nhóm 12: Phụ tùng xe gắn máy.

Nhóm 35: Mua bán phụ tùng xe gắn máy.

---

(210) **4-2012-21629**

(540)

(220) 28.09.2012
(441) 25.02.2013
(531) 26.3.1; 26.3.4; 26.1.2; A1.1.5
(591) Xanh lam, đỏ
(731) CÔNG TY TNHH NỘI THẤT KIM THÀNH (VN)
21/4 Dương Đình Nghệ, phường 8, quận 11, thành phố Hồ Chí Minh

(511) Nhóm 35: Mua bán hàng trang trí nội thất: giường, tủ bàn ghế.

---

(210) **4-2012-21700**

(540)

(220) 28.09.2012
(441) 25.02.2013
(531) 1.15.3; 26.1.2; 26.3.1; 26.11.3; A26.11.8
(591) Trắng, đỏ, vàng, da cam, xanh tím than
(731) CÔNG TY TNHH ĐIỆN ATEC (VN)
Lô số 9, đường 15, khu tái định cư Thới Nhựt, phường An Khánh, quận Ninh Kiều, thành phố Cần Thơ
(740) Công ty TNHH Sở hữu trí tuệ Tầm Nhìn Mới (FRESHVIEW CO., LTD.)

(511) Nhóm 35: Mua bán vật tư, thiết bị điện dân dụng, công nghiệp, điện lạnh, tự động bao gồm: thiết bị tự động chuyển nguồn ATS, thiết bị chuyển nguồn bằng tay MTS, tủ điện, thiết bị chiếu sáng, tụ bù, công tắc - ổ cắm, máy phát điện, thiết bị đo điện, bộ lưu điện UPS, thanh dẫn điện Busway, bộ nguồn, dây cáp nguồn, máy biến áp, máy bơm, máy lạnh, máy ổn áp, phụ kiện chống sét, quạt thông gió, rơle bảo vệ, động cơ điện, thiết bị trung thế, đầu cáp ngầm, thiết bị mạng máy tính, cửa từ tự động), thiết bị văn phòng, máy photocopy, máy in, máy fax, hệ thống camera quan sát, thiết bị xây dựng, điện tử-tin học, viễn thông.

---

(210) **4-2012-21705**

(540)

FLIP

(220) 28.09.2012
(441) 25.02.2013
(731) SUZUKI MOTOR CORPORATION (JP)
300, Takatsuka-cho, Minami-ku, Hamamatsu-shi, Shizuoka-ken, JAPAN
(740) Công ty TNHH Tư vấn ALIATLEGAL (ALIATLEGAL CO., LTD.)

(511) Nhóm 12: Ô tô, động cơ dùng cho ô tô; lốp dùng cho ô tô, bánh xe dùng cho ô tô, thanh chắn chống va đập (hãm xung) dùng cho xe ô tô (cản), tấm điều chỉnh dòng khí động (phần khung xe) dùng cho xe ô tô, tấm chắn bùn dùng cho ô tô, bộ tản nhiệt dộng cơ xe ô tô (ga lăng tản nhiệt xe ô tô), tấm chắn bảo vệ lưới tản nhiệt dùng cho xe cộ, hệ thống bảo vệ (dạng các ống thép hàn vào nhau) dùng cho xe cộ, giá đỡ hoặc giữ dèn dùng cho xe ô tô, bậc thang lên xuống dùng cho xe ô tô, thang lên xuống phía sau xe; tấm chắn bảo vệ dưới gầm dùng cho xe ô tô, tấm ốp bảo vệ bình nhiên liệu dùng cho xe cộ, miếng chắn bùn dùng cho xe ô tô; ống xả khí thải dùng cho xe ô tô, bộ phận giảm sốc treo dùng cho xe cộ; lò xo treo dùng cho xe cộ, bộ ổn định (thăng bằng) bánh lái dùng cho xe ô tô, guốc phanh (guốc hãm) dùng cho xe cộ, má phanh dùng cho xe cộ, ống phanh mềm dùng cho xe cộ, vành bánh xe; vỏ chụp ngoài của bánh xe ô tô, bánh răng vi sai dùng cho xe cộ; giá gác hành lý (dạng thanh) trên nóc xe; giá gác hành lý gắn trên nóc xe; thùng chứa hành lý trên nóc xe bánh lái (vô lăng); bộ phận điều khiển tay lái dùng cho xe cộ; nút bấm còi, cơ cấu truyền động dùng cho xe ô tô; tay nắm cần điều khiển cấp truyền động dùng cho xe cộ mặt đất; cần điều khiển cấp truyền động (cần số) dùng cho xe cộ mặt đất, miếng đặt chân dùng cho xe cộ; vỏ bọc ngoài của lốp xe dự phòng; thanh (cần) chắn an toàn dùng cho xe cộ, đường gờ trang trí phía sau, ở giữa và phía dưới dùng cho ô tô, đường gờ trang trí phía bên cạnh của xe ô tô, đường gờ trang trí phía sau của xe ô tô; thanh chống dùng cho ô tô (nắp ca pô, cốp xe), tay đòn bên dùng cho ô tô; bệ đỡ chân máy dùng cho ô tô,

tấm chắn nắng dùng cho ô tô, vỏ gương dùng cho xe cộ; vỏ bọc ngoài của bộ ly hợp đĩa ly hợp dùng cho xe cộ, ghế ngồi dùng cho xe cộ; dây dai an toàn dùng cho người ngồi ghế dùn trên xe cộ, xe gắn máy, động cơ cho xe gắn máy, lốp xe gắn máy, bánh xe gắn máy, gương chiếu hậu dùng cho xe cộ, tấm chắn gió dùng cho xe cộ, vờ che mặt đồng hồ tốc độ, giá gắn giữ biển số xe dùng cho xe cộ; nắp đậy cho dộng cơ xe ô tô (nắp ca bô), vỏ bình nhiên liệu dùng cho xe cộ, tấm lót bình nhiên liệu dùng cho xe cộ, vỏ bọc ghế ngồi dùng cho xe cộ vỏ bọc tay nằm dùng cho xe cộ, tấm chắn bảo vệ chân dùng cho xe mô tô, tấm phủ xe gắn máy đã tạo hình; giá chở hàng phía sau dùng cho xe gắn máy, giỏ chở hàng phía trước dùng cho xe gắn máy; hộp đựng đồ gắn phía sau xe gắn máy; chân chống bên dùng cho xe gắn máy, bộ ly hợp dùng cho xe gắn máy; cơ câu truyền động dùng cho xe gắn máy, đèn báo chuyên hướng dùng cho xe gắn máy; bình nhiên liệu dùng cho xe cộ, tay lái (ghi đông) dùng cho xe gắn máy, phanh dùng cho xe gắn máy, đòn lắc dùng cho xe gắn máy, các loại xe vượt địa hình, xe bốn bánh chạy bằng điện; xe lăn; thuyền.

---

(210) **4-2012-21709**

(540)

MANDA KOSO
万田酵素

(220) 28.09.2012
(441) 25.02.2013
(731) MANDA FERMENTATION CO., LTD (JP)
5800-95 Innoshima Shigei-cho, Onomichi City, Hiroshima Pref., Japan 722-2192
(740) Công ty Luật TNHH Tư vấn Quốc tế (INDOCHINE COUNSEL)

(511) Nhóm 01: Phân bón; can-xi xyanamit (phân bón); chế phẩm phân bón; phân bón dùng trong nông nghiệp; hóa chất công nghiệp; phân bón làm từ bột cá.

Nhóm 03: Mỹ phẩm; nước hoa; nước xức tóc; tinh dầu; xà phòng; kem đánh răng.

Nhóm 05: Chất bổ sung dinh dưỡng; thực phẩm ăn kiêng thích hợp cho mục đích y tế; chất ăn kiêng thích hợp cho mục đích y tế; khoáng chất bổ sung cho thực phẩm; thực phẩm cho trẻ em.

Nhóm 31: Thực phẩm cho động vật; chế phẩm vỗ béo động vật; thức ăn nhai cho động vật, đồ uống cho vật nuôi trong nhà; thức ăn gia súc; trái cây tươi.

---

(210) **4-2012-21723**

(540)

VSTAR

(220) 28.09.2012
(441) 25.02.2013
(531) A1.5.3; 26.1.2; A25.7.7
(591) Xanh dương nhạt, trắng, đỏ
(731) CÔNG TY TNHH VIỆT SUN (VN)
Số nhà 586 đường Bà Triệu, phường Trường Thi, thành phố Thanh Hóa, tỉnh Thanh Hóa

(511) Nhóm 02: Mực in, sơn.

---

(210) **4-2012-21744**

(540)

(220) 28.09.2012
(441) 25.02.2013
(531) 24.9.1; 3.7.17
(591) Đỏ, đen, trắng, vàng
(731) CÔNG TY TNHH ĐẦU TƯ THƯƠNG MẠI DỊCH VỤ CA THY (VN)
169 Thống Nhất, phường Bình Thọ, quận Thủ Đức, thành phố Hồ Chí Minh

(511) Nhóm 03: Đồ hóa trang; son phấn; phấn trang điểm; chế phẩm hóa trang như mỹ phẩm, bút chì kẻ lông mày; chế phẩm tẩy trang; mặt nạ làm đẹp (mỹ phẩm).

Nhóm 16: Giá chụp ảnh; ảnh chụp; tranh ảnh; chân dung, ảnh.

Nhóm 20: khung ảnh

Nhóm 44: Dịch vụ trang điểm; mỹ viện; dịch vụ làm vòng hoa.

Nhóm 45: Cho thuê quần áo; cho thuê quần áo dạ hội.

---

(210) **4-2012-21760**

(540)

(220) 28.09.2012
(441) 25.02.2013
(531) A26.11.12
(731) ZHEJIANG CHUN-AN FOREIGN TRADE CO.,LTD (CN)
No.103, Xin-An Street, Qian-Dao-Hu Lake Town, Chun-An, Zhejiang, China
(740) Công ty TNHH Trường Xuân (AGELESS CO.,LTD.)

(511) Nhóm 05: Chất trừ động vật có hại; chế phẩm diệt chuột; thuốc diệt cỏ; thuốc diệt chuột; chế phẩm diệt trừ sâu bọ gây hại; thuốc trừ rệp cây.

---

(210) **4-2012-21763**

(540)

(220) 28.09.2012
(441) 25.02.2013
(531) 26.4.2; A25.7.3; A25.7.4
(591) Trắng, xanh nước biển
(731) BÙI VĂN CHUYÊN (VN)
Xã Yên Trị, huyện ý Yên, tỉnh Nam Định
(740) Văn phòng Luật sư Tân Hà (VPLS TAN HA)

(511) Nhóm 24: Vải; chăn; vỏ nệm; áo gối; khăn phủ giường; khăn tay bỏ túi.

Nhóm 25: Quần áo; giày dép; mũ nón; găng tay; cà vạt; khăn quàng cổ.

Nhóm 26: Phụ kiện ngành may như: kim; khuy; ruy băng trang trí; đồ trang trí cho giày không bằng kim loại quý; vật trang trí dùng cho quần áo.

Nhóm 35: Kinh doanh chuỗi cửa hàng thời trang; mua bán vải, chăn, vỏ nệm, áo gối, khăn phủ giường, khăn tay bỏ túi, quần áo, giày dép, mũ nón, găng tay, cà vạt, khăn quàng cổ, phụ kiện ngành may như chỉ, kim,khuy, ruy băng trang trí, đồ trang trí cho giày, vật trang trí dùng cho quần áo; xuất nhập khẩu hàng hóa; dịch vụ nhượng quyền thương mại; dịch vụ quảng cáo; dịch vụ tư vấn kinh doanh.

Nhóm 42: Thiết kế thời trang; thiết kế đồ họa nghệ thuật; dịch vụ thiết kế bao bì; tư vấn kiến trúc; dịch vụ thiết kế kiểu dáng công nghiệp; thiết kế trang trí nội thất.

---

(210) **4-2012-21769**

(540)

(220) 28.09.2012
(441) 25.02.2013
(531) 1.17.11; 26.4.9; 7.3.2; 26.1.1
(591) Trắng, đỏ, xanh da trời, xanh lá cây
(731) CÔNG TY TNHH ĐẦU TƯ THƯƠNG MẠI VÀ DỊCH VỤ KẾT NỐI VIỆT (VN)
Thôn Yên Thành, xã Tản Lĩnh, huyện Ba Vì, thành phố Hà Nội
(740) Công ty TNHH Sáng chế và Nhãn hiệu Việt Nam (SANVIC CO.,LTD.)

(511) Nhóm 35: Mua bán đường, sữa và các sản phẩm sữa, bánh, mứt, kẹo và các sản phẩm chế biến từ ngũ cốc, bột, tinh bột trong các cửa hàng chuyên doanh, nước hoa, hàng mỹ phẩm và chế phẩm vệ sinh, đồ điện gia dụng (gồm nồi cơm điện, ấm đun nước bằng điện, bàn là, máy xay sinh tố, bếp từ, dây điện, quạt điện, loa, đài, ổ cắm điện, công tắc điện, cầu dao, bộ chuyển đổi nguồn, máng đèn điện), đèn và bộ đèn điện, máy vi tính, thiết bị ngoại vi và phần mềm máy tính, thiết bị và linh kiện điện tử (gồm chíp điện tử, tụ điện, dây cáp các loại, máy biến thế, thiết bị định vị, thiết bị chống trộm), viễn thông, máy móc, thiết bị điện (gồm máy in, máy fax, máy scan, máy kéo sợi, máy bơm, cưa, cắt, bào, xay sinh tố, máy làm sữa chua, máy ép nước hoa quả, lò vi sóng, máy cạo râu), vật liệu điện (máy phát điện, động cơ điện, dây điện và thiết bị khác dùng trong mạch điện), thẻ điện thoại, máy điện thoại, thiết bị nghe nhìn trong các cửa hàng chuyên doanh, nông, lâm sản nguyên liệu (gồm gỗ, mây tre đan, mộc nhĩ, nấm, hồi, quế) và động vật sống, thức ăn và nguyên liệu làm thức ăn cho gia súc, gia cầm và thủy sản, phân bón, đại lý đường, sữa và các sản phẩm sữa, bánh, mút, kẹo và các sản phẩm chế biến từ ngũ cốc, bột, tinh bột trong các cửa hàng chuyên doanh, nước hoa, hàng mỹ phẩm và chế phẩm vệ sinh, đồ điện gia dụng (gồm nồi cơm điện, ấm đun nước bằng điện, bàn là, máy xay sinh tố, bếp từ, dây điện, quạt điện, loa, đài, ổ cắm điện, công tắc điện, cầu dao, bộ chuyển đổi nguồn, máng đèn điện), đèn và bộ đèn điện, máy vi tính, thiết bị ngoại vi và phần mềm máy tính, thiết bị và linh kiện điện tử (gồm chíp điện tử, tụ điện, dây cáp các loại, máy biến thế, thiết bị định vị, thiết bị chống trộm), viễn thông, máy móc, thiết bị điện (gồm máy in máy fax, máy scan, máy kéo sợi, máy bơm, cưa, cắt, bào, xay sinh tố, máy làm sữa chua, máy ép nước hoa quả, lò vi sóng, máy cạo râu, vật liệu điện (máy phát điện, động cơ điện, dây điện và thiết bị khác dùng trong mạch điện), thiết bị nghe nhìn trong các cửa hàng chuyên doanh, nông, lâm sản nguyên liệu (gồm gỗ, mây tre đan, mộc nhĩ, nấm, hồi, quế) và động vật sống, thức ăn và nguyên liệu làm thức ăn cho gia súc, gia cầm và thủy sản, phân bón;

Nhóm 38: Đại lý dịch vụ viễn thông, cung cấp dịch vụ giá trị gia tăng trên mạng viễn thông.

---

(210) **4-2012-21789**

(540) Eurohome

(220) 01.10.2012
(441) 25.02.2013
(531) A26.11.12; 26.2.7
(731) CÔNG TY CỔ PHẦN ĐẦU TƯ PHÁT TRIỂN TẦM NHÌN CHÂU ÂU (VN)
F5, tổ 15, phường Thịnh Quang, quận Đống Đa, thành phố Hà Nội

(511) Nhóm 08: Công cụ và dụng cụ cầm tay thao tác thủ công cụ thể là: dao, kéo, thìa, dĩa.

Nhóm 11: Máy điều hòa không khí, máy hút mùi, quạt điện, bình nóng lạnh, bình nước nóng sử dụng năng lượng mặt trời, bếp gas, bếp từ, bếp điện.

Nhóm 30: Bánh kẹo chế biến từ các loại ngũ cốc, bánh kẹo làm từ bơ, trứng, sữa.

Nhóm 35: Dịch vụ quảng cáo; dịch vụ tư vấn quản lý kinh doanh; dịch vụ hỗ trợ quản lý kinh doanh; dịch vụ tư vấn quản lý giao dịch kinh doanh.

---

(210) **4-2012-21858**

(540) SENS.US

(220) 01.10.2012
(441) 25.02.2013
(731) AZAIS STÉPHANE, ALEXANDRE (VN)
B4/03 chung cư Phúc Thịnh, 341 Cao Đạt, quận 5, thành phố Hồ Chí Minh

(511) Nhóm 03: Các chế phẩm và sản phẩm chăm sóc tóc, cụ thể như gel [chất lỏng dạng quánh], tinh dầu dưỡng tóc, nước xịt dưỡng tóc, lotion [dung dịch dạng lỏng] và tonic [dầu bôi làm bóng mượt], các chế phẩm làm sạch, chăm sóc, cải thiện tình trạng xấu, làm đẹp cho da đầu và tóc; thuốc nhuộm tóc, dung dịch nhuộm và chăm sóc tóc, các chế phẩm phủ màu, nhuộm và tạo màu cho tóc, nước và keo giữ nếp tóc, keo và keo bọt dùng để vuốt nếp tóc, để chải tóc, làm thơm tóc và kích thích da đầu để dưỡng và phục hồi tóc; các sản phẩm tạo kiểu và làm mềm tóc, tất cả dùng cho tóc; sản phẩm và chế phẩm duỗi tóc, dùng để ép nóng, ép nguội tóc, uốn tóc, tạo nếp tóc, tạo sóng tóc, tất cả nằm trong nhóm này, chế phẩm để tẩy keo xịt tóc; dầu gội đầu, dầu xả; chế phẩm tẩy trắng [làm phai màu] dùng cho mục đích mỹ phẩm; keo xịt tóc.

Nhóm 35: Các dịch vụ về nhập khẩu, xuất khẩu, phân phối, làm đại diện và độc quyền liên quan đến các loại sản phẩm mỹ phẩm phục vụ cho việc chăm sóc sắc đẹp, đặc biệt dành cho tóc như mỹ phẩm, hoá mỹ phẩm, dụng cụ và thiết bị chăm sóc sắc đẹp, trang điểm, làm tóc [dụng cụ và thiết bị uốn, duỗi, nhuộm tóc], quảng cáo, dịch vụ phổ biến ra công chúng nhằm mục đích quảng cáo, dịch vụ xúc tiến thương mại, nghiên cứu thị trường, phổ biến các quảng cáo, quảng cáo bằng phương tiện truyền thông rađiô, quảng cáo thương mại trên truyền hình, nhượng quyền thương mại, cụ thể là cung cấp hỗ trợ mang tính chuyên môn trong việc thành lập và/hoặc hoạt động của thẩm mỹ viện chăm sóc sắc đẹp, salon tóc, trung tâm huấn luyện và đào tạo các lĩnh vực chăm sóc sắc đẹp [trang điểm, các dịch vụ làm tóc] thuộc nhóm này, trợ giúp quản lý công nghiệp hay thương mại liên quan đến các cửa hàng được nhượng quyền; dịch vụ quảng cáo trên mạng máy tính.

---

(210) **4-2012-21859**

(540) Inebrya

(220) 01.10.2012
(441) 25.02.2013
(731) AZAIS STÉPHANE, ALEXANDRE (VN)
B4/03 chung cư Phúc Thịnh, 341 Cao Đạt, quận 5, thành phố Hồ Chí Minh

(511) Nhóm 03: Các chế phẩm và sản phẩm chăm sóc tóc, cụ thể như gel [chất lỏng dạng quánh], tinh dầu dưỡng tóc, nước xịt dưỡng tóc, lotion [dung dịch dạng lỏng] và tonic [dầu bôi làm bóng mượt], các chế phẩm làm sạch, chăm sóc, cải thiện tình trạng xấu, làm đẹp cho da đầu và tóc; thuốc nhuộm tóc, dung dịch nhuộm và chăm sóc tóc, các chế phẩm phủ màu, nhuộm và tạo màu cho tóc, nước và keo giữ nếp tóc, keo và keo bọt dùng để vuốt nếp tóc, để chải tóc, làm thơm tóc và kích thích da đầu để dưỡng và phục hồi tóc; các sản phẩm tạo kiểu và làm mềm tóc, tất cả dùng cho tóc; sản phẩm và chế phẩm duỗi tóc, dùng để ép nóng, ép nguội tóc, uốn tóc, tạo nếp tóc, tạo sóng tóc, tất cả nằm trong nhóm này, chế phẩm để tẩy keo xịt tóc; dầu gội đầu, dầu xả; chế phẩm tẩy trắng [làm phai màu] dùng cho mục đích mỹ phẩm; keo xịt tóc.

Nhóm 35: Các dịch vụ về nhập khẩu, xuất khẩu, phân phối, làm đại diện và độc quyền liên quan đến các loại sản phẩm mỹ phẩm phục vụ cho việc chăm sóc sắc đẹp, đặc biệt dành cho tóc như mỹ phẩm, hoá mỹ phẩm, dụng cụ và thiết bị chăm sóc sắc đẹp, trang điểm, làm tóc [dụng cụ và thiết bị uốn, duỗi, nhuộm tóc], quảng cáo, dịch vụ phổ biến ra công chúng nhằm mục đích quảng cáo, dịch vụ xúc tiến thương mại, nghiên cứu thị trường, phổ biến các quảng cáo, quảng cáo bằng phương tiện truyền thông radiô, quảng cáo thương mại trên truyền hình, nhượng quyền thương mại, cụ thể là cung cấp hỗ trợ mang tính chuyên môn trong việc thành lập và/hoặc hoạt động của thẩm mỹ viện chăm sóc sắc đẹp, salon tóc, trung tâm huấn luyện và đào tạo các lĩnh vực chăm sóc sắc đẹp [trang điểm, các dịch vụ làm tóc] thuộc nhóm này, trợ giúp quản lý công nghiệp hay thương mại liên quan đến các cửa hàng được nhượng quyền; dịch vụ quảng cáo trên mạng máy tính.

---

(210) **4-2012-21903**

(540) BARCOL

(220) 02.10.2012
(441) 25.02.2013
(531) 26.1.2
(591) Xanh dương, đỏ
(731) CÔNG TY TNHH ĐÈO THANH (VN)
C13/14 ấp 3, xã Vĩnh Lộc B, huyện Bình Chánh, thành phố Hồ Chí Minh

(511) Nhóm 35: Mua bán máy móc thiết bị vật liệu điện, bao gồm: máy phát điện, máy phát tubin, máy phát gió, động cơ điện, dây điện, rơ le, bộ điều khiển, thiết bị kích từ, cảm biến từ.

---

(210) **4-2012-21932**

(540) TRÚC NGHINH PHONG
Khẳng định giá trị niềm tin !

(220) 02.10.2012
(441) 25.02.2013
(531) A5.11.13; A26.11.12
(591) Trắng, xanh rêu, xanh lá, đen
(731) CÔNG TY TNHH TRÚC NGHINH PHONG (VN)
A11 Khu TM Thuận Việt, số 319 Lý Thường Kiệt, phường 15, quận 11, thành phố Hồ Chí Minh

(511) Nhóm 35: Tư vấn đấu thầu; mua bán vật liệu xây dựng; quảng cáo.

Nhóm 36: Quản lý tòa nhà (bất động sản); môi giới bất động sản; quản lý tài chính.

Nhóm 37: Xây dựng; lắp đặt và sửa chữa thiết bị điện; thi công lắp đặt nội thất; thi công lắp đặt ngoại thất.

Nhóm 42: Tư vấn thiết kế xây dựng; thiết kế trang trí nội thất; thiết lập bản vẽ mặt bằng xây dựng; thiết lập bản vẽ công nghiệp; lập dự án đầu tư.

---

(210) **4-2012-21966**

(540)

(220) 02.10.2012
(441) 25.02.2013
(531) 26.1.1; A3.7.24; 1.15.5
(731) CÔNG TY CỔ PHẦN TẬP ĐOÀN G.HOME (VN)
Thôn 1, xã Thạch Hoà, huyện Thạch Thất, thành phố Hà Nội

(511) Nhóm 20: Khung treo, gối, móc treo không bằng kim loại, đệm, bàn, ghế, giường, tủ, giá, kệ.

Nhóm 21: Dụng cụ và đồ chứa dùng gia đình hoặc bếp núc bao gồm: chậu, đũa, cốc, thùng, chai lọ, bình chứa, đĩa, hộp, muôi cán dài [đồ dùng trên bàn], móc để giúp việc cài khuy.

Nhóm 24: Hàng dệt may bao gồm: rèm bằng sợi dệt, găng tay giặt, màn chống muỗi, vải, tơ lụa, chăn, ga, khăn trải bàn, trải giường, khăn tắm.

Nhóm 25: Quần áo, đồ đi chân, đồ gội đầu quần áo, cà vạt, thắt lưng, bít tất, mũ, giày, dép, áo mưa.

Nhóm 26: Khuy móc [cho quần áo], đăng ten, đồ thêu, ruy băng, khuy, khuy bấm, hoa nhân tạo, khoá kéo, kẹp tóc.

Nhóm 27: Tấm thảm.

---

(210) **4-2012-22019**

(540)

(220) 02.10.2012
(441) 25.02.2013
(531) A1.1.10; A1.5.3; 26.4.4
(591) Đỏ, xanh tím than, trắng
(731) CÔNG TY TNHH THƯƠNG MẠI TRẦN HỒNG QUÂN (VN)
Tầng 3 tòa tháp khách sạn, số 36 Lê Đức Thọ, xã Mỹ Đình, huyện Từ Liêm, thành phố Hà Nội
(740) Công ty cổ phần Sở hữu trí tuệ BROSS và Cộng sự (BROSS & PARTNERS., JSC)

(511) Nhóm 01: Nhựa acrylic, dạng thô; nhựa tổng hợp nhân tạo, dạng thô; nhựa epoxy, dạng thô; nhựa tổng hợp, dạng thô; nhựa tragacan dùng trong sản xuất công nghiệp.

Nhóm 04: Gaz; gaz nhiên liệu; gaz thắp sáng; xăng; dầu; chất bôi trơn.

Nhóm 06: Bình [đo chứa kim loại] dùng để chứa khí nén và nhiên liệu dạng lỏng; van gaz (dùng cho bình gaz), bình gaz bằng kim loại.

Nhóm 11: Bếp ga; máy hút mùi; máy điều hòa; tủ lạnh; bình nóng lạnh (chạy điện); lò vi sóng.

Nhóm 16: Túi (bao nhỏ) bằng chất dẻo, dùng để gói; màng mỏng bằng chất dẻo dùng để bao gói; tấm có các bóng khí tròn, làm bằng chất dẻo, dùng đễ bọc hoặc đóng gói.

Nhóm 17: ống mềm, không bằng kim loại; vật liệu gia lực không làm bằng kim loại dùng cho ống dẫn; ống nước (ống nhựa mềm, phi kim loại); vật liệu đệm lót bằng chất dẻo; nhựa tổng hợp (bán thành phẩm).

Nhóm 20: Thùng bằng chất dẻo; hộp bao bì bằng chất dẻo; kẹp nối cáp và ống làm bằng chất dẻo; thang bằng chất dẻo; biển hiệu làm bằng chất dẻo.

Nhóm 21: Đồ chứa đựng dùng trong gia đình và nhà bếp; dụng cụ để nấu nướng, không chạy điện như xoong, nồi, chảo.

Nhóm 22: Sợi làm bằng chất dẻo dùng cho ngành dệt.

Nhóm 35: Dịch vụ mua bán: gaz và nhiên liệu, dụng cụ và đồ chứa dùng cho gia đình và nhà bếp, dụng cụ nấu nướng chạy điện và không chạy điện, bình chứa gaz và khí hóa lỏng, nhựa nguyên liệu, ống bằng nhựa, sợi bằng chất dẻo; dịch vụ điều hành hoạt động kinh doanh khách sạn và nhà hàng; dịch vụ tư vấn quản lý kinh doanh.

Nhóm 36: Cho thuê căn hộ; cho thuê nhà xưởng; cho thuê văn phòng; môi giới bất động sản; cho thuê bất động sản; quản lý bất động sản.

Nhóm 43: Dịch vụ khách sạn; dịch vụ nhà hàng phục vụ ăn uống; dịch vụ cho thuê chỗ ở tạm thời; cho thuê phòng họp; dịch vụ cung cấp thực phẩm và đồ ăn (do nhà hàng thực hiện).

---

(210) **4-2012-22128**

(540)

(220) 04.10.2012
(441) 25.02.2013
(531) 26.3.1; A25.7.6; A25.7.7
(731) TRẦN KHÁNH HÒA (VN)
24/15 ngõ Giếng Mứt, phố Bạch Mai, phường Trương Định, quận Hai Bà Trưng, thành phố Hà Nội

(511) Nhóm 02: Mực in.

---

(210) **4-2012-22145**

(540) 金龍 JINLONG

(220) 04.10.2012
(441) 25.02.2013
(531) A26.11.9; A26.11.12; 26.13.25
(731) GIANG THÚY NGHĨA (VN)
51/4 đường Âu Cơ, phường 14, quận 11, thành phố Hồ Chí Minh

(511) Nhóm 35: Bán buôn vật liệu xây dựng; bán buôn máy in; bán buôn thiết bị máy in; bán buôn vật tư quảng cáo; bán buôn mực in; bán buôn phụ kiện máy in.

---

(210) **4-2012-22146**

(540) ME.TAL VIETNAM www.metalvietnam.com

(220) 04.10.2012
(441) 25.02.2013
(531) A26.11.12; 1.7.6; 26.13.25; 26.1.1
(591) Xanh lá cây, đen
(731) CÔNG TY TNHH XUẤT NHẬP KHẨU ME.TAL VIỆT NAM (VN)
50/4F quốc lộ 22, ấp Đông Lân, xã Bà Điểm, huyện Hóc Môn, thành phố Hồ Chí Minh

(511) Nhóm 35: Bán buôn phế liệu; bán buôn phế thải kim loại; bán buôn hóa chất; bán buôn cao su; bán buôn chai nhựa.

---

(210) **4-2012-22256**

(540) VINAHORN

(220) 05.10.2012
(441) 25.02.2013
(731) CÔNG TY TNHH THƯƠNG MẠI THỦ CÔNG MỸ NGHỆ VINAHORN XUÂN HUY (VN)
Đội 7, thôn Thụy ứng, xã Hòa Bình, huyện Thường Tín, thành phố Hà Nội

(511) Nhóm 14: Đồ trang sức, cụ thể là: vòng đeo tay làm từ sừng; vòng đeo cổ làm từ sừng; hoa tai làm từ sừng.

---

(210) **4-2012-22258**

(540) Leco®

(220) 05.10.2012
(441) 25.02.2013
(531) 1.5.1
(731) CÔNG TY TNHH LECO (VN)
06 Phùng Khắc Khoan, quận 1, thành phố Hồ Chí Minh

(511) Nhóm 01: Hóa chất dùng cho nghiên cứu khoa học (dùng cho phân tích trong phòng thí nghiệm, không dùng cho mục đích y tế và thú y): chất chuẩn, chất khử khí, ô xít kim loại; chất xúc tác.

Nhóm 04: Dầu, mỡ bôi trơn.

Nhóm 07: Máy cắt kim loại; máy đúc khuôn; máy mài và đánh bóng; máy đo độ cứng của kim loại.

Nhóm 09: Thiết bị và dụng cụ khoa học bao gồm: thiết bị phân tích năm nguyên tố ôxy, ni tơ, hydro, cacbon, lưu huỳnh; thiết bị phân tích đạm (protein/nitrogen); thiết bị phân tích giá trị nhiệt lượng; thiết bị phân tích đồng thời độ ẩm, tro & chất dễ bay hơi; thiết bị phân tích hàm lượng thủy ngân; thiết bị phân tích sắc ký ghép nối khối phổ thời gian bay (time-of-flight); thiết bị quang phổ phát xạ phân tích thành phần các nguyên tố và lớp phủ; thiết bị đo độ chảy mềm tro than.

Nhóm 37: Các dịch vụ bảo trì, bảo hành, cụ thể là cho các thiết bị: thiết bị phân tích năm nguyên tố ôxy, ni tơ, hydro, cacbon, lưu huỳnh; thiết bị phân tích đạm (protein/nitrogen), thiết bị phân tích giá trị nhiệt lượng, thiết bị phân tích đồng thời độ ẩm, tro & chất dễ bay hơi, thiết bị phân tích hàm lượng thủy ngân, thiết bị phân tích sắc ký ghép nối khối phổ thời gian bay (time-of-flight), thiết bị quang phổ phát xạ phân tích thành phần các nguyên tố và lớp phủ, thiết bị đo độ chảy mềm tro than, máy cắt kim loại, máy đúc khuôn, máy mài và đánh bóng, máy đo độ cứng của kim loại.

---

(210) **4-2012-22271**

(540)

ANN TAYLOR

(220) 05.10.2012
(441) 25.02.2013

(731) ANNCO, INC. (US)
7 Times Square, New York, New York 10036, United States of America
(740) Văn phòng luật sư Phạm và Liên danh (PHAM & ASSOCIATES)

(511) Nhóm 09: Kính râm và hộp đựng kính đeo mắt, và kính râm; gọng kính đeo mắt và kính râm; dây xích đeo cho kính mắt; dây nhỏ đeo kính mắt; mắt kính đeo mắt; thiết bị và dụng cụ hàng hải, trắc địa, nhiếp ảnh, điện ảnh, quang học, cân, đo, báo hiệu, kiểm tra (giám sát), cấp cứu và giảng dạy; thiết bị và dụng cụ dùng để truyền dẫn, chuyển mạch, biến đổi, tích, điều chỉnh hoặc điều khiển điện; thiết bị dùng để ghi, truyền hoặc tái tạo âm thanh hoặc hình ảnh; vật mang dữ liệu từ tính, đĩa ghi; máy đếm tiền; máy tính, thiết bị xử lý dữ liệu và máy tính; thiết bị dập lửa.

---

(210) **4-2012-22302**

(540)

YSNT

(220) 05.10.2012
(441) 25.02.2013
(531) 3.7.10; A1.1.10; 26.1.1; 3.7.16
(591) Vàng, trắng
(731) CÔNG TY TNHH NHA TRANG YÊN (VN)
Số 423 đường Điện Biên Phủ, phường 3, quận 3, thành phố Hồ Chí Minh

(511) Nhóm 29: Yến sào.

---

(210) **4-2012-22346**

(540)

UBIQUITI

(220) 05.10.2012
(441) 25.02.2013
(731) UBIQUITI NETWORKS, INC. (US)
2580 Orchard Parkway, San Jose California 95131
(740) Công ty Luật TNHH AMBYS Hà Nội (AMBYS HANOI)

(511) Nhóm 38: Dịch vụ viễn thông.

---

(210) **4-2012-22348**

(540)

UBIQUITI NETWORKS

(220) 05.10.2012
(441) 25.02.2013
(731) UBIQUITI NETWORKS, INC. (US)
2580 Orchard Parkway, San Jose California 95131
(740) Công ty Luật TNHH AMBYS Hà Nội (AMBYS HANOI)

(511) Nhóm 38: Dịch vụ viễn thông.

---

(210) **4-2012-22350**

(540)

UBIQUITI
NETWORKS

(220) 05.10.2012
(441) 25.02.2013
(531) 26.13.25; 26.15.5; 26.3.4
(731) UBIQUITI NETWORKS, INC. (US)
2580 Orchard Parkway, San Jose California 95131
(740) Công ty Luật TNHH AMBYS Hà Nội (AMBYS HANOI)

(511) Nhóm 38: Dịch vụ viễn thông.

---

(210) **4-2012-22365**

(540)

(220) 05.10.2012
(441) 25.02.2013
(531) 3.1.4; A11.3.2; 26.1.2; 25.7.17
(591) Đỏ, vàng, vàng cam, xanh dương, xanh lá cây, đen, trắng
(731) CÔNG TY TRÁCH NHIỆM HỮU HẠN SẢN XUẤT VÀ THƯƠNG MẠI TÂN QUANG MINH (VN)
Lô C21/I, đường số 2F, khu công nghiệp Vĩnh Lộc, huyện Bình Chánh, thành phố Hồ Chí Minh
(740) Công ty Cổ phần Sở hữu công nghiệp INVESTIP (INVESTIP)

(511) Nhóm 32: Nước tăng lực có ga (nước giải khát giàu năng lượng có ga, đồ uống không cồn); nước ngọt có ga (đồ uống không cồn).

---

(210) **4-2012-22366**

(540)

(220) 05.10.2012
(441) 25.02.2013
(531) 2.7.2; 2.7.23
(591) Xanh đen, trắng
(731) CÔNG TY TRÁCH NHIỆM HỮU HẠN TÂN PHẠM GIA (VN)
C9/5 tổ 19 khu phố 1, phường Tân Thới Hiệp, quận 12, thành phố Hồ Chí Minh
(740) Công ty Cổ phần Sở hữu công nghiệp INVESTIP (INVESTIP)

(511) Nhóm 25: Quần áo đồng phục.

---

(210) **4-2012-22367**

(540)

(220) 05.10.2012
(441) 25.02.2013
(531) A26.11.12; 26.11.3; 26.1.1
(591) Xanh dương đậm, trắng, đỏ
(731) CÔNG TY CỔ PHẦN THIẾT BỊ VÀ MÔI TRƯỜNG P.T (VN)
Số 110-95/8 Chùa Bộc, quận Đống Đa, thành phố Hà Nội

(511) Nhóm 07: Thiết bị nghiền, sàng đá.

Nhóm 11: Nhà vệ sinh di động; bể nước thải (hệ thống vệ sinh).

Nhóm 19: Đá xẻ; đá vôi; đá xây dựng.

Nhóm 21: Thùng rác

---

(210) **4-2012-22368**

(540)

(220) 05.10.2012
(441) 25.02.2013
(591) Xanh đen, cam
(731) HUỲNH BẢO THỊNH (VN)
213, ấp 8, xã Xuân Tây, huyện Cẩm Mỹ, tỉnh Đồng Nai

(511) Nhóm 11: Bình nước nóng dùng năng lượng mặt trời.

---

(210) **4-2012-22391**

(540) 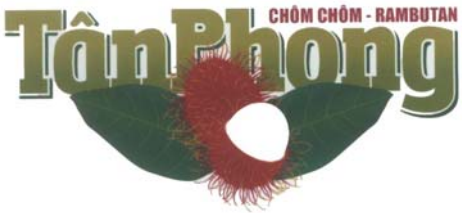

(220) 08.10.2012
(441) 25.02.2013
(531) 5.7.21; 5.7.14; A5.3.15
(591) Đỏ, xanh, trắng
(731) TỔ HỢP TÁC CHÔM CHÔM TẤN PHONG (VN)
ấp Tân Luông A, xã Tân Phong, huyện Cai Lậy, tỉnh Tiền Giang

(511) Nhóm 31: Quả chôm chôm tươi.

Nhóm 35: Mua bán, xuất khẩu: quả chôm chôm.

---

(210) **4-2012-22396**

(540)

(220) 08.10.2012
(441) 25.02.2013
(531) 26.1.1; 15.1.13; 21.1.17
(591) Đỏ, trắng xám, xanh nước biển
(731) CÔNG TY CỔ PHẦN TRUYỀN THÔNG VÀ XÚC TIẾN THƯƠNG MẠI VIỆT NAM (VN)
Số nhà 42, ngách 61, ngõ 1194 đường Láng, phường Láng Thượng, quận Đống Đa, thành phố Hà Nội

(511) Nhóm 07: Máy phát điện mặt trời gia đình; máy phát điện gió (thiết bị truyền dẫn năng lượng điện).

Nhóm 09: Tấm pin mặt trời.

Nhóm 11: Đèn LED; đèn đường năng lượng mặt trời (thiết bị để chiếu sáng).

---

(210) **4-2012-22458**

(540)

SHIPOFFER.COM
SHIPPING NETWORK TRUSTEE

(220) 08.10.2012
(441) 25.02.2013
(591) Đỏ, đen
(731) CÔNG TY CỔ PHẦN THƯƠNG MẠI NAM TINH (VN)
39 đường 10, phường Tăng Nhơn Phú, quận 9, thành phố Hồ Chí Minh

(511) Nhóm 35: Dịch vụ quảng cáo, hỗ trợ khách hàng qua các phương tiện điện tử,quản lý cơ sở dữ liệu khách hàng qua các phương tiện điện tử, dịch vụ cung cấp thông tin thương mại.

---

(210) **4-2012-22463**

(540)

AIRMAX

(220) 08.10.2012
(441) 25.02.2013
(731) UBIQUITI NETWORKS, INC. (US)
2580 Orchard Parkway, San Jose California 95131
(740) Công ty Luật TNHH AMBYS Hà Nội (AMBYS HANOI)

(511) Nhóm 09: Phần cứng viễn thông và mạng dữ liệu, cụ thể là, thiết bị truyền và tổng hợp giọng nói, dữ liệu và các cuộc đàm thoại truyền hình bằng hạ tầng đa mạng và các giao thức truyền thông; ăng ten thu phát sóng ngắn; thiết bị truyền dẫn sóng để truyền các nội dung, chương trình phát thanh và tin nhắn không dây.

Nhóm 38: Dịch vụ viễn thông, cụ thể là dịch vụ viễn thông không dây.

---

(210) **4-2012-22467**

(540) 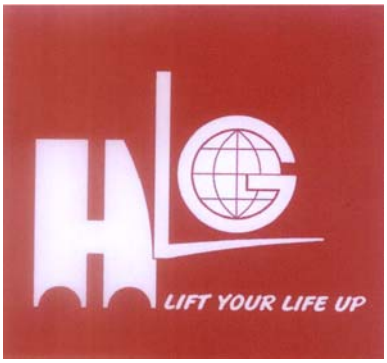

(220) 08.10.2012
(441) 25.02.2013
(531) 1.5.1; 26.3.23; 26.13.25
(591) Đỏ, trắng
(731) CÔNG TY TNHH MỘT THÀNH VIÊN THƯƠNG MẠI DỊCH VỤ HOÀNG GIA LÂM (VN)
137 Trần Não, khu phố 3, phường Bình An, quận 2, thành phố Hồ Chí Minh
(740) Công ty TNHH Tư vấn Sở hữu trí tuệ và Thời trang ngày nay Lê Gia (LEFANO IP CONSULTANT)

(511) Nhóm 35: Mua bán các loại máy bơm như: bơm bánh răng, bơm chân không, bơm ly tâm, bơm màng, bơm định lượng; mua bán ống và phụ kiện bằng inốc; mua bán các sản phẩm được làm bằng nhựa như: ván nhựa PP, bao bì nhựa PE, bao bì nhựa PP, hũ bằng nhựa PE, PVC, PP, dây đai bằng nhựa, ống nhựa, sọt, thùng dép, bàn ghế, đồ chơi bằng nhựa; mua bán xe nâng, các loại dây băng tải; mua bán các loại đèn diệt côn trùng không dùng vào mục đích nông nghiệp, các loại đèn đốt diệt côn trùng dùng trong nông nghiệp, nghề làm vườn, lâm nghiệp; mua bán các thiết bị điện như chui điện, ổ cắm điện, công tắc, thiết bị đo nhiệt độ, máy cảm biến, bóng đèn, đèn sát khuẩn, đèn diệt côn trùng, các loại bạc đạn; mua bán các máy móc thiết bị văn phòng như máy in, máy photocopy, máy tính xách tay, máy tính để bàn, máy chiếu, bảng điện tử, máy scan, máy hủy giấy, máy in nhãn, máy đọc mã vạch, máy in mã vạch.

Nhóm 39: Cho thuê xe nâng (phương tiện để di chuyển và bốc dỡ hàng hoá); cho thuê các loại dây băng tải cho mục đích vận tải.

---

(210) **4-2012-22468**

(540)

(220) 08.10.2012
(441) 25.02.2013
(531) A5.3.15
(591) Xanh lá cây, trắng
(731) CÔNG TY TNHH CÔNG NGHIỆP THÔNG THÁI (VN)
30/3 Nguyễn Hữu Cảnh, phường 22, quận Bình Thạnh, thành phố Hồ Chí Minh
(740) Công ty TNHH Tư vấn Sở hữu trí tuệ và Thời trang ngày nay Lê Gia (LEFANO IP CONSULTANT)

(511) Nhóm 35: Mua bán các loại máy bơm như: bơm bánh răng, bơm chân không, bơm ly tâm, bơm màng, bơm định lượng; ; mua bán ống và phụ kiện bằng inốc; mua bán các sản phẩm được làm bằng nhựa như: ván nhựa PP, bao bì nhựa PE, bao bì nhựa PP, hũ bằng nhựa PE, PVC, PP, dây đai bằng nhựa, ống nhựa, sọt, thùng dép, bàn ghế, đồ chơi bằng nhựa; mua bán xe nâng, các loại dây băng tải; mua bán các loại đèn diệt côn trùng không dùng vào mục đích nông nghiệp, các loại đèn đốt diệt côn trùng dùng trong nông nghiệp, nghề làm vườn, lâm nghiệp.

Nhóm 39: Cho thuê xe nâng (phương tiện để di chuyển và bốc dỡ hàng hoá); cho thuê các loại dây băng tải cho mục đích vận tải.

---

(210) **4-2012-22469**

(540)

(220) 08.10.2012
(441) 25.02.2013
(531) 26.1.2; 26.1.6; A25.3.15
(591) Xanh lá cây, xanh dương, vàng, đỏ, đen
(731) CÔNG TY TNHH CUNG ỨNG AZ (VN)
6A đường số 3, khu phố 4, phường Bình An, quận 2, thành phố Hồ Chí Minh
(740) Công ty TNHH Tư vấn Sở hữu trí tuệ và Thời trang ngày nay Lê Gia (LEFANO IP CONSULTANT)

(511) Nhóm 35: Mua bán các loại máy bơm như: bơm bánh răng, bơm chân không, bơm ly tâm, bơm màng, bơm định lượng; mua bán ống và phụ kiện bằng inốc; mua bán các sản phẩm được làm bằng nhựa như: ván nhựa PP, bao bì nhựa PE, bao bì nhựa PP, hũ bằng nhựa PE, PVC, PP, dây đai bằng nhựa, ống nhựa, sọt, thùng dép, bàn ghế, đồ chơi bằng nhựa; mua bán xe nâng, các loại dây băng tải; mua bán các loại đèn diệt côn trùng không dùng vào mục đích nông nghiệp, các loại đèn đốt diệt côn trùng dùng trong nông nghiệp, nghề làm vườn, lâm nghiệp; mua bán các thiết bị điện như chui điện, ổ cắm điện, công tắc, thiết bị đo nhiệt độ, máy cảm biến, bóng đèn, đèn sát khuẩn, đèn diệt côn trùng, các loại bạc đạn; mua bán các máy móc thiết bị văn phòng như máy in, máy photocopy, máy tính xách tay, máy tính để bàn, máy chiếu, bảng điện tử, máy scan, máy hủy giấy, máy in nhãn, máy đọc mã vạch, máy in mã vạch.

---

(210) **4-2012-22517**

(540)

(220) 09.10.2012
(441) 25.02.2013
(591) Đỏ
(731) CÔNG TY TNHH THƯƠNG MẠI HẰNG CAO (VN)
Nhà 13 - LK 11, khu đô thị mới Văn Phú, phường Phú La, quận Hà Đông, thành phố Hà Nội

(511) Nhóm 07: Buồng cháy (bộ phận của động cơ đốt trong) dùng cho vận hành máy móc, van dùng cho vận hành máy móc (bộ phận của động cơ đốt trong); bộ chế hòa khí dùng cho vận hành máy móc (bộ phận của động cơ đốt trong); bugi.

Nhóm 12: Phụ tùng ô tô, xe máy cụ thể là: vòng bi, nhông xích, xích cam, má phanh, còi xe.

Nhóm 35: Mua bán: phụ tùng ô tô, phụ tùng xe máy; dịch vụ xuất nhập khẩu.

---

(210) **4-2012-22524**
(641) 4-2010-24309
(540)

(220) 18.11.2010
(441) 25.02.2013
(531) A3.13.6; A3.13.24
(731) TRẦN THỊ THƯƠNG HUYỀN (VN)
P 311 - B5, Nguyễn Chính, phường Tân Mai, quận Hoàng Mai, thành phố Hà Nội

(511) Nhóm 18: Túi vải; túi da; ba lô; ví; túi xách kiểu boston; túi đựng hành lí.

Nhóm 25: Quần áo; váy; thắt lưng; giày dép; mũ nón; quần áo tắm.

---

(210) **4-2012-22526**

(540)

VIETSING

(220) 09.10.2012
(441) 25.02.2013
(731) LÊ VĂN KÝ (VN)
P208-E2, phường Thanh Xuân Bắc, quận Thanh Xuân, thành phố Hà Nội

(511) Nhóm 29: Thực phẩm chiết xuất chế biến từ động vật, thực vật (rau, củ, quả, hạt) (đồ ăn đóng hộp); thực phẩm bổ sung có chứa chiết xuất từ động vật (không dùng cho mục đích y tế); sữa và sản phẩm sữa; đồ uống có sữa là chủ yếu; hoa quả đóng lọ (đã được chế biến).

---

(210) **4-2012-22531**

(300) 845116 03.05.2012 TH
845115 03.05.2012 TH
845117 03.05.2012 TH
845118 03.05.2012 TH

(540)

RubySignature

(220) 09.10.2012
(441) 25.02.2013
(731) CEREBOS PACIFIC LIMITED (SG)
400 Orchard Road #11-12 Orchard Towers, Singapore 238875
(740) Văn phòng luật sư Phạm và Liên danh (PHAM & ASSOCIATES)

(511) Nhóm 05: Đồ uống ăn kiêng thích hợp dùng cho mục đích y tế; thực phẩm ăn kiêng thích hợp dùng cho mục đích y tế; chất ăn kiêng thích hợp dùng cho ngành y; đồ uống (y tế); khoáng chất bổ sung cho thực phẩm; chế phẩm vitamins; đồ uống bổ dưỡng cho sức khỏe; chất bổ sung ăn kiêng và bổ sung thực phẩm dùng cho sức khỏe (như là thực phẩm chức năng và/hoặc chất bổ sung dược phẩm dinh dưỡng).

Nhóm 29: Tổ chim ăn được; nước quả nấu đông; thạch dùng cho thực phẩm; đồ uống làm từ sữa, sữa là thành phần chủ yếu; sản phẩm sữa; sữa chua.

Nhóm 30: Hương liệu cho đồ uống, trừ tinh dầu; cà phê; đồ uống trên cơ sở cà phê; thạch trái cây (bánh kẹo); trà ướp lạnh; đồ uống trên cơ sở trà.

Nhóm 32: Nước cốt dùng làm đồ uống; đồ uống trên cơ sở mật ong (không chứa cồn); đồ uống đẳng trương cung cấp muối và khoáng chất cho cơ thể (không dùng cho mục đích y tế); nước ép trái cây; đồ uống không chứa cồn; chiết xuất từ trái cây không chứa công; đồ uống làm từ nước ép trái cây không chứa cồn; nước ép cà chua (đồ uống); nước ép rau (đồ uống).

---

(210) **4-2012-22541**

(540)

(220) 09.10.2012
(441) 25.02.2013
(531) A5.3.13; 25.1.25; A25.1.10; 26.4.1
(591) Vàng, đen
(731) CÔNG TY CỔ PHẦN VƯỜN ĐÔNG PHƯƠNG (VN)
Huỳnh Cung, xã Tam Hiệp, huyện Thanh Trì, thành phố Hà Nội
(740) Công ty TNHH Dương và Đồng sự (DUONG & PARTNERS CO.,LTD.)

(511) Nhóm 35: Mua bán cây cảnh; quản lý kinh doanh; quảng cáo; quản lý giao dịch; hoạt động văn phòng.

---

(210) **4-2012-22543**

(540)

(220) 09.10.2012
(441) 25.02.2013
(531) 26.4.2; 26.4.4
(591) Đỏ , trắng
(731) CÔNG TY TNHH THƯƠNG MẠI VINALINK (VN)
Số 99, đường 45, phường 6, quận 4, thành phố Hồ Chí Minh

(511) Nhóm 35: Quảng cáo, giới thiệu sản phẩm; trưng bày sản phẩm; quảng cáo qua thư; phổ biến các thông báo quảng cáo; ma két ting; dịch vụ giới thiệu sản phẩm trên các phương tiện truyền thông, cho mục đích bán lẻ; dịch vụ đẩy mạnh bán hàng [cho người khác]; quảng cáo thương mại trên truyền hình.

---

(210) **4-2012-22549**

(540)

(220) 09.10.2012
(441) 25.02.2013
(531) A26.11.7; 26.11.3
(731) DST SYSTEMS, INC. (US)
333 W. 11th Street, 5th Floor Kansas City, Missouri 64105, USA
(740) Công ty TNHH Sở hữu trí tuệ Thảo Thọ Quyến (INVENCO)

(511) Nhóm 09: Chương trình máy trình; phần mềm máy tính; phần mềm máy tính dưới hình thức tập hợp các ứng dụng để quản lý thông tin; phần mềm máy tính cho phép truy cập và/hoặc tải dữ liệu trực tuyến thông qua mạng lưới thông tin máy tính toàn cầu hoặc từ một trang web trên internet.

---

(210) **4-2012-22564**

(540)

(220) 09.10.2012
(441) 25.02.2013
(531) A25.7.6; A25.7.7
(591) Xanh dương, đen
(731) CÔNG TY CỔ PHẦN CBI (VN)
Số 05 Thể Giao, phường Lê Đại Hành, quận Hai Bà Trưng, thành phố Hà Nội

(511) Nhóm 04: Gaz nhiên liệu; mỡ công nghiệp; dầu công nghiệp, dầu mazut.

Nhóm 06: Vật liệu xây dựng bằng kim loại; quặng kim loại.

Nhóm 07: Máy nông nghiệp; ổ bi (vòng bi); máy dùng trong công nghiệp dệt; máy phát điện.

Nhóm 37: Lắp đặt và sửa chữa thiết bị điều hòa không khí; xây dựng; làm sạch toà nhà [bề mặt bên ngoài]; làm sạch toà nhà [bên trong].

---

(210) **4-2012-22589**

(540)

(220) 09.10.2012
(441) 25.02.2013
(531) 26.4.2; 26.4.4; 26.3.23
(591) Hồng
(731) CJ E&M CORPORATION (KR)
CJ E&M Center, 66, Sangamsan-ro, Mapo-gu, Seoul, Korea
(740) Công ty TNHH Trường Xuân (AGELESS CO.,LTD.)

(511) Nhóm 09: Phim hoạt hình; máy cát sét; phim điện ảnh [đã phơi sáng]; chương trình máy vi tính [phần mềm có thể tải xuống được]; chương trình máy tính dùng để sao chép các tệp tin (file) MP3; đĩa quang; xuất bản phẩm điện tử, có thể tải xuống được; kính đeo mắt; kính bảo hộ; tai nghe; mũ bảo hiểm; tệp tin MP3 ; máy nghe nhạc MP3; máy nghe nhạc âm thanh nổi dùng cho cá nhân; băng viđêô.

---

(210) **4-2012-22602**

(540)

(220) 09.10.2012
(441) 25.02.2013
(531) A5.7.23; 5.7.21
(731) CÔNG TY TNHH SẢN PHẨM TRẺ EM CHÍ VIỆT (VN)
491/21 Huỳnh Văn Bánh, phường 14, quận Phú Nhuận, thành phố Hồ Chí Minh
(740) Công ty cổ phần Sở hữu trí tuệ BROSS và Cộng sự (BROSS & PARTNERS., JSC)

(511) Nhóm 07: Máy xay thức ăn, chạy điện dùng cho mục đích gia đình; máy xay dùng để chế biến thức ăn dặm cho trẻ em, dùng điện; thiết bị cơ điện để chế biến thực phẩm, máy vắt sữa.

Nhóm 09: Máy giám sát trẻ em (công cụ giám sát); máy báo trẻ em khóc (thiết bị giám sát trẻ em); thiết bị giám sát; cân cơ học; cân điện tử.

Nhóm 10: Bình sữa (cho trẻ em bú); đầu vú giả dùng cho bình sữa (cho trẻ em bú); núm vú giả dùng cho trẻ em; nhiệt kế dùng cho mục đích y tế; bơm dùng để hút sữa mẹ.

Nhóm 11: Máy tiệt trùng; máy khử trùng; lò để đun nóng bình sữa cho trẻ em (dùng điện); dụng cụ hâm nóng bình sữa (bình đựng thức ăn), dùng điện; máy tạo hơi ẩm; máy lọc không khí.

Nhóm 20: Ghế ngồi; giường trẻ con; cái nôi; ghế cao cho trẻ em; cũi trẻ em (sử dụng điện có thể tự rung và tự ru); nôi trẻ em (sử dụng điện có thể tự rung và tự ru).

Nhóm 21: Bô vệ sinh dùng cho trẻ em đặt ở trong phòng; chậu tắm cho bé (có thể mang đi được).

---

(210) **4-2012-22603**

(540)

bebórn

(220) 09.10.2012
(441) 25.02.2013
(531) 5.5.23; 5.7.21
(591) Đỏ, trắng
(731) CÔNG TY TNHH SẢN PHẨM TRẺ EM CHÍ VIỆT (VN)
491/21 Huỳnh Văn Bánh, phường 14, quận Phú Nhuận, thành phố Hồ Chí Minh
(740) Công ty cổ phần Sở hữu trí tuệ BROSS và Cộng sự (BROSS & PARTNERS., JSC)

(511) Nhóm 07: Máy xay thức ăn, chạy điện dùng cho mục đích gia đình; máy xay dùng để chế biến thức ăn dặm cho trẻ em, dùng điện; thiết bị cơ điện để chế biến thực phẩm, máy vắt sữa.

Nhóm 09: Máy giám sát trẻ em (công cụ giám sát); máy báo trẻ em khóc (thiết bị giám sát trẻ em); thiết bị giám sát; cân cơ học; cân điện tử.

Nhóm 10: Bình sữa (cho trẻ em bú); đầu vú giả dùng cho bình sữa (cho trẻ em bú); núm vú giả dùng cho trẻ em; nhiệt kế dùng cho mục đích y tế; bơm dùng để hút sữa mẹ.

Nhóm 11: Máy tiệt trùng; máy khử trùng; lò để đun nóng bình sữa cho trẻ em (dùng điện); dụng cụ hâm nóng bình sữa (bình đựng thức ăn), dùng điện; máy tạo hơi ẩm; máy lọc không khí.

Nhóm 20: Ghế ngồi; giường trẻ con; cái nôi; ghế cao cho trẻ em; cũi trẻ em (sử dụng điện có thể tự rung và tự ru); nôi trẻ em (sử dụng điện có thể tự rung và tự ru).

Nhóm 21: Bô vệ sinh dùng cho trẻ em đặt ở trong phòng; chậu tắm cho bé có thể mang đi được.

---

(210) **4-2012-22619**

(540)

(220) 10.10.2012
(441) 25.02.2013
(591) Đen, trắng, ghi
(731) SUPER-MAX IPR HOLDINGS AG (CH)
c/o Schwerzmann Partners AG, Gotthardstrasse 31, 6300 Zug, Switzerland
(740) Công ty Luật TNHH quốc tế Ban mai Việt Nam (BMVN INTERNATIONAL LLC)

(511) Nhóm 03: Chế phẩm giặt rửa, chế phẩm làm sạch và chế phẩm tẩy trắng; chế phẩm vệ sinh cá nhân; chế phẩm và mỹ phẩm dùng khi tắm rửa và chải chuốt; xà phòng; nước hoa; nước hoa côlôn, nước hoa có nồng độ vừa (eau-de-toilette); chế phẩm nước hoa toàn thân dạng xịt; tinh dầu và tinh chất; mỹ phẩm gồm chế phẩm vệ sinh và chế phẩm mỹ phẩm không nhằm mục đích chữa bệnh; nước thơm xức tóc; thuốc đánh răng; chế phẩm cạo râu; kem cạo râu, chế phẩm tạo bọt dùng khi cạo râu, chất gel (chất lỏng đặc quánh) dùng khi cạo râu, nước thơm xức da sau khi cạo râu chất chống đổ mồ hôi và chất khử mùi cơ thể; chế phẩm dùng để tắm và tắm vòi sen; dầu gội đầu; chế phẩm chăm sóc da và chăm sóc tóc; dầu, kem và nước thơm thoa da; chế phẩm vệ sinh miệng; chế phẩm tẩy trắng dùng cho mục đích cá nhân; chế phẩm tẩy lông; sáp tẩy lông.

---

(210) **4-2012-22626**

(540)

(220) 10.10.2012
(441) 25.02.2013
(731) CÔNG TY CỔ PHẦN PHÁT TRIỂN CÔNG NGHỆ SINH PHÚ (VN)
Số 06, ngách 18, ngõ 165 đường Cầu Giấy, phường Dịch Vọng, quận Cầu Giấy, thành phố Hà Nội

(511) Nhóm 11: Thiết khử trùng không khí; thiết bị khử mùi bằng ô zôn; thiết bị khử trùng bằng ô zôn; thiết bị ion hoá dùng để xử lý không khí hoặc nước; thiết bị làm sạch nước bằng ô zôn.

---

(210) **4-2012-22637**

(540)

(220) 10.10.2012
(441) 25.02.2013
(531) A5.5.20; A5.5.21
(591) Xanh lá cây, đen, đỏ, trắng
(731) CÔNG TY TNHH NĂNG LƯỢNG QUỐC TẾ (VN)
299G16 Nguyễn Thị Định, KDC Sông Giòng, phường An Phú, quận 2, thành phố Hồ Chí Minh
(740) Công ty TNHH Sở hữu trí tuệ Ngôi Sao chuyên nghiệp và liên danh (NOVAPRO & ASSOCIATES CO.,LTD.)

(511) Nhóm 09: Ổ cắm điện; phích cắm điện, công tắc điện; hộp công tắc điện; cầu chì; máy biến thế điện; đèn dùng cho thiết bị máy chiếu.

Nhóm 11: Thiết bị chiếu sáng (đèn điện); bóng đèn tiết kiệm năng lượng; đèn huỳnh quang; máng đèn, đèn điện tử (đèn led) thiết bị chiếu sáng.

---

(210) **4-2012-22652**

(540)

(220) 10.10.2012
(441) 25.02.2013
(531) 26.3.1; 26.1.2; 26.7.25
(591) Xanh lá cây, trắng, hồng
(731) ARAI CO., LTD. (JP)
14-1, Maki 3-chome, Otsu-shi, Shiga, Japan
(740) Văn phòng luật sư Phạm và Liên danh (PHAM & ASSOCIATES)

(511) Nhóm 40: Dịch vụ tạo hình và xử lý các chi tiết bằng chất dẻo; xử lý chất dẻo; cung cấp thông tin và tư vấn trong lĩnh vực xử lý chất dẻo; xử lý cao su, và cung cấp thông tin và tư vấn liên quan đến lĩnh vực này; chế tạo khuôn và bàn ren, và cung cấp thông tin và tư vấn liên quan đến lĩnh vực này; xử lý kim loại, và cung cấp thông tin và tư vấn liên quan đến lĩnh vực này; cho thuê khuôn và bàn ren, và cung cấp thông tin và tư vấn liên quan đến lĩnh vực này; cho thuê máy và công cụ xử lý chất dẻo, và cung cấp thông tin và tư vấn liên quan đến lĩnh vực này; lắp ráp máy và thiết bị điện và các bộ phận, linh kiện của chúng theo đơn đặt hàng cho người khác, và cung cấp thông tin và tư vấn liên quan đến lĩnh vực này; lắp ráp vật liệu theo đơn đặt hàng cho người khác, và cung cấp thông tin và tư vấn liên quan đến lĩnh vực này.

---

(210) **4-2012-22677**

(540)

VỚI LÁ CHẮN CHỐNG CẶN

(220) 10.10.2012
(441) 25.02.2013
(731) CHEVRON INTELLECTUAL PROPERTY LLC (US)
6001 Bollinger Canyon Road, San Ramon, California 94583, United States of America
(740) Công ty TNHH Tư vấn sở hữu trí tuệ Việt (VIET IP CO.,LTD.)

(511) Nhóm 04: Thành phần sử dụng cho dầu và mỡ động cơ, cụ thể: chất bôi trơn, dầu bôi trơn, mỡ bôi trơn, chất phụ gia không phải là phụ gia hóa học dùng cho dầu và mỡ động cơ.

---

(210) **4-2012-22678**

(540)

WITH DEPOSIT SHIELD

(220) 10.10.2012
(441) 25.02.2013
(731) CHEVRON INTELLECTUAL PROPERTY LLC (US)
6001 Bollinger Canyon Road, San Ramon, California 94583, United States of America
(740) Công ty TNHH Tư vấn sở hữu trí tuệ Việt (VIET IP CO.,LTD.)

(511) Nhóm 04: Thành phần sử dụng cho dầu và mỡ động cơ, cụ thể: chất bôi trơn, dầu bôi trơn, mỡ bôi trơn, chất phụ gia không phải là phụ gia hóa học dùng cho dầu và mỡ động cơ.

---

(210) **4-2012-22681**

(540)

(220) 10.10.2012
(441) 25.02.2013
(531) 1.15.23; 26.15.15; 26.3.4
(591) Ghi, hồng
(731) CÔNG TY CỔ PHẦN TẬP ĐOÀN TRUYỀN THÔNG VÀ CÔNG NGHỆ NOVA (VN)
Tầng 3, số 5, ngách 35/61 đường Cát Linh, phường Cát Linh, quận Đống Đa, thành phố Hà Nội

(511) Nhóm 35: Quảng cáo; đại lý quảng cáo; dịch vụ quảng cáo trực tuyến trên mạng máy tính; dịch vụ tư vấn quảng cáo; tổ chức triển lãm cho mục đích thương mại hoặc quảng cáo; dịch vụ mua bán các phần mềm ứng dụng internet, thiết bị bưu chính viễn thông; dịch vụ cung cấp thông tin về thương mại trên website; xuất - nhập khẩu; soạn thảo tài liệu quảng cáo; dịch vụ maket cho mục đích quảng cáo; hãng thông tin thương mại.

Nhóm 38: Thông tin liên lạc bằng điện thoại di động; dịch vụ ứng dụng internet trong viễn thông; dịch vụ tin nhắn (điện thoại); dịch vụ kết nối mạng internet; dịch vụ thông tin về lĩnh vực liên lạc viễn thông; dịch vụ cung cấp nội dung thông tin và các dịch vụ giá trị gia tăng trên điện thoại di động (không bao gồm những thông tin nhà nước cấm); cung cấp các kênh viễn thông cho dịch vụ mua bán hàng từ xa.

Nhóm 41: Dịch vụ đào tạo tin học; dịch vụ khai thác và cung cấp các trò chơi trực tuyến; dịch vụ đào tạo thiết kế quảng cáo trực tuyến; dịch vụ giải trí truyền hình; dịch vụ thông tin về giáo dục đào tạo; dịch vụ thông tin về giải trí tiêu khiển.

Nhóm 42: Dịch vụ thiết kế phần mềm máy tính; cho thuê phần mềm máy tính; cho thuê trang web; tạo và duy trì trang web cho người khác; dịch vụ tư vấn phần mềm máy tính; cho thuê không gian lưu trữ trên máy tính chủ (hosting trang web trên máy tính); dịch vụ cung cấp công cụ tìm kiếm trên internet; cập nhật phần mềm di động.

Nhóm 45: Dịch vụ li - xăng phần mềm máy tính; dịch vụ đăng ký tên miền; tư vấn về sở hữu trí tuệ; dịch vụ li - xăng sở hữu trí tuệ.

---

(210) **4-2012-22682**

(540)

(220) 10.10.2012
(441) 25.02.2013
(531) 1.15.23; 26.15.15; 26.3.4
(591) Ghi, hồng.
(731) CÔNG TY CỔ PHẦN TẬP ĐOÀN TRUYỀN THÔNG VÀ CÔNG NGHỆ NOVA (VN)
Tầng 3, số 5, ngách 35/61 đường Cát Linh, phường Cát Linh, quận Đống Đa, thành phố Hà Nội

(511) Nhóm 35: Quảng cáo; đại lý quảng cáo; dịch vụ quảng cáo trực tuyến trên mạng máy tính; dịch vụ tư vấn quảng cáo; tổ chức triển lãm cho mục đích thương mại hoặc quảng

cáo; dịch vụ mua bán các phần mềm ứng dụng internet, thiết bị bưu chính viễn thông; dịch vụ cung cấp thông tin về thương mại trên website; xuất - nhập khẩu; soạn thảo tài liệu quảng cáo; dịch vụ maket cho mục đích quảng cáo; hãng thông tin thương mại.

Nhóm 38: Thông tin liên lạc bằng điện thoại di động; dịch vụ ứng dụng internet trong viễn thông; dịch vụ tin nhắn (điện thoại); dịch vụ kết nối mạng internet; dịch vụ thông tin về lĩnh vực liên lạc viễn thông; dịch vụ cung cấp nội dung thông tin và các dịch vụ giá trị gia tăng trên điện thoại di động (không bao gồm những thông tin nhà nước cấm); cung cấp các kênh viễn thông cho dịch vụ mua bán hàng từ xa.

Nhóm 41: Dịch vụ đào tạo tin học; dịch vụ khai thác và cung cấp các trò chơi trực tuyến; dịch vụ đào tạo thiết kế quảng cáo trực tuyến; dịch vụ giải trí truyền hình; dịch vụ thông tin về giáo dục đào tạo; dịch vụ thông tin về giải trí tiêu khiển.

Nhóm 42: Dịch vụ thiết kế phần mềm máy tính; cho thuê phần mềm máy tính; cho thuê trang web; tạo và duy trì trang web cho người khác; dịch vụ tư vấn phần mềm máy tính; cho thuê không gian lưu trữ trên máy tính chủ (hosting trang web trên máy tính); dịch vụ cung cấp công cụ tìm kiếm trên internet; cập nhật phần mềm di động.

Nhóm 45: Dịch vụ li - xăng phần mềm máy tính; dịch vụ đăng ký tên miền; tư vấn về sở hữu trí tuệ; dịch vụ li - xăng sở hữu trí tuệ.

---

(210) **4-2012-22706**

(540)

TÂN HOA ĐÔ

(220) 10.10.2012
(441) 25.02.2013
(731) CÔNG TY TNHH MỘT THÀNH VIÊN TÂN HOA ĐÔ (VN)
H17, Lê Hồng Phong, phường Bình Thủy, quận Bình Thủy, thành phố Cần Thơ
(740) Công ty TNHH Sở hữu trí tuệ Thảo Thọ Quyến (INVENCO)

(511) Nhóm 03: Mỹ phẩm; nước hoa; dầu gội đầu; bột giặt; nước xả quần áo; nước lau sàn nhà.

---

(210) **4-2012-22707**

(540)

MISS EVA SOFT

(220) 10.10.2012
(441) 25.02.2013
(731) CÔNG TY TNHH MỘT THÀNH VIÊN TÂN HOA ĐÔ (VN)
H17, Lê Hồng Phong, phường Bình Thủy, quận Bình Thủy, thành phố Cần Thơ
(740) Công ty TNHH Sở hữu trí tuệ Thảo Thọ Quyến (INVENCO)

(511) Nhóm 03: Mỹ phẩm; nước hoa; dầu gội đầu; bột giặt; nước xả quần áo; nước lau sàn nhà.

---

(210) **4-2012-22708**

(540)

PIN ANPHA

(220) 10.10.2012
(441) 25.02.2013

(731) CÔNG TY TNHH MỘT THÀNH VIÊN TÂN HOA ĐÔ (VN)
H17, Lê Hồng Phong, phường Bình Thủy, quận Bình Thủy, thành phố Cần Thơ

(740) Công ty TNHH Sở hữu trí tuệ Thảo Thọ Quyến (INVENCO)

(511) Nhóm 03: Mỹ phẩm; nước hoa; dầu gội đầu; bột giặt; nước xả quần áo; nước lau sàn nhà.

---

(210) **4-2012-22741**

(540)

乌 江

(220) 10.10.2012
(441) 25.02.2013
(531) 18.3.23; 18.3.2

(731) CHONGQING FULING HOT PICKLED MUSTARD TUBER GROUP CO., LTD (CN)
No.29 Gym South Road, Fuling District, Chongqing City P.R.China

(740) Công ty TNHH Tầm nhìn và Liên danh (VISION & ASSOCIATES CO.LTD.)

(511) Nhóm 29: Rau đóng hộp; rau đã sấy khô; rau đã nấu chín; rau đã được bảo quản; rau để nấu xúp/canh; rau muối; nấm đã được bảo quản; dưa góp cay; nấm cục đã bảo quản; nước ép rau dùng để nấu ăn; trái cây đóng hộp; thịt đóng hộp; dưa cải bắp; dưa chuột bao tử; mứt gừng (mứt ướt); cà chua nghiền nhuyễn; chế phẩm để nấu xúp/canh; cá đóng hộp; rau muối lên men (kim chi).

---

(210) **4-2012-22742**

(540)

Bidrico
STRONG TIGER

(220) 10.10.2012
(441) 25.02.2013
(531) A11.3.2; 26.4.7; 3.1.4; A26.11.9
(591) Đỏ, vàng, vàng cam, xanh dương, xanh lá cây, ghi xám, đen, trắng

(731) CÔNG TY TRÁCH NHIỆM HỮU HẠN SẢN XUẤT VÀ THƯƠNG MẠI TÂN QUANG MINH (VN)
Lô C21/l, đường số 2F, khu công nghiệp Vĩnh Lộc, huyện Bình Chánh, thành phố Hồ Chí Minh

(740) Công ty Cổ phần Sở hữu công nghiệp INVESTIP (INVESTIP)

(511) Nhóm 32: Nước tăng lực (nước giải khát giàu năng lượng, không dùng cho mục đích y tế).

---

(210) **4-2012-22743**

(540)

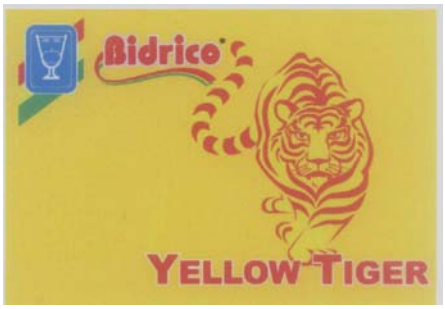

(220) 10.10.2012
(441) 25.02.2013
(531) A11.3.2; 26.4.7; A26.11.9; 3.1.4
(591) Đỏ, vàng, vàng cam, xanh dương, xanh lá cây, ghi xám, đen, trắng
(731) CÔNG TY TRÁCH NHIỆM HỮU HẠN SẢN XUẤT VÀ THƯƠNG MẠI TÂN QUANG MINH (VN)
Lô C21/l, đường số 2F, khu công nghiệp Vĩnh Lộc, huyện Bình Chánh, thành phố Hồ Chí Minh
(740) Công ty Cổ phần Sở hữu công nghiệp INVESTIP (INVESTIP)

(511) Nhóm 32: Nước tăng lực (nước giải khát giàu năng lượng, đồ uống không cồn, không dùng cho mục đích y tế).

---

(210) **4-2012-22748**

(540)

Bel Popp

(220) 10.10.2012
(441) 25.02.2013
(731) GLORIA Co., LTD. (JP)
3-35-24, Nishikoiwa, Edogawa-Ku, Tokyo, Japan
(740) Công ty TNHH Sở hữu trí tuệ Vàng (GINTASSET CO., LTD.)

(511) Nhóm 34: Đót thuốc lá điếu; tẩu hút thuốc lá; bật lửa dùng cho người hút thuốc; vật dụng thông điếu (dùng cho tẩu thuốc lá); hộp đựng thuốc lá điếu; tẩu thuốc lá bạc hà; đầu lọc thuốc lá; bao túi nhỏ đựng thuốc lá; tẩu thuốc lá kiểu Nhật; túi đựng thuốc lá.

---

(210) **4-2012-22755**

(540)

(220) 10.10.2012
(441) 25.02.2013
(531) 26.4.3; A1.1.10
(591) Đỏ đậm, vàng, trắng, cam
(731) CÔNG TY CỔ PHẦN THẨM ĐỊNH GIÁ THĂNG LONG (VN)
Số nhà 3A - 376/14 đường Khương Đình, phường Hạ Đình, quận Thanh Xuân, thành phố Hà Nội

(511) Nhóm 35: Hoạt động tư vấn quản lý kinh doanh dịch vụ hành chính văn phòng tổng hợp; dịch vụ thương mại điện tử cụ thể là mua bán trực tuyến cụ thể là vật liệu xây dựng, ô tô, xe máy, phụ tùng ô tô, xe máy, đồ ngũ kim, thu thập và sử dụng dữ liệu cá nhân thông qua các địa chỉ liên lạc web; tư vấn lập hồ sơ mời thầu; quản lý dự án đầu tư xây dựng công trình; tổ chức giới thiệu và xúc tiến thương mại; bán buôn tổng hợp cụ thể là vật liệu xây dựng, ô tô, xe máy, phụ tùng ô tô xe máy, đồ ngũ kim; xuất nhập khẩu các mặt hàng công ty kinh doanh cụ thể là vật liệu xây dựng, ô tô, xe máy, phụ tùng ô tô xe máy, đồ ngũ kim.

Nhóm 42: Lập dự án đầu tư xây dựng công trình; đánh giá hồ sơ dự thầu; trình duyệt và thẩm định kết quả đấu thầu; phê duyệt kết quả đấu thầu.

---

(210) **4-2012-22759**

(540)

(220) 11.10.2012
(441) 25.02.2013
(531) 26.1.2; A7.1.12; 7.1.24
(591) Đỏ, xanh
(731) CÔNG TY CỔ PHẦN ĐẦU TƯ DẦU KHÍ TOÀN CẦU (VN)
Số 170 đường La Thành, phường Ô Chợ Dừa, quận Đống Đa, thành phố Hà Nội

(511) Nhóm 36: Bảo hiểm, tài chính; tiền tệ; đầu tư bất động sản.

Nhóm 37: Xây dựng; sửa chữa; lắp đặt hệ thống điện nước cho các công trình xây dựng.

---

(210) **4-2012-22760**

(540)

(220) 11.10.2012
(441) 25.02.2013
(531) A7.1.12; 7.1.24; A25.7.21
(591) Đỏ, xanh
(731) CÔNG TY CỔ PHẦN ĐẦU TƯ DẦU KHÍ TOÀN CẦU (VN)
Số 170 đường La Thành, Ô Chợ Dừa, Đống Đa, thành phố Hà Nội

(511) Nhóm 36: Bảo hiểm, tài chính; tiền tệ; bất động sản.

Nhóm 37: Xây dựng; sửa chữa, lặp đặt hệ thống cấp, thoát nước, lò sưởi và điều hoà không khí; lắp đặt hệ thống điện

---

(210) **4-2012-22791**

(540) VANS

(220) 11.10.2012
(441) 25.02.2013
(731) VANS, INC. (US)
6550 Katella Ave, Cypress CA 90630, United States of America
(740) Công ty TNHH Sở hữu công nghiệp Sao Bắc Đẩu (SAO BAC DAU IP COM.,LTD)

(511) Nhóm 09: Vỏ bọc bảo vệ và hộp đựng cho điện thoại, máy tính xách tay, máy nghe nhạc cầm tay; phụ kiện cho các thiết bị nghe nói và máy thu phát, cụ thể là tai nghe, miếng đệm lót chuột máy tính, loa, đĩa compact, đĩa DVD, đĩa thu âm và thu hình; túi và hộp đựng thiết bị chụp ảnh, thiết bị thu hình, thiết bị âm thanh, thiết bị điện tử và thiết bị máy tính; túi và hộp đựng kính đeo mắt; bộ phận, thiết bị và phụ tùng cho tất cả các sản phẩm nói trên bao gồm khóa, dây kéo (phecmơtuy), dây đai, bao chống thấm nước; vỏ bọc thiết bị điện tử; vỏ bọc thiết bị quang học điện tử và hộp đựng các thiết bị điện tử.

---

(210) **4-2012-22807**

(540)

CAVIE KIDS

(220) 11.10.2012
(441) 25.02.2013

(591) xanh lá cây
(731) CÔNG TY TNHH GEVIE (VN)
4-6 Thép Mới, phường 12, quận Tân Bình, thành phố Hồ Chí Minh

(511) Nhóm 25: Quần áo may sẵn; dép; giày.

---

(210) **4-2012-22849**

(540)

NIKKO

(220) 11.10.2012
(441) 25.02.2013

(731) TẠ DUY PHƯƠNG (VN)
Khu tập thể XNSX chuối xuất khẩu, phố Phú Bình, phường Phong Châu, thị xã Phú Thọ, tỉnh Phú Thọ
(740) Công ty TNHH Sở hữu trí tuệ Đại Diện (IPACO.,LTD.)

(511) Nhóm 08: Bình phun thuốc trừ sâu (dụng cụ cầm tay); dụng cụ dùng để tỉa cây (dụng cụ cầm tay); dụng cụ dùng đào xới (dụng cụ cầm tay).

---

(210) **4-2012-22929**

(540)

SteamCare

(220) 12.10.2012
(441) 25.02.2013
(531) 26.4.4; A26.4.24
(731) CÔNG TY CỔ PHẦN THIẾT BỊ CHĂM SÓC SỨC KHỎE SỐ 1 (VN)
Số 120 Nguyễn Thái Học, phường Điện Biên, quận Ba Đình, thành phố Hà Nội

(511) Nhóm 08: Bàn là hơi - dùng điện.

---

(210) **4-2012-22946**

(540)

(220) 12.10.2012
(441) 25.02.2013
(531) 25.1.25; A11.3.2; 3.3.1; 3.3.15
(731) E. & J. GALLO WINERY (US)
600 Yosemite Boulevard, Modesto, California 95354, U.S.A.
(740) Văn phòng Luật sư MINERVAS (MINERVAS)

(511) Nhóm 33: Đồ uống có cồn, không bao gồm bia.

---

(210) **4-2012-22970**

(540)

星乃珈琲店

(220) 12.10.2012
(441) 25.02.2013

(731) NIPPON RESTAURANT SYSTEM INC. (JP)
10-11, Sarugaku-cho, Shibuya-ku, Tokyo 150-8567, JAPAN
(740) Văn phòng luật sư Phạm và Liên danh (PHAM & ASSOCIATES)

(511) Nhóm 30: Trà (chè); cà phê; cà phê (rang, bột, hoặc nghiền thành hột nhỏ); cà phê xay nhỏ; cà phê hạt; cà phê cô đặc; tinh chất cà phê; chất chiết của cà phê; hỗn hợp cà phê; dầu cà phê; cà phê ướp lạnh-khô; cà phê tan; đồ uống làm từ cà phê; chất chiết của cà phê sử dụng làm hương vị trong đồ uống; ca cao; ca cao (rang, bột hoặc nghiền thành hột nhỏ); ca cao bột; các sản phẩm ca cao; bột ca cao làm đồ uống, sản phẩm bột chứa cacao cao sử dụng làm đồ uống; đồ uống làm từ ca cao; chất chiết từ ca cao dùng làm hương vị trong đồ uống; chế phẩm ca cao; đá lạnh; cà phê chưa rang; chế phẩm ngũ cốc; bột hạnh nhân; bánh xăng đuých; bánh bao hấp nhân thịt băm; bánh bao có nhân; hamburger (bánh nhân kẹp thịt); bánh pizza; đồ ăn đã được chế biến có chứa (chủ yếu) gạo; đồ ăn làm bằng mì ống đã được chế biến; đồ ăn làm bằng bánh pizza đã được chế biến; bánh mì kẹp xúc xích (hot dog); bánh patê thịt; bánh nhân thịt; men thực phẩm; bột nở; hỗn hợp dùng để làm sản phẩm bánh kẹo, cụ thể lâ hỗn hợp làm thạch, hỗn hợp làm bánh rán, hỗn hợp làm bánh pútđing, hỗn hợp làm bánh kếp; gia vị; gia vị nhiều ớt; hỗn hợp để làm kem lạnh; hỗn hợp để làm kem trái cây (bánh kẹo; đá lạnh; đá nước); bánh kẹo; bánh ngọt; bánh ga tô nhỏ (bánh ngọt); bánh hấp; bánh tạc; bánh dẹt nhỏ; bánh quy; bánh quy giòn; bánh quế; bánh kếp; thạch trái cây (bánh kẹo); bánh pútđinh; sữa chua đông lạnh (kem lạnh); kem trái cây (bánh kẹo; đá lạnh; đá nước); kem lạnh; bánh nướng; bánh mì và bánh sữa nhỏ.

Nhóm 43: Dịch vụ nhà hàng-khách sạn (đồ ăn và đồ uống); dịch vụ cung cấp đồ ăn và đồ uống; dịch vụ cung cấp thức ăn và đồ uống do nhà hàng thực hiện; cửa hàng bán đồ ăn và đồ uống mang về; dịch vụ nhà hàng ăn uống; dịch vụ nhà hàng, quán cà phê, cửa hàng ăn tự chọn, quán giải khát, vâ phòng trà; dịch vụ tư vấn, cố vấn và cung cấp thông tin liên quan tới dịch vụ cung cấp đồ ăn và đồ uống; dịch vụ cung cấp cà phê cho các văn phòng; dịch vụ cung cấp cà phê cho cơ quan.

---

(210) **4-2012-22973**

(540)

(220) 12.10.2012
(441) 25.02.2013
(531) 25.5.25; 24.15.21; 26.4.2
(591) Đỏ, cam, xanh lá sậm, trắng, vàng
(731) HỘ KINH DOANH SƠN LAN (VN)
Số 113H/1 đường 30/4, khu phố 1, phường 4, thành phố Bến Tre, tỉnh Bến Tre

(511) Nhóm 25: Quần áo.

---

(210) **4-2012-23034**

(540)

TAKUDA

(220) 15.10.2012
(441) 25.02.2013
(531) 26.3.2; 26.4.4
(731) HỘ KINH DOANH CÁ THỂ NGUYỄN THỊ MINH NGUYỆT (VN)
Số 150, phố Trần Phú, phường Đông Ngàn, huyện Từ Sơn, tỉnh Bắc Ninh

(511) Nhóm 07: Máy hút bụi bằng điện.

Nhóm 11: Bình nóng lạnh, nồi cơm điện, bếp từ, quạt điện, lò nướng, lò vi sóng; máy lọc nước dùng điện; máy khử mùi (không dùng cho cá nhân); máy tạo ẩm; máy khử độc.

---

(210) **4-2012-23057**

(540)

GEM

(220) 15.10.2012
(441) 25.02.2013
(531) A26.11.8; 26.11.3; A25.7.21
(731) TRẦN THỊ THU HẰNG (VN)
Số 71, phố Phùng Chí Kiên, phường Nghĩa Đô, quận Cầu Giấy, thành phố Hà Nội

(511) Nhóm 11: Bếp ga; máy hút khói; máy điều hoà không khí; tủ sấy dùng điện, dụng cụ nấu nướng dùng điện; chậu rửa bát đĩa.

Nhóm 35: Buôn bán hàng tư liệu tiêu dùng bếp ga, máy hút khói; đại lý mua bán ký gửi hàng hoá: máy điều hoà không khí, tủ sấy dùng điện, chậu rửa bát đĩa; đại lý khí đốt hoá lỏng.

---

(210) **4-2012-23061**

(300) 30 2012 030 482.6 15.05.2012 DE

(540)

OfficeFab

(220) 15.10.2012
(441) 25.02.2013
(731) PTH BRILLANT SERVICES GMBH (DE)
Johannisstrabe 20, 10117 Berlin, Germany
(740) Công ty TNHH một thành viên Sở hữu trí tuệ VCCI (VCCI-IP CO.,LTD)

(511) Nhóm 16: Máy hủy giấy sử dụng cho gia đình hoặc văn phòng; giấy, tập giấy viết (văn phòng phẩm); sổ tay; lịch để lập kế hoạch (văn phòng phẩm); cặp bìa cứng đựng giấy tờ tài liệu (đồ dùng văn phòng); hộp đựng bằng bìa cứng (đồ dùng văn phòng); bìa cặp để đựng tài liệu (văn phòng phẩm); phong bì (văn phòng phẩm); mẫu tờ khai in sẵn dùng trong công việc, đinh ấn (văn phòng phẩm); bìa cặp để kẹp giấy (văn phòng phẩm); cái kẹp tài liệu (văn phòng phẩm); cặp bằng bìa giấy đựng hồ sơ tài liệu; bảng xóa khô (văn phòng phẩm); bút (đồ dùng văn phòng); bút chì (đồ dùng văn phòng phẩm); bút đánh dấu (văn phòng phẩm); bút xóa khô (văn phòng phẩm); cái kẹp giấy (văn phòng phẩm); keo dán (dùng cho văn phòng), ghim kẹp giấy (dùng cho văn phòng); ruy băng mực; sách chấm đọc; các vật dụng văn phòng phẩm để trên bàn làm việc cụ thể là: khay đựng tài liệu, băng xóa, lịch để bàn, tập giấy viết, văn phòng phẩm, giá nhỏ đựng văn phòng phẩm để trên bàn làm việc, dụng cụ gập giấy để đựng tài liệu, cặp bằng bìa cứng để đựng giấy tờ, giá dỡ đựng bút và bút chì, bìa cặp để kẹp sổ điện thoại (đồ dùng văn phòng), hộp bằng

bìa đựng giấy tờ và tài liệu (đồ dùng văn phòng), giá nhỏ đựng danh thiếp để trên bàn làm việc (đồ dùng văn phòng), giá nhỏ đựng tài liệu và giá đựng tài liệu chia ngăn để trên bàn làm việc (đồ dùng văn phòng), cái dập ghim không chạy điện (đồ dùng văn phòng phẩm), dao dọc giấy (đồ dùng văn phòng), dụng cụ đục lỗ (đồ dùng văn phòng), cái gọt bút chì (chạy điện hoặc không chạy điện), dụng cụ dán nhãn bằng tay (đồ dùng văn phòng), bộ phân phối băng dính dùng cho mục đích gia dụng và thương mại, túi rác bằng giấy hoặc bằng chất dẻo, bộ phận túi đựng của máy hủy giấy (là bộ phận của máy hủy giấy), màng mỏng bằng chất dẻo dùng để bao gói, dây thừng nhỏ để đóng sách, khăn ăn bằng giấy, khăn lau bằng giấy.

Nhóm 35: Dịch vụ cửa hàng bán lẻ, bán hàng theo catalo thông qua đơn dặt hàng được gửi qua bưu điện và dịch vụ cửa hàng bán lẻ thông qua mạng máy tính trực tuyến các mặt hàng như sau: đồ dùng văn phòng (trừ đồ đạc), các dụng cụ lau chùi làm sạch, hình ảnh và đồ họa máy tính, các văn kiện và tài liệu in chương trình quản lý, các dụng cụ văn phòng bao gồm máy in của máy tính, phần mềm máy tính cho các ứng dụng văn phòng, máy photocopy, máy điện thoại và đồ đạc văn phòng.

Nhóm 39: Dịch vụ giao hàng; dịch vụ phân phát giao nhận hàng hóa, vận chuyển và chuyển phát hàng hóa, tất cả các dịch vụ nêu trên gồm lưu giữ hàng hóa an toàn và chuyển phát các hàng hóa đó từ cửa hàng bán lẻ tới người mua hàng.

---

(210) **4-2012-23074**

(540)

(220) 15.10.2012
(441) 25.02.2013
(531) 16.3.17
(731) ACECOM TECHNOLOGIES PTE LTD. (SG)
1 Ubi View #03-10 Focus One, Singapore 408555
(740) Văn phòng luật sư Phạm và Liên danh (PHAM & ASSOCIATES)

(511) Nhóm 16: Ấn phẩm; xuất bản phẩm dạng in.

Nhóm 35: Mua bán sản phẩm trong lĩnh vực điện tử tiêu dùng cung cấp là" thiết bị chụp ảnh, điện thoại di động, thiết bị video, thiết bị âm thanh, các thiết bị điện tử xách tay và các phụ kiện liên quan, máy tính các nhân và sản phẩm văn phòng, thiết bị kỹ thuật số, video và các thiết bị trò chơi điện tử và phụ kiện, phần mềm máy tính, phần mềm giải trí, đĩa CD, đĩa ký thuật số đa ăng DVD, thiết bị ghi âm thanh và hình ảnh, thẻ quà tặng, sách, tạp chí, sản phẩm viễn thông, sản phẩm công nghệ thông tin.

---

(210) **4-2012-23090**

(540)

(220) 16.10.2012
(441) 25.02.2013
(531) A3.9.24; 3.9.1; A26.11.12
(591) Đen, xanh nước biển, xanh lam đậm, trắng
(731) CÔNG TY TNHH PHÁT TRIỂN KỸ NGHỆ THƯƠNG MẠI (VN)
Phòng 510, B6, tập thể Thành Công, phường Thành Công, quận Ba Đình, thành phố Hà Nội

(511) Nhóm 29: Hải sản đã qua chế biến: tôm, cua, cá, mực, sò, hến.

Nhóm 31: Hải sản tươi sống: tôm, cua, cá, mực, sò, hến.

---

(210) **4-2012-23103**

(540)

(220) 16.10.2012
(441) 25.02.2013
(531) A26.11.12; 26.4.4; 26.3.23
(591) Đỏ, xanh lá cây, đen
(731) CÔNG TY TNHH AN GIA BÌNH PHƯỚC (VN)
Lô 27-G7 Huỳnh Văn Nghệ, phường Tân Phú, thị xã Đồng Xoài, tỉnh Bình Phước
(740) Công ty TNHH Tư vấn Sở hữu trí tuệ Á Đông (A ĐÔNG IP CONSULTANCY CO.,LTD.)

(511) Nhóm 29: Thịt gà đã qua chế biến; trứng gà.

Nhóm 31: Gà con (con giống); thức ăn gia súc; thức ăn gia cầm.

Nhóm 43: Nhà hàng ăn uống, dịch vụ khách sạn.

---

(210) **4-2012-23108**

(540)

(220) 16.10.2012
(441) 25.02.2013
(531) A5.1.7; 6.1.2; A6.19.9; 15.1.22; 18.1.14
(591) Xanh dương đậm, xanh dương nhạt, xanh lá cây đậm, xanh lá cây nhạt, trắng, cam đậm, cam nhạt, hồng nhạt, nâu, đen, trắng
(731) 1. GILLETTE CITRUS, LLC (US)
10175 S. Anchor Avenue, Dinuba, CA 93618, United States of America
2. VISALIA CITRUS PACKING GROUP, INC (US)
500 North Santa Fe Street, Visalia, CA 93292, United States of America
(740) Công ty TNHH Lê & Lê (LE & LE)

(511) Nhóm 31: Trái cây tươi và rau tươi.

---

(210) **4-2012-23125**

(540)

(220) 16.10.2012
(441) 25.02.2013
(531) A26.11.12
(591) Đỏ, trắng
(731) CÔNG TY TNHH THƯƠNG MẠI DỊCH VỤ AT13 (VN)
88/5T tổ 11, ấp Mỹ Hòa 1, xã Trung Chánh, huyện Hóc Môn, thành phố Hồ Chí Minh

(511) Nhóm 18: Các sản phẩm làm từ da: ba lô, ví (bóp), túi xách.

Nhóm 25: Áo quần, giày dép, dây nịt (thắt lưng).

---

(210) **4-2012-23127**

(540)

(220) 16.10.2012
(441) 25.02.2013
(531) 26.3.1; A26.11.13; 26.3.23; 26.4.2
(591) Da cam, trắng, xanh lá cây, xanh nước biển
(731) CÔNG TY CỔ PHẦN THƯƠNG MẠI XUẤT NHẬP KHẨU TÙNG MAI (VN)
Xã Đạo Đức, huyện Bình Xuyên, tỉnh Vĩnh Phúc
(740) Công ty TNHH Tư vấn Phạm Anh Nguyên (ANPHAMCO CO.,LTD.)

(511) Nhóm 24: Màn chống muỗi.

Nhóm 25: Quần áo.

---

(210) **4-2012-23153**

(540)

ACG

(220) 16.10.2012
(441) 25.02.2013
(731) CÔNG TY CỔ PHẦN THƯƠNG MẠI DƯỢC PHẨM Á CHÂU (VN)
Số nhà 18, phố Trưng Nhị, phường Nguyễn Trãi, quận Hà Đông, thành phố Hà Nội
(740) Công ty TNHH Sở hữu trí tuệ và Công nghệ Thủ đô (CAPITAL IP&T CO.LTD.)

(511) Nhóm 16: Băng dính dùng cho văn phòng, giấy vệ sinh, khăn giấy, máy và thiết bị đóng sách dùng cho văn phòng, bút viết.

---

(210) **4-2012-23160**

(540)

(220) 16.10.2012
(441) 25.02.2013
(531) 26.5.1; A17.2.2; 24.17.15; 24.17.21
(731) CÔNG TY T.N.H.H SẢN XUẤT VÀ THƯƠNG MẠI VIỆT THANH DƯƠNG (VN)
Nhà ông Dương Đình Mão, xóm 6, xã Nga Hưng, huyện Nga Sơn, tỉnh Thanh Hóa

(511) Nhóm 05: Thực phẩm dinh dưỡng dùng cho mục đích y tế.

---

(210) **4-2012-23173**

(540)

(220) 16.10.2012
(441) 25.02.2013
(531) A26.11.12
(591) Vàng nhạt, nâu, nâu đỏ, xanh lá cây nhạt, trắng
(731) HỘ KINH DOANH NGUYỄN TRÍ TOẠI (VN)
449/1B Nơ Trang Long, phường 13, quận Bình Thạnh, thành phố Hồ Chí Minh
(740) Công ty Cổ phần Sở hữu công nghiệp INVESTIP (INVESTIP)

(511) Nhóm 29: Sữa bắp (sữa được nấu từ ngô tươi).

---

(210) **4-2012-23185**

(540)

RAZOR

(220) 16.10.2012
(441) 25.02.2013
(731) RAZOR USA LLC (US)
12723 E. 166th Street, Cerritos, California 90703, USA
(740) Công ty TNHH Trần Hữu Nam và Đồng sự (TRAN H.N & ASS.)

(511) Nhóm 12: Xe cộ; xe cộ cho việc đi lại trên mặt đất, trên không hoặc dưới nước; xe máy bánh nhỏ (xe scutơ) dùng lâm phương tiện đi lại (xe cộ); xe máy bánh nhỏ (xe scutơ) chạy bằng điện (xe cộ); xe máy bánh nhỏ (xe scutơ) chạy bằng động cơ (xe cộ); xe máy bánh nhỏ (xe scutơ) có động cơ và không có động cơ dùng cho mục đích chuyên chở người; xe cộ chạy bằng năng lượng điện; xe cộ có động cơ và không có động cơ; xe đạp ba bánh, xe đạp, xe scutơ (xe cộ); xe môtô, xe máy và xe máy có bàn đạp và động cơ chạy bằng xăng; xe scutơ có bàn đạp (xe cộ); xe ô tô đua chạy bằng bốn bánh nhỏ (xe go-kart); xe mô tô địa hình bốn bánh (xe quad bike); xe cộ dùng cho việc đi lại trên mặt đất; xe đạp ba bánh (xe cộ); xe máy dạng scutơ (xe cộ); xe hai bánh chuyên dùng trên đường đất, xe máy, mô tô địa hình; xe môtô; nhà xe lưu động loại lớn có chỗ để chứa xe; bánh xe, phụ tùng và linh kiện cho tất cả các sản phẩm nói trên thuộc nhóm 12.

---

(210) **4-2012-23210**

(540)

(220) 17.10.2012
(441) 25.02.2013
(531) 1.15.15; 26.1.1
(591) Nâu, vàng
(731) CÔNG TY CỔ PHẦN VINA MACCA (VN)
Số 9 Nguyễn Lương Bằng, phường Tân Hòa, thành phố Ban Mê Thuột, tỉnh Đắk Lắk

(511) Nhóm 29: Hạt macadamia chế biến rang; hạt macadamia chế biến rang muối; hạt macadamia chế biến sấy; hạt macadamia chế biến ướp, tẩm đường; hạt macadamia chế biến ướp, tẩm mật ong; hạt macadamia chế biến ướp tẩm washabi; dầu chiết suất từ hạt macadamia.

Nhóm 30: Hạt macadamia chế biến bọc sôcôla.

Nhóm 31: Cây giống macadamia.

---

(210) **4-2012-23225**

(540)

(220) 17.10.2012
(441) 25.02.2013
(531) A1.1.10; 1.15.5; 26.1.1
(591) Trắng, đỏ
(731) CÔNG TY TNHH LIBRA VIỆT NAM (VN)
Đội 4, xã Cát Quế, huyện Hoài Đức, thành phố Hà Nội

(511) Nhóm 07: Máy dùng cho công nghiệp dệt; máy phân loại dùng trong công nghiệp; máy cán; máy nông nghiệp; máy sản xuất bia; máy sản xuất bánh kẹo.

Nhóm 14: Vàng; bạc; đá quý; kim cương; các loại trang sức bằng vàng, bằng bạc, bằng đá quý hoặc bằng kim cương; đồ nữ trang rẻ tiền (đồ trang sức, đồ kim hoàn).

Nhóm 16: Giấy các loại; bao bì các loại làm bằng cacton hoặc bằng giấy; túi rác bằng giấy hoặc bằng chất dẻo; túi (phong bì, bao nhỏ) bằng giấy hoặc chất dẻo, dùng để bao gói; túi cho lò vi sóng; khăn tay bỏ túi bằng giấy.

Nhóm 20: Các loại tủ bằng nhựa; hộp bao bì bằng chất dẻo; thùng bằng gỗ hoặc chất dẻo; hộp bằng gỗ hoặc chất dẻo; đồ trang trí bằng chất dẻo cho thực phẩm.

Nhóm 30: Bánh kẹo các loại; bột lúa mạch; trà; cà phê; tinh bột dong; chế phẩm ngũ cốc.

Nhóm 32: Nước uống có ga; đồ uống không có cồn; bia; nước ép trái cây; nước khoáng (đồ uống); nước (đồ uống).

Nhóm 33: Rượu các loại.

Nhóm 35: Mua bán và đại lý xuất nhập khẩu: bánh kẹo các loại, bột lúa mạch, trà, cà phê, tinh bột dong, tinh bột sắn, tinh bột ngô, tinh bột khoai tây,chế phẩm ngũ cốc, đồ uống các loại, hóa mỹ phẩm, đồ gia dụng (bàn, ghế, tủ các loại), vàng, bạc, nữ trang, đá quý, nhựa các loại, máy in, máy cán, máy sản xuất bia, máy sản xuất bánh kẹo, máy dùng cho công nghiệp dệt, máy nông nghiệp, máy phân loại dùng trong công nghiệp.

Nhóm 39: Dịch vụ du lịch lữ hành; dịch vụ du lịch lữ hành quốc tế; vận tải hành khách theo hợp đồng; vận chuyển hành khách theo tuyến cố định; dịch vụ đại lý bán vé máy bay.

Nhóm 40: Dịch vụ in ấn; dịch vụ gia công và chế tác: vàng, bạc, đá quý và đồ trang sức quý.

Nhóm 44: Dịch vụ làm vườn và nông nghiệp; dịch vụ kỹ thuật chăn nuôi; dịch vụ trồng lúa; dịch vụ trồng nấm ăn; bệnh viện; dịch vụ thẩm mỹ viện.

---

(210) **4-2012-23229**

(540)

VINACOMIN

(220) 17.10.2012
(441) 25.02.2013
(591) Đỏ, đen
(731) TẬP ĐOÀN CÔNG NGHIỆP THAN - KHOÁNG SẢN VIỆT NAM (VN)
Số 226 Lê Duẩn, phường Trung Phụng, quận Đống Đa, thành phố Hà Nội
(740) Công ty TNHH Dương và Đồng sự (DUONG & PARTNERS CO.,LTD.)

(511) Nhóm 06: Các sản phẩm khai thác mỏ qua chế biến như: thiếc, chì, tinh quặng sắt, tinh quặng đồng; gang đúc dùng trong xây dựng.

Nhóm 09: Máy biến thế điện; thiết bị phân phối và điều khiển điện; dây điện; cáp điện; máy ổn áp điện; bộ đổi dòng điện, đồng tấm âm cực (đồng ca-tốt).

Nhóm 35: Mua bán hàng hóa, cụ thể là: máy móc máy khai khoáng và xây dựng, thiết bị máy khai khoáng và xây dựng, phụ tùng máy khai khoáng và xây dựng, máy biến thế điện, thiết bị phân phối và điều khiển điện, dây điện, cáp điện, máy ổn áp điện, bộ đổi dòng điện, đồng tấm âm cực (đồng ca-tốt), vật liệu điện, than đá và nhiên liệu rắn, xăng dầu, khí đốt, kim loại và quặng kim loại, thiết bị lắp đặt trong xây dựng, hóa chất, động cơ, tua bin, máy bơm, máy nén, vòi, van, vòng bi, bánh răng, hộp số, các bộ phận điều khiển và truyền động; dịch vụ đại lý xuất nhập khẩu.

---

(210) **4-2012-23268**

(540)

(220) 17.10.2012
(441) 25.02.2013
(531) 19.7.1; A25.7.7; 26.4.1; 25.5.25
(591) Đen, ghi, trắng, xanh da trời
(731) CÔNG TY TNHH SẢN XUẤT VÀ THƯƠNG MẠI TỔNG HỢP VIỆT MY (VN)
101/35 Gò Dầu, phường Tân Quý, quận Tân Phú, thành phố Hồ Chí Minh
(740) Văn phòng luật sư Phạm và Liên danh (PHAM & ASSOCIATES)

(511) Nhóm 03: Mỹ phẩm; dầu gội dầu; sữa tắm; nước hoa; xà phòng; chất tẩy rửa (không dùng trong công nghiệp, hoạt động sản xuất và mục đích y tế).

---

(210) **4-2012-23269**

(540)

(220) 17.10.2012
(441) 25.02.2013
(531) 19.7.1; 26.4.1; 25.5.25; A25.7.7
(591) Đen, ghi, trắng, xanh rêu, xanh lá mạ
(731) CÔNG TY TNHH SẢN XUẤT VÀ THƯƠNG MẠI TỔNG HỢP VIỆT MY (VN)
101/35 Gò Dầu, phường Tân Quý, quận Tân Phú, thành phố Hồ Chí Minh
(740) Văn phòng luật sư Phạm và Liên danh (PHAM & ASSOCIATES)

(511) Nhóm 03: Mỹ phẩm; dầu gội dầu; sữa tắm; nước hoa; xà phòng; chất tẩy rửa (không dùng trong công nghiệp, hoạt động sản xuất và mục đích y tế).

---

(210) **4-2012-23285**

(540)

(220) 17.10.2012
(441) 25.02.2013
(531) 1.5.1; 1.15.23; 3.1.8; A3.1.24
(591) Đỏ, da cam, vàng, trắng, đen, xanh lam, xanh nước biển nhạt, xanh nước biển đậm.
(731) MOZILLA FOUNDATION (US)
650 Castro Street Suite 300, Mountain View California 94041, United States of America
(740) Công ty Luật TNHH quốc tế Ban mai Việt Nam (BMVN INTERNATIONAL LLC)

(511) Nhóm 09: Chương trình máy tính [có thể tải xuống] để truy cập và hiển thị các tập tin (file) trên cả Internet và Intranet (mạng nội bộ); phần mềm điều hành máy chủ truy cập mạng [có thể tải xuống] để kết nối các máy tính tới Internet và Intranet (mạng nội bộ).

---

(210) **4-2012-23289**

(540)

(220) 18.10.2012
(441) 25.02.2013
(731) NGÔ THẾ HƯNG (VN)
Số 24, BT3, X2, khu biệt thự Bắc Linh Đàm, quận Hoàng Mai, thành phố Hà Nội

(511) Nhóm 29: Sữa đã được xử lý ở nhiệt độ cao có thể để lâu, sữa có hương thơm, đồ uống làm từ sữa, kem, bơ, pho mát làm từ sữa, sữa chua, món tráng miệng làm từ sữa, các chất thay thế sữa làm từ đậu tương.

Nhóm 35: Mua bán các sản phẩm sữa: sữa đã được xử lý ở nhiệt độ cao có thể để lâu, sữa có hương thơm, đồ uống làm từ sữa, kem, bơ pho mát làm từ sữa, sữa chua, món tráng miệng làm từ sữa, các chất thay thế sữa làm từ đậu tương; xuất nhập khẩu hàng hoá: sữa đã được xử lý ở nhiệt độ cao có thể để lâu, sữa có hương thơm, đồ uống làm từ sữa, kem, bơ pho mát làm từ sữa, sữa chua, món tráng miệng làm từ sữa, các chất thay thế sữa làm từ đậu tương.

---

(210) **4-2012-23304**

(300) 76/712,496 27.09.2012 US

(540)

HARKNESS

(220) 18.10.2012
(441) 25.02.2013

(731) PHILLIPS EXETER ACADEMY (US)
20 Main Street, Exeter, NH 03833 USA
(740) Văn phòng luật sư Phạm và Liên danh (PHAM & ASSOCIATES)

(511) Nhóm 41: Dịch vụ giáo dục, cụ thể là tổ chức và quản lý các lớp học trong các lĩnh vực nghệ thuật, ngôn ngữ cổ điển, khoa học máy tính, kịch, tiếng Anh, lịch sử, nghiên cứu về trẻ em độ tuổi phổ thông và trung học, toán học, gnôn ngữ hiện đại, âm nhạc, giáo dục thể chất, tôn giáo và khoa học có nội dung thảo luận bàn tròn để khuyến khích học sinh và sinh viên phát biểu rõ ràng ý tưởng của họ cũng như bảo vệ ý tưởng của họ và để học hỏi lẫn nhau.

---

(210) **4-2012-23307**

(540) GIA LUẬT

(220) 18.10.2012
(441) 25.02.2013
(531) 26.4.2; 25.1.25
(591) Đỏ, xanh dương
(731) CÔNG TY TNHH TƯ VẤN QUẢN LÝ DOANH NGHIỆP GIA LUẬT (VN)
23 Phùng Khắc Khoan, phường Đa Kao, quận 1, thành phố Hồ Chí Minh

(511) Nhóm 35: Dịch vụ tư vấn quản lý kinh doanh, thương mại.

---

(210) **4-2012-23308**

(540) Perfetta® 50 PCS GREEN COLOR Health Mask

(220) 18.10.2012
(441) 25.02.2013
(531) 26.4.2; 25.5.2; 26.4.4
(591) Xanh lá cây, vàng, trắng, đen
(731) CÔNG TY TNHH THƯƠNG MẠI VÀ DỊCH VỤ DU LỊCH PHÚ BẢO (VN)
Lầu 2, lô K, số 08 Nguyễn Huệ, phường Bến Nghé, quận 1, thành phố Hồ Chí Minh

(511) Nhóm 10: Thiết bị và dụng cụ phẫu thuật, y tế, nha khoa và thú y, chân, tay giả, mắt và răng giả, dụng cụ chỉnh hình, vật liệu khâu vết thương; mặt nạ sử dụng cho nhân viên y tế.

---

(210) **4-2012-23309**

(540) 1-Ply SMS Mask Perfetta® 50 PCS

(220) 18.10.2012
(441) 25.02.2013
(531) 26.4.2; 25.5.2
(591) Xanh dương, trắng, đen
(731) CÔNG TY TNHH THƯƠNG MẠI VÀ DỊCH VỤ DU LỊCH PHÚ BẢO (VN)
Lầu 2, lô K, số 08 Nguyễn Huệ, phường Bến Nghé, quận 1, thành phố Hồ Chí Minh

(511) Nhóm 10: Thiết bị và dụng cụ phẫu thuật, y tế, nha khoa và thú y, chân, tay giả, mắt và răng giả, dụng cụ chỉnh hình, vật liệu khâu vết thương, mặt nạ sử dụng cho nhân viên y tế.

---

(210) **4-2012-23322**

(540)

(220) 18.10.2012
(441) 25.02.2013
(531) A5.1.16; A5.3.13; A5.3.15; 3.7.17
(591) Xanh lá cây, đen
(731) YINPOLIN AGRICULTURE SDN. BHD. (MY)
No 48, Jalan Batai Laut 3, Kaw. 16, Taman Intan, 41300 Klang, Selangor D.E., Malaysia
(740) Công ty TNHH Đại Tín và Liên Danh (DAITIN AND ASSOCIATES CO.,LTD)

(511) Nhóm 01: Phân bón dùng trong nông nghiệp; phân bón; chế phẩm phân bón; phosphatit; supe phốt phát.

---

(210) **4-2012-23341**

(540)

(220) 18.10.2012
(441) 25.02.2013
(531) 25.7.25; 26.1.1; A5.5.20; A1.1.12
(591) Đen, trắng, vàng, xanh lá cây, xám
(731) CÔNG TY CỔ PHẦN ACECOOK VIỆT NAM (VN)
Lô II-3 và II-5, đường số 11, khu công nghiệp Tân Bình, quận Tân Phú, thành phố Hồ Chí Minh
(740) Công ty TNHH Tư vấn sở hữu trí tuệ Việt (VIET IP CO.,LTD.)

(511) Nhóm 30: Cà phê; trà (chè); đồ uống trên cơ sở trà; đồ uống từ trà có ướp hương; đồ uống chiết xuất từ trà và chế phẩm để làm đồ uống trên cơ sở trà (trà là chủ yếu).

---

(210) **4-2012-23343**

(540)

Profec

(220) 18.10.2012
(441) 25.02.2013
(731) MEIJI CO., LTD. (JP)
2-10 Shinsuna, 1-Chome, Koto-ku, Tokyo, Japan
(740) Văn phòng luật sư Phạm và Liên danh (PHAM & ASSOCIATES)

(511) Nhóm 05: Chất bổ sung ăn kiêng và chất bổ sung dinh dưỡng có chứa nước sữa (chất lỏng còn lại sau khi sau khi sữa chua đã đông) lên men; đồ uống kiêng có chứa nước sữa (chất lỏng còn lại sau khi sữa chua đã đông) lên men thích hợp cho mục đích y tế; thực phẩm ăn kiêng có chứa nước sữa (chất lỏng còn lại sau khi sữa chua đã đông) lên men thích hợp cho mục đích y tế; chất phụ gia làm tăng giá trị dinh dưỡng cho mục đích y tế dùng cho thực phẩm và chất bổ sung ăn kiêng cho người có chứa nước sữa (chất lỏng còn lại sau khi sữa chua đã đông) lên men; chất bổ sung ăn kiêng và chất bổ sung dinh dưỡng; đồ uống kiêng thích hợp cho mục đích y tế; thực phẩm ăn kiêng thích hợp cho mục đích y tê; sữa bột cho em bé và trẻ sơ sinh; thực phẩm cho em bé và trẻ sơ sinh; tã lót (tã trẻ em).

Nhóm 29: Thực phẩm đã chế biến trên cơ sở nước sữa (chất lỏng còn lại sau khi sữa chua đã đông) lên men ở dạng rắn, viên, hạt, bột, viên nang, thạch hoặc lỏng; nước sữa (chất lỏng còn lại sau khi sữa chua đã đông); nước sữa (chất lỏng còn lại sau khi sữa chua đã đông) lên men sử dụng như là thành phần của thực phẩm; nước sữa (chất lỏng còn lại sau khi sữa chua đã đông) lên men sử dụng như là thành phần của chất bổ sung dinh dưỡng; chế phẩm thực phẩm trên cơ sở nước sữa (chất lỏng còn lại sau khi sữa chua đã đông) lên men; chế phẩm thực phẩm chủ yếu làm từ sữa; chế phẩm thực phẩm có thành phần chính từ sữa; chất phụ gia thực phẩm ăn được làm từ sữa ở dạng nước sữa lên men; sản phẩm sữa không bao gồm kem lạnh, sữa lạnh và sữa chua đông lạnh; sữa; nước sữa (chất lỏng còn lại sau khi sữa chua đã đông) lên men; đồ uống làm từ sữa, sữa là chủ yếu; đồ uống lên men từ vi khuẩn axit lactic; bơ; pho mát; sữa chua; dầu và chất béo ăn được; sữa bột cho phụ nữ mang thai và cho con bú; sữa bột cho trẻ em; sữa bột (không dùng cho trẻ sơ sinh).

---

(210) **4-2012-23344**

(540) **Amanoi**

(220) 18.10.2012
(441) 25.02.2013
(731) AMANRESORTS LIMITED (HK)
Kailey Tower, 16 Stanley Street, Central, Hong Kong
(740) Công ty TNHH Quốc tế D & N (D&N INTERNATIONAL CO.,LTD.)

(511) Nhóm 03: Xà phòng; nước hoa; tinh dầu; kem dùng cho da (không chứa thuốc); mỹ phẩm; muối để tắm (không dùng cho mục đích y tế); sản phẩm chăm sóc cơ thể (mỹ phẩm) (không chứa thuốc); nước xức tóc; chế phẩm dùng để chăm sóc tóc (mỹ phẩm); sản phẩm chăm sóc da (mỹ phẩm); chất làm thơm (mỹ phẩm); dầu dùng cho cơ thể và tóc; chế phẩm chăm sóc da (không chứa thuốc); son dưỡng môi; kem dưỡng môi; kem chống nắng.

Nhóm 25: Quần áo (trang phục); tất ngắn cổ; quần áo lót mặc bên trong; tất dài; đồ đi chân; đồ đội đầu.

Nhóm 36: Dịch vụ về bất động sản: cung cấp nhà ở; cung cấp thông tin liên quan đến bất động sản; cho thuê tài sản bất động sản; quản lý tài sản bất động sản; dịch vụ tư vấn liên quan đến bất động sản; dịch vụ đại lý bất động sản; dịch vụ môi giới bất động sản; dịch vụ phát triển bất động sản, cụ thể là dịch vụ chuẩn bị tài chính cho các dự án xây dựng, bán, môi giới và mua lại bất động sản; dịch vụ quản lý bất động sản.

Nhóm 39: Sắp xếp các cuộc đi chơi (du lịch) bằng tàu/thuyền; dịch vụ đặt chỗ trước cho việc đi chơi (du lịch) bằng tàu/thuyền; dịch vụ đi tàu thủy; tổ chức các cuộc đi chơi (du lịch) bằng du thuyền và các loại tàu, thuyền khác; dịch vụ hướng dẫn du lịch; giữ chỗ cho các chuyến đi; đặt chỗ trước cho các chuyến đi; vận chuyển hành khách; dịch vụ lái xe; cho thuê xe; bãi đỗ xe; dịch vụ đại lý du lịch; sắp xếp các chuyến đi và vận chuyển; sắp xếp các chuyến đi du lịch và thăm quan; dịch vụ đại lý sắp xếp các chuyến đi.

Nhóm 41: Tổ chức các hoạt động vui chơi, giải trí và các sự kiện xã hội; cung cấp tiện nghi vui chơi giải trí cho câu lạc bộ; cung cấp các tiện nghi cho câu lạc bộ thể thao và sức khỏe; cung cấp dịch vụ thể dục thể hình cho câu lạc bộ sức khỏe; cung cấp các dịch vụ câu lạc bộ xã hội; cung cấp các dịch vụ câu lạc bộ giáo dục và giải trí; sắp xếp và tiến hành các hội nghị, hội thảo và triển lãm cho mục đích giải trí, giáo dục, đào tạo, văn hoá

và thể thao; dịch vụ tư vấn và thông tin liên quan đến tất cả các dịch vụ nói trên; cung cấp các ấn phẩm điện tử trực tuyến [không tải xuống được]; xuất bản các tạp chí; cung cấp các ấn phẩm điện tử trực tuyến [không tải xuống được] liên quan đến du lịch, lữ hành; thông tin liên quan đến giải trí, được cung cấp trực tuyến từ một cơ sở dữ liệu máy tính hoặc internet thuộc nhóm này.

Nhóm 43: Dịch vụ khách sạn; dịch vụ ăn uống tại khách sạn; dịch vụ chỗ ở khách sạn; dịch vụ nhà hàng ăn uống trong khách sạn; dịch vụ nhà hàng ăn uống; tiệm (quán) cà phê; quán cà phê tự phục vụ; quán ăn nhanh; dịch vụ quán rượu; dịch vụ cung cấp đồ ăn và thức uống do nhà hàng thực hiện; cung cấp chỗ ở tạm thời; đặt trước chỗ ở tạm thời cho người khác; cho thuê phòng họp; đặt chỗ tại khách sạn và nhà hàng cho người khác; dịch vụ đại lý du lịch, cụ thể là đặt chỗ tại khách sạn cho người khác; dịch vụ thông tin, tư vấn và cho ý kiến liên quan đến các dịch vụ kể trên thuộc nhóm này.

Nhóm 44: Cung cấp các dịch vụ tắm khoáng (spa); dịch vụ tắm khoáng (spa) chữa bệnh; dịch vụ tắm hơi; dịch vụ tắm nắng và làm dám nắng cho da; dịch vụ mát xa; dịch vụ chăm sóc sức khỏe liên quan đến mát xa trị liệu; dịch vụ chăm sóc sức khỏe; dịch vụ chăm sóc da; dịch vụ chăm sóc sắc đẹp; dịch vụ chăm sóc tóc; dịch vụ chăm sóc móng chân, móng tay; thẩm mỹ viện; tiệm cắt tóc; dịch vụ cửa hàng hoa (dịch vụ trồng hoa để trang trí bao gồm cả dịch vụ cắm hoa) và cắm hoa; dịch vụ làm giảm cân và/hoặc tăng cân và/hoặc kiểm soát cân nặng; dịch vụ thông tin, tư vấn và cho ý kiến liên quan đến các dịch vụ kể trên.

---

(210) **4-2012-23345**

(540) itti & otto

(220) 18.10.2012
(441) 25.02.2013
(731) PARSON FASHION PTE LTD. (SG)
35 Tannery Road, #06-07 Ruby Industrial Complex, Singapore 347740
(740) Công ty Tư vấn đầu tư và chuyển giao công nghệ (INVESTCONSULT)

(511) Nhóm 18: Các sản phẩm làm từ da hoặc giả da bao gồm: hòm, túi, túi đi biển, túi đi du lịch, túi (hầu bao), ví đựng danh thiếp; da và giả da, ô, túi xách tay, cặp đựng tài liệu, ví tiền cho phụ nữ; vali du lịch, ví tiền, ví đựng tiền xu, ví đựng chìa khóa, dây đeo vai bằng da thuộc.

Nhóm 25: Đồ đi chân, thắt lưng (trang phục); quần áo đa; quần áo giả da.

---

(210) **4-2012-23391**

(540) Sunflower CITY
Ngày mai đang bắt đầu từ hôm nay

(220) 19.10.2012
(441) 25.02.2013
(531) A5.5.21; 5.5.4; 6.7.4; A6.7.5
(591) Cam, nâu, vàng, xanh lá cây
(731) CÔNG TY TNHH ĐÔ THỊ HƯỚNG DƯƠNG (VN)
37 đường 3/2, phường 11, quận 10, thành phố Hồ Chí Minh

(511) Nhóm 35: Quảng cáo; tổ chức giới thiệu và xúc tiến thương mại; nghiên cứu thị trường và thăm dò dư luận; tư vấn tổ chức và điều hành kinh doanh.

Nhóm 36: Môi giới mua bán bất động sản; quản lý bất động sản.

Nhóm 37: Xây dựng công trình xây dựng; trang trí nội thất; lắp đặt công trình; sửa chữa công trình xây dựng.

Nhóm 41: Hoạt động của các công viên vui chơi và công viên theo chủ đề; hoạt động vui chơi giải trí khác.

---

(210) **4-2012-23396**

(540)

(220) 19.10.2012
(441) 25.02.2013
(531) A26.11.12
(591) Vàng
(731) CÔNG TY CỔ PHẦN ĐẦU TƯ THƯƠNG MẠI HẠNH PHÚC VIỆT (VN)
16B Ngô Tất Tố, phường Văn Miếu, quận Đống Đa, thành phố Hà Nội

(511) Nhóm 35: Trung tâm thương mại và tư vấn tiêu dùng về lĩnh vực: máy vi tính, thiết bị ngoại vi và phần mềm máy vi tính, thiết bị và linh kiện điện tử, viễn thông, máy móc, thiết bị điện, vật liệu điện, máy móc, thiết bị và phụ tùng máy văn phòng, máy móc, thiết bị y tế; tư vấn tổ chức và quản lý kinh doanh; tổ chức triển lãm cho mục đích thương mại hoặc quảng cáo; dịch vụ giới thiệu sản phẩm trên các phương tiện truyền thông cho mục đích bán lẻ, trưng bày và cung cấp các mặt hàng hóa thông qua các các phương tiện truyền thông cho mục đích bán lẻ.

---

(210) **4-2012-23406**

(540)

TANG PRIZE

(220) 19.10.2012
(441) 25.02.2013
(731) C.V.CHEN (TW)
7F, No. 201, Tun Hua N. Road, Taipei 105, Taiwan
(740) Văn phòng luật sư Phạm và Liên danh (PHAM & ASSOCIATES)

(511) Nhóm 16: ấn phẩm; sách; thẻ; tranh ảnh; lịch; hộp để văn phòng phẩm; bút (đồ dùng văn phòng); cờ bằng giấy; giấy dùng trong văn phòng; khăn ăn bằng giấy; giấy dính (văn phòng phẩm); món quà giống như thật làm bằng giấy cho mục đích nghi lễ; tuýp thuốc màu nước; đồ chứa bằng giấy, dùng để bao gói ; túi bằng chất dẻo, dùng để bao gói; ống cắm bút chì; bìa bọc thẻ nhận dạng; bìa tệp hồ sơ (văn phòng phẩm); nhãn, không bằng vải; hộp đựng dấu; hộp bút chì; đồ trang trí bằng giấy không nằm trong nhóm khác; thẻ ghi tên và địa chỉ bằng giấy; màng bọc thực phẩm dùng trong gia dụng và nhà bếp; máy đánh chữ; xi niêm phong; đồ dùng giảng dạy dùng trong giáo dục khoa học tự nhiên; ruy băng có nhũ bạc; dụng cụ dùng để vẽ; bảng quảng cáo bằng giấy; vật liệu để nặn.

Nhóm 41: Dịch vụ giáo dục, đào tạo; tổ chức hội thảo; tổ chức các buổi tranh luận về văn hóa và nghệ thuật; tổ chức triển lãm giáo dục và văn hóa; đào tạo nhân tài; tổ chức sự kiện giải thưởng liên quan tới giáo dục, giải trí, thể thao và các hoạt động văn hóa, công trình thân thiện với môi trường, triết học Trung Hoa, y học và luật học; tổ chức cuộc thi trong giáo dục; phát hành và sản xuất băng hình; dịch vụ duyệt trực tuyến các xuất bản phẩm điện tử; xuất bản, thẩm tra, cho thuê dài hạn, và dịch các loại sách, tạp chí và tác phẩm văn học khác nhau; cho thuê sách; đại diện để nhận đơn xin nhập học tại các các trường đại học và cao đẳng nước ngoài và cung cấp thông tin và bản tin liên quan; thư viện; thông

tin về giải trí; hội chợ vui chơi; thông tin liên quan tới các hoạt động vui chơi giải trí; cho thuê dụng cụ thể thao (không bao gồm xe cộ); cho thuê băng viđêô; huấn luyện động vật; bán vé xổ số cho ngươi chơi; thông dịch ngôn ngữ ký hiệu; thu băng viđêô; dịch vụ phỏng vấn thu thập tin tức.

---

(210) **4-2012-23407**

(540)

(220) 19.10.2012
(441) 25.02.2013
(531) 4.3.3; 4.3.9
(731) C.V.CHEN (TW)
7F, No. 201, Tun Hua N. Road, Taipei 105, Taiwan
(740) Văn phòng luật sư Phạm và Liên danh (PHAM & ASSOCIATES)

(511) Nhóm 16: Ấn phẩm; sách; thẻ; tranh ảnh; lịch; hộp để văn phòng phẩm; bút (đồ dùng văn phòng); cờ bằng giấy; giấy dùng trong văn phòng; khăn ăn bằng giấy; giấy dính (văn phòng phẩm); món quà giống như thật làm bằng giấy cho mục đích nghi lễ; tuýp thuốc màu nước; đồ chứa bằng giấy, dùng để bao gói; túi bằng chất dẻo, dùng để bao gói; ống cắm bút chì; bìa bọc thẻ nhận dạng; bìa tệp hồ sơ (văn phòng phẩm); nhãn, không bằng vải; hộp đựng dấu; hộp bút chì; đồ trang trí bằng giấy không nằm trong nhóm khác; thẻ ghi tên và địa chỉ bằng giấy; màng mỏng bằng chất dẻo (màng bọc thực phẩm dùng trong gia dụng và nhà bếp) dùng để bao gói; máy đánh chữ; xi niêm phong; đồ dùng giảng dạy dùng trong giáo dục khoa học tự nhiên; ruy băng có nhũ bạc; dụng cụ dùng để vẽ; bảng quảng cáo bằng giấy; vật liệu để nặn.

Nhóm 41: Dịch vụ giáo dục, đào tạo; tổ chức hội thảo; tổ chức các buổi tranh luận về văn hóa và nghệ thuật; tổ chức triển lãm giáo dục và văn hóa; đào tạo nhân tài; tổ chức sự kiện giải thưởng liên quan tới giáo dục, giải trí, thể thao và các hoạt động văn hoá, công trình thân thiện với môi trường, triết học Trung Hoa, y học và luật học; tổ chức cuộc thi trong giáo dục; phát hành và sản xuất băng hình; dịch vụ duyệt trực tuyến các xuất bản phẩm điện tử; xuất bản, thẩm tra, cho thuê dài hạn, và dịch các loại sách, tạp chí và tác phẩm văn học khác nhau; cho thuê sách; đại diện để nhận đơn xin nhập học tại các các trường đại học và cao đẳng nước ngoài và cung cấp thông tin và bản tin liên quan; thư viện; thông tin về giải trí; hội chợ vui chơi; thông tin liên quan tới các hoạt động vui chơi giải trí; cho thuê dụng cụ thể thao (không bao gồm xe cộ); cho thuê băng viđêô; huấn luyện động vật; bán vé xổ số cho ngươi chơi; thông dịch ngôn ngữ ký hiệu; thu băng viđêô; dịch vụ phỏng vấn thu thập tin tức.

---

(210) **4-2012-23408**

(540) 唐 獎
TANG PRIZE

(220) 19.10.2012
(441) 25.02.2013
(731) C.V.CHEN (TW)
7F, No. 201, Tun Hua N. Road, Taipei 105, Taiwan
(740) Văn phòng luật sư Phạm và Liên danh (PHAM & ASSOCIATES)

(511) Nhóm 16: Ấn phẩm; sách; thẻ; tranh ảnh; lịch; hộp để văn phòng phẩm; bút (đồ dùng văn phòng); cờ bằng giấy; giấy dùng trong văn phòng; khăn ăn bằng giấy; giấy dính (văn

phòng phẩm); món quà giống như thật làm bằng giấy cho mục đích nghi lễ; tuýp thuốc màu nước; đồ chứa bằng giấy, dùng để bao gói; túi bằng chất dẻo, dùng để bao gói; ống cắm bút chì; bìa bọc thẻ nhận dạng; bìa tệp hồ sơ (văn phòng phẩm); nhãn, không bằng vải; hộp đựng dấu; hộp bút chì; đồ trang trí bằng giấy không nằm trong nhóm khác; thẻ ghi tên và địa chỉ bằng giấy; màng mỏng bằng chất dẻo (màng bọc thực phẩm dùng trong gia dụng và nhà bếp) dùng để bao gói; máy đánh chữ; xi niêm phong; đồ dùng giảng dạy dùng trong giáo dục khoa học tự nhiên; ruy băng có nhũ bạc; dụng cụ dùng để vẽ; bảng quảng cáo bằng giấy; vật liệu để nặn.

Nhóm 41: Dịch vụ giáo dục, đào tạo; tổ chức hội thảo; tổ chức các buổi tranh luận về văn hóa và nghệ thuật; tổ chức triển lãm giáo dục và văn hóa; đào tạo nhân tài; tổ chức sự kiện giải thưởng liên quan tới giáo dục, giải trí, thể thao và các hoạt động văn hóa, công trình thân thiện với môi trường, triết học Trung Hoa, y học và luật học; tổ chức cuộc thi trong giáo dục; phát hành và sản xuất băng hình; dịch vụ duyệt trực tuyến các xuất bản phẩm điện tử; xuất bản, thẩm tra, cho thuê dài hạn, và dịch các loại sách, tạp chí và tác phẩm văn học khác nhau; cho thuê sách; đại diện để nhận đơn xin nhập học tại các các trường đại học và cao đẳng nước ngoài và cung cấp thông tin và bản tin liên quan; thư viện; thông tin về giải trí; hội chợ vui chơi; thông tin liên quan tới các hoạt động vui chơi giải trí; cho thuê dụng cụ thể thao (không bao gồm xe cộ); cho thuê băng viđêô; huấn luyện động vật; bán vé xổ số cho ngươi chơi; thông dịch ngôn ngữ ký hiệu; thu băng viđêô; dịch vụ phỏng vấn thu thập tin tức.

---

(210) **4-2012-23414**

(540)

(220) 19.10.2012
(441) 25.02.2013
(531) 24.15.1; A24.15.7
(591) Xanh dương, xanh lam, trắng
(731) CÔNG TY CỔ PHẦN HTSB VIỆT NAM (VN)
Số 149, đường Vương Thừa Vũ, quận Thanh Xuân, thành phố Hà Nội

(511) Nhóm 36: Dịch vụ ngân hàng; dịch vụ ngân hàng tại nhà; ngân hàng hối đoái [tài chính]; dịch vụ tài chính; quản lý tài chính; dịch vụ đổi tiền; uỷ thác quản lý tài chính; phát hành thẻ tín dụng; dịch vụ thẻ tín dụng.

Nhóm 42: Cho thuê máy chủ đặt web, cho thuê máy chủ đặt trang tin điện tử; cho thuê không gian lưu trữ trên máy tính chủ [địa chỉ trang tin điện tử]; tạo lập và duy trì trang web cho người khác, tạo lập và duy trì trang tin điện tử cho người khác; thiết kế hệ thống máy tính; thiết kế phần mềm máy tính; phân tích hệ thống máy tính; tư vấn phần mềm máy tính.

---

(210) **4-2012-23420**

(540)

(220) 19.10.2012
(441) 25.02.2013
(531) A5.3.14; 1.15.15
(591) Nâu, xanh lá cây, vàng, trắng, đen
(731) BÙI THỊ THU THẢO (VN)
287/38 Nguyễn Đình Chiểu, phường 5, quận 3, thành phố Hồ Chí Minh

(511) Nhóm 35: Mua bán: bơ hạt mỡ nguyên chất chưa tinh chế (unrefined shea butter), dầu hạt mỡ (shea oil), xà phòng đen (blacksoap) từ Ghana; dầu argan (argan oil), đất sét Rhassoul (Rhassoul clay) từ Morocco.

---

(210) **4-2012-23511**

(540)

ONE FOR ONE

(220) 19.10.2012
(441) 25.02.2013

(731) MYCOSKIE, LLC (US)
5404 Jandy Place, Los Angeles, CA 90066, United States of America

(740) Công ty TNHH Tư vấn sở hữu trí tuệ Việt (VIET IP CO.,LTD.)

(511) Nhóm 36: Dịch vụ quyên góp quỹ từ thiện; cung cấp quỹ cho các tổ chức phi lợi nhuận và/ hoặc tổ chức phi chính phủ khác nhau.

Nhóm 45: Dịch vụ từ thiện, cụ thể cung cấp giày dép, kính mắt và hàng hóa khác cho những người có nhu cầu (phân phối miễn phí).

---

(210) **4-2012-23523**

(540)

MAYORA

(220) 19.10.2012
(441) 25.02.2013
(531) 26.1.1; A25.7.21; 26.4.4; 26.7.25
(731) ELITE GOLD LTD (VG)
Jipfa Building, Third Floor, Main Street, P.O. Box 181, Road Town, Tortola, British Virgin Islands
(740) Công ty TNHH Tầm nhìn và Liên danh (VISION & ASSOCIATES CO.LTD.)

(511) Nhóm 30: Bánh bích quy; kẹo; sô cô la; bánh kẹo; bánh xốp; bánh quy giòn; cà phê; trà các loại và có các hương vị khác nhau; ngũ cốc các loại và có các hương vị khác nhau.

---

(210) **4-2012-23541**

(540)

FIVESTARS®
HEALTHY FOR ALL YOUR FAMILY MEMBERS

(220) 22.10.2012
(441) 25.02.2013
(531) 26.11.2; A26.11.8
(731) BÙI THỊ MỸ DIÊM (VN)
172/2 Phạm Văn Chiêu, phường 9, quận Gò Vấp, thành phố Hồ Chí Minh

(511) Nhóm 11: Nồi cơm điện; ấm điện; bếp từ.

Nhóm 21: Nồi, chảo, nồi áp suất nấu ăn làm bằng tôn, nhôm, inốc (không dùng điện).

---

(210) **4-2012-23559**

(540)

(220) 22.10.2012
(441) 25.02.2013
(531) 2.3.4; 2.3.9; A2.3.17
(731) CÔNG TY TNHH DU LỊCH VIỆT PHÁP (VN)
Khu Hòn Lan, xã Tân Thành, huyện Hàm Thuận Nam, tỉnh Bình Thuận

(511) Nhóm 03: Mỹ phẩm massage.

Nhóm 14: Đồ kim hoàn; trang sức; đồng hồ; khuy măng sét; kim cài ca vát.

Nhóm 18: Rương, hòm, vali, túi du lịch, ô, lọng, gậy chống.

Nhóm 20: Gương khung ảnh, hộp sơn mài.

Nhóm 24: Vải và hàng dệt không xếp vào các nhóm khác; khăn trải bàn và trải giường.

Nhóm 25: Quần áo, giày dép, mũ nón.

Nhóm 26: Khuy, khuy bấm, khuy móc.

Nhóm 43: Dịch vụ cung cấp thực phẩm và đồ uống do nhà hàng thực hiện, chổ ở tạm thời trong khách sạn.

---

(210) **4-2012-23563**

(540)

Safety - Difference AN AN

(220) 22.10.2012
(441) 25.02.2013
(531) 1.5.1; 1.17.11; 26.1.1
(731) CÔNG TY CỔ PHẦN NÔNG PHẨM CÔNG NGHỆ CAO AN VIỆT (VN)
Số nhà 68, tổ 18, thị trấn Cầu Diễn, huyện Từ Liêm, thành phố Hà Nội

(511) Nhóm 29: Rau và quả đã được bảo quản; nước quả nấu đông, mứt ướt.

Nhóm 31: Rau và quả tươi.

---

(210) **4-2012-23564**

(540)

TONY BIANCO

(220) 22.10.2012
(441) 25.02.2013
(731) BIANCO FOOTWEAR PTY LTD (AU)
4/29 Cromwell Street Collingwood Victoria 3066 Australia
(740) Công ty TNHH Sở hữu trí tuệ Thảo Thọ Quyến (INVENCO)

(511) Nhóm 18: Da và giả da; va li; ví; xắc của phụ nữ; túi xách; ba lô, túi thuộc nhóm này; cặp của học sinh; túi xách tay khổ to; túi xách nhỏ có nhiều ngăn; túi xách đi chơi buổi tối; túi xách có dây đeo để mang trẻ em hoặc động vật.

Nhóm 25: Quần áo; đồ đi chân (trang phục); đồ đội đầu (trang phục).

---

(210) **4-2012-23565**

(540)

BIANCO

(220) 22.10.2012
(441) 25.02.2013

(731) BIANCO FOOTWEAR PTY LTD (AU)
4/29 Cromwell Street Collingwood Victoria 3066 Australia

(740) Công ty TNHH Sở hữu trí tuệ Thảo Thọ Quyến (INVENCO)

(511) Nhóm 18: Da và giả da; va li; ví; xắc của phụ nữ; túi xách; ba lô, túi thuộc nhóm này; cặp của học sinh; túi xách tay khổ to; túi xách nhỏ có nhiều ngăn; túi xách đi chơi buổi tối; túi xách có dây đeo để mang trẻ em hoặc động vật.

Nhóm 25: Quần áo; đồ đi chân (trang phục); đồ đội đầu (trang phục).

---

(210) **4-2012-23566**

(540)

posmetal
leading pos metal solution

(220) 22.10.2012
(441) 25.02.2013
(531) 26.1.2; 1.15.23
(591) Đen, trắng, xanh lá cây, xanh dương
(731) CÔNG TY TNHH POS METAL HÀ NỘI (VN)
Số 4, ngõ 2, ngách 279 phố Nguyễn Văn Cừ, phường Bồ Đề, quận Long Biên, thành phố Hà Nội

(511) Nhóm 06: Sắt (kim loại thường), thép (kim loại thường); vật liệu xây dựng bằng kim loại; két an toàn; khóa bằng kim loại dùng cho xe cộ; khuôn để đúc bằng kim loại.

Nhóm 07: Máy và máy công cụ (bao gồm: máy nông nghiệp, xe ủi đất, máy trộn bê tông, máy cắt), động cơ (không kể động cơ dùng cho các phương tiện giao thông trên bộ); các bộ phận ghép nối và truyền động (không kể động cơ dùng cho các phương tiện giao thông trên bộ); máy nông cụ khác với loại thủ công.

Nhóm 11: Thiết bị chiếu sáng; bồn tắm; thiết bị, hệ thống thông gió điều hoà không khí, thiết bị để nấu nướng, thiết bị vệ sinh.

Nhóm 12: Ô tô; xe máy; tầu thuỷ; máy bay, lốp ô tô, xe máy.

Nhóm 21: Bộ nồi đun nấu (không dùng điện); dụng cụ nhà bếp; đồ chứa đựng dùng trong nhà bếp; máy nghiền gia dụng (không dùng điện).

Nhóm 35: Dịch vụ mua bán các sản phẩm: thiết bị điện (bao gồm: chấn lưu, máng đèn ổ cắm, công tắc, tủ bảng điện, dây cáp điện, áp tô mát (aptomat), bóng đèn điện, đèn pin điện, thiết bị và dụng cụ để truyền dẫn, chuyển mạch, biến đổi, tích, điều chỉnh hoặc điều khiển năng lượng điện, động cơ điện), đồ điện tử, điện gia dụng (bao gồm: tivi, giá treo tivi, nồi cơm điện, quạt điện, máy hàn, động cơ điện, ấm đun nước chạy điện, ấm siêu tốc chạy điện, bếp điện từ, bình đun nước chạy điện, bình cung cấp nước nóng chạy điện, nồi hấp chạy điện), các công cụ thiết bị, công cụ dụng cụ, linh kiện phục vụ cho ngành cơ khí chế tạo, cơ khí xây dựng; dịch vụ quảng cáo thương mại.

Nhóm 40: Dịch vụ xử lý rác thải; dịch vụ gia công kim loại; dịch vụ chế biến dầu mỏ; dịch vụ tráng rửa phim; dịch vụ sản xuất năng lượng.

---

(210) **4-2012-23567**

(540)

(220) 22.10.2012
(441) 25.02.2013
(531) 26.1.2; A1.1.10; 26.13.25
(591) Ghi, tím, vàng, trắng, hồng, xanh lá cây
(731) CÔNG TY TNHH AP VIỆT NAM (VN)
Cụm công nghiệp Tân Quang, xã Tân Quang, huyện Văn Lâm, tỉnh Hưng Yên

(511) Nhóm 06: Sắt (kim loại thường); thép (kim loại thường); vật liệu xây dựng bằng kim loại; két an toàn; khóa bằng kim loại dùng cho xe cộ; khuôn để đúc bằng kim loại.

Nhóm 07: Máy và máy công cụ bao gồm: máy nông nghiệp, xe ủi đất, máy trộn bê tông, máy cắt; động cơ (không kể động cơ dùng cho các phương tiện giao thông trên bộ); các bộ phận ghép nối và truyền động (không kể động cơ dùng cho các phương tiện giao thông trên bộ); máy nông cụ khác với loại thủ công.

Nhóm 11: Thiết bị chiếu sáng; bồn tắm; thiết bị, hệ thống thông gió điều hoà không khí, thiết bị để nấu nướng; thiết bị vệ sinh.

Nhóm 12: Ô tô, xe máy; tầu thuỷ; máy bay, lốp ô tô, xe máy.

Nhóm 21: Bộ nồi đun nấu (không dùng điện); dụng cụ nhà bếp; đồ chứa đựng dùng trong nhà bếp; máy nghiền gia dụng (không dùng điện).

Nhóm 35: Dịch vụ mua bán các sản phẩm: thiết bị điện (bao gồm: chấn lưu, máng đèn ổ cắm, công tắc, tủ bảng điện, dây cáp điện, áp tô mát (aptomat), bóng đèn điện, đèn pin điện, thiết bị và dụng cụ để truyền dẫn, chuyển mạch, biến đổi, tích, điều chỉnh hoặc điều khiển năng lượng điện, động cơ điện), đồ điện tử, điện gia dụng (bao gồm: tivi, giá treo tivi, nồi cơm điện, quạt điện, máy hàn, động cơ điện, ấm đun nước chạy điện, ấm siêu tốc chạy điện, bếp điện từ, bình đun nước chạy điện, bình cung cấp nước nóng chạy điện, nồi hấp chạy điện), các công cụ thiết bị, công cụ dụng cụ, linh kiện phục vụ cho ngành cơ khí chế tạo, cơ khí xây dựng; dịch vụ quảng cáo thương mại.

Nhóm 40: Dịch vụ xử lý rác thải; dịch vụ gia công kim loại; dịch vụ chế biến dầu mỏ, dịch vụ tráng rửa phim; dịch vụ sản xuất năng lượng.

---

(210) **4-2012-23604**

(540)

INHALE+EXHALE

(220) 22.10.2012
(441) 25.02.2013
(531) 24.17.5
(731) KABUSHIKI KAISHA ONLY (ONLY CORPORATION) (JP)
303 Matsubaradori Karasuma Nishiiru Tamatsushima-cho Shimogyo-ku Kyoto-shi Kyoto-fu 600-8427 Japan
(740) Công ty Cổ phần Sở hữu công nghiệp INVESTIP (INVESTIP)

(511) Nhóm 18: Túi ; túi nhỏ và các vật dụng dạng túi nhỏ.

Nhóm 25: Quần áo; áo choàng; áo len dài tay và các sản phẩm tương tự; áo sơ mi và các sản phẩm tương tự; đồ lót [quần áo lót]; cà- vạt; tất ngắn cổ và tất cao cổ; khăn choàng cổ; găng tay và găng tay hở ngón [trang phục]; khăn quàng cổ; mũ trùm đầu; mũ cói [mũ kiểu Nhật suge- gasa]; mũ mềm đội cho ấm khi ngủ; mũ cát chống nóng [trang phục]; mũ và mũ lưỡi trai [đồ đội đầu]; nịt bít tất, dây nịt để kéo giữ tất chân ngắn cổ; dải đeo quần, tất [dây đeo quần]; dây nịt; thắt lưng cho quần áo; giày đế mềm để chơi quần vợt; đồ đi ở chân.

Nhóm 35: Dịch vụ bán lẻ hoặc bán buôn hàng dệt và ga gối; dịch vụ bán lẻ hoặc bán buôn quần áo; dịch vụ bán lẻ hoặc bán buôn giầy dép, không kể dày dép đặc biệt dùng cho thể thao; dịch vụ bán lẻ hoặc bán buôn túi và túi nhỏ; dịch vụ bán lẻ và bán buôn khăn mùi soa, khăn vuông dùng cài túi áo complê.

---

(210) **4-2012-23608**

(540)

(220) 22.10.2012
(441) 25.02.2013
(531) 17.2.25; 26.1.1; 2.1.22; 25.7.25; 25.1.25
(591) Đen, đỏ, vàng, hồng, tím, xanh da trời, trắng, xanh lá cây, nâu
(731) HỘ KINH DOANH ĐẠI PHÚ QUÍ (VN)
39/8, ấp Trường Phước, xã Trường Tây, huyện Hòa Thành, tỉnh Tây Ninh
(740) Văn phòng Luật sư A Hoà (AHOA LAW OFFICE)

(511) Nhóm 03: Nhang (hương).

---

(210) **4-2012-23610**

(540)

(220) 22.10.2012
(441) 25.02.2013
(731) JELCO PROPERTIES PTE LTD (SG)
14 Scotts Road, #06-01 Par East Plaza, Singapore 228213
(740) Công ty TNHH Tầm nhìn và Liên danh (VISION & ASSOCIATES CO.LTD.)

(511) Nhóm 16: Ấn phẩm và xuất bản phẩm dạng in; tạp chí hàng ngày, tạp chí xuất bản định kỳ, tập san, thư thông báo, tạp chí, sách và sổ tay, tất cả các sản phẩm này liên quan đến

thị trường tài chính, thông tin tài chính, quản lý và dịch vụ, đầu tư bất động sản, các vấn đề bất động sản, các vấn đề về quỹ tài sản, quản lý tài sản, quản lý quỹ và các dịch vụ về quỹ, quản lý ủy thác và dịch vụ ủy thác, ủy thác quản lý tài chính, tài chính doanh nghiệp, quản lý chứng khoán và dịch vụ chứng khoán, môi giới chứng khoán và trái ,phiếu và các dịch vụ bảo lãnh; túi bằng giấy dùng cho mua sắm (đựng hàng); túi bằng chất dẻo dùng cho mua sắm (đựng hàng); túi bằng bìa cứng dùng cho mua sắm (đựng hàng); văn phòng phẩm; các sản phẩm giấy; thẻ an ninh (không được mã hóa hoặc có từ tính); thẻ được dập nổi hoặc in nổi để đảm bảo anh ninh với mục đích xác nhận và nhận dạng

Nhóm 35: Quản lý kinh doanh và quản trị kinh doanh; nghiên cứu kinh doanh; quản lý và quản trị kinh doanh trong lĩnh vực bất động sản, tài sản công nghiệp, thương mại, nhà ở, văn phòng, trung tâm thương mại, cửa hàng tổng hợp, trung tâm mua sắm, đại lý bán buôn và bán lẻ, chỗ ở tạm thời, khách sạn, khách sạn cạnh đường cho khách có ô tô, khu nghỉ dưỡng, căn hộ dịch vụ, tòa nhà, nhà ở, nhà công quản, căn hộ, buồng phòng và các công trình xây dựng khác; quản lý kinh doanh liên quan đến tài sản thương mại; tập hợp và trưng bày các loại hàng hóa khác nhau vì lợi ích của khách hàng để họ dễ xem và mua các hàng hóa này trong các cửa hàng tổng hợp, trung tâm mua sắm, đại lý bán buôn và bán lẻ hàng hóa, khách sạn, đại lý bán đồ ăn thức uống, từ một ca-ta-lô tạp hóa thông qua việc đặt hàng qua thư hoặc bằng các phương tiện truyền thông, hoặc từ một trang web tạp hóa được kết nối với mạng truyền thông toàn cầu; biên tập danh sách các thư đặt hàng; quảng cáo bằng cách gửi thư trực tiếp; dịch vụ quảng cáo; dịch vụ trưng bày hàng hóa; dịch vụ hoạt động quảng cáo; dịch vụ xúc tiến và tiếp thị, nghiên cứu và phân tích thị trường; tổ chức các cuộc thi trong lĩnh vực kinh doanh; dịch vụ tổ chức, quản lý và quản trị liên quan đến việc cung cấp các tiện ích cho chương trình tri ân khách hàng; dịch vụ tư vấn và cố vấn liên quan đến tất cả các dịch vụ nêu trên.

Nhóm 36: Dịch vụ bất động sản; dịch vụ đại lý bất động sản; cho thuê và thuê bán bất động sản, tài sản thương mại, công nghiệp và nhà ở, văn phòng, trung tâm kinh doanh, cửa hàng tạp hóa, trung tâm mua sắm, đại lý bán buôn và bán lẻ, căn hộ dịch vụ, tòa nhà, nhà ở, nhà công quản, căn hộ, buồng phòng và các công trình xây dựng khác; quản lý, đánh giá và đồng hợp tác và quản lý dự án, tất cả liên quan đến bất động sản; dịch vụ tài chính; quản lý tài sản; quản lý quỹ, quản lý quỹ vốn, quản lý quỹ hợp tác, quản lý quỹ tài chính và quản lý quỹ đầu tư; dịch vụ thông tin thị trường tài chính; tài chính doanh nghiệp; dịch vụ ủy thác đầu tư; quản trị ủy thác; dịch vụ quản lý và ủy thác kinh doanh; dịch vụ bảo lãnh; dịch vụ chỉ định ủy thác; dịch vụ ủy thác; dịch vụ quản lý ủy thác; dịch vụ thành lập các quỹ quản thác; dịch vụ tư vấn, cố vấn và quản lý tài chính; đánh giá và phân tích tài chính; bảo hiểm tài chính; dịch vụ huy động vốn; dịch vụ tín dụng; dịch vụ bảo đảm tài chính; phát hành trái phiếu và chứng khoán; dịch vụ tư vấn và cố vấn liên quan đến các dịch vụ nêu trên.

Nhóm 37: Dịch vụ xây dựng và thi công; xây dựng, cải tạo, làm mới, bảo trì và sửa chữa bất động sản, tài sản thương mại, công nghiệp và nhà ở, trung tâm thương mại, cửa hàng tạp hóa, trung tâm mua sắm, đại lý bán buôn và bán lẻ, chỗ ở tạm thời, khách sạn, khách sạn cạnh đường cho khách có ô tô, khu nghỉ dưỡng, căn hộ dịch vụ, tòa nhà, nhà ở, nhà công quản, căn hộ, buồng phòng; phát triển bất động sản (dịch vụ xây dựng công trình); dịch vụ tư vấn và cố vấn liên quan đến các dịch vụ nêu trên.

Nhóm 43: Dịch vụ chỗ ở tạm thời; văn phòng nhà đất (khách sạn, nhà trọ); dịch vụ khu nghỉ dưỡng và khách sạn cạnh đường cho khách có ô tô; căn hộ dịch vụ; dịch vụ đặt trước chỗ ở tạm thời, văn phòng nhà đất (khách sạn, nhà trọ), khu nghỉ dưỡng và căn hộ dịch vụ; dịch vụ cung cấp thực thẩm và đồ uống; dịch vụ nhà hàng, quán bar và cung cấp đồ ăn

thức uống; dịch vụ phục vụ cốc tai, cung cấp các tiện nghi cho hội thảo, cho thuê phòng họp, chỗ ở tạm thời, lều trại và tòa nhà di động; cho thuê bàn, ghế, bộ khăn bàn, đồ thủy tinh; dịch vụ đặt trước hoặc giữ chỗ nhà hàng được cung cấp trong chương trình tri ân khách hàng; dịch vụ đặt trước hoặc giữ chỗ chỗ ở tạm thời (khách sạn cạnh đường cho khách có ô tô, khu nghỉ dưỡng) trong chương trình tri ân khách hàng; dịch vụ tư vấn và cố vấn liên quan đến các dịch vụ nêu trên.

---

(210) **4-2012-23627**

(540) COZYY

(220) 23.10.2012
(441) 25.02.2013
(731) CÔNG TY T.N.H.H GIẤY COZY (VN)
Thôn Thượng, xã Đình Bảng, huyện Từ Sơn, tỉnh Bắc Ninh

(511) Nhóm 05: Bỉm tã lót bằng giấy trẻ em.

Nhóm 16: Giấy, giấy vệ sinh, khăn ăn bằng giấy,

---

(210) **4-2012-23628**

(540) Cozy

(220) 23.10.2012
(441) 25.02.2013
(731) CÔNG TY T.N.H.H GIẤY COZY (VN)
Thôn Thượng, xã Đình Bảng, huyện Từ Sơn, tỉnh Bắc Ninh

(511) Nhóm 05: Bỉm tã lót bằng giấy trẻ em.

---

(210) **4-2012-23629**

(540) COZZY

(220) 23.10.2012
(441) 25.02.2013
(731) CÔNG TY T.N.H.H GIẤY COZY (VN)
Thôn Thượng, xã Đình Bảng, huyện Từ Sơn, tỉnh Bắc Ninh

(511) Nhóm 05: Bỉm tã lót bằng giấy trẻ em.

Nhóm 16: Giấy, giấy vệ sinh, khăn ăn bằng giấy,

---

(210) **4-2012-23651**

(540) ANH THƯ

(220) 23.10.2012
(441) 25.02.2013
(731) DOANH NGHIỆP TƯ NHÂN ANH THƯ (VN)
150 Phan Chu Trinh, phường 2, thành phố Vũng Tàu, tỉnh Bà Rịa- Vũng Tàu
(740) Công ty TNHH Sở hữu trí tuệ Thảo Thọ Quyến (INVENCO)

(511) Nhóm 43: Dịch vụ khách sạn; nhà hàng ăn uống; quán ăn uống.

---

(210) **4-2012-23746**

(540)

(220) 23.10.2012
(441) 25.02.2013
(531) 4.5.2; 4.5.3; 2.9.14; A2.9.15
(591) Đỏ, xanh dương, trắng, xám
(731) CÔNG TY CỔ PHẦN CHẾ BIẾN THỰC PHẨM VÀ BÁNH KẸO PHẠM NGUYÊN (VN)
613 Trần Đại Nghĩa, phường Tân Tạo A, quận Bình Tân, thành phố Hồ Chí Minh
(740) Văn phòng luật sư Phạm và Liên danh (PHAM & ASSOCIATES)

(511) Nhóm 35: Cửa hàng mua bán mỹ phẩm, quần áo, hàng may mặc, giày dép, lương thực, thực phẩm, bánh kẹo, rượu bia, nước giải khát, thuốc lá, thiết bị nghe nhìn, thiết bị chiếu sáng, thiết bị thông gió, đồng hồ, kính mắt, đồ chơi trẻ em, giường, tủ, bàn, ghế, thiết bị và dụng cụ thể dục thể thao.

---

(210) **4-2012-23756**

(300) 840103034 26.04.2012 BZ
840103174 26.04.2012 BR

(540)

CACHÉ

(220) 23.10.2012
(441) 25.02.2013

(731) CACHE, INC. (US)
1440 Broadway, New York, NEW YORK 11018, United States
(740) Công ty Luật TNHH quốc tế Ban mai Việt Nam (BMVN INTERNATIONAL LLC)

(511) Nhóm 25: Quần áo cho phụ nữ, cụ thể là áo sơ-mi, quần áo che phần trên của cơ thể, quần dài, bộ quần áo, áo váy, thắt lưng (trang phục), giày, khăn choàng cổ, váy, váy với quần áo che phần trên của cơ thể, áo phông, và áo choàng.

Nhóm 35: Xúc tiến việc bán các tài khoản thẻ tín dụng thông qua việc quản lý các chương trình giải thưởng ưu đãi; xúc tiến việc việc bán hàng hóa và dịch vụ của người khác bằng việc tặng điểm thưởng mua hàng hóa/dịch vụ đối với việc sử dụng thẻ tín dụng; dịch vụ cửa hàng bán lẻ quần áo.

Nhóm 36: Đăng ký thẻ tín dụng.

---

(210) **4-2012-23757**

(300) 840103123 26.04.2012 BR
840103115 26.04.2012 BZ

(540)

CACHÉ

(220) 23.10.2012
(441) 25.02.2013

(731) CACHE, INC. (US)
1440 Broadway, New York, New York 11018, United States
(740) Công ty Luật TNHH quốc tế Ban mai Việt Nam (BMVN INTERNATIONAL LLC)

(511) Nhóm 25: Quần áo cho phụ nữ, cụ thể là áo sơ-mi, quần áo che phần trên của cơ thể, quần dài, bộ quần áo, áo váy, thắt lưng (trang phục), giày, khăn choàng cổ, váy, váy với quần áo che phần trên của cơ thể, áo phông, và áo choàng.

Nhóm 35: Xúc tiến việc bán các tài khoản thẻ tín dụng thông qua việc quản lý các chương trình giải thưởng ưu đãi; xúc tiến việc việc bán hàng hóa và dịch vụ của người khác bằng việc tặng điểm thưởng mua hàng hóa/dịch vụ đối với việc sử dụng thẻ tín dụng; dịch vụ cửa hàng bán lẻ quần áo.

Nhóm 36: Đăng ký thẻ tín dụng.

---

(210) **4-2012-23762**

(540)

(220) 23.10.2012
(441) 25.02.2013
(531) 26.1.1; 26.1.4; 2.1.1
(731) BLISSFUL CENTANY INTERNATIONAL LIMITED (MU)
3rd Floor Raffles Tower, Cybercity, Ebene, Mauritius
(740) Công ty TNHH Tầm nhìn và Liên danh (VISION & ASSOCIATES CO.LTD.)

(511) Nhóm 03: Kem đánh răng; chế phẩm đánh răng; nước xúc miệng, không dùng cho mục đích y tế; nước xịt thơm miệng; chế phẩm làm sạch răng giả; chế phẩm làm sạch; xà phòng; xà phòng bánh; xà phòng dạng lỏng; xà phòng khử trùng; xà phòng chống đổ mồ hôi; chế phẩm trang điểm; gel làm trắng răng; kem mỹ phẩm; sản phẩm vệ sinh cá nhân, cụ thể là: nước thơm dùng sau khi cạo râu, tinh dầu, chế phẩm tẩy trang, mặt nạ làm đẹp, gel xoa bóp không dùng cho mục đích y tế, chế phẩm chăm sóc móng, dầu dùng cho mục đích vệ sinh thân thể, mục đích trang điểm; xà phòng rửa tay; mỹ phẩm; chất khử mùi dùng cho cá nhân; dầu thơm; nước hoa; kem dưỡng da toàn thân; nước xức tóc; dầu gội đầu; dầu xả dưỡng tóc; chế phẩm làm sạch răng và chế phẩm nha khoa (không dùng cho mục đích y tế), cụ thể là chất làm bóng răng giả.

Nhóm 05: Đồ uống có lợi cho sức khỏe chứa vitamin (dùng cho mục đích y tế); đồ uống có chứa thảo dược (dùng cho mục đích y tế); đồ uống chăm sóc sức khỏe (dùng cho mục đích y tế); thảo dược; thảo dược truyền thống (dùng cho mục đích y tế); dược thảo (dùng cho mục đích y tế); thuốc có cơ sở từ thảo mộc (dùng cho mục đích y tế); dược phẩm; trà thảo dược dùng cho mục đích y tế; đồ uống y tế; cồn y tế; thảo mộc y tế; thực phẩm cho sức khỏe (dùng cho mục đích y tế); đường dùng cho bệnh tiểu đường; chất lỏng để giảm nhiệt bên trong cơ thể (dùng cho mục đích y tế); nước súc miệng dùng cho mục đích y tế; cao dán dùng cho mục đích y tế; khăn giấy được ngâm, tẩm, thấm ướt nước thơm dược phẩm; bông dùng cho mục đích y tế; khăn vệ sinh; quần tã trẻ em; tất cả các sản phẩm nêu trên được dùng cho mục đích y tế.

Nhóm 21: Bàn chải; vật liệu dùng để làm bàn chải; bàn chải đánh răng; bàn chải đánh răng dùng điện; tăm; nắp để bịt đầu bàn chải đánh răng; chỉ tơ nha khoa; thiết bị sử dụng nước để làm sạch lưỡi; hộp đựng bàn chải đánh răng; bình bẹt bằng nhựa (đồ chứa đựng); bát ăn; đĩa ăn; chai nhựa; chai lọ bằng thủy tinh; hộp bằng thủy tinh; cốc để uống; lược.

Nhóm 29: Quả hạch đã chế biến; bơ lạc; lạc đã chế biến; lạc đã bảo quản; lạc đã phơi khô; lạc đã được rang; lạc đã sấy giòn; lạc đã được hầm; sữa và các sản phẩm từ sữa; đồ uống làm từ sữa, sữa là chủ yếu; sữa uống liền; sữa tinh khiết; sữa chua; sữa đậu nành; sữa đã

được đóng hộp; bơ thực vật; pho mát; bơ; dầu ngô; mứt ướt (mứt nhão); thạch cho thực phẩm; thạch đã được chế biến; nước quả nấu đông (thạch hoa quả); thú săn, không còn sống; gia cầm, không còn sống; cá mòi (cá xácđin) (không còn sống); xúc xích (lạp xưởng); hải sản (đã được bảo quản; phơi khô và nấu chín); dầu, mỡ (chất béo) có thể ăn được.

Nhóm 30: Cà phê; đồ uống trên cơ sở cà phê được đóng gói; trà; đồ uống.trên cơ sở trà được đóng gói; đồ uống trên cơ sở ca cao; sôcôla; kẹo (cứng và mềm); mật ong; bánh ngọt; bánh quy bơ; bánh quy; bánh quy mạch nha; bánh quy giòn; thực phẩm ăn nhanh trên cơ sở bột gạo; thực phẩm ăn nhanh trên cơ sở bột mì; thực phẩm ăn nhanh trên cơ sở bột ngô; thực phẩm ăn nhanh trên cơ sở ngũ cốc; thực phẩm ăn nhanh trên cơ sở gạo; bánh xốp; bánh xốp dạng que; bánh quế; bánh mỳ; mỳ sợi; mỳ ăn liền; mì sợi dẹt; đồ uống trên cơ sở sôcôla và đồ uống trên cơ sở cà phê; kẹo caramel; đường cho thực phẩm; chế phẩm ngũ cốc; nước xốt (gia vị); bánh putđing, đồ gia vị; bánh giòn; bánh kẹo.

Nhóm 32: Đồ uống cho sức khỏe (đồ uống không chứa cồn, không dùng cho mục đích y tế); đồ uống truyền thống cho sức khỏe (đồ uống không chứa cồn, không dùng cho mục đích y tế); đồ uống truyền thống cho sức khỏe dựa trên cơ sở gia vị (đồ uống không chứa cồn, không dùng cho mục đích y tế); đồ uống dựa trên cơ sở gạo và cây địa liền (đồ uống không chứa cồn, không dùng cho mục đích y tế); đồ uống có vị gừng (đồ uống không chứa cồn, không dùng cho mục đích y tế); đồ uống dựa trên cơ sở củ nghệ (đồ uống không chứa cồn, không dùng cho mục đích y tế); đồ uống dựa trên cơ sở mật ong (đồ uống không chứa cồn, không dùng cho mục đích y tế); đồ uống tăng lực (đồ uống không chứa cồn, không dùng cho mục đích y tế); đồ uống cung cấp muối và khoáng cho cơ thể (không dùng cho mục đích y tế); nước khoáng; xi rô dùng cho đồ uống; bia; bia các loại; nước chanh; nước sô đa; nước uống có gaz (không chứa cồn); nước ép trái cây; đồ uống làm từ nước ép trái cây không có cồn.

---

(210) **4-2012-23774**

(540) BONNITA

(220) 23.10.2012
(441) 25.02.2013
(731) PARMALAT SA (PTY) LTD (ZA)
Strand Road, Stellenbosch, Western Cape, South Africa
(740) Văn phòng Luật sư Ân Nam (ANNAM IP & LAW)

(511) Nhóm 29: Sữa và các sản phẩm làm từ sữa; các sản phẩm sữa; bơ, sản phẩm thay thế bơ, bơ thực vật, kem (sản phẩm sữa), pho mát, pho mát kem, pho mát làm từ sữa đã gạn kem, pho mat dùng để phết, sữa chua, sữa chua uống, nước sữa, sữa cô đặc, đồ tráng miệng làm từ sữa (trừ kem lạnh), các sản phẩm sữa tiệt trùng; dầu có thể ăn được, mỡ có thể ăn được.

---

(210) **4-2012-23803**

(540)

(220) 24.10.2012
(441) 25.02.2013
(531) 4.5.2; 4.5.3; 2.1.11; 2.9.18; 2.9.14
(591) Đỏ, xanh da trời, đen, trắng, phấn hồng
(731) CÔNG TY TNHH PALDO VINA (VN)
Cụm công nghiệp Đồng Lạng, xã Phù Ninh, huyện Phù Ninh, tỉnh Phú Thọ
(740) Công ty TNHH Tư vấn SPVN (SPVN Co.,LTD.)

(511) Nhóm 30: Mì ăn liền; bánh snack (bánh ăn liền); bánh kẹo; cà phê; các loại đồ uống chế biến từ cà phê.

Nhóm 32: Đồ uống bao gồm nước khoáng, nước uống tinh khiết, nước ép trái cây, nước sô đa (đồ uống); nước có gaz, đồ uống (không chứa cồn; đồ uống cung cấp muối và khoáng cho cơ thể (không dùng cho mục đích y tế).

---

(210) **4-2012-23808**

(540)

(220) 24.10.2012
(441) 25.02.2013
(531) 5.5.1; 26.4.2; A20.1.5; 20.1.15
(591) Đỏ, trắng, xanh lá cây, xanh dương
(731) CÔNG TY TNHH MỸ THUẬT QUẢNG CÁO DIỆP XANG (VN)
Số 121 Nguyễn Trãi, phường 5, thành phố Tuy Hòa, tỉnh Phú Yên

(511) Nhóm 35: Mua bán: các vật tư, thiết bị, dụng cụ phục vụ cho mỹ thuật: sơn dầu, cọ vẽ, khung tranh nghệ thuật, ảnh nghệ thuật, tượng phù điêu, vật tư thiết bị phục vụ cho quảng cáo: đề can, mica, tấm ốp hợp kim nhôm nhựa (alu), mặt dựng quảng cáo, hàng mỹ nghệ như đá mỹ nghệ, đồ gốm, sứ, gỗ mỹ nghệ, quà lưu niệm; quảng cáo.

---

(210) **4-2012-23824**

(540)

(220) 24.10.2012
(441) 25.02.2013
(531) 5.3.20; 25.1.25; 26.4.2; A26.11.12
(731) CÔNG TY TRÁCH NHIỆM HỮU HẠN TRƯỜNG NGA (VN)
21 Thuỳ Vân, phường 2, thành phố Vũng Tàu, tỉnh Bà Rịa- Vũng Tàu
(740) Công ty TNHH Sở hữu trí tuệ Thảo Thọ Quyến (INVENCO)

(511) Nhóm 39: Dịch vụ du lịch; vận chuyển hành khách; vận tải hàng hóa; cho thuê xe cộ; đặt chỗ cho các chuyến đi; đại lý bán vé máy bay, tàu hỏa, tàu thủy.

Nhóm 43: Dịch vụ khách sạn; nhà hàng ăn uống, nhà nghỉ du lịch.

---

(210) **4-2012-23825**

(540) SUNCAFE

(220) 24.10.2012
(441) 25.02.2013
(731) CÔNG TY CỔ PHẦN SẮC MÀU (VN)
436A/29 đường 3/2, phường 12, quận 10, thành phố Hồ Chí Minh
(740) Công ty TNHH Sở hữu trí tuệ Thảo Thọ Quyến (INVENCO)

(511) Nhóm 09: Phần mềm máy tính; đĩa ghi âm; máy ghi hình; máy vi tính; loa; máy in vi tính.

Nhóm 35: Quảng cáo thương mại; đại lý phát hành sách, báo; tổ chức xúc tiến thương mại; nghiên cứu thị trường; cung cấp thông tin về thương mại, kinh doanh trên mạng thông tin điện tử; hệ thống hóa thông tin vào cơ sở dữ liệu máy tính; quảng bá du lịch trong nước và nước ngoài; mua bán: thiết bị và linh kiện điện tử, viễn thông (đài, ti vi, đầu đĩa, điện thoại, máy tính), xe ô tô, xe máy, hàng may mặc, vải, giày dép, chăn màn, khăn trải giường, nệm, gối, bàn ghế, mỹ phẩm, các chế phẩm vệ sinh, đồ gốm, sứ, thủy tinh, đồ điện gia dụng (đèn điện, nồi cơm điện, ấm đun nước, quạt, bàn là, máy xay sinh tố, máy pha cà phê, máy hút bụi), văn phòng phẩm (bút, vở, băng dính, mực, giấy), sách, báo, tạp chí, dụng cụ thể thao.

Nhóm 38: Cung cấp dữ liệu thông tin liên lạc trên mạng thông tin điện tử; cung cấp quyền truy cập vào cơ sở dữ liệu; cung cấp các kênh viễn thông cho dịch vụ mua hàng từ xa; dịch vụ truyền hình; dịch vụ phát thanh.

Nhóm 39: Du lịch lữ hành trong và ngoài nước; đại lý du lịch; điều hành các chuyến du lịch; tổ chức các chuyến du lịch trong nước và nước ngoài; vận chuyển hành khách.

Nhóm 41: Xuất bản sách, báo, tạp chí; xuất bản sách và báo điện tử trực tuyến; thông tin giải trí; sản xuất phim và các chương trình phát thanh và truyền hình (phim điện ảnh và phim video); hoạt động ghi âm và ghi hình; hoạt động sáng tác (nghệ thuật và giải trí bao gồm sáng tác nhạc, chương trình giải trí).

Nhóm 42: Lập trình và cài đặt các chương trình phần mềm trên máy vi tính; tư vấn phần mềm máy vi tính; thiết lập trang thông tin điện tử (thiết kế, cài đặt phần mềm máy vi tính); xử lý dữ liệu (khôi phục cơ sở dữ liệu) trên máy vi tính; cho thuê cổng thông tin điện tử trên máy tính; cung cấp dữ liệu thông tin khoa học và công nghệ trên mạng thông tin điện tử.

---

(210) **4-2012-23861**

(540)

Amanresorts

(220) 24.10.2012
(441) 25.02.2013
(731) AMANRESORTS LIMITED (HK)
Kailey Tower, 16 Stanley Street, Central, Hong Kong
(740) Công ty TNHH Quốc tế D & N (D&N INTERNATIONAL CO.,LTD.)

(511) Nhóm 36: Dịch vụ về bất động sản: cung cấp nhà ở; cung cấp thông tin liên quan đến bất động sản; cho thuê tài sản bất động sản; quản lý tài sản bất động sản; dịch vụ tư vấn liên quan đến bất động sản; dịch vụ đại lý bất động sản; dịch vụ môi giới bất động sản; dịch vụ phát triển bất động sản cụ thể là dịch vụ chuẩn bị tài chính cho các dự án xây dựng, bán, môi giới và mua lại bất động sản; dịch vụ quản lý bất động sản.

Nhóm 44: Cung cấp các dịch vụ tắm khoáng (spa); dịch vụ tắm khoáng (spa) chữa bệnh; dịch vụ tắm hơi; dịch vụ tắm nắng và làm rám nắng cho da; dịch vụ mát xa; dịch vụ chăm sóc sức khỏe liên quan đến mát xa trị liệu; dịch vụ chăm sóc sức khỏe; dịch vụ chăm sóc da; dịch vụ chăm sóc sắc đẹp; dịch vụ chăm sóc tóc; dịch vụ chăm sóc móng chân, móng tay; thẩm mỹ viện; tiệm cắt tóc; dịch vụ cửa hàng hoa và cắm hoa; dịch vụ làm giảm cân và/hoặc tăng cân và/hoặc kiểm soát cân nặng; dịch vụ thông tin, tư vấn và cho ý kiến liên quan đến các dịch vụ kể trên.

---

(210) **4-2012-23875**

(540)

(220) 24.10.2012
(441) 25.02.2013
(531) 26.4.1; 25.1.25
(591) Trắng, xanh, cam, đen
(731) CÔNG TY TNHH MỘT THÀNH VIÊN IN SONG PHÁT (VN)
Số 336/97/5 Phan Văn Trị, phường 11, quận Bình Thạnh, thành phố Hồ Chí Minh

(511) Nhóm 40: In gia công các loại sách, báo, nhãn bao bì, lịch, catalogue, văn hóa phẩm các loại.

---

(210) **4-2012-23892**

(540)

vivawindow

(220) 25.10.2012
(441) 25.02.2013
(591) Đỏ, xanh
(731) CÔNG TY CỔ PHẦN XÂY DỰNG VÀ PHÁT TRIỂN NHẤT VIỆT (VN)
78 Phạm Đăng Giảng, phường Bình Hưng Hoà, quận Bình Tân, thành phố Hồ Chí Minh

(511) Nhóm 06: Cửa sổ và phụ kiện bằng kim loại, cửa đi và phụ kiện bằng kim loại (dùng trong xây dựng).

Nhóm 19: Cửa bằng nhựa, cửa sổ và cửa đi bằng nhựa.

---

(210) **4-2012-23893**

(540)

Nayicom®
Door & Window

(220) 25.10.2012
(441) 25.02.2013
(531) 3.7.17; A3.7.24; 3.7.7; 1.15.5
(591) Đỏ, xanh
(731) CÔNG TY CỔ PHẦN XÂY DỰNG VÀ PHÁT TRIỂN NHẤT VIỆT (VN)
78 Phạm Đăng Giảng, phường Bình Hưng Hòa, quận Bình Tân, thành phố Hồ Chí Minh

(511) Nhóm 06: Cửa sổ và phụ kiện bằng kim loại, cửa đi và phụ kiện bằng kim loại (dùng trong xây dựng).

Nhóm 19: Cửa bằng nhựa, cửa sổ và cửa đi bằng nhựa.

---

(210) **4-2012-23902**

(540)

always by your side
NGOC LINH ®

(220) 25.10.2012
(441) 25.02.2013
(531) 26.1.2; 26.1.6; A1.5.3; 18.5.1
(591) Xanh da trời, trắng, đỏ, đen
(731) CÔNG TY TNHH MỘT THÀNH VIÊN DỊCH VỤ DU LỊCH VÉ MÁY BAY NGỌC LINH (VN)
118 Đồng Đen, phường 14, quận Tân Bình, thành phố Hồ Chí Minh

(511) Nhóm 39: Vận tải: vận chuyển vận tải trên không, vận tải bằng ôtô, vận chuyển hành khách, đóng gói và lưu giữ hàng hóa, bao gói hàng hóa, du lịch: tổ chức cuộc du lịch, đặt chỗ cho vận chuyển hành khách.

---

(210) **4-2012-23934**

(540)

LIVGANIC

(220) 25.10.2012
(441) 25.02.2013
(731) CÔNG TY TRÁCH NHIỆM HỮU HẠN TUỆ LINH (VN)
Số 4, lô 4, khu 1765m2, tổ 28, phường Trung Hòa, quận Cầu Giấy, thành phố Hà Nội
(740) Công ty TNHH Sở hữu trí tuệ và Công nghệ Thủ đô (CAPITAL IP&T CO.LTD.)

(511) Nhóm 05: Dược phẩm, thực phẩm dinh dưỡng dùng trong y tế.

---

(210) **4-2012-23939**

(540)

Gemer®

(220) 25.10.2012
(441) 25.02.2013
(531) A1.1.5; A1.1.10
(591) Đỏ, xanh, đen
(731) LÊ XUÂN BÌNH (VN)
Thôn Lưu Phái, xã Ngũ Hiệp, huyện Thanh Trì, thành phố Hà Nội

(511) Nhóm 11: Quạt điện; bình đun nước chạy điện; máy khử độc thực phẩm chạy bằng điện; bếp nấu: bếp gas, dụng cụ nấu nướng bằng điện; nồi cơm điện, bếp điện, ấm điện, chụp hút khói dùng cho nhà bếp, chảo áp suất dùng điện.

Nhóm 21: Bộ nồi nấu không dùng điện; bộ nồi nấu inôc (không dùng điện), bộ nồi nấu hợp kim (không dùng điện), chảo để rán (không dùng điện), chảo chống dính (không dùng điện), chảo hợp kim (không dùng điện), nồi áp suất (không dùng điện), máy trộn khuấy (không chạy điện) dùng cho mục đích gia dụng.

---

(210) **4-2012-23940**

(540) KONOMI®

(220) 25.10.2012
(441) 25.02.2013
(591) Đỏ, đen
(731) LÊ XUÂN BÌNH (VN)
Thôn Lưu Phái, xã Ngũ Hiệp, huyện Thanh Trì, thành phố Hà Nội

(511) Nhóm 11: Bếp nấu: bếp ga, dụng cụ nấu nướng bằng điện; nồi cơm điện, bếp điện, ấm điện, chụp hút khói dùng cho nhà bếp, chảo áp suất dùng điện.

Nhóm 21: Bộ nồi nấu không dùng điện; bộ nồi nấu inốc (không dùng điện), bộ nồi nấu hợp kim (không dùng điện), chảo để rán không dùng điện, chảo chống dính (không dùng điện), chảo hợp kim (không dùng điện), nồi áp suất không dùng điện, máy trộn khuấy không chạy điện dùng cho mục đích gia dụng.

---

(210) **4-2012-23967**

(540) Beyond Intelligence Group BIG

(220) 25.10.2012
(441) 25.02.2013
(531) 26.1.6; 26.4.3; 26.7.25; A5.1.16; A25.7.6
(591) Xanh dương, xanh lá cây nhạt, ngọc lam, xanh nước biển, trắng, xám
(731) CÔNG TY CỔ PHẦN DỊCH VỤ Y TẾ B.I.G (VN)
Phòng 501, Lầu 5, tòa nhà Kim Đô Office, 123 Lê Lợi, phường Bến Thành, quận 1, thành phố Hồ Chí Minh
(740) Công ty TNHH Lê & Lê (LE & LE)

(511) Nhóm 35: Tổ chức sự kiện nhằm mục đích thương mại hoặc quảng cáo; xúc tiến thương mại, quảng cáo; nghiên cứu thị trường; mua bàn giường, tủ, bàn ghế, đồ nội thất dùng trong gia đình, đồ nội thất dùng trong văn phòng, thóc, ngô và các loại hạt ngũ cốc hoa, cây, thức ăn và nguyên liệu làm thức ăn cho gia súc, gia cầm và thủy sản, máy móc và thiết bị y tế, nước hoa, hàng mỹ phẩm, chế phẩm vệ sinh, dầu gió, dầu xoa bóp, dược phẩm, dụng cụ y tế và đồ chỉnh hình, quần áo, giầy dép, máy vi tính, thiết bị ngoại vi máy tính, phần mềm máy tính và thiết bị viễn thông, đồ điện gia dụng (cụ thể là các thiết bị để sưởi nóng, sinh hơi nước, nấu nướng, làm lạnh, thông gió (chạy điện, dùng cho mục đích gia dụng), vải vóc.

Nhóm 44: Dịch vụ chăm sóc và trợ giúp y tế; thẩm mỹ viện.

---

(210) **4-2012-23977**

(540) bulm 布羅姆

(220) 25.10.2012
(441) 25.02.2013
(731) YUAN HUA (CN)
5-20, Five Areas, MiLeYuan Village, Bieshan Town, Ji County, Tianjin, China
(740) Công ty TNHH Trường Xuân (AGELESS CO.,LTD.)

(511) Nhóm 06: Bản lề bằng kim loại; vật liệu xây dựng bằng kim loại; vật dụng nhỏ làm bằng sắt nhỏ, cụ thể là đồ vật bằng sắt cho cửa, đồ vật bằng sắt cho cửa sổ; khoá bằng kim loại, ngoại trừ khoá điện; phụ kiện lắp ráp bằng kim loại; cho đồ đạc; bể chứa bằng kim loại; cửa ra vào bằng kim loại; bánh xe nhỏ bằng kim loại cho đồ đạc.

---

(210) **4-2012-23991**

(540)

(220) 26.10.2012
(441) 25.02.2013
(531) 7.3.11; 26.13.1
(591) Xanh lá cây
(731) CÔNG TY TNHH TRANG TRÍ NỘI THẤT THÀNH NHÂN (VN)
214 Nguyễn Trọng Tuyển, phường 8, quận Phú Nhuận, thành phố Hồ Chí Minh

(511) Nhóm 37: Xây dựng; sửa chữa: nhà ở, văn phòng, công ty; thi công các công trình nhà ở, văn phòng, công ty.

Nhóm 42: Thiết kế các công trình nhà ở, văn phòng, công ty.

---

(210) **4-2012-24008**

(540)

(220) 26.10.2012
(441) 25.02.2013
(531) 26.15.15; 26.15.11; 26.15.9; 7.1.24
(731) CÔNG TY CỔ PHẦN VIỆT DUTCH QUỐC TẾ (VN)
Số 69 đường Tựu Liệt, khu Quốc Bảo, thị trấn Văn Điển, huyện Thanh Trì, thành phố Hà Nội

(511) Nhóm 19: Ván sàn, gỗ lát sàn; vật liệu xây dựng không bằng kim loại; tấm panen không bằng kim loại; lớp gỗ dán bề mặt, tấm dán mặt ngoài bằng gỗ, ván lạng bằng gỗ; gỗ dán; gỗ xẻ; ván ép; gỗ bán thành phẩm.

Nhóm 20: Miếng ngăn bằng gỗ của đồ đạc, vách ngăn bằng gỗ của đồ đạc.

---

(210) **4-2012-24014**

(540)

(220) 26.10.2012
(441) 25.02.2013
(531) 26.1.2; A5.7.23; 5.7.13
(591) Xanh, đỏ, vàng
(731) CÔNG TY CỔ PHẦN XUẤT NHẬP KHẨU NÔNG LÂM SẢN ĐÔNG DƯƠNG (VN)
Số 77, ngõ 68, đường Cầu Giấy, phường Quan Hoa, quận Cầu Giấy, thành phố Hà Nội

(511) Nhóm 29: Rau quả đóng hộp qua chế biến; dứa đóng hộp, đậu hà lan đóng hộp, dưa chuột bao tử ngâm dấm.

Nhóm 30: Ngô ngọt đóng hộp

---

(210) **4-2012-24039**

(540) PHAN THIẾT

(220) 26.10.2012
(441) 25.02.2013
(531) 7.1.6; A7.1.12; 3.9.1; 26.1.1
(731) HIỆP HỘI NƯỚC MẮM PHAN THIẾT (VN)
Lô 50 khu chế biến nước mắm Phú Hải, thành phố Phan Thiết, tỉnh Bình Thuận

(511) Nhóm 30: Nước mắm.

---

(210) **4-2012-24040**

(540) mirandah connecting asia

(220) 26.10.2012
(441) 25.02.2013
(531) 26.4.2; 26.4.7; 25.7.17
(591) Đỏ, trắng, đen
(731) PATRICK MIRANDAH CO. (S) PTE LTD (SG)
Robinson Road Post Office, PO Box 1093, Singapore 902143
(740) Văn phòng Luật sư Ân Nam (ANNAM IP & LAW)

(511) Nhóm 45: Dịch vụ chuyên nghiệp, tham vấn và tư vấn liên quan tới sở hữu công nghiệp và sở hữu trí tuệ; dịch vụ đại diện nhãn hiệu (dịch vụ pháp lý); dịch vụ đại diện sáng chế (dịch vụ pháp lý); thiết lập, nộp đơn, theo dõi, bảo hộ, duy trì và thực thi quyền sở hữu công nghiệp và quyền sở hữu trí tuệ; li-xăng quyền sở hữu trí tuệ, dịch vụ tra cứu liên quan đến sở hữu công nghiệp và sở hữu trí tuệ; dịch vụ cung cấp thông tin liên quan đến sở hữu công nghiệp và sở hữu trí tuệ; dịch vụ tư vấn pháp lý chuyên nghiệp liên quan đến nhượng quyền thương mại; dịch vụ giám sát nhãn hiệu; dịch vụ tư vấn chuyên nghiệp liên quan đến sở hữu công nghiệp và sở hữu trí tuệ.

---

(210) **4-2012-24042**

(540) FEED-FARM-FOOD WIN F.F.F

(220) 26.10.2012
(441) 25.02.2013
(531) 26.1.2; A1.1.10; A14.5.6
(591) Cam, trắng, nâu
(731) CÔNG TY TNHH H&C (VN)
Cụm CN Thi Sơn, huyện Kim Bảng, tỉnh Hà Nam
(740) Công ty TNHH Sở hữu trí tuệ Ngôi Sao chuyên nghiệp và liên danh (NOVAPRO & ASSOCIATES CO.,LTD.)

(511) Nhóm 31: Thức ăn chăn nuôi dùng cho gia súc, gia cầm.

Nhóm 35: Mua bán thức ăn chăn nuôi, gia súc, gia cầm và thuỷ sản.

Nhóm 44: Dịch vụ hỗ trợ kỹ thuật chăn nuôi, hợp tác trồng cây chăn nuôi.

---

(210) **4-2012-24124**

(540)

(220) 29.10.2012
(441) 25.02.2013
(531) 26.5.1; A7.1.12; 7.1.24
(731) CÔNG TY CỔ PHẦN ĐẦU TƯ INTECHCO (VN)
9/80 Lê Trọng Tấn, phường Khương Mai, quận Thanh Xuân, thành phố Hà Nội

(511) Nhóm 35: Quản lý hoạt động kinh doanh trong lĩnh vực quảng cáo, quản lý giao dịch trong lĩnh vực quảng cáo.

Nhóm 37: Tư vấn xây dựng; khai thác mỏ; xây dựng bến cảng, bến tàu; xây dựng dưới nước; dịch vụ tu sửa công trình xây dựng.

---

(210) **4-2012-24125**

(300) 010844694 27.04.2012 EM

(540)

BLOMMER

(220) 29.10.2012
(441) 25.02.2013
(731) BLOMMER CHOCOLATE COMPANY (US)
600 West Kinzie Street, Chicago, Illinois 60610, United States of America
(740) Công ty Luật TNHH AMBYS Hà Nội (AMBYS HANOI)

(511) Nhóm 30: Sô cô la sữa; sô cô la đen; sô cô la nhân rượu; bánh xốp sô cô la nhân rượu; lớp phủ bánh kẹo có hương thơm dạng tròn dẹt hoặc dạng giọt, cụ thể là lớp phủ làm bằng hạt carob (dùng thay thế sô cô la), lớp phủ làm bằng sữa chua, lớp phủ bằng kem, kem sô cô la chip dạng lỏng, và sô cô la và lớp phủ bánh kẹo dạng tròn dẹt có màu sắc làm từ đường có hình vỏ sò; bột ca cao và sô cô la phủ hạt đậu phộng.

---

(210) **4-2012-24126**

(540)

VỊ QUÊ

(220) 29.10.2012
(441) 25.02.2013
(731) CÔNG TY TNHH TRUNG THÀNH (VN)
Số 2, đường Lĩnh Nam, phường Mai Động, quận Hoàng Mai, thành phố Hà Nội

(511) Nhóm 16: Bản tin; báo chí; tạp chí xuất bản định kỳ; áp phích quảng cáo; ấn phẩm; xuất bản phẩm dạng in; phiên bản đồ họa; sách.

Nhóm 35: Quảng cáo; giới thiệu sản phẩm; dịch vụ mua đặt cho báo chí; dịch vụ giới thiệu sản phẩm trên các phương tiện truyền thông, cho mục đích bán lẻ; quan hệ công chúng; xuất bản tài liệu quảng cáo; bố trí, sắp đặt cho mục đích quảng cáo, phác thảo cách trình bày trên các tài liệu cho mục đích quảng cáo, dịch vụ maket cho mục đích quảng cáo; tổ chức hội chợ thương mại cho mục đích bán hàng hoặc quảng cáo; tổ chức triển lãm cho mục đích thương mại hoặc quảng cáo.

Nhóm 41: Xuất bản sách; thông tin giải trí; tổ chức các cuộc thi nhằm mục đích giáo dục và giải trí; tổ chức triển lãm cho mục đích giáo dục hoặc văn hóa; giải trí trên truyền hình.

Nhóm 42: Thiết kế mỹ thuật ứng dụng; xác nhận giá trị tác phẩm nghệ thuật; thiết kế kiến trúc, tư vấn kiến trúc.

---

(210) **4-2012-24127**

(540)

VINA YEN

(220) 29.10.2012
(441) 25.02.2013
(731) CÔNG TY CỔ PHẦN ĐẦU TƯ SINH THÁI VI NA YẾN (VN)
175/11, quốc lộ 50, ấp Hòa Thuận 2, xã Trường Bình, huyện Cần Giuộc, tỉnh Long An
(740) Công ty TNHH IP CONSULT (IP CONSULT LTD. LLC.)

(511) Nhóm 29: Yến sào (tổ chim yến); các sản phẩm chế biến từ yến sào bao gồm: yến sào đã qua sơ chế và đóng hộp, tổ yến tinh chế.

Nhóm 30: Bánh nhân yến sào.

Nhóm 31: Gia cầm sống; trứng đã được thụ tinh dùng để ấp; động vật sống.

Nhóm 32: Nước yến (đồ uống), đồ uống không có cồn.

Nhóm 35: Mua bán: yến sào (tổ chim yến), các sản phẩm chế biến từ yến sào, nước yến, đồ uống không có cồn, gia cầm sống, trứng đã được thụ tinh dùng để ấp, động vật sống; dịch vụ đại lý xuất nhập khẩu; dịch vụ tiếp thị qua điện thoại; tổ chức triển lãm cho mục đích thương mại hoặc quảng cáo; điều hành kinh doanh khách sạn.

---

(210) **4-2012-24128**

(540)

(220) 29.10.2012
(441) 25.02.2013
(531) 24.9.1; 25.1.6; A25.1.10
(731) CÔNG TY CỔ PHẦN ĐẦU TƯ SINH THÁI VI NA YẾN (VN)
175/11, quốc lộ 50, ấp Hòa Thuận 2, xã Trường Bình, huyện Cần Giuộc, tỉnh Long An
(740) Công ty TNHH IP CONSULT (IP CONSULT LTD. LLC.)

(511) Nhóm 29: Tổ chim yến.

Nhóm 31: Gia cầm sống; trứng đã được thụ tinh dùng để ấp; động vật sống.

Nhóm 32: Nước yến đóng lon; nước giải khát; các loại đồ uống không có cồn.

Nhóm 35: Mua bán: tổ yến sào, các sản phẩm chế biến từ yến sào, thực phẩm, đồ uống; dịch vụ đại lý xuất nhập khẩu; quảng cáo qua điền thoại; tổ chức triển lãm cho mục đích thương mại hoặc quảng cáo; điều hành kinh doanh khách sạn; dịch vụ bán hàng qua điện thoại bao gồm: yến sào (tổ chim yến), yến sào đã qua sơ chế và đóng hộp, tổ yến tinh chế, bánh nhân yến sào, nước yến, thực phẩm, đồ uống, gia cầm sống, trứng đã được thụ tinh dùng để ấp, động vật sống.

---

(210) **4-2012-24129**

(540)

vina yen

(220) 29.10.2012
(441) 25.02.2013
(731) CÔNG TY CỔ PHẦN ĐẦU TƯ SINH THÁI VI NA YẾN (VN)
175/11, quốc lộ 50, ấp Hòa Thuận 2, xã Trường Bình, huyện Cần Giuộc, tỉnh Long An
(740) Công ty TNHH IP CONSULT (IP CONSULT LTD. LLC.)

(511) Nhóm 29: Yến sào (tổ chim yến); các sản phẩm chế biến từ yến sào, bao gồm: yến sào đã qua sơ chế và đóng hộp, tổ yến tinh chế.

Nhóm 30: Bánh nhân yến sào.

Nhóm 31: Gia cầm sống; trứng đã được thụ tinh dùng để ấp; động vật sống.

Nhóm 32: Nước yến (đồ uống); đồ uống không có cồn.

Nhóm 35: Mua bán: yến sào (tổ chim yến), các sản phẩm chế biến từ yến sào, nước yến, đồ uống không có cồn, gia cầm sống, trứng đã được thụ tinh dùng để ấp, động vật sống; dịch vụ đại lý xuất nhập khẩu; dịch vụ tiếp thị qua điện thoại; tổ chức triển lãm cho mục đích thương mại hoặc quảng cáo; điều hành kinh doanh khách sạn.

---

(210) **4-2012-24146**
(641) 4-2010-21304
(540)

NGT

(220) 11.10.2010
(441) 25.02.2013
(531) 26.1.1; 26.3.23
(591) Đỏ, trắng
(731) CÔNG TY TNHH MỘT THÀNH VIÊN CƠ KHÍ NGÔ GIA TỰ (VN)
16 Phan Chu Trinh, quận Hoàn Kiếm, thành phố Hà Nội

(511) Nhóm 37: Xây dựng.

Nhóm 40: Gia công kim loại.

---

(210) **4-2012-24163**

(540)

PHƯƠNG BẮC
Vững chắc niềm tin

(220) 29.10.2012
(441) 25.02.2013
(531) A1.1.10; A1.1.5; 6.1.2; A26.11.8; 26.3.1
(591) Đỏ gạch, xanh lam, vàng
(731) CÔNG TY CỔ PHẦN TẬP ĐOÀN PHƯƠNG BẮC (VN)
Số 7 lô 1D khu đô thị Trung Yên, Trung Hòa, Cầu Giấy, thành phố Hà Nội

(511) Nhóm 37: Xây dựng; xây lắp mới và sửa chữa các công trình xây dựng dân dụng và công nghiệp; Sửa chữa lắp đặt hệ thống điện, nước, điều hoà dân dụng và công nghiệp.

---

(210) **4-2012-24169**

(540)

HIẾU BẮC
HIẾU BẮC LOGISTICS CO.LTD

(220) 29.10.2012
(441) 25.02.2013
(531) 26.1.6; 5.3.3; 26.3.23
(591) Đỏ, xanh lam, vàng
(731) CÔNG TY TNHH THƯƠNG MẠI HIẾU BẮC (VN)
Số 69, Nguyễn Công Hoan, phường Lê Lợi, thành phố Hưng Yên, tỉnh Hưng Yên
(740) Công ty TNHH BABYLON (BABYLON COMPANY LIMITED)

(511) Nhóm 39: Dịch vụ vận tải hàng hóa đường bộ; dịch vụ vận tải hàng hóa đường thủy; dịch vụ vận chuyển, bốc xếp đóng gói, gửi nhận hàng hóa xuất khẩu; dịch vụ vận tải hành khách.

---

(210) **4-2012-24181**

(540)

BEYONDER

(220) 29.10.2012
(441) 25.02.2013
(731) UNILEVER N.V. (NL)
Weena 455, 3013 AL Rotterdam, The Netherlands
(740) Công ty TNHH Sở hữu trí tuệ Tầm Nhìn Mới (FRESHVIEW CO., LTD.)

(511) Nhóm 05: Chất bổ sung dinh dưỡng dưới dạng vitamin và khoáng chất để chăm sóc da (không phải mỹ phẩm).

---

(210) **4-2012-24200**

(540)

bluewave

(220) 29.10.2012
(441) 25.02.2013
(731) NGUYỄN ĐƯỜNG TÀI (VN)
Số 8 hẻm 58/23/4 Trần Bình, Mai Dịch, quận Cầu Giấy, thành phố Hà Nội

(511) Nhóm 35: Dịch vụ giới thiệu sản phẩm trên các phương tiện truyền thông, cho mục đích bán lẻ, dịch vụ quảng cáo và quảng cáo trực tuyến trên mạng máy tính, mua bán máy tính, phần cứng máy tính, phần mềm máy tính.

Nhóm 42: Dịch vụ thiết kế đồ họa, thiết kế trang web và lập trình trang web, dịch vụ duy trì các tên miền đã đăng ký, dịch vụ tư vấn, chuyển giao công nghệ trong lĩnh vực điện tử tin học, viễn thông, bảo trì phần mềm máy tính và cung cấp giải pháp công nghệ (tư vấn về giải pháp công nghệ trong lĩnh vực điện tử, tin học, viễn thông).

Nhóm 45: Dịch vụ đăng ký tên miền (dịch vụ pháp lý).

---

(210) **4-2012-24201**

(540) **EPT**

(220) 29.10.2012
(441) 25.02.2013
(731) CÔNG TY TNHH TIẾN QUỐC (VN)
Khu công nghiệp Tiên Sơn, xã Tương Giang, thị xã Từ Sơn, tỉnh Bắc Ninh

(511) Nhóm 09: Phụ tùng điện xe gắn máy cụ thể là: bộ phận đánh lửa bằng điện tử CDI (IC), chỉnh lưu, rơle đề, rơle nháy, cao áp.

---

(210) **4-2012-24242**

(540)

(220) 29.10.2012
(441) 25.02.2013
(531) 1.5.1; 2.1.22; 5.5.16; 5.9.19; 8.7.5; A8.5.3
(591) Đỏ, vàng, trắng, xanh lá cây, xanh dương, hồng tím
(731) ĐẠI LÝ TẠP HÓA NGỌC ẨN (VN)
331B, tổ 23, khu 3, thị trấn Cái Bè, huyện Cái Bè, tỉnh Tiền Giang
(740) Công ty TNHH Một thành viên Kim Bắc Việt (KIBVI Co., LTD.)

(511) Nhóm 29: Chao.

---

(210) **4-2012-24243**

(540)

Thiên Phước

(220) 29.10.2012
(441) 25.02.2013
(591) Đỏ, vàng, xanh dương
(731) ĐẠI LÝ TẠP HÓA NGỌC ẨN (VN)
331B, tổ 23, khu 3, thị trấn Cái Bè, huyện Cái Bè, tỉnh Tiền Giang
(740) Công ty TNHH Một thành viên Kim Bắc Việt (KIBVI Co., LTD.)

(511) Nhóm 29: Chao.

---

(210) **4-2012-24249**

(540)

NICKELODEON DORA THE EXPLORER

(220) 29.10.2012
(441) 25.02.2013
(731) VIACOM INTERNATIONAL INC. (US)
1515 Broadway, New York, New York 10036
(740) Công ty Luật TNHH AMBYS Hà Nội (AMBYS HANOI)

(511) Nhóm 25: Bộ quần áo tắm, áo choàng tắm, quần áo mặc để tắm biển, thắt lưng (phụ kiện của quần áo), quần soóc, áo khoác, áo choàng ngoài, bít tất ngắn cổ, giày dép, khăn vuông loại lớn thường có màu sắc sặc sỡ (trang phục), áo len dài tay chui đầu, trang phục Halloween, trang phục dùng trong các lễ hội hóa trang, trang phục cho các nhân vật trong phim/kịch, trang phục mặc khi trình diễn trên sân khấu, áo váy, găng tay (trang phục), quần soóc dùng để mặc khi tập thể dục, mũ che tai (trang phục), cổ cồn cà vạt, quần áo ngủ, quần dài, áo sơ mi, áo khoác dài tay, quần áo mặc khi trượt tuyết, quần thụng, lưỡi trai che nắng (mũ), dây đeo quần, áo cổ lọ, quần áo lót, áo gi-lê, bộ đồ thể thao dài tay, mũ nón.

---

(210) **4-2012-24260**

(540)

(220) 30.10.2012
(441) 25.02.2013
(531) A5.3.14
(591) Xanh lá cây đậm, xanh lá cây nhạt
(731) CÔNG TY CỔ PHẦN VĂN HOÁ TÂN BÌNH (VN)
Lô II-3, nhóm CN2, đường 11, KCN Tân Bình, phường Tây Thạnh, quận Tân Phú, thành phố Hồ Chí Minh

(511) Nhóm 16: Vật liệu bằng chất dẻo để bao gói cụ thể như sau: màng mỏng bằng chất dẻo dùng để bao gói, túi bằng chất dẻo dùng để bao gói, vật liệu gói có các bọt khí làm bằng chất dẻo (dùng để bọc hoặc đóng gói), miếng giấy hoặc chất dẻo khống chế độ ẩm để gói thực phẩm.

---

(210) **4-2012-24261**

(540)

(220) 30.10.2012
(441) 25.02.2013
(531) A1.1.10; A26.11.12; 26.4.2
(591) Xanh da trời, đỏ
(731) CÔNG TY TNHH TÂN SAO Á (VN)
97, đường Phạm Văn Sáng, ấp 2, xã Xuân Thới Thượng, huyện Hóc Môn, thành phố Hồ Chí Minh

(511) Nhóm 01: Chế phẩm sinh học dùng cho mục đích thuỷ sản (chế phẩm sinh học không dùng cho mục đích y tế hoặc thú y).

Nhóm 05: Chế phẩm sinh học dùng cho mục đích thú y.

Nhóm 31: Động vật sống; thức ăn cho gia súc, thủy sản.

---

(210) **4-2012-24269**

(540)

(220) 30.10.2012
(441) 25.02.2013
(531) 25.1.25; 25.7.25
(591) Đỏ, xám, nâu
(731) HỘ KINH DOANH CAFE PHONG MÃ (VN)
Số 63 phố Tô Hiến Thành, phường Lê Đại Hành, quận Hai Bà Trưng, thành phố Hà Nội
(740) Công ty TNHH Sở hữu trí tuệ Ngôi Sao chuyên nghiệp và liên danh (NOVAPRO & ASSOCIATES CO.,LTD.)

(511) Nhóm 30: Đồ uống chế trên cơ sở; cà phê, ca cao, sô cô la, trà, kem; bánh ngọt.

Nhóm 35: Mua bán: đồ uống chế trên cơ sở: cà phê, ca cao, sô cô la, trà, kem, bánh ngọt.

Nhóm 43: Quán cà phê.

---

(210) **4-2012-24299**

(540)

(220) 30.10.2012
(441) 25.02.2013
(531) 3.13.1; A3.13.4; A3.13.24
(591) Xanh lục, vàng
(731) LÊ NGỌC THU TRANG (VN)
91 Phan Xích Long, phường 6, quận 11, thành phố Hồ Chí Minh

(511) Nhóm 30: Mật ong; mứt mật ong trộn vừng (dạng bánh kẹo); sữa ong chúa .

---

(210) **4-2012-24301**

(540)

(220) 30.10.2012
(441) 25.02.2013
(531) A5.5.21; A5.5.20
(591) Đen, trắng, tím
(731) CÔNG TY TNHH MỘT THÀNH VIÊN THƯƠNG MẠI DỊCH VỤ NỮ HOÀNG SẮC ĐẸP (VN)
511 Tên Lửa, phường Bình Trị Đông B, quận Bình Tân, thành phố Hồ Chí Minh
(740) Công ty TNHH Sở hữu trí tuệ Đại Diện (IPACO.,LTD.)

(511) Nhóm 03: Chất để tẩy rửa; xà phòng; nước hoa; kem dưỡng da; mỹ phẩm; nước xức tóc; kem đánh răng.

Nhóm 14: Đồng hồ và dụng cụ đo thời gian: vòng đeo tay (đồ trang sức, đồ kim hoàn); trâm gài đầu (đồ trang sức, đồ kim hoàn); dây chuyền (đồ trang sức, đồ kim hoàn); kẹp cài caravat (đồ trang sức, đồ kim hoàn); hoa tai (đồ trang sức).

Nhóm 18: Gậy chống; cặp da; ba lô; túi đựng quần áo dùng để đi du lịch; túi xách tay; ví tiền; vali; ô.

Nhóm 25: Quần áo; dép; giầy; thắt lưng; cà vạt; mũ; bít tất; khăn choàng đầu của phụ nữ; bao tay (trang phục); khăn quàng cổ; váy; áo mưa.

Nhóm 35: Mua bán chất để tẩy rửa, mỹ phẩm, tinh dầu, đồ trang sức, đồ kim hoàn, đá quý, da và giả da, rương, hòm, va li và túi xách tay, trang phục quần áo đồ đi chân, đồ đội đầu; đại lý thông tin thương mại; dịch vụ giới thiệu sản phẩm trên các phương tiện truyền thông, cho mục đích bán lẻ; nghiên cứu thị trường; dịch vụ nghiên cứu tiếp thị; tổ chức hội chợ thương mại cho mục đích bán hàng hoặc quảng cáo; quản lý kinh doanh khách sạn; dịch vụ đại lý xuất nhập khẩu.

Nhóm 39: Vận tải; dịch vụ cho thuê xe cộ; dịch vụ cho thuê kho hàng; dịch vụ cho th bãi đỗ xe; lữ hành nội địa và quốc tế (du lịch); đại lý bán vé máy bay, tàu lửa, tàu thủy.

Nhóm 44: Dịch vụ chăm sóc vệ sinh sắc đẹp cho người bao gồm: thẩm mỹ viện; dịch vụ trang điểm; dịch vụ xăm hình; dịch vụ cắt tóc thẩm mỹ ; xoa bóp (massage); vật lý trị liệu.

---

(210) **4-2012-24305**

(540)

DONG HUNG

(220) 30.10.2012
(441) 25.02.2013
(591) Xanh
(731) CÔNG TY CỔ PHẦN CÔNG NGHIỆP ĐÔNG HƯNG (VN)
Quốc lộ 3, xã Dục Tú, huyện Đông Anh, thành phố Hà Nội

(511) Nhóm 09: Cầu dao; cầu chì; thiết bị chống sét; tủ phân phối điện; máy biến áp.

Nhóm 17: Thanh cách điện polymer compozit.

---

(210) **4-2012-24306**

(540)

DHC

(220) 30.10.2012
(441) 25.02.2013
(531) 26.3.2; 26.5.1
(591) Cam, xanh dương
(731) CÔNG TY CỔ PHẦN CÔNG NGHIỆP ĐÔNG HƯNG (VN)
Quốc lộ 3, xã Dục Tú, huyện Đông Anh, thành phố Hà Nội

(511) Nhóm 09: Cầu dao; cầu chì; thiết bị chống sét; tủ phân phối điện; máy biến áp.

Nhóm 17: Thanh cách điện polymer compozit.

---

(210) **4-2012-24328**

(540)

vitaminwater

(220) 30.10.2012
(441) 25.02.2013
(731) ENERGY BRANDS INC. (US)
17 - 20 Whitestone Expressway, Whitestone, NY 11357, USA
(740) Công ty TNHH Sở hữu công nghiệp Sao Bắc Đẩu (SAO BAC DAU IP COM.,LTD)

(511) Nhóm 32: Bia; nước khoáng (đồ uống), nước uống có ga và đồ uống không có cồn; đồ uống hoa quả và nước ép hoa quả; xi-rô và chế phẩm khác để làm đồ uống.

---

(210) **4-2012-24347**

(540)

HO TRAM DUNES

(220) 30.10.2012
(441) 25.02.2013
(731) CÔNG TY TNHH DỰ ÁN HỒ TRÀM (VN)
Xã Phước Thuận, huyện Xuyên Mộc, tỉnh Bà Rịa - Vũng Tàu
(740) Công ty Luật TNHH quốc tế Ban mai Việt Nam (BMVN INTERNATIONAL LLC)

(511) Nhóm 28: Túi đựng vật dụng đánh gôn, có hoặc không có bánh xe; gậy đánh gôn; đầu gậy đánh gôn; găng tay đánh gôn, túi đựng bóng chơi gôn; bóng chơi gôn; tay cầm gậy đánh gôn; dụng cụ sửa chữa điểm đánh dấu phát bóng [phụ kiện chơi gôn] ; dụng cụ để sửa tảng đất cỏ [phụ kiện chơi gôn] ; ghim cài dùng để giữ vật dùng đánh dấu vị trí quả bóng gôn [phụ kiện chơi gôn]; vật dùng đánh dấu vị trí quả bóng gôn [phụ kiện chơi gôn].

Nhóm 35: Mua bán thiết bị và dụng cụ phục vụ việc giải trí và thể thao cụ thể là: đồ chơi, đồ để chơi, thiết bị trò chơi, thiết bị và dụng cụ chơi gôn, chơi quần vợt và chơi thể thao dưới nước; mua bán các sản phẩm và phụ kiện liên quan đến môn đánh gôn bao gồm túi đựng vật dụng đánh gôn, có hoặc không có bánh xe, gậy đánh gôn, đầu gậy đánh gôn, găng tay đánh gôn, túi đựng bóng chơi gôn, bóng chơi gôn, tay cầm gậy đánh gôn, dụng cụ sửa chữa điểm đánh dấu phát bóng, dụng cụ để sửa tảng đất cỏ, ghim cài dùng để giữ vật dùng đánh dấu vị trí quả bóng gôn, vật dùng đánh dấu vị trí quả bóng gôn.

Nhóm 41: Cung cấp các tiện nghi sử dụng cho chơi gôn; dịch vụ giải trí câu lạc bộ đêm với âm nhạc, khiêu vũ và hài kịch; dịch vụ giải trí cụ thể là chơi gôn, quần vợt và các môn thể thao dưới nước; dịch vụ sòng bạc [casino] và đánh bạc; dịch vụ cho thuê trang thiết bị cho cuộc họp và hội thảo; tổ chức buổi biểu diễn và các cuộc thi cho mục đích giáo dục hoặc giải trí.

---

(210) **4-2012-24349**

(540)

VINANOI

(220) 30.10.2012
(441) 25.02.2013
(731) CÔNG TY CỔ PHẦN ECHO VINA (VN)
90 Lê Thị Hồng Gấm, phường Nguyễn Thái Bình, quận 1, thành phố Hồ Chí Minh
(740) Công ty TNHH Luật Gia Phạm (PHAM JURIST CO.,LTD.)

(511) Nhóm 20: Nôi cho trẻ em; đồ nội thất cho trẻ em: giường, tủ, bàn, ghế, kệ.

Nhóm 35: Mua bán các sản phẩm cho trẻ em: nôi, giường, tủ, bàn, ghế, kệ.

---

(210) **4-2012-24406**

(540)

MISDOCLUB

(220) 31.10.2012
(441) 25.02.2013
(731) DUSKIN CO., LTD. (JP)
1-33, Toyotsu-cho, Suita-shi, Osaka, Japan
(740) Văn phòng luật sư Phạm và Liên danh (PHAM & ASSOCIATES)

(511) Nhóm 30: Cà phê, trà (chè), ca cao và cà phê nhân tạo; bánh mỳ, bánh ngọt và bánh kẹo; đá lạnh có thể ăn được; đá lạnh dùng cho đồ uống; bánh rán; bánh quy; bánh nướng xốp (ăn với bơ khi uống trà); bánh nướng; bánh ngọt; bánh xăng đuých; mì sợi; thạch trái cây (dạng bánh kẹo); món ăn của Trung Quốc thuộc nhóm này, bao gồm bánh bao, nem cuốn, bánh tạc, bánh hấp nhân tôm, bánh bao nhân hải sản, hoành thánh nhân tôm, bánh bao nhân tôm và sản phẩm bánh ngọt phương Đông; sô-cô-la; kem lạnh; kem trái cây (đá lạnh); bánh put-đing; sản phẩm bánh ngọt; bánh mỳ kẹp xúc xích móng; bánh patê thịt; bột sắn hột; hột cà phê; đồ uống trên cơ sở cà phê; đồ uống trên cơ sở ca cao; đồ uống trên cơ sở trà; tất cả thuộc nhóm 30.

Nhóm 43: Dịch vụ cung cấp thực phẩm và đồ uống, do nhà hàng thực hiện; dịch vụ chuẩn bị thực phẩm và đồ uống do nhà hàng thực hiện; nhà hàng ăn uống; nhà hàng ăn uống tự phục vụ; nhà hàng bán thức ăn mang về; dịch vụ quán cà phê; quán ăn tự phục vụ; quán rượu nhỏ; nhà hàng ăn uống thức ăn nhanh; dịch vụ cung cấp thức ăn, đồ uống bao gồm cả việc phục vụ do nhà hàng thực hiện; cửa hàng bánh rán (do nhà hàng thực hiện); nhà hàng bánh rán; quán cà phê phục vụ bánh rán; dịch vụ bán bánh rán mang về (do nhà hàng thực hiện).

---

(210) **4-2012-24408**

(540)

(220) 31.10.2012
(441) 25.02.2013
(531) A1.1.10; A1.11.8
(731) CÔNG TY TNHH ĐẦU TƯ XÂY LẮP THƯƠNG MẠI VÀ CÔNG NGHỆ AN PHÚ (VN)
Số 475 Nguyễn Trãi, Thanh Xuân Nam, quận Thanh Xuân, thành phố Hà Nội

(511) Nhóm 35: Mua bán các loại cửa sổ, cửa nhựa, cửa cuốn, vách ngăn, cửa kính; mua bán vật liệu xây dựng như xi măng, gạch, ngói, sắt thép.

Nhóm 37: Xây dựng dân dụng và công nghiệp; chuẩn bị mặt bằng; phá dỡ công trình; khai thác gỗ, sỏi, đá; lắp đặt thiết bị, cụ thể là: điều hoà, thang máy; cho thuê máy móc thi công (máy xây dựng hoặc thiết bị phá dỡ).

Nhóm 39: Vận chuyển hàng hóa; du lịch.

---

(210) **4-2012-24421**

(540)

(220) 31.10.2012
(441) 25.02.2013
(531) A3.7.24; 3.7.3; 1.5.1; 26.1.1
(591) Trắng, đỏ, xanh dương, xanh đen
(731) CÔNG TY TNHH VINA SA KÊ (VN)
Số 008, tổ 1, ấp Tân Hóa (cũ tổ 7, ấp Hóa Nhựt), xã Tân Vĩnh Hiệp, huyện Tân Uyên, tỉnh Bình Dương
(740) Công ty TNHH Sở hữu trí tuệ Ngôi Sao chuyên nghiệp và liên danh (NOVAPRO & ASSOCIATES CO.,LTD.)

(511) Nhóm 31: Thức ăn gia súc, gia cầm và thủy sản.

---

(210) **4-2012-24423**

(540)

(220) 31.10.2012
(441) 25.02.2013
(731) FMTM DISTRIBUTION LTD. (GB)
3A and 3B, Isle of Man Freeport, Ballasalla IM9 2AP, Isle Of Man, United Kingdom
(740) Công ty TNHH Sở hữu trí tuệ Bình Minh (SUNRISE IP CO.,LTD.)

(511) Nhóm 14: Đồng hồ; đồ trang sức; bộ phận chuyển động của đồng hồ; khóa cài của đồng hồ; khuy măng sét; vòng đeo chìa khóa (đồ nữ trang rẻ tiền); hộp đựng đồng hồ (trưng bày); hộp (chuyên dụng) đựng đồng hồ và đồ trang sức cho việc vận chuyển.

Nhóm 35: Dịch vụ bán lẻ đồng hồ, đồ trang sức và các sản phẩm cao cấp cùng loại cụ thể là đồng hồ và đồ trang sức; dịch vụ bán buôn đồng hồ và linh kiện của đồng hồ; marketing; quảng cáo; dịch vụ bán lẻ trực tuyến đồng hồ và đồ trang sức; quảng cáo trực tuyến trên phương tiện truyền thông điện tử qua mạng mạng máy tính toàn cầu; quảng cáo trực tuyến trên phương tiện truyền thông điện tử qua điện thoại di động; quảng cáo trực tuyến trên phương tiện truyền thông điện tử qua thiết bị nghe nhạc di động; quảng cáo trực tuyến trên phương tiện truyền thông điện tử qua máy tính xách tay; quảng cáo trực tuyến trên phương tiện truyền thông điện tử qua thiết bị số hỗ trợ cá nhân (PDAs); dịch vụ giới thiệu sản phẩm trên các phương tiện truyền thông, cho mục đích bán hàng; tổ chức triển lãm và hội chợ cho mục đích thương mại hoặc quảng cáo; dịch vụ cố vấn quản lý kinh doanh; sản xuất phim quảng cáo.

---

(210) **4-2012-24424**

(540)

(220) 31.10.2012
(441) 25.02.2013
(731) FMTM DISTRIBUTION LTD. (GB)
3A and 3B, Isle of Man Freeport, Ballasalla IM9 2AP, Isle Of Man, United Kingdom
(740) Công ty TNHH Sở hữu trí tuệ Bình Minh (SUNRISE IP CO.,LTD.)

(511) Nhóm 14: Đồng hồ; đồ trang sức; bộ phận chuyển động của đồng hồ; khóa cài của đồng hồ; khuy măng sét; vòng đeo chìa khóa (đồ nữ trang rẻ tiền); hộp đựng đồng hồ (trưng bày); hộp (chuyên dụng) đựng đồng hồ và đồ trang sức cho việc vận chuyển.

Nhóm 35: Dịch vụ bán lẻ đồng hồ, đồ trang sức và các sản phẩm cao cấp cùng loại cụ thể là đồng hồ và đồ trang sức; dịch vụ bán buôn đồng hồ và linh kiện của đồng hồ; marketing; quảng cáo; dịch vụ bán lẻ trực tuyến đồng hồ và đồ trang sức; quảng cáo trực tuyến trên phương tiện truyền thông điện tử qua mạng mạng máy tính toàn cầu; quảng cáo trực tuyến trên phương tiện truyền thông điện tử qua điện thoại di động; quảng cáo trực tuyến trên phương tiện truyền thông điện tử qua thiết bị nghe nhạc di động; quảng cáo trực tuyến trên phương tiện truyền thông điện tử qua máy tính xách tay; quảng cáo trực tuyến trên phương tiện truyền thông điện tử qua thiết bị số hỗ trợ cá nhân (PDAs); dịch vụ giới thiệu sản phẩm trên các phương tiện truyền thông, cho mục đích bán hàng; tổ chức triển lãm và hội chợ cho mục đích thương mại hoặc quảng cáo; dịch vụ cố vấn quản lý kinh doanh; sản xuất phim quảng cáo.

---

(210) **4-2012-24482**

(540)

KIENTUONG

(220) 31.10.2012
(441) 25.02.2013
(531) A26.11.12; 26.1.2; 26.1.6; 26.3.2
(591) Xanh dương, đỏ, vàng, trắng
(731) DOANH NGHIỆP TƯ NHÂN KIẾN TƯỜNG (VN)
Tổ 47, ấp Sân Cu, xã Long Thành Bắc, huyện Hòa Thành, tỉnh Tây Ninh
(740) Văn phòng Luật sư A Hoà (AHOA LAW OFFICE)

(511) Nhóm 04: Dầu công nghiệp, cụ thể là dầu vỏ hạt điều.

Nhóm 16: Túi bằng chất dẻo dùng để bao gói; bao bì bằng nhựa dùng để bao gói.

Nhóm 35: Mua bán dầu vỏ hạt điều dùng cho mục đích công nghiệp, túi bằng chất dẻo dùng để bao gói, bao bì bằng nhựa dùng để bao gói.

Nhóm 40: Gia công chế biến dầu vỏ hạt điều dùng cho mục đích công nghiệp; gia công chế biến túi bằng chất dẻo dùng để bao gói, bao bì bằng nhựa dùng để bao gói.

---

(210) **4-2012-24487**

(540)

GOGGLES

(220) 31.10.2012
(441) 25.02.2013
(731) GOGGLES MARKETING SDN BHD (MY)
No. 15, Jalan 8/91, Taman Shamelin Perkasa Jalan Cheras, 56100 Kuala Lumpur, Malaysia
(740) Công ty TNHH Trường Xuân (AGELESS CO.,LTD.)

(511) Nhóm 25: Quần áo bao gồm quần jeans (quần bò); quần dài; áo sơ mi và áo thun ngắn tay cho đàn ông, phụ nữ và trẻ em.

---

(210) **4-2012-24505**

(540)

VNSE

(220) 01.11.2012
(441) 25.02.2013
(531) 26.4.4; A26.11.9
(591) Xanh dương
(731) CÔNG TY CỔ PHẦN ĐẦU TƯ CÔNG NGHỆ VÀ GIẢI PHÁP MÔI TRƯỜNG VIỆT NAM (VN)
Thôn Rộc Đoài, xã Đại Đồng, huyện Thạch Thất, thành phố Hà Nội

(511) Nhóm 37: Xây dựng; chi tiết: dịch vụ xây dựng nhà cửa, đường xá, cầu cống, đập hay các tuyên truyền tải, dịch vụ tư vấn xây dựng nhà cửa, đường xá, cầu cống, đập hay các tuyên

truyền tải các dịch vụ về các công việc chuyên môn hoá trong lĩnh vực xây dựng như công việc của thợ sơn, thợ đặt đường ống, thợ đặt hệ thống sưởi hoặc thợ lợp nhà; các dịch vụ phụ trợ cho các dịch vụ xây dựng như kiểm tra dự án xây dựng.

Nhóm 42: Các dịch vụ khoa học và công nghệ và nghiên cứu, thiết kế có liên quan đến chúng; chi tiết: các dịch vụ nghiên cứu và phân tích công nghiệp: các dịch vụ của các kỹ sư thực hiện các đánh giá, ước tính, nghiên cứu và báo cáo trong các lĩnh vực khoa học và công nghệ; dịch vụ thiết kế xây dựng nhà cửa, đường xá, cầu cống, đập hay các tuyên truyền tải.

---

(210) **4-2012-24507**

(540)

Diamondwindow
Cửa sang nhà đẹp

(220) 01.11.2012
(441) 25.02.2013
(531) 7.3.2; 26.4.9
(591) Nâu nhạt, xanh lá cây, xanh dương
(731) CÔNG TY CỔ PHẦN CÔNG NGHIỆP UNIPRO VIỆT NAM (VN)
Số 34 Dốc Lã, xã Yên Thường, huyện Gia Lâm, thành phố Hà Nội

(511) Nhóm 06: Cửa nhôm kính; vách dựng bằng nhôm.

Nhóm 19: Cửa kính nhựa uPVC

Nhóm 37: Lắp đặt, bao gồm: lắp đặt cửa nhựa, lắp đặt cửa nhôm, lắp đặt vách kính.

---

(210) **4-2012-24508**

(540)

NC MECHANICAL
NHAN CHINH MEC.,JSC

(220) 01.11.2012
(441) 25.02.2013
(531) 15.7.1
(591) Vàng, xanh, đen
(731) CÔNG TY CỔ PHẦN CƠ KHÍ NHÂN CHÍNH (VN)
Phòng 408, nhà 24T2, khu đô thị mới Trung Hòa - Nhân Chính, phường Trung Hòa, quận Cầu Giấy, thành phố Hà Nội

(511) Nhóm 07: Vòng bi (ổ bi) công nghiệp.

Nhóm 35: Mua bán: vòng bi (ổ bi) công nghiệp, ổ trục dùng cho xe cộ mặt đất, trục xe, động cơ truyền động dùng cho xe cộ trên mặt đất và động cơ cho xe cộ trên mặt đất, các bộ phận của xe cộ mặt đất cụ thể là bánh răng truyền động, trục truyền động dùng cho xe cộ trên mặt đất, thanh truyền động dùng cho xe cộ mặt đất khác với bộ phận của động cơ và máy, các sản phẩm cơ khí, bao gồm: bi rời, ổ bi, vòng bi tròn, thiết bị truyền tải năng lượng cơ khí như: truyền trục và quay, trục cam, tay quay, lắc quay tay, trục phẳng, bánh răng chuyển động ma sát, bánh răng, hệ thống bánh răng và hộp số, các hộp thay đổi tốc độ, khớp ly hợp và trục nối, bánh đà và ròng rọc, dây xích có khớp nối, xây xích chuyển động bằng năng lượng.

---

(210) **4-2012-24509**

(540)

(220) 01.11.2012
(441) 25.02.2013
(531) 26.1.1; 26.15.1
(591) Đen, đỏ, xanh dương, vàng
(731) CÔNG TY TNHH THIẾT BỊ ĐIỆN NƯỚC HÀ THÀNH (VN)
Số 84 A2, khu đô thị Đại Kim Định Công, phường Định Công, quận Hoàng Mai, thành phố Hà Nội

(511) Nhóm 17: Ống mềm phi kim loại, ống nhựa mềm các loại và phụ tùng nối ống của chúng (tê, cút, chếch, măng xông); gioăng cao su và vòng đệm dùng cho phụ tùng nối và để nối ống.

Nhóm 19: Ống nhựa cứng các loại và các phụ tùng nối ống của chúng (tê, cút).

Nhóm 35: Mua bán hàng hóa ngành nhựa bao gồm các loại sảm phẩm ống nhựa sử dụng trong ngành cấp thoát nước và phụ tùng nối ống của chúng (tê, cút, chếch, măng xông, van, vòi), vật liệu xây dựng, hàng trang trí nội thất, xuất nhập khẩu hàng hóa ngành nhựa.

---

(210) **4-2012-24524**

(540)

(220) 01.11.2012
(441) 25.02.2013

(731) FMTM DISTRIBUTION LTD. (GB)
3A and 3B, Isle of Man Freeport, Ballasalla IM9 2AP, Isle Of Man, United Kingdom
(740) Công ty TNHH Sở hữu trí tuệ Bình Minh (SUNRISE IP CO.,LTD.)

(511) Nhóm 14: Đồng hồ; đồ trang sức; bộ phận chuyển động của đồng hồ; khóa cài của đồng hồ; khuy măng sét; vòng đeo chìa khóa (đồ nữ trang rẻ tiền); hộp đựng đồng hồ (trưng bày); hộp (chuyên dụng) đựng đồng hồ và đồ trang sức cho việc vận chuyển.

Nhóm 35: Dịch vụ bán lẻ đồng hồ, đồ trang sức và các sản phẩm cao cấp cùng loại cụ thể là đồng hồ và đồ trang sức; dịch vụ bán buôn đồng hồ và linh kiện của đồng hồ; marketing; quảng cáo; dịch vụ bán lẻ trực tuyến đồng hồ và đồ trang sức; quảng cáo trực tuyến trên phương tiện truyền thông điện tử qua mạng mạng máy tính toàn cầu; quảng cáo trực tuyến trên phương tiện truyền thông điện tử qua điện thoại di động; quảng cáo trực tuyến trên phương tiện truyền thông điện tử qua thiết bị nghe nhạc di động; quảng cáo trực tuyến trên phương tiện truyền thông điện tử qua máy tính xách tay; quảng cáo trực tuyến trên phương tiện truyền thông điện tử qua thiết bị số hỗ trợ cá nhân (PDAs); dịch vụ giới thiệu sản phẩm trên các phương tiện truyền thông, cho mục đích bán hàng; tổ chức triển lãm và hội chợ cho mục đích thương mại hoặc quảng cáo; dịch vụ cố vấn quản lý kinh doanh; sản xuất phim quảng cáo.

---

(210) **4-2012-24525**

(540)

(220) 01.11.2012
(441) 25.02.2013

(731) FMTM DISTRIBUTION LTD. (GB)
3A and 3B, Isle of Man Freeport, Ballasalla IM9 2AP, Isle Of Man, United Kingdom

(740) Công ty TNHH Sở hữu trí tuệ Bình Minh (SUNRISE IP CO.,LTD.)

(511) Nhóm 14: Đồng hồ; đồ trang sức; bộ phận chuyển động của đồng hồ; khóa cài của đồng hồ; khuy măng sét; vòng đeo chìa khóa (đồ nữ trang rẻ tiền); hộp đựng đồng hồ (trưng bày); hộp (chuyên dụng) đựng đồng hồ và đồ trang sức cho việc vận chuyển.

Nhóm 35: Dịch vụ bán lẻ đồng hồ, đồ trang sức và các sản phẩm cao cấp cùng loại cụ thể là đồng hồ và đồ trang sức; dịch vụ bán buôn đồng hồ và linh kiện của đồng hồ; marketing; quảng cáo; dịch vụ bán lẻ trực tuyến đồng hồ và đồ trang sức; quảng cáo trực tuyến trên phương tiện truyền thông điện tử qua mạng mạng máy tính toàn cầu; quảng cáo trực tuyến trên phương tiện truyền thông điện tử qua điện thoại di động; quảng cáo trực tuyến trên phương tiện truyền thông điện tử qua thiết bị nghe nhạc di động; quảng cáo trực tuyến trên phương tiện truyền thông điện tử qua máy tính xách tay; quảng cáo trực tuyến trên phương tiện truyền thông điện tử qua thiết bị số hỗ trợ cá nhân (PDAs); dịch vụ giới thiệu sản phẩm trên các phương tiện truyền thông, cho mục đích bán hàng; tổ chức triển lãm và hội chợ cho mục đích thương mại hoặc quảng cáo; dịch vụ cố vấn quản lý kinh doanh; sản xuất phim quảng cáo.

---

(210) **4-2012-24526**

(540)

(220) 01.11.2012
(441) 25.02.2013
(531) A5.5.20; A5.5.21; 4.5.21
(591) Vàng, xanh lá cây, xanh da trời, hồng
(731) TRƯỜNG MẦM NON TƯ THỤC NGUYỄN THỊ TÚ (VN)
65 Lê Thúc Hoạch, phường Phú Thọ Hòa, quận Tân Phú, thành phố Hồ Chí Minh

(511) Nhóm 41: Dịch vụ giáo dục đào tạo như: trường mầm non tư thục.

---

(210) **4-2012-24541**

(540)

(220) 01.11.2012
(441) 25.02.2013
(531) 21.3.1
(731) CÔNG TY CỔ PHẦN TẬP ĐOÀN BRG (VN)
Số 18 Lý Thường Kiệt, phường Phan Chu Trinh, quận Hoàn Kiếm, thành phố Hà Nội

(511) Nhóm 01: Hóa chất công nghiệp, chế phẩm hóa học dùng trong quá trình mạ điện; chế phẩm hóa học dùng để tách dầu mỡ; phân bón dùng cho nông nghiệp; chế phẩm vi sinh không dùng cho ngành y và thú y; nhựa tổng hợp nhân tạo dạng thô.

Nhóm 02: Thuốc nhuộm; sơn; vecni; chất cắn màu; nhựa tự nhiên trạng thái thô; phẩm màu.

Nhóm 03: Nước hoa; mỹ phẩm dùng chăm sóc da; nước gội đầu, chế phẩm đánh răng; chất tẩy vết bẩn; xà phòng.

Nhóm 04: Than (nhiên liệu); dầu công nghiệp; mỡ công nghiệp; chất bôi trơn (dầu nhờn); xăng; chất đốt chiếu sáng.

Nhóm 05: Chế phẩm hóa dược; thuốc dùng cho thú y; chất tẩy dùng trong ngành y; cao dán, vật liệu dùng để băng bó trong ngành y.

Nhóm 06: Két an toàn; cấu kiện bằng kim loại vận chuyển được; vật liệu xây dựng bằng kim loại; cáp và dây kim loại thường không dùng để dẫn điện.

Nhóm 07: Động cơ dùng cho tàu thuyền; động cơ dùng trong ngành hàng không; máy công cụ; đầu máy (bộ phận của máy móc); các cụm chi tiết của động cơ các loại; máy và thiết bị làm sạch bằng điện.

Nhóm 08: Công cụ và dụng cụ cầm tay thao tác thủ công; dao; kéo; thìa và dĩa; dao cạo.

Nhóm 09: Máy rút tiền tự động (ATM); máy vi tính; máy fax; máy soi tiền giả; máy đếm tiền; thẻ từ đã được mã hóa.

Nhóm 10: Thiết bị và dụng cụ y tế; chân tay và răng giả; đồ đạc bằng gỗ đặc biệt dùng cho y tế.

Nhóm 11: Điều hòa không khí; bóng đèn chiếu sáng; quạt dùng cho cá nhân (dùng điện); bình nước nóng dùng trong nhà tắm; tủ lạnh; dụng cụ nấu nướng dùng điện.

Nhóm 12: Xe cộ; phương tiện giao thông trên bộ, trên không hoặc dưới nước; động cơ và đầu máy dùng cho phương tiện giao thông trên bộ.

Nhóm 13: Hợp chất dẫn lửa; súng thể thao; gương ngắm (bộ phận của súng); chất nổ; pháo hoa.

Nhóm 14: Đồ trang sức; đồ kim hoàn; đá quý; đồng hồ và dụng cụ đo thời gian; các kim loại quý và hợp kim của chúng.

Nhóm 15: Dụng cụ âm nhạc; hộp đựng nhạc cụ; đàn piano; giá nhạc; nhạc cụ dây; nhạc cụ điện tử.

Nhóm 16: Giấy viết; vật liệu để đóng sách; ấn phẩm; văn phòng phẩm; ảnh chụp; vật liệu bằng chất dẻo để bao gói; chữ in.

Nhóm 17: Cao su tổng hợp; mica thô hoặc bán thành phẩm; chất dẻo bán thành phẩm; nhựa tổng hợp dạng bán thành phẩm; chất điện môi (cách điện).

Nhóm 18: Da và giả da; ô; balô; ví; túi du lịch.

Nhóm 19: Vật liệu xây dựng phi kim loại; ống cứng phi kim loại dùng cho xây dựng; các công trình, cấu kiện phi kim loại vận chuyển được; thủy tinh xây dựng; gỗ bán thành phẩm.

Nhóm 20: Đồ nội thất gồm: bàn, ghế, tủ, giường (không bao gồm bộ đồ giường bằng vải), kệ; kính và gương gắn vào đồ đạc trong nhà hoặc để trang điểm.

Nhóm 21: Đồ pha lê (dùng để trang trí trong nhà); cốc; bát; đĩa.

Nhóm 22: Bao đựng thư, tài liệu dùng cho người đưa thư; bao để vận chuyển và lưu giữ các vật liệu để rời.

Nhóm 26: Huy hiệu để treo không bằng kim loại quý; cặp tóc; khuy; ruy băng giải thưởng; huy hiệu để trang trí không làm bằng kim loại quý; vật trang trí dùng cho quần áo.

Nhóm 27: Thảm, chiếu, thảm chùi chân, vải sơn và các vật liệu trải sàn khác; giấy dán tường (trừ loại làm bằng hàng dệt).

Nhóm 28: Trò chơi chỉ chơi trong nhà, trò chơi đông người; đồ chơi; gậy đánh gôn (golf) (dụng cụ thể thao); dụng cụ tập thể dục thẩm mỹ; túi đựng gậy đánh gôn (golf); găng tay đánh gôn.

Nhóm 31: Động vật sống; hoa quả tươi; thức ăn cho động vật; cây; hạt thực vật dạng thô (chưa chế biến).

Nhóm 33: Đồ uống có chứa cồn (trừ bia).

Nhóm 35: Dịch vụ quảng cáo; dịch vụ kế toán; dịch vụ kiểm toán; dịch vụ bán đấu giá; dịch vụ phân tích giá thành; dịch vụ giới thiệu sản phẩm trên các phương tiện truyền thông; tổ chức hội chợ thương mại cho mục đích bán hàng hoặc quảng cáo; tư vấn quản lý dự án đầu tư xây dựng; dịch vụ xuất nhập khẩu; mua bán đồ trang sức, đồ kim hoàn, đá quý; mua bán ô tô, xe máy và xe có động cơ khác; mua bán phụ tùng ô tô, xe máy và xe có động cơ khác; mua bán nguyên vật liệu xây dựng; đại lý kinh doanh xăng dầu; siêu thị các loạ thực phẩm như: hoa quả, ngũ cốc, thịt động vật, rau, thực phẩm khô, bánh kẹo, mỹ phẩm, đồ may mặc, đồ gia dụng như: xoong chảo, bếp, dao, thìa, đĩa, bát, nước giải khát, sữa, đồ sơ sinh như: tã, bỉm, bình sữa, thiết bị điện như: dây điện, ổ cắm, cáp điện, bóng đèn; tư vấn quàn lý dự án kinh doanh.

Nhóm 36: Dịch vụ ngân hàng; dịch vụ cho thuê bất động sản; mua bán (kinh doanh) bất động sản; quản lý bất động sản; môi giới bất động sản; tư vấn trong lĩnh vực bất động sản; dịch vụ định giá tài chính (bảo hiểm ngân hàng, bất động sản); đầu tư tài chính khu du lịch sinh thái; đầu tư tài chính để xây dựng các công trình dân dụng, công nghiệp, giao thông.

Nhóm 37: Xây dựng công trình kỹ thuật dân dụng, công trình đường sắt, đường bộ; xây dựng nhà các loại; dịch vụ cho thuê thiết bị xây dựng; dịch vụ tu sửa; dịch vụ tư vấn xây dựng.

Nhóm 38: Viễn thông; phát thanh; truyền hình; dịch vụ điện thoại.

Nhóm 39: Du lịch, vận tải đường bộ, đường thủy, đường hàng không; đóng gói và lưu giữ hàng hóa.

Nhóm 40: Xử lý vật liệu.

Nhóm 41: Dịch vụ giải trí; giáo dục; đào tạo; xuất bản sách; tổ chức các hoạt động thể thao và văn hóa; cho thuê dụng cụ thể thao; dịch vụ cung cấp các phương tiện dụng cụ sử dụng cho chơi gôn (golf); dịch vụ vui chơi giải trí cụ thể là chơi quần vợt, cầu lông, sân gôn (golf); huấn luyện chơi gôn (golf); kinh doanh sân gôn (golf); khai thác sân chơi gôn (golf).

Nhóm 42: Tư vấn kiến trúc; thiết kế đồ hoạ, thiết kế nội ngoại thất, thiết kế công nghiệp, thiết lập bản vẽ xây dựng; tư vấn thẩm định dự án; thiết kế và phát triển phần mềm máy tính; tư vấn lập dự án đầu tư xây dựng công trình.

Nhóm 44: Dịch vụ y tế; dịch vụ thú y; dịch vụ chăm sóc (spa) sức khỏe; dịch vụ nông nghiệp; dịch vụ làm vườn và dịch vụ lâm nghiệp; dịch vụ nuôi trồng thủy hải sản.

Nhóm 45: Dịch vụ pháp lý; dịch vụ an ninh nhằm bảo vệ người và tài sản.

---

(210) **4-2012-24542**

(540)

(220) 01.11.2012
(441) 25.02.2013

(591) Trắng, xanh dương
(731) CÔNG TY CỔ PHẦN HIỆP HÒA PHÁT (VN)
35 Nguyễn Huệ, phường Bến Nghé, quận 1, thành phố Hồ Chí Minh
(740) Công ty TNHH Sở hữu trí tuệ Thảo Thọ Quyến (INVENCO)

(511) Nhóm 35: Môi giới thương mại; mua bán văn phòng phẩm, vật phẩm văn hóa giáo dục; mua bán hàng lâm sản, hàng thủy hải sản, hàng đông lạnh; mua bán hàng điện - điện tử (tủ lạnh, máy giặt, nồi cơm điện), máy vi tính và linh kiện; mua bán quần áo, vải sợi, các mặt hàng vải da và thuộc da; mua bán mỹ phẩm; mua bán sản phẩm bằng cao su (lốp, săm xe); mua bán vật liệu xây dựng, vật tư phục vụ sản xuất công nghiệp (sắt cuộn, thép ống, hạt nhựa) và nông nghiệp; mua bán hàng thủ công mỹ nghệ (tranh sơn mài, hộp đựng nữ trang, giỏ mây); mua bán rượu bia; mua bán thiết bị viễn thông, điện thoại di động và thẻ cào điện thoại di động, xe ô tô, xe gắn máy và phụ tùng thay thế; mua bán nước giải khát, cà phê, kem, sinh tố, nước uống có gas, thức uống pha chế, thuốc lá điếu sản xuất trong nước.

Nhóm 36: Mua bán nhà ở; cho thuê nhà; cho thuê nhà xưởng, văn phòng; đầu tư về mặt tài chính để kinh doanh hạ tầng khu dân cư, khu đô thị, khu công nghiệp; quản lý bất động sản.

Nhóm 39: Giao nhận hàng hóa; cho thuê kho bãi.

---

(210) **4-2012-24547**

(540)

HANALL BIOPHARMA

(220) 01.11.2012
(441) 25.02.2013
(731) HANALL BIOPHARMA CO., LTD. (KR)
400-1 Sangseo-dong, Daedeok-gu, Daejeon, Republic of Korea
(740) Công ty TNHH Sở hữu công nghiệp Sao Bắc Đẩu (SAO BAC DAU IP COM.,LTD)

(511) Nhóm 05: Chế phẩm dược; chế phẩm vệ sinh dùng cho mục đích y tế; chế phẩm hóa sinh dùng trong y tế; chất ăn kiêng dùng cho mục đích y tế; chất tẩy uế; chất diệt nấm, thuốc diệt cỏ; cao dán, vật liệu băng bó; chất xúc tác cho sự trao đổi chất dùng cho mục đích y tế; chất bổ sung dinh dưỡng dùng trong y tế; enzyme dùng cho mục đích y tế; chất dùng để chẩn đoán dùng cho dược phẩm; hộp thuốc xách tay có chứa thuốc; mỹ phẩm có chứa thuốc dùng cho mục đích y tế.

---

(210) **4-2012-24550**

(540)

BISCROK

(220) 01.11.2012
(441) 25.02.2013
(731) MARS, INCORPORATED (US)
6885 Elm Street, McLean, Virginia, 22101, U.S.A.
(740) Công ty TNHH Sở hữu công nghiệp Sao Bắc Đẩu (SAO BAC DAU IP COM.,LTD)

(511) Nhóm 31: Thức ăn và đồ uống cho động vật; đồ nhai ăn được dành cho động vật; xương cho chó; sản phẩm lót ổ dùng để hút chất thải (phân và nước tiểu) của động vật.

---

(210) **4-2012-24551**

(540)

MARKIES

(220) 01.11.2012
(441) 25.02.2013
(731) MARS, INCORPORATED (US)
6885 Elm Street, McLean, Virginia, 22101, U.S.A.
(740) Công ty TNHH Sở hữu công nghiệp Sao Bắc Đẩu (SAO BAC DAU IP COM.,LTD)

(511) Nhóm 31: Thức ăn và đồ uống cho động vật; đồ nhai ăn được dành cho động vật; xương cho chó; sản phẩm lót ổ dùng để hút chất thải (phân và nước tiểu) của động vật.

---

(210) **4-2012-24575**

(540)

SHAPE

(220) 01.11.2012
(441) 25.02.2013
(731) CƠ SỞ THĂNG LONG (VN)
111C Lạc Long Quân, phường 5, quận 11, thành phố Hồ Chí Minh
(740) DNTN Dịch vụ thương mại và sở hữu công nghiệp Song Ngọc (I.P.T.S.)

(511) Nhóm 11: Nồi cơm điện; nồi lẩu điện, nồi áp suất bằng điện, ấm đun nước điện, lò vi sóng, lò nướng.

---

(210) **4-2012-24582**

(540)

(220) 01.11.2012
(441) 25.02.2013
(531) 6.1.2; 26.4.2
(591) Xanh dương, cam, trắng
(731) CÔNG TY TNHH LÔNG VŨ ANH VÀ EM (VN)
Số 14/2, ngách 1/31, phố Bùi Xương Trạch, phường Khương Đình, quận Thanh Xuân, thành phố Hà Nội
(740) Công ty TNHH Sở hữu trí tuệ Ngôi Sao chuyên nghiệp và liên danh (NOVAPRO & ASSOCIATES CO.,LTD.)

(511) Nhóm 41: Tổ chức sự kiện thể thao, văn hoá, giáo dục; tổ chức các chương trình gala, hội trại.

---

(210) **4-2012-24660**

(540)

Charpi

(220) 02.11.2012
(441) 25.02.2013
(731) CÔNG TY TRÁCH NHIỆM HỮU HẠN THƯƠNG MẠI TRƯỜNG GIANG (VN)
Cụm kinh tế xã hội Tân Tiến, thị trấn Thổ Tang, huyện Vĩnh Tường, tỉnh Vĩnh Phúc

(511) Nhóm 05: Băng vệ sinh dành cho phụ nữ, Khăn vệ sinh cho trẻ em bằng vải

Nhóm 24: khăn tay bỏ túi bằng vài, khăn ướp lạnh bằng vải, khăn vải dùng trong nhà, khăn ăn bằng vải, khăn lau bằng vải.

---

(210) **4-2012-24667**

(540)

(220) 02.11.2012
(441) 25.02.2013
(531) A26.11.12
(591) Xanh lá cây, xanh dương
(731) DOANH NGHIỆP TƯ NHÂN DỆT THIÊN ÂN (VN)
Số 577 đường quốc lộ 13, khu phố 5, phường Hiệp Bình Phước, quận Thủ Đức, thành phố Hồ Chí Minh
(740) Công ty TNHH một thành viên Trường Luật (TRƯƠNG LUẬT)

(511) Nhóm 20: Giường gỗ; ghế salon bằng gỗ; bàn gỗ; tủ gỗ đựng quần áo; gối; nệm.

Nhóm 24: Chăn (mền); khăn trải giường (drap giường); áo gối; khăn trải bàn thuộc nhóm này; khăn ăn.

Nhóm 35: Mua bán: sản phẩm dệt may (cụ thể là gối, nệm, chăn (mền), khăn trải giường (drap giường), áo gối, khăn trải bàn, khăn ăn), sản phẩm gỗ gia dụng (cụ thể là giường, ghế salon, bàn, tủ), hàng trang trí nội ngoại thất, hóa mỹ phẩm, đồ điện gia dụng, bao gồm: bàn là điện (bàn ủi), máy hút bụi, máy giặt, máy xay sinh tố, lương thực thực phẩm.

---

(210) **4-2012-24668**

(540)

(220) 02.11.2012
(441) 25.02.2013
(531) 26.1.2; 26.1.1
(591) Đỏ, xanh dương
(731) CÔNG TY TNHH THƯƠNG MẠI VÀ HÀNG HẢI VIỆT NAM (VN)
Lầu 9 Nguyên Hưng Phú Office Buiding, số 400, đường Nguyễn Thị Thập, phường Tân Quy, quận 7, thành phố Hồ Chí Minh

(511) Nhóm 37: Đóng tàu và cấu kiện nổi; sửa chữa tàu biển; lắp đặt hệ thống điện; trang trí nội thất; xây dựng nhà các loại; sửa chữa máy móc ngành tàu thuỷ.

Nhóm 39: Vận tải hàng hóa bằng đường bộ; vận tải hàng hóa bằng đường biển; vận chuyên hành khách; đóng gó hàng hóa; môi giới vận tải.

---

(210) **4-2012-24705**

(540)

MẶC ĐÔ NA

(220) 02.11.2012
(441) 25.02.2013
(731) MCDONALD'S CORPORATION (US)
One McDonald's Plaza, Oak Brook, Illinois 60523, USA
(740) Công ty Luật TNHH quốc tế Ban mai Việt Nam (BMVN INTERNATIONAL LLC)

(511) Nhóm 29: Thức ăn được chế biến từ thịt, thịt lợn, cá và các sản phẩm thịt gia cầm; trái cây và rau củ được bảo quản và nấu chín; trứng; pho-mát; sữa; sản phẩm sữa; dưa góp; món tráng miệng được làm chủ yếu từ sữa, sản phẩm sữa, trứng, trái cây, rau củ, mứt ướt và thạch trái cây.

Nhóm 30: Bánh mỳ xăng-đuých để ăn; bánh mỳ xăng-đuých; bánh quy, bánh mỳ, bánh ngọt, bánh quy nhỏ, sôcôla, cà phê, chất thay thế cà phê, chè (trà), tương mù tạc, bột yến mạch, bánh làm từ bột nhão, nước xốt, gia vị, đường.

Nhóm 32: Đồ uống không cồn.

Nhóm 43: Dịch vụ nhà hàng ăn uống.

---

(210) **4-2012-24706**

(540)

MẶC ĐÔ NỒ

(220) 02.11.2012
(441) 25.02.2013
(731) MCDONALD'S CORPORATION (US) One McDonald's Plaza, Oak Brook, Illinois 60523, USA
(740) Công ty Luật TNHH quốc tế Ban mai Việt Nam (BMVN INTERNATIONAL LLC)

(511) Nhóm 29: Thức ăn được chế biến từ thịt, thịt lợn, cá và các sản phẩm thịt gia cầm; trái cây và rau củ được bảo quản và nấu chín; trứng; pho-mát; sữa; sản phẩm sữa; dưa góp; món tráng miệng được làm chủ yếu từ sữa, sản phẩm sữa, trứng, trái cây, rau củ, mứt ướt và thạch trái cây.

Nhóm 30: Bánh mỳ xăng-đuých để ăn; bánh mỳ xăng-đuých; bánh quy, bánh mỳ, bánh ngọt, bánh quy nhỏ, sôcôla, cà phê, chất thay thế cà phê, chè (trà), tương mù tạc, bột yến mạch, bánh làm từ bột nhão, nước xốt, gia vị, đường.

Nhóm 32: Đồ uống không cồn.

Nhóm 43: Dịch vụ nhà hàng ăn uống.

---

(210) **4-2012-24707**

(540)

MAC DO NA

(220) 02.11.2012
(441) 25.02.2013
(731) MCDONALD'S CORPORATION (US) One McDonald's Plaza, Oak Brook, Illinois 60523, USA
(740) Công ty Luật TNHH quốc tế Ban mai Việt Nam (BMVN INTERNATIONAL LLC)

(511) Nhóm 29: Thức ăn được chế biến từ thịt, thịt lợn, cá và các sản phẩm thịt gia cầm; trái cây và rau củ được bảo quản và nấu chín; trứng; pho-mát; sữa; sản phẩm sữa; dưa góp; món tráng miệng được làm chủ yếu từ sữa, sản phẩm sữa, trứng, trái cây, rau củ, mứt ướt và thạch trái cây.

Nhóm 30: Bánh mỳ xăng-đuých để ăn; bánh mỳ xăng-đuých; bánh quy, bánh mỳ, bánh ngọt, bánh quy nhỏ, sôcôla, cà phê, chất thay thế cà phê, chè (trà), tương mù tạc, bột yến mạch, bánh làm từ bột nhão, nước xốt, gia vị, đường.

Nhóm 32: Đồ uống không cồn.

Nhóm 43: Dịch vụ nhà hàng ăn uống.

---

(210) **4-2012-24708**

(540)

MAC DO NO

(220) 02.11.2012
(441) 25.02.2013
(731) MCDONALD'S CORPORATION (US) One McDonald's Plaza, Oak Brook, Illinois 60523, USA
(740) Công ty Luật TNHH quốc tế Ban mai Việt Nam (BMVN INTERNATIONAL LLC)

(511) Nhóm 29: Thức ăn được chế biến từ thịt, thịt lợn, cá và các sản phẩm thịt gia cầm; trái cây và rau củ được bảo quản và nấu chín; trứng; pho-mát; sữa; sản phẩm sữa; dưa góp; món tráng miệng được làm chủ yếu từ sữa, sản phẩm sữa, trứng, trái cây, rau củ, mứt ướt và thạch trái cây.

Nhóm 30: Bánh mỳ xăng-đuých để ăn; bánh mỳ xăng-đuých; bánh quy, bánh mỳ, bánh ngọt, bánh quy nhỏ, sôcôla, cà phê, chất thay thế cà phê, chè (trà), tương mù tạc, bột yến mạch, bánh làm từ bột nhão, nước xốt, gia vị, đường.

Nhóm 32: Đồ uống không cồn.

Nhóm 43: Dịch vụ nhà hàng ăn uống.

---

(210) **4-2012-24747**

(540)

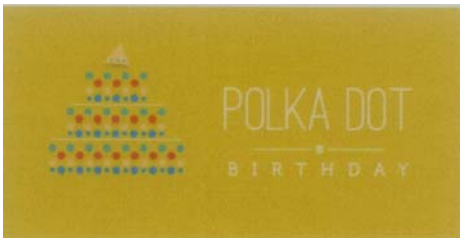

(220) 05.11.2012
(441) 25.02.2013
(531) A8.1.16; A25.7.7
(591) Xanh dương nhạt, xanh lá chuối, đỏ, cam, vàng, trắng
(731) CÔNG TY TNHH DỊCH VỤ TƯ VẤN QUẢNG CÁO AN DU (VN)
172 Trần Quang Khải, phường Tân Định, quận 1, thành phố Hồ Chí Minh

(511) Nhóm 45: Dịch vụ tổ chức sinh nhật.

---

(210) **4-2012-24748**

(540)

(220) 05.11.2012
(441) 25.02.2013
(531) A8.1.16; A25.7.7; 3.1.14; 3.1.16
(591) Xanh dương nhạt, xanh lá cây đậm, xanh lá cây nhạt, đỏ, vàng, trắng
(731) CÔNG TY TNHH DỊCH VỤ TƯ VẤN QUẢNG CÁO AN DU (VN)
172 Trần Quang Khải, phường Tân Định, quận 1, thành phố Hồ Chí Minh

(511) Nhóm 25: Quần áo; giày dép; mũ nón; khăn dùng cho trang phục; thắt lưng (trang phục), caravat (trang phục).

Nhóm 28: Trò chơi điện tử (không gắn với máy thu hình); đồ chơi dành cho trẻ em; búp bê; thú nhồi bông; dụng cụ thể thao.

---

(210) **4-2012-24749**

(540)

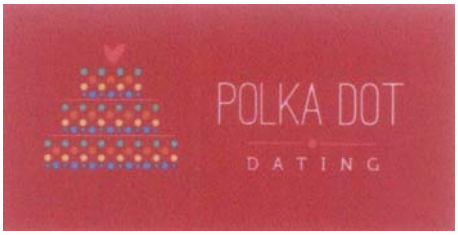

(220) 05.11.2012
(441) 25.02.2013
(531) A25.7.7; A8.1.16; 2.9.1
(591) Xanh dương nhạt, đỏ đậm, đỏ nhạt, cam, vàng, hồng
(731) CÔNG TY TNHH DỊCH VỤ TƯ VẤN QUẢNG CÁO AN DU (VN)
172 Trần Quang Khải, phường Tân Định, quận 1, thành phố Hồ Chí Minh

(511) Nhóm 45: Dịch vụ tổ chức câu lạc bộ hẹn hò (gặp gỡ).

---

(210) **4-2012-24760**

(540)

HISUNG

(220) 05.11.2012
(441) 25.02.2013

(591) Đỏ
(731) CÔNG TY CỔ PHẦN THIÊN HÀ VIỆT NAM (VN)
Số 6, ngõ 50, đường Chính Kinh, phường Nhân Chính, quận Thanh Xuân, thành phố Hà Nội

(511) Nhóm 06: Vật liệu xây dựng bằng kim loại; nửa thép an toàn; cửa thép chống cháy; cửa cuốn bằng kim loại; bộ đồ cửa bằng kim loại.

Nhóm 19: Vật liệu xây dựng phi kim loại: cửa kính lõi thép tăng cường; cửa gỗ thông thường, cửa an toàn bằng gỗ; ống nhựa cứng chịu nhiệt và các phụ kiện của ống nhựa (là vật liệu chịu lửa không bằng kim loại dùng cho xây dựng).

---

(210) **4-2012-24763**

(540)

(220) 05.11.2012
(441) 25.02.2013
(531) A25.7.6; 25.7.25; A8.1.22; A8.1.23
(591) Xanh lá cây, xanh dương, hồng, vàng, vàng cam, nâu, trắng
(731) CÔNG TY TNHH THƯƠNG MẠI VÀ DỊCH VỤ ĐẠI VINH (VN)
483-485 Phạm Văn Chí, phường 7, quận 6, thành phố Hồ Chí Minh
(740) DNTN Dịch vụ thương mại và sở hữu công nghiệp Song Ngọc (I.P.T.S.)

(511) Nhóm 30: Bánh kẹo.

---

(210) **4-2012-24764**

(540)

(220) 05.11.2012
(441) 25.02.2013
(531) 26.4.2; 25.5.2
(591) Trắng, đỏ, xanh da trời
(731) HOÀNG HẢI HÙNG (VN)
Công ty CP cơ giới xây lắp và thương mại 496. 429A, Âu Cơ, Nhật Tân, quận Tây Hồ, thành phố Hà Nội

(511) Nhóm 39: Vận tải bằng ô tô; môi giới vận tải; cho thuê xe.

---

(210) **4-2012-24807**

(540)

elianto

(220) 05.11.2012
(441) 25.02.2013
(731) AIVORIA GROUP SDN BHD (MY)
28 Jalan 6/91, Taman Shamelin Perkasa, Batu 3 1/2 Cheras, 56100 Kuala Lumpur, Malaysia
(740) Công ty TNHH Sở hữu trí tuệ HA VIP (HAVIP CO., LTD.)

(511) Nhóm 03: Dầu thơm không dùng cho mục đích y tế; chế phẩm mỹ phẩm để tắm; mặt nạ làm đẹp; bộ mỹ phẩm; chế phẩm mỹ phẩm làm cho người thon thả; mỹ phẩm; kem mỹ phẩm; kem làm trắng da; dầu gội khô; mỹ phẩm dùng cho lông mày; chất dính để cố định lông mi giả; chế phẩm mỹ phẩm dùng cho lông mi; lông mi giả; móng (tay; chân) giả; nước xức tóc; chất làm bóng môi; son môi; nước thơm dùng cho mục đích mỹ phẩm; khăn giấy được tẩm, thấm ướt nước thơm mỹ phẩm; đồ trang điểm (mỹ phẩm); phấn trang điểm; chế phẩm trang điểm; chế phẩm tẩy trang; chế phẩm bôi lông mi mắt (mát-ca-ra); hình dán nghệ thuật cho móng tay, chân; chế phẩm để chăm sóc móng; nước sơn móng; dầu làm bóng móng; dầu dùng cho mục đích mỹ phẩm; dầu dùng cho nước hoa và nước thơm; bút chì mỹ phẩm; chất pha chế dầu thơm; nước hoa; dầu gội đầu; chế phẩm mỹ phẩm để chăm sóc da; bút chì kẻ lông mày.

---

(210) **4-2012-24808**

(540)

YEN COLLAGEN

(220) 05.11.2012
(441) 25.02.2013
(731) CÔNG TY CỔ PHẦN THƯƠNG MẠI QUỐC TẾ VÀ ĐẦU TƯ VIỆT NAM (VN)
1A Yết Kiêu, phường Trần Hưng Đạo, quận Hoàn Kiếm, thành phố Hà Nội

(511) Nhóm 29: Tổ yến (yến sào) đã được chế biến.

Nhóm 32: Đồ uống làm từ tổ yến; nước ngọt làm từ tổ yến.

Nhóm 35: Mua bán, xuất nhập khẩu tổ yến đã chế biến; mua bán, xuất nhập khẩu thực phẩm đồ uống làm từ tổ yến.

Nhóm 39: Dịch vụ đóng gói sản phẩm hàng hóa có nguồn gốc từ yến sào.

---

(210) **4-2012-24809**

(540)

YEN THIEN HOANG COLLAGEN

(220) 05.11.2012
(441) 25.02.2013
(731) CÔNG TY CỔ PHẦN THƯƠNG MẠI QUỐC TẾ VÀ ĐẦU TƯ VIỆT NAM (VN)
1A Yết Kiêu, phường Trần Hưng Đạo, quận Hoàn Kiếm, thành phố Hà Nội

(511) Nhóm 29: Tổ yến (yến sào) đã được chế biến.

Nhóm 32: Đồ uống làm từ tổ yến; nước ngọt làm từ tổ yến.

Nhóm 35: Mua bán, xuất nhập khẩu tổ yến đã chế biến; mua bán, xuất nhập khẩu thực phẩm đồ uống làm từ tổ yến.

Nhóm 39: Dịch vụ đóng gói sản phẩm hàng hóa có nguồn gốc từ yến sào.

---

(210) **4-2012-24861**

(540)

(220) 05.11.2012
(441) 25.02.2013
(531) A25.3.3
(591) Xanh dương sẫm, đen, ghi
(731) CÔNG TY CỔ PHẦN THIẾT BỊ XỬ LÝ NƯỚC SETFIL (VN)
Phòng 107, nhà 19, phường Thanh Xuân Bắc, quận Thanh Xuân, thành phố Hà Nội
(740) Công ty TNHH Trường Xuân (AGELESS CO.,LTD.)

(511) Nhóm 35: Dịch vụ mua bán hoá chất, vật liệu xây dựng, vật tư, thiết bị phục vụ ngành nước, thiết bị xử lý nước, tủ lạnh, điều hoà không khí, máy lọc nước, thiết bị làm nước nóng bằng năng lượng mặt trời, giường, tủ, bàn, ghế, kệ bằng gỗ, chậu rửa, bồn tắm, vòi nước, vòi hoa sen, van nước, bệ xí, bể nước, két nước của bệ xí, bộ phận ngồi của xí bệt, thiết bị sấy khô tay (chạy điện) trong phòng vệ sinh, bồn tắm xông hơi mát xa, bồn tắm nóng lạnh, phòng tắm đa năng, bồn tắm nước xoáy, phụ kiện bồn tắm, máy phát điện, máy nông nghiệp, máy bơm nước, máy giặt, máy xay chạy điện, máy nghiền gia dụng chạy điện, máy sấy tóc, máy hút bụi, ổ cắm điện, cầu dao điện, tắc te, chấn lưu điện tử, attomat (thiết bị điện), dây điện, ổn áp, biến áp, máy biến thế, cáp điện, máy vi tính, điện thoại, cáp dùng cho máy thu hình, thiết bị dùng để dẫn, đóng cắt, biến đổi, tích trữ, điều chỉnh, kiểm soát điện năng, tủ điện, tủ mạng (tủ dùng để đựng và lắp đặt các thiết bị mạng), cột thu lôi, tủ nguồn, cột bơm xăng, cột rút tiền tự động, máng cáp điện, thang điện, ti vi, màn hình tinh thể lỏng, máy ảnh, máy quay camera, đầu đĩa, loa, bàn là, thiết bị chiếu sáng, chảo áp suất dùng điện, dụng cụ nấu nướng dùng điện, thiết bị và hệ thống nấu nướng, bình nước nóng dùng điện, chảo rán dùng điện, tủ đông, tủ mát, bình nước nóng lạnh, bếp ga, lò vi sóng, đĩa đựng đồ, bộ đồ ăn không kể dao, dĩa và thìa, bộ nồi niêu xoong chảo của nhà bếp, xoong hầm thịt, chảo vạc để nấu, vỉ nướng (đồ dùng nấu nướng), dụng cụ nhà bếp (không dùng điện), bình đựng nước nóng không dùng điện; dịch vụ quảng cáo; dịch vụ đại lý xuất nhập khẩu: hoá chất, vật liệu xây dựng, vật tư, thiết bị phục vụ ngành nước, thiết bị xử lý nước, tủ lạnh, điều hoà không khí, máy lọc nước, thiết bị làm nước nóng bằng năng lượng mặt trời, giường, tủ, bàn, ghế, kệ bằng gỗ, chậu rửa, bồn tắm, vòi nước, vòi hoa sen, van nước, bệ xí, bể nước, két nước của bệ xí, bộ phận ngồi của xí bệt, thiết bị sấy khô tay (chạy điện) trong phòng vệ sinh, bồn tắm xông hơi mát xa, bồn tắm nóng lạnh, phòng tắm đa năng, bồn tắm nước xoáy, phụ kiện bồn tắm, máy phát điện, máy nông nghiệp, máy bơm nước, máy giặt, máy xay chạy điện, máy nghiền gia dụng chạy điện, máy sấy tóc, máy hút bụi, ổ cắm điện, cầu dao điện, tắc te, chấn lưu điện tử, attomat (thiết bị điện), dây điện, ổn áp, biến áp, máy biến thế, cáp điện, máy vi tính, điện thoại, cáp dùng cho máy thu hình, thiết bị dùng để dẫn, đóng cắt, biến đổi, tích trữ, điều chỉnh, kiểm soát điện năng, tủ điện, tủ mạng (tủ dùng để đựng và lắp đặt các thiết bị mạng), cột thu lôi, tủ nguồn, cột bơm xăng, cột rút tiền tự động, máng cáp điện, thang điện, ti vi, màn hình tinh thể lỏng, máy ảnh, máy quay camera, đầu đĩa, loa, bàn là, thiết bị chiếu sáng, chảo áp suất dùng điện, dụng cụ nấu nướng dùng điện, thiết bị và hệ thống nấu nướng, bình nước nóng dùng điện, chảo rán dùng điện, tủ đông, tủ mát, bình nước

nóng lạnh, bếp ga, lò vi sóng, đĩa đựng đồ, bộ đồ ăn không kể dao, dĩa và thìa, bộ nồi niêu xoong chảo của nhà bếp, xoong hầm thịt, chảo vạc để nấu, vỉ nướng (đồ dùng nấu nướng), dụng cụ nhà bếp (không dùng điện), bình đựng nước nóng không dùng điện; dịch vụ tổ chức triển lãm nhằm cho mục đích thương mại hoặc quảng cáo; dịch vụ thông tin thương mại; dịch vụ giới thiệu hàng hoá.

Nhóm 37: Xây dựng công trình dân dụng, công nghiệp, giao thông; thi công xây dựng; lắp đặt các thiết bị cơ khí; lắp đặt các thiết bị hệ thống cấp thoát nước; lắp đặt các thiết bị hệ thống quản lý chất thải; duy tu, bảo dưỡng hệ thống cấp thoát nước.

Nhóm 40: Dịch vụ xử lý nước cấp và nước thải; dịch vụ tiêu hủy chất thải; dịch vụ tái chế chất thải; dịch vụ hủy: nguyên liệu dược, thuốc thành phẩm, dụng cụ y tế rác thải và các loại chất thải nguy hại khác.

Nhóm 42: Tư vấn chuyển giao công nghệ; dịch vụ tư vấn nghiên cứu trong lĩnh vực bảo vệ môi trường; thiết kế công trình cấp thoát nước; dịch vụ khảo sát, đánh giá về môi trường.

---

(210) **4-2012-24867**

(540)

(220) 06.11.2012
(441) 25.02.2013
(531) 5.7.3; 25.1.6; A7.1.11; 26.1.2
(591) Xanh lá cây, xanh lá cây nhạt, vàng, trắng, cam, nâu nhạt
(731) CÔNG TY TNHH POLYCOM VIỆT NAM (VN)
Phòng 202, NCC, số 87 Láng Hạ, quận Ba Đình, thành phố Hà Nội

(511) Nhóm 29: Thịt; cá (không còn sống); gia cầm (không còn sống); chất chiết ra từ thịt; rau, quả được bảo quản, phơi khô hoặc nấu chín; nước quả nấu đông, mứt (ướt), mứt quả (dạng ướt); trứng; sữa và các sản phẩm sữa; dầu thực vật và mỡ ăn.

Nhóm 30: Sôcôla; sôcôla sữa (đồ uống); đồ uống trên cơ sở sôcôla; đồ uống trên cơ sở cacao; đồ uống trên cơ sở cà phê; bánh quy; bánh mỳ; bánh ngọt; bánh (bánh gạo) caramen (kẹo); kẹo viên; kẹo cao su không dùng trong ngành y; ngô rang và nổ (ngô nổ); kẹo mềm (mứt kẹo); men, bột nở; dấm và nước xốt (gia vị); gia vị; kem lạnh.

---

(210) **4-2012-24888**

(540)

(220) 06.11.2012
(441) 25.02.2013
(531) 4.3.3; 24.5.1
(591) Cam, vàng, xanh lá cây
(731) CÔNG TY TNHH THƯƠNG MẠI DỊCH VỤ CÔNG NGHỆ PHÁT TRIỂN VIỆT (VN)
100/6 Thích Quảng Đức, phường 5, quận Phú Nhuận, thành phố Hồ Chí Minh

(511) Nhóm 35: Mua bán: quần, áo, túi xách, hương thắp (nhang), giày dép, ví, gối, hàng điện tử: USB, máy xay sinh tố, máy uốn tóc.

Nhóm 38: Dịch vụ trực tuyến về truyền dữ liệu.

---

(210) **4-2012-24921**

(540)

(220) 06.11.2012
(441) 25.02.2013
(531) A25.7.6; A25.7.7; A26.11.12; 26.3.1
(591) Đỏ đậm, đen, vàng, xám
(731) CÔNG TY TNHH VĨ AN (VN)
29/159 Pháo Đài Láng, Láng Thượng, quận Đống Đa, thành phố Hà Nội

(511) Nhóm 35: Quảng cáo; quản lý kinh doanh; quản lý giao dịch trong kinh doanh, quảng cáo; hoạt động văn phòng, bao gồm: biên tập thông tin vào cơ sở dữ liệu máy tính, biên tập số liệu thống kê, dịch vụ tóm lược tin tức và dịch vụ điểm tin.

Nhóm 36: Bảo hiểm, tài chính, tiền tệ, bất động sản.

---

(210) **4-2012-24949**

(540)

RADLER

(220) 06.11.2012
(441) 25.02.2013
(731) ASIA PACIFIC BREWERIES LIMITED (SG)
438 Alexandra Road, #21-00 Alexandra Point, Singapore 119958
(740) Văn phòng Luật sư MINERVAS (MINERVAS)

(511) Nhóm 32: Bia; đồ uống là hỗn hợp của bia và nước chanh; nước khoáng (đồ uống) và nước có ga (đồ uống) và các loại đồ uống không cồn khác có hương vị bia hoặc chứa bia; đồ uống hoa quả và nước ép hoa quả; xi rô và các chế phẩm dùng để làm đồ uống; đồ uống không cồn có ga và có hương vị gừng; nước chanh; chiết suất của cây hoa bia dùng để làm bia; đồ uống không cồn; bia không cồn; nước uống dùng trong bữa ăn có hương vị bia hoặc chứa bia; nước khoáng (đồ uống) có hương vị bia hoặc chứa bia không dùng cho mục đích y tế; bia có nồng độ cồn thấp; nước tăng lực (đồ uống không cồn và không dùng cho mục đích y tế); chế phẩm cô đặc dùng để làm đồ uống; đồ uống bao gồm chủ yếu là nước ép trái cây; đồ uống có hương vị trái cây; đồ uống không cồn có ga; đồ uống giải khát không cồn; xi rô mạch nha dùng để làm đồ uống; đồ uống cốc-tai không cồn có hương vị bia hoặc chứa bia; đồ uống có hương vị bia hoặc chứa bia.

---

(210) **4-2012-24961**

(540)

(220) 06.11.2012
(441) 25.02.2013
(531) 26.5.1
(731) CEMENTHAI PROPERTY (2001) PUBLIC COMPANY LIMITED (TH)
1 Siam Cement Road, Bangsue Sub-district, Bangsue District, Bangkok, Thailand
(740) Công ty Tư vấn đầu tư và chuyển giao công nghệ (INVESTCONSULT)

(511) Nhóm 12: Xe cộ, phương tiện giao thông trên bộ, trên không hoặc dưới nước.

---

(210) **4-2012-24962**

(540)

(220) 06.11.2012
(441) 25.02.2013
(531) 26.5.1
(731) CEMENTHAI PROPERTY (2001) PUBLIC COMPANY LIMITED (TH)
1 Siam Cement Road, Bangsue Sub-district, Bangsue District, Bangkok, Thailand
(740) Công ty Tư vấn đầu tư và chuyển giao công nghệ (INVESTCONSULT)

(511) Nhóm 12: Xe cộ, phương tiện giao thông trên bộ, trên không hoặc dưới nước.

---

(210) **4-2012-24963**

(540) MUSTANG

(220) 06.11.2012
(441) 25.02.2013
(731) CEMENTHAI PROPERTY (2001) PUBLIC COMPANY LIMITED (TH)
1 Siam Cement Road, Bangsue Sub-district, Bangsue District, Bangkok, Thailand
(740) Công ty Tư vấn đầu tư và chuyển giao công nghệ (INVESTCONSULT)

(511) Nhóm 12: Xe cộ, phương tiện giao thông trên bộ, trên không hoặc dưới nước.

---

(210) **4-2012-24965**

(540)

(220) 06.11.2012
(441) 25.02.2013
(531) 14.3.21; 26.1.1; A5.5.20; 26.15.1
(591) Trắng, xám, đỏ, xanh lá cây
(731) HỨA CAO TRÍ (VN)
3-14 c/c Quân Sự, phường 9, quận 11, thành phố Hồ Chí Minh
(740) Công ty cổ phần Tư vấn S&B (S&B CONSULTANT., CORP.)

(511) Nhóm 29: Xúc xích; thịt đóng hộp đã qua chế biến: thịt hộp, thịt heo chế biến, thịt bò chế biến, thịt gà chế biến, hải sản chế biến; sữa chua; trái cây sấy khô; rau, củ, quả chế biến; lạc (đậu phộng) đã chế biến; đậu hà lan đã được bảo quản; hạt dẻ, hạt điều đã qua chế biến; kem (sản phẩm từ sữa); trứng; sữa.

Nhóm 30: Bánh, kẹo, bánh snack (bim bim), ngô (bắp) rang.

---

(210) **4-2012-25007**

(540)

(220) 07.11.2012
(441) 25.02.2013
(531) 26.3.1; A25.7.4
(731) CÔNG TY CỔ PHẦN DỊCH VỤ AN VŨ (VN)
Số 62 Tôn Đức Thắng, phường Cát Linh, quận Đống Đa, thành phố Hà Nội
(740) Công ty TNHH Sở hữu trí tuệ VIPATCO (VIPATCO IP CO., LTD.)

(511) Nhóm 42: Khôi phục dữ liệu máy tính, điện thoại; tư vấn trong thiết kế và phát triển phần cứng: máy tính, điện thoại, điện tử gia dụng; tư vấn phần mềm máy tính, phần mềm điện thoại; dịch vụ cài đặt phần mềm máy tính, phần mềm điện thoại; bảo trì phần mềm máy tính, phần mềm điện thoại; tạo lập và duy trì và phát triển trang web cho người khác.

---

(210) **4-2012-25017**

(540)

RENTO

(220) 07.11.2012
(441) 25.02.2013

(731) PHẠM THỊ HỒNG TRANG (VN)
Số 08 Lê Quý Đôn, khu phố 1, phường 1, thành phố Đông Hà, tỉnh Quảng Trị

(511) Nhóm 01: Phân bón.

Nhóm 05: thuốc bảo vệ thực vật: thuốc diệt cỏ, thuốc trừ cỏ, thuốc trừ sâu.

Nhóm 31: Giống cây trồng, thức ăn cho gia súc và gia cầm.

---

(210) **4-2012-25053**

(540)

(220) 07.11.2012
(441) 25.02.2013
(531) 25.1.6
(591) Đỏ, trắng.
(731) ROBERT A MERRY & COMPANY LIMITED (IE)
Cashel Road, Clonmel, Co. Tipperary, Ireland
(740) Văn phòng Luật sư Ân Nam (ANNAM IP & LAW)

(511) Nhóm 33: Rượu vang, rượu mạnh và rượu mùi; rượu uýt ki, rượu mùi kem.

---

(210) **4-2012-25054**

(540)

MERRY'S

(220) 07.11.2012
(441) 25.02.2013

(731) ROBERT A MERRY & COMPANY LIMITED (IE)
Cashel Road, Clonmel, Co. Tipperary, Ireland
(740) Văn phòng Luật sư Ân Nam (ANNAM IP & LAW)

(511) Nhóm 33: Rượu vang, rượu mạnh và rượu mùi; rượu uýt ki; rượu mùi kem.

---

(210) **4-2012-25110**

(540)

(220) 08.11.2012
(441) 25.02.2013
(531) A11.3.7; A26.4.6
(591) Trắng, vàng, xanh lá cây, đỏ
(731) CÔNG TY CỔ PHẦN SÀI GÒN FOOD (VN)
Lô C24-24B/II, đường 2F, khu công nghiệp Vĩnh Lộc, huyện Bình Chánh, thành phố Hồ Chí Minh
(740) Công ty TNHH Sở hữu trí tuệ Thảo Thọ Quyến (INVENCO)

(511) Nhóm 30: Cháo ăn liền.

---

(210) **4-2012-25143**

(540)

(220) 08.11.2012
(441) 25.02.2013
(531) A18.1.9; 18.1.23
(591) Đỏ, đen
(731) CÔNG TY TNHH MỘT THÀNH VIÊN THƯƠNG MẠI VÀ DỊCH VỤ ÔTÔ TUẤN (VN)
426-428 An Dương Vương, phường 04, quận 5, thành phố Hồ Chí Minh

(511) Nhóm 12: Yên, đệm ô tô (bộ phận của ô tô), xe máy.

---

(210) **4-2012-25215**

(540)

MOTHER
GARDEN

(220) 08.11.2012
(441) 25.02.2013

(731) PHẠM MAI PHƯƠNG (VN)
P501, toà nhà T10, CT18, khu đô thị Việt Hưng, phường Giang Biên, quận Long Biên, thành phố Hà Nội
(740) Công ty Cổ phần 2NG và Cộng sự (2NG PARTNERS JSC.)

(511) Nhóm 20: Các loại đồ đạc dành cho phòng của trẻ em bao gồm: giường, ghế đu, nôi, hòm đựng cho đồ chơi, bàn ghế trẻ em, đệm.

Nhóm 25: Quần áo, giày dép, mũ cho trẻ sơ sinh và trẻ nhỏ.

Nhóm 28: Trò chơi, đồ chơi dành cho trẻ em.

---

(210) **4-2012-25218**

(540)

(220) 08.11.2012
(441) 25.02.2013
(531) 6.1.2; 26.1.1; A25.7.3; 5.7.1
(591) Trắng, đỏ, vàng, xanh lá cây, xanh da trời, nâu
(731) HỘ KINH DOANH TRƯỜNG SƠN (VN)
Thôn 1, xã Ia Hrung, huyện Ia Grai, tỉnh Gia Lai
(740) Công ty cổ phần Tư vấn S&B (S&B CONSULTANT., CORP.)

(511) Nhóm 30: Cà phê.

---

(210) **4-2012-25221**

(540)

(220) 09.11.2012
(441) 25.02.2013
(531) 26.4.2; 26.1.6; 25.5.2; A25.7.6
(591) Đỏ, xanh, trắng
(731) ĐỖ SƠN HẢI (VN)
Số 23C ngõ 564/25 phố Nguyễn Văn Cừ, phường Gia Thụy, quận Long Biên, thành phố Hà Nội

(511) Nhóm 09: Phần mềm máy tính, phần mềm máy vi tính.

---

(210) **4-2012-25259**

(540)

(220) 09.11.2012
(441) 25.02.2013
(531) A5.3.15
(591) Cam, xanh lá cây
(731) CÔNG TY TNHH CÔNG NGHỆ XANH HƯNG PHÁT (VN)
Số 9, ngõ 52 phố Lê Trọng Tấn, phường Khương Mai, quận Thanh Xuân, thành phố Hà Nội

(511) Nhóm 29: Thịt; cá, gia cầm và thú săn (đã chế biến); chất chiết ra từ thịt; rau quả được bảo quản, phơi khô hoặc nấu chín.

Nhóm 31: Động vật sống; rau và quả tươi; hạt giống, cây và hoa tươi; ngũ cốc dạng nguyên (chưa chế biến).

---

(210) **4-2012-25366**

(540)

(220) 09.11.2012
(441) 25.02.2013
(591) Đỏ, đỏ hổ phách, xanh lá cây, trắng
(731) CÔNG TY TNHH THƯƠNG MẠI VÀ DỊCH VỤ NHÀ HÀNG CHÂU LONG (VN)
59 Mạc Đĩnh Chi, phường Đakao, quận 1, thành phố Hồ Chí Minh
(740) Công ty TNHH BABYLON (BABYLON COMPANY LIMITED)

(511) Nhóm 30: Cà phê bột; ca cao; hạt tiêu; gạo; ngô xay.

Nhóm 43: Dịch vụ khách sạn; dịch vụ quán cà phê; dịch vụ cung cấp thức ăn chế biến sẵn do nhà hàng thực hiện: phở, thức ăn nhanh.

---

(210) **4-2012-25384**

(540)

(220) 12.11.2012
(441) 25.02.2013
(531) 26.1.1; 26.4.2; A5.3.13
(591) Xanh lá cây, xanh lá mạ, trắng
(731) CÔNG TY TNHH XE ĐIỆN TIẾN THÀNH (VN)
Số nhà 82, tổ 7, phường Phú Lãm, quận Hà Đông, thành phố Hà Nội

(511) Nhóm 12: Xe máy điện.

---

(210) **4-2012-25388**

(540)

(220) 12.11.2012
(441) 25.02.2013
(531) 26.3.1; A1.5.3
(591) Xanh lá cây, đỏ, xanh tím than
(731) CÔNG TY CỔ PHẦN THIẾT BỊ GIÁO DỤC VÀ ĐỒ CHƠI HÀ THÀNH (VN)
P.206, khu tập thể Đồng Xa, phường Mai Dịch, quận Cầu Giấy, thành phố Hà Nội

(511) Nhóm 25: Quần áo; áo khoác ngoài; váy; tất.

Nhóm 28: Trò chơi; đồ chơi.

Nhóm 35: Quảng cáo, quản lý kinh doanh, quản lý giao dịch trong lĩnh vực quảng cáo.

---

(210) **4-2012-25419**

(300) 55603/2012 11.05.2012 CH
(540)

RICHMARK

(220) 12.11.2012
(441) 25.02.2013

(731) RICHMARK GMBH (CH)
c/o Pestalozzi Attorneys at Law Ltd.,Lowenstrasse 1, CH-8001 Zurich, Switzerland
(740) Công ty TNHH Sở hữu công nghiệp Sao Bắc Đẩu (SAO BAC DAU IP COM.,LTD)

(511) Nhóm 34: Các sản phẩm thuốc lá.

---

(210) **4-2012-25422**

(540)

Petits Pois Vert

(220) 12.11.2012
(441) 25.02.2013
(731) JAVA HOLDINGS CO., LTD. (JP)
8-2, Minatojima-Nakamachi 6-chome, Chuo-ku, Kobe-shi, Hyogo 650-0046, Japan
(740) Công ty TNHH Sở hữu trí tuệ HA VIP (HAVIP CO., LTD.)

(511) Nhóm 25: Quần áo; quần áo cho trẻ em; quần áo đan; quần áo lót; tã lót trẻ sơ sinh (trang phục); quần áo bơi; áo mưa; đồ đi chân; đồ đội đầu; tất dài (tất cao cổ); găng tay; khăn quàng cổ; thắt lưng dùng cho trang phục.

---

(210) **4-2012-25423**

(540)

BUZZFUZZ

(220) 12.11.2012
(441) 25.02.2013
(731) JAVA HOLDINGS CO., LTD. (JP)
8-2, Minatojima-Nakamachi 6-chome, Chuo-ku, Kobe-shi, Hyogo 650-0046, Japan
(740) Công ty TNHH Sở hữu trí tuệ HA VIP (HAVIP CO., LTD.)

(511) Nhóm 25: Quần áo; quần áo cho trẻ em; quần áo đan; quần áo lót; tã lót trẻ sơ sinh (trang phục); quần áo bơi; áo mưa; đồ đi chân; đồ đội đầu; tất dài (tất cao cổ); găng tay; khăn quàng cổ; thắt lưng dùng cho trang phục.

---

(210) **4-2012-25424**

(540)

BERRYKISS

(220) 12.11.2012
(441) 25.02.2013
(731) JAVA HOLDINGS CO., LTD. (JP)
8-2, Minatojima-Nakamachi 6-chome, Chuo-ku, Kobe-shi, Hyogo 650-0046, Japan
(740) Công ty TNHH Sở hữu trí tuệ HA VIP (HAVIP CO., LTD.)

(511) Nhóm 25: Quần áo; quần áo cho trẻ em; quần áo đan; quần áo lót; tã lót trẻ sơ sinh (trang phục); quần áo bơi; áo mưa; đồ đi chân; đồ đội đầu; tất dài (tất cao cổ); găng tay; khăn quàng cổ; thắt lưng dùng cho trang phục.

---

(210) **4-2012-25425**

(540)

DENIMBAR

(220) 12.11.2012
(441) 25.02.2013
(731) JAVA HOLDINGS CO., LTD. (JP)
8-2, Minatojima-Nakamachi 6-chome, Chuo-ku, Kobe-shi, Hyogo 650-0046, Japan
(740) Công ty TNHH Sở hữu trí tuệ HA VIP (HAVIP CO., LTD.)

(511) Nhóm 25: Quần áo; quần áo cho trẻ em; quần áo đan; quần áo lót; tã lót trẻ sơ sinh (trang phục); quần áo bơi; áo mưa; đồ đi chân; đồ đội đầu; tất dài (tất cao cổ); găng tay; khăn quàng cổ; thắt lưng dùng cho trang phục.

---

(210) **4-2012-25426**

(540)

RADCUSTOM

(220) 12.11.2012
(441) 25.02.2013

(731) JAVA HOLDINGS CO., LTD. (JP)
8-2, Minatojima-Nakamachi 6-chome, Chuo-ku, Kobe-shi, Hyogo 650-0046, Japan
(740) Công ty TNHH Sở hữu trí tuệ HA VIP (HAVIP CO., LTD.)

(511) Nhóm 25: Quần áo; quần áo cho trẻ em; quần áo đan; quần áo lót; tã lót trẻ sơ sinh (trang phục); quần áo bơi; áo mưa; đồ đi chân; đồ đội đầu; tất dài (tất cao cổ); găng tay; khăn quàng cổ; thắt lưng dùng cho trang phục.

---

(210) **4-2012-25427**

(540)

BdeR

(220) 12.11.2012
(441) 25.02.2013

(731) JAVA HOLDINGS CO., LTD. (JP)
8-2, Minatojima-Nakamachi 6-chome, Chuo-ku, Kobe-shi, Hyogo 650-0046, Japan
(740) Công ty TNHH Sở hữu trí tuệ HA VIP (HAVIP CO., LTD.)

(511) Nhóm 25: Quần áo; quần áo cho trẻ em; quần áo đan; quần áo lót; tã lót trẻ sơ sinh (trang phục); quần áo bơi; áo mưa; đồ đi chân; đồ đội đầu; tất dài (tất cao cổ); găng tay; khăn quàng cổ; thắt lưng dùng cho trang phục.

---

(210) **4-2012-25428**

(540)

ê.à.B

(220) 12.11.2012
(441) 25.02.2013

(731) JAVA HOLDINGS CO., LTD. (JP)
8-2, Minatojima-Nakamachi 6-chome, Chuo-ku, Kobe-shi, Hyogo 650-0046, Japan
(740) Công ty TNHH Sở hữu trí tuệ HA VIP (HAVIP CO., LTD.)

(511) Nhóm 25: Quần áo; quần áo cho trẻ em; quần áo đan; quần áo lót; tã lót trẻ sơ sinh (trang phục); quần áo bơi; áo mưa; đồ đi chân; đồ đội đầu; tất dài (tất cao cổ); găng tay; khăn quàng cổ; thắt lưng dùng cho trang phục.

---

(210) **4-2012-25429**

(540)

MAYSONGREY

(220) 12.11.2012
(441) 25.02.2013
(731) JAVA HOLDINGS CO., LTD. (JP)
8-2, Minatojima-Nakamachi 6-chome, Chuo-ku, Kobe-shi, Hyogo 650-0046, Japan
(740) Công ty TNHH Sở hữu trí tuệ HA VIP (HAVIP CO., LTD.)

(511) Nhóm 25: Quần áo; quần áo cho trẻ em; quần áo đan; quần áo lót; tã lót trẻ sơ sinh (trang phục); quần áo bơi; áo mưa; đồ đi chân; đồ đội đầu; tất dài (tất cao cổ); găng tay; khăn quàng cổ; thắt lưng dùng cho trang phục.

---

(210) **4-2012-25430**

(540)

QUEENSCOURT

(220) 12.11.2012
(441) 25.02.2013
(731) JAVA HOLDINGS CO., LTD. (JP)
8-2, Minatojima-Nakamachi 6-chome, Chuo-ku, Kobe-shi, Hyogo 650-0046, Japan
(740) Công ty TNHH Sở hữu trí tuệ HA VIP (HAVIP CO., LTD.)

(511) Nhóm 25: Quần áo; quần áo cho trẻ em; quần áo đan; quần áo lót; tã lót trẻ sơ sinh (trang phục); quần áo bơi; áo mưa; đồ đi chân; đồ đội đầu; tất dài (tất cao cổ); găng tay; khăn quàng cổ; thắt lưng dùng cho trang phục.

---

(210) **4-2012-25431**

(540)

Viaggio Blu

(220) 12.11.2012
(441) 25.02.2013
(531) A26.11.7
(731) JAVA HOLDINGS CO., LTD. (JP)
8-2, Minatojima-Nakamachi 6-chome, Chuo-ku, Kobe-shi, Hyogo 650-0046, Japan
(740) Công ty TNHH Sở hữu trí tuệ HA VIP (HAVIP CO., LTD.)

(511) Nhóm 14: Hợp kim của kim loại quí; hộp đựng nữ trang; đồ trang sức; đá quý; tác phẩm nghệ thuật bằng kim loại quý; hoa tai; nhẫn (trang sức); chuỗi hạt (đồ trang sức, đồ kim hoàn); đồ trang trí quần áo bằng kim loại quí; đồ trang trí được mạ bằng kim loại quí; đồ trang trí tóc bằng kim loại quý (trang sức); đồ trang sức bằng mỹ kí; đồ trang sức bằng kim loại quý; đồ trang trí cho giày (bằng kim loại quí); đồ trang trí làm bằng kim loại quý; đồ trang trí bằng kim loại quý dùng cho đồng hồ đeo tay; đồng hồ đeo tay; hộp đựng nữ trang bằng kim loại quý.

Nhóm 18: Ví tiền; vali du lịch, túi mua hàng, túi xách tay; túi du lịch; cặp đựng giấy tờ, tài liệu; ví đựng đồ trang điểm (chưa có đồ bên trong); vali; ô; da thuộc, thô hoặc bán thành phẩm; bộ da lông thú; gậy chống; quần áo cho vật nuôi trong nhà.

Nhóm 25: Quần áo; quần áo cho trẻ em; quần áo đan; quần áo lót; tã lót trẻ sơ sinh (trang phục); quần áo bơi; áo mưa; đồ đi ở chân; đồ đội đầu; tất dài (tất cao cổ); găng tay (trang phục); khăn quàng cổ; thắt lưng dùng cho trang phục.

---

(210) **4-2012-25437**

(540)

(220) 12.11.2012
(441) 25.02.2013
(531) 26.1.1
(731) NGUYỄN THỊ MƠ (VN)
Thôn Ngọc Thạnh 2, xã Phước An, huyện Tuy Phước, tỉnh Bình Định

(511) Nhóm 35: Mua bán quần áo may sẵn.

Nhóm 40: Dịch vụ may, lắp ráp vật liệu theo đơn đặt hàng, may quần áo, cắt vải, sửa quần áo (cải biến quần áo).

---

(210) **4-2012-25438**

(540) VIET TRUNG

(220) 12.11.2012
(441) 25.02.2013
(731) NGUYỄN THỊ MƠ (VN)
Thôn Ngọc Thạnh 2, xã Phước An, huyện Tuy Phước, tỉnh Bình Định

(511) Nhóm 35: Mua bán quần áo may sẵn.

Nhóm 40: Dịch vụ may, lắp ráp vật liệu theo đơn đặt hàng, may quần áo, cắt vải, sửa quần áo (cải biến quần áo).

---

(210) **4-2012-25474**

(540) 1Kangaroo

(220) 12.11.2012
(441) 25.02.2013
(591) Da cam, xanh lá cây, trắng
(731) CÔNG TY CỔ PHẦN TẬP ĐOÀN ĐIỆN LẠNH ĐIỆN MÁY VIỆT ÚC (VN)
Số nhà 13, ngõ 333, phố Vọng, phường Đồng Tâm, quận Hai Bà Trưng, thành phố Hà Nội
(740) Công ty Luật TNHH IP MAX (IPMAX LAW FIRM)

(511) Nhóm 06: Vật liệu xây dựng bằng kim loại; dây kim loại thường; kẹp dây cáp và ống dẫn bằng kim loại; két an toàn; khoá bằng kim loại, ngoại trừ khoá điện; tủ đựng dụng cụ bằng kim loại (tủ rỗng).

Nhóm 07: Máy công cụ; công cụ nông nghiệp trừ dụng cụ thao tác thủ công; máy phát điện; máy đóng chai kiêm súc rửa chai; máy đóng gói hàng; van áp lực [bộ phận của máy móc]; bộ làm nóng nước (bộ phận của máy); máy bơm; hệ thống hút bụi cho mục đích

làm sạch; máy chế biến đồ uống có ga; máy ép trái cây dùng điện cho mục đích gia dụng, máy vắt trái cây dùng điện cho mục đích gia dụng; máy nghiền xay gia dụng chạy điện; lò ấp trứng; máy giặt; máy hút bụi chân không; máy rửa bát đĩa; máy trộn chạy bằng điện dùng cho gia đình; máy đánh trứng chạy điện dùng cho mục đích gia dụng; máy cắt bánh mỳ; máy làm xúc xích; máy làm kem ăn.

Nhóm 08: Bàn là; dụng cụ để mài [dụng cụ cầm tay]; dao dùng để cắt (dụng cụ cho nhà bếp); dụng cụ cầm tay thao tác thủ công; bơm tay; kéo.

Nhóm 09: Máy biến áp [điện]; điện thoại; thiết bị ngoại vi máy vi tính; máy sinh khí ozon [thiết bị tạo ozon]; thiết bị để xử lý dữ liệu; thiết bị báo động bằng âm thanh; thiết bị định vị toàn cầu; máy đếm và phân loại tiền; thiết bị điều chỉnh nhiệt; thiết bị đo.

Nhóm 11: Hệ thống chiếu sáng và thiết bị chiếu sáng bằng điện và năng lượng tái tạo; thiết bị sưởi ấm; thiết bị sinh hơi nước; hệ thống và thiết bị nấu nướng; hệ thống và thiết bị làm lạnh; hệ thống và thiết bị sấy; thiết bị và hệ thống thông gió [điều hoà không khí]; thiết bị phân phối nước; thiết bị làm sạch nước; hệ thống và thiết bị vệ sinh; thiết bị điều hoà không khí; thiết bị lọc không khí; thiết bị khử mùi, không dùng cho cá nhân; thiết bị khử trùng; thiết bị làm nóng, lạnh nước dùng cho nhà tắm; quạt điện; bình đun nước nóng và làm lạnh tức thời để uống, chạy điện; thiết bị hâm nóng bình sữa chạy điện; ấm đun nước, dùng điện; ấm sắc thuốc, dùng điện; máy pha cà phê dùng điện; máy rang cà phê; máy làm sạch và khử độc thực phẩm rau quả, chạy điện; hệ thống và thiết bị làm đông lạnh sản phẩm; máy làm bánh mỳ.

Nhóm 19: Vật liệu xây dựng, không bằng kim loại; ống dẫn cứng không bằng kim loại [xây dựng]; cửa ra vào không bằng kim loại; cửa sổ không bằng kim loại; vách ngăn, không bằng kim loại; công trình xây dựng có thể chuyên chở được, không bằng kim loại.

Nhóm 20: Đồ đạc trong nhà; đồ đạc dùng trong trường học; đồ đạc đùng trong văn phòng; tác phẩm nghệ thuật bằng gỗ, sáp, thạch cao hoặc chất dẻo; phụ kiện lắp ráp giường, không bằng kim loại; bộ đồ cửa (không bằng kim loại).

Nhóm 21: Dụng cụ nấu ăn, không dùng điện; đồ chứa đựng dùng cho gia dụng và nhà bếp; hộp đựng bữa ăn trưa; thùng rác; dụng cụ dùng trong mục đích gia dụng; tác phẩm nghệ thuật bằng gốm, sứ, đất nung hoặc thuỷ tinh; thiết bị điện để thu hút và diệt trừ côn trùng; đồ gốm; bộ đồ ăn, ngoại trừ dao, dĩa và thìa.

Nhóm 35: Quảng cáo; nghiên cứu thị trường; thông tin về thương mại và tư vấn tiêu dùng; tổ chức triển lãm cho mục đích thương mại hoặc quảng cáo; tổ chức hội chợ cho mục đích thương mại hoặc quảng cáo; mua bán các sản phẩm sau: vật liệu xây dựng bằng kim loại; dây kim loại thường; kẹp dây cáp và ống dẫn bằng kim loại; két an toàn; khoá bằng kim loại, ngoại trừ khoá điện; tủ đựng dụng cụ bằng kim loại (tủ rỗng); máy công cụ; công cụ nông nghiệp trừ dụng cụ thao tác thủ công; máy phát điện; máy đóng chai kiêm súc rửa chai; máy đóng gói hàng; van áp lực [bộ phận của Máy móc]; bộ làm nóng nước (bộ phận của máy); máy bơm; hệ thống hút bụi cho mục đích làm sạch, máy chế biến đồ uống có ga; máy ép trái cây dùng điện cho mục đích gia dụng; máy vắt trái cây dùng điện cho mục đích gia dụng; máy nghiền/xay gia dụng chạy điện; lò ấp trứng; máy giặt; máy hút bụi chân không; máy rửa bát đã; máy trộn chạy bằng điện dùng cho gia đình; máy đánh trứng chạy điện dùng cho mục đích gia dụng; máy cắt bánh mỳ; máy làm bánh mỳ; máy làm xúc xích; máy làm kem ăn; bàn là; dụng cụ để mài [dụng cụ cầm tay]; dao dùng để cắt (dụng cụ cho nhà bếp); dụng cụ cầm tay thao tác thủ công; bơm tay; kéo; máy biến áp

[điện]; điện thoại; thiết bị ngoại vi máy vi tính; máy sinh khí ozon [thiết bị tạo ozon]; thiết bị để xử lý dữ liệu; thiết bị báo động bằng âm thanh; thiết bị định vị toàn cầu; máy đếm và phân loại tiền; thiết bị điều chỉnh nhiệt; thiết bị đo; hệ thống chiếu sáng và thiết bị chiếu sáng bằng điện và năng lượng tái tạo; thiết bị sưởi ấm; thiết bị sinh hơi nước; hệ thống và thiết bị nấu nướng; hệ thống và thiết bị làm lạnh; hệ thống và thiết bị sấy; thiết bị và hệ thống thông gió [điều hoà không khí]; thiết bị phân phối nước; thiết bị làm sạch nước; hệ thống và thiết bị vệ sinh; thiết bị điều hoà không khí; thiết bị lọc không khí; thiết bị khử mùi, không dùng cho cá nhân; thiết bị khử trùng; thiết bị làm nóng, lạnh nước dùng cho nhà tắm; quạt điện; bình đun nước nóng và làm lạnh tức thời để uống, chạy điện; thiết bị hâm nóng bình sữa chạy điện; ấm đun nước, dùng điện; ấm sắc thuốc, dùng điện; máy pha cà phê dùng điện; máy rang cà phê; máy làm sạch và khử độc thực phẩm rau quả, chạy điện; hệ thống và thiết bị làm đông lạnh sản phẩm; vật liệu xây dựng, không bằng kim loại, ống dẫn cứng không bằng kim loại [xây dựng]; cửa ra vào không bằng kim loại; cửa sổ không bằng kim loại; vách ngăn, không bằng kim loại; công trình xây dựng có thể chuyên chở được, không bằng kim loại; đồ đạc trong nhà; đồ đạc dùng trong trường học; đồ đạc dùng trong văn phòng; tác phẩm nghệ thuật bằng gỗ, sáp, thạch cao hoặc chất dẻo; phụ kiện lắp ráp giường, không bằng kim loại; bộ đồ cửa (không bằng kim loại); dụng cụ nấu ăn, không dùng điện; đồ chứa đựng dùng cho gia dụng và nhà bếp; hộp đựng bữa ăn trưa; thùng rác; tác phẩm nghệ thuật bằng gốm, sứ, đất nung hoặc thuỷ tinh; thiết bị điện để thu hút và diệt trừ côn trùng; đồ gốm; bộ đồ ăn, ngoại trừ dao, dĩa và thìa.

Nhóm 37: Lắp đặt các hệ thống nước tinh khiết, nước khoáng đóng chai và đóng bình; thi công xây dựng giếng khoan gia đình và công nghiệp; thi công xây dựng các công trình xử lý nước và trạm cấp nước công nghiệp; thi công xây dựng các công trình dân dụng, công nghiệp, giao thông, thủy lợi, thủy điện, trạm biến áp; lắp đặt, bảo dưỡng và sửa chữa máy móc; trang trí nội ngoại thất.

---

(210) **4-2012-25475**

(540)

Eyethepharm

(220) 12.11.2012
(441) 25.02.2013
(731) CÔNG TY CỔ PHẦN DƯỢC - VẬT TƯ Y TẾ THANH HOÁ. (VN)
Số 232 đường Trần Phú, phường Lam Sơn, thành phố Thanh Hóa
(740) Văn phòng Luật sư ROYAL (ROYAL LAW FIRM)

(511) Nhóm 05: Sản phẩm dược.

---

(210) **4-2012-25476**

(540)

Clothecol

(220) 12.11.2012
(441) 25.02.2013
(731) CÔNG TY CỔ PHẦN DƯỢC - VẬT TƯ Y TẾ THANH HOÁ (VN)
Số 232 đường Trần Phú, phường Lam Sơn, thành phố Thanh Hóa
(740) Văn phòng Luật sư ROYAL (ROYAL LAW FIRM)

(511) Nhóm 05: Sản phẩm dược.

---

(210) **4-2012-25477**

(540)

Clothepharm

(220) 12.11.2012
(441) 25.02.2013
(731) CÔNG TY CỔ PHẦN DƯỢC - VẬT TƯ Y TẾ THANH HOÁ (VN)
Số 232 đường Trần Phú, phường Lam Sơn, thành phố Thanh Hóa
(740) Văn phòng Luật sư ROYAL (ROYAL LAW FIRM)

(511) Nhóm 05: Sản phẩm dược.

---

(210) **4-2012-25478**

(540)

Thefycold

(220) 12.11.2012
(441) 25.02.2013
(731) CÔNG TY CỔ PHẦN DƯỢC - VẬT TƯ Y TẾ THANH HOÁ (VN)
Số 232 đường Trần Phú, phường Lam Sơn, thành phố Thanh Hóa
(740) Văn phòng Luật sư ROYAL (ROYAL LAW FIRM)

(511) Nhóm 05: Sản phẩm dược.

---

(210) **4-2012-25513**

(540)

SCH
Be different!!!

(220) 13.11.2012
(441) 25.02.2013
(531) 26.4.3; 25.5.25
(591) Trắng, xanh dương, xanh ngọc, cam
(731) NGUYỄN THỊ HOÀI AN (VN)
Số 59 ngõ 25, phố Vũ Ngọc Phan, phường Láng Hạ, quận Đống Đa, Hà Nội

(511) Nhóm 09: Máy tính xách tay; điện thoại; thiết bị lưu trữ dữ liệu; thiết bị thu hình; màn hình máy tính.

---

(210) **4-2012-25519**

(540)

HONEY

(220) 13.11.2012
(441) 25.02.2013
(731) CÔNG TY TNHH CƠ KHÍ PHÚ VINH (VN)
Số 6, đường Song Hành, khu công nghiệp Tân Tạo, huyện Bình Chánh, thành phố Hồ Chí Minh
(740) Văn phòng luật sư Phạm và Liên danh (PHAM & ASSOCIATES)

(511) Nhóm 06: Giàn giáo xây dựng bằng thép; cốp pha thép; khung nhà thép; cột chống kim loại; khung giàn giáo bằng kim loại; neo chăng bằng kim loại; mỏ neo dẹt bằng kim loại, hệ thống mỏ neo thả bằng kim loại, cốp pha trượt và khuôn định hình bằng kim loại; tấm panen bằng kim loại (sử dụng tương tự cốp pha) để đổ bê tông cho đà, cột và đúc sàn; vật liệu cốp pha và gia cố bằng kim loại dùng cho xây dựng.

Nhóm 19: Tấm panen bằng nhựa dùng trong xây dựng; cốp pha bằng nhựa dùng cho đúc bê tông.

Nhóm 35: Mua bán, xuất nhập khẩu, quảng cáo thiết bị xây dựng như giàn giáo xây dựng bằng thép, cốp pha thép, khung nhà thép, cột chống kim loại, khung giàn giáo, neo chằng, mỏ neo dẹt, hệ thống mỏ neo thả, cốp pha trượt và khuôn định hình bằng kim loại, tấm panen bằng kim loại (sử dụng tương tự cốp pha) để đổ bê tông cho đà, cột và đúc sàn, vật liệu cốp pha và gia cố bằng kim loại dùng cho xây dựng, tấm panen bằng nhựa dùng trong xây dựng, cốp pha bằng nhựa dùng cho đúc bê tông, bàn ghế, giường, tủ, kệ đỡ (panet) làm bằng nhựa, bình nhựa, đồ nhựa gia dụng như xô, chậu khay, rổ, rá, chén, bát, ly, chai.

---

(210) **4-2012-25534**

(540)

(220) 13.11.2012
(441) 25.02.2013
(531) 5.7.3; 26.1.2; 1.17.11; A1.1.10; 1.13.1
(591) Trắng, vàng, đen, xanh lá, xám, đỏ, xanh biển
(731) CÔNG TY TNHH MỘT THÀNH VIÊN SẢN XUẤT VÀ THƯƠNG MẠI VIỆT PHÁT NÔNG (VN)
54 KV Phụng Thạnh, phường Trung Kiên, quận Thốt Nốt, thành phố Cần Thơ

(511) Nhóm 01: Phân bón.

---

(210) **4-2012-25550**

(540)

NGUYỄN THỊ PHẤN

(220) 13.11.2012
(441) 25.02.2013
(731) DOANH NGHIỆP TƯ NHÂN CỬA HÀNG KIM KHÍ ĐIỆN MÁY NGUYỄN THỊ PHẤN (VN)
Số 86-88 Lê Quý Đôn, phường Phước Trung, thành phố Bà Rịa, tỉnh Bà Rịa - Vũng Tàu
(740) Công ty TNHH Sở hữu trí tuệ Thảo Thọ Quyến (INVENCO)

(511) Nhóm 35: Mua bán xe gắn máy, hàng điện tử (ti vi, đầu đĩa, máy nghe nhạc, máy chụp hình, micro, máy ghi âm), hàng điện lạnh (tủ lạnh, máy điều hòa, tủ đông, tủ mát, tủ đông mát, tủ trưng bày), điện gia dụng (máy giặt, máy nước uống nóng lạnh, bình lọc nước, ấm đun nước bằng điện, bình thủy điện, nồi cơm điện, quạt máy, lò viba, lò nướng, máy hút bụi, nồi ủ, nồi hầm, máy ép hoa quả, máy xay sinh tố, bàn là).

---

(210) **4-2012-25553**

(540)

(220) 13.11.2012
(441) 25.02.2013
(531) A25.7.21; 26.1.1; 25.5.25; 26.4.1
(591) Đỏ, xanh tím, trắng
(731) CÔNG TY CỔ PHẦN DƯỢC PHẨM EU (VN)
Số 1, ngách 1/10, ngõ 1, phố Thúy Lĩnh, phường Lĩnh Nam, quận Hoàng Mai, thành phố Hà Nội
(740) Công ty TNHH Sở hữu trí tuệ và Công nghệ Thủ đô (CAPITAL IP&T CO.LTD.)

(511) Nhóm 35: Buôn bán dược phẩm, dược chất, thuốc đông y, thực phẩm dinh dưỡng dùng trong y tế, thực phẩm chức năng, trang thiết bị y tế và dụng cụ y tế, dụng cụ tránh thai, que thử thai, bao cao su, bơm, kim tiêm dùng một lần, dây truyền dịch, bông y tế, băng y tế, băng dán y tế, vật tư y tế như: vật tư y tế tiêu hao như: mỡ bôi y tế dùng cho điện tim, điện não, nội soi và siêu âm; mua bán điện cự dán y tế, đệm chống loét; mua bán giường hỗ trợ bệnh nhân hệt; mua bán mỹ phẩm, dầu gội đầu, kem dưỡng da, sữa rửa mặt, xà phòng, nước rửa chén; mua bán lương thực, thực phẩm, bánh, kẹo, gạo, bột ngũ cốc, chè, cà phê, cacao, sữa và các sản phẩm từ sữa, thịt, cá, gia cầm, trứng, nước giải khát, nước uống tinh khiết, bia, rượu.

---

(210) **4-2012-25572**

(540)

(220) 13.11.2012
(441) 25.02.2013
(531) A25.3.3
(591) Đỏ, xanh, trắng
(731) CÔNG TY TNHH AN TOÀN TỰ ĐỘNG (VN)
Xóm Đồng Quốc, thôn Đoài, xã Phú Minh, huyện Sóc Sơn, thành phố Hà Nội

(511) Nhóm 09: Thiết bị báo hiệu chống trộm; camera (máy quay phim); thiết bị báo động bằng âm thanh; bảng thông báo điện tử; thiết bị nhà thông minh.

---

(210) **4-2012-25573**

(540)

(220) 13.11.2012
(441) 25.02.2013
(531) 26.4.4; 25.5.1
(591) Đỏ, xanh lam, trắng
(731) CÔNG TY TNHH AN TOÀN TỰ ĐỘNG (VN)
Xóm Đồng Quốc, thôn Đoài, xã Phú Minh, huyện Sóc Sơn, thành phố Hà Nội

(511) Nhóm 09: Thiết bị báo hiệu chống trộm; camera (máy quay phim); thiết bị báo động bằng âm thanh; bảng thông báo điện tử; thiết bị nhà thông minh.

---

(210) **4-2012-25574**

(540)

(220) 13.11.2012
(441) 25.02.2013
(531) A1.1.10; 26.4.2; A24.7.23
(591) Xám, đen, đỏ, trắng, xanh
(731) NGUYỄN NGỌC LONG (VN)
Số 6, đường Hoa Sứ, phường 2, quận Phú Nhuận, thành phố Hồ Chí Minh

(511) Nhóm 29: Sữa.

---

(210) **4-2012-25578**

(540)

(220) 13.11.2012
(441) 25.02.2013
(531) 18.3.23; 18.3.2; 24.1.1; 25.12.1; 3.11.11; A3.11.24
(591) Đỏ, vàng, nâu và trắng
(731) NGUYỄN VĂN TĨNH (VN)
27 phố Triệu Việt Vương, quận Hai Bà Trưng, thành phố Hà Nội
(740) Công ty TNHH Sở hữu trí tuệ AL Nguyên (ALNGUYEN IP CO.,LTD.)

(511) Nhóm 30: Cà phê.

---

(210) **4-2012-25590**

(540)

(220) 13.11.2012
(441) 25.02.2013
(531) 26.1.1; A5.5.20; A5.3.13
(731) LABORATOIRES DE BIOLOGIE VEGETALE YVES ROCHER (FR)
La Croix des Archers, 56200 La Gacilly, France
(740) Công ty Cổ phần Sở hữu công nghiệp INVESTIP (INVESTIP)

(511) Nhóm 03: Xà phòng; chất khử mùi dùng cho mục đích cá nhân; nước hoa; tinh dầu; sản phẩm mỹ phẩm dùng để cạo râu và sau khi cạo râu; kem đánh răng; sản phẩm mỹ phẩm để tắm và tắm với vòi sen; chế phẩm mỹ phẩm chăm sóc tóc; chế phẩm mỹ phẩm chăm sóc da mặt và cơ thể; sản phẩm mỹ phẩm làm rám nắng da mặt và cơ thể; sản phẩm mỹ phẩm chăm sóc bàn tay và bàn chân; sản phẩm mỹ phẩm để trang điểm; chất thơm làm thơm phòng (chế phẩm xịt, hương thơm để thắp, hỗn hợp làm thơm từ cánh hoa thơm và hương liệu, và gỗ thơm); chất thơm để làm thơm đồ vải và đồ lót của phụ nữ; chế phẩm mỹ phẩm để chăm sóc da mặt và cơ thể, chăm sóc tóc, chăm sóc móng tay móng chân.

Nhóm 35: Dịch vụ bán buôn và bán lẻ thông qua đặt hàng qua thư, hoặc các cửa hàng nhượng quyền thương mại mạng Internet, hoặc bán hàng tại nhà; xúc tiến bán hàng về các sản phẩm mỹ phẩm thông qua đặt hàng qua thư, hoặc các cửa hàng nhượng quyền thương mại, mạng Internet, hoặc bán hàng tại nhà; dịch vụ giới thiệu sản phẩm mỹ phẩm trên các phương tiện truyền thông cho mục đích bán lẻ; quảng cáo thông qua đặt hàng qua thư;

quảng cáo trên các phương tiện truyền thanh, truyền hình, mạng Internet (mạng nội bộ Intranet và mạng nội bộ mở rộng Extranet), cửa hàng trưng bày, thư điện tử, phần trang trí cửa sổ trưng bày sản phẩm của cửa hàng, thư, ca-ta-lô, tờ rơi quảng cáo; quảng cáo trực tuyến trên mạng máy tính; tập hợp và trưng bày các loại sản phẩm mỹ phẩm, vì lợi ích của khách hàng để họ dễ xem và mua các hàng hoá này tại các cửa hàng nhượng quyền thương mại, hoặc tại ca-ta-lô sản phẩm, tại thư quảng cáo đặt hàng qua thư gửi trực tiếp, bán hàng tại nhà, trên trang web (internet), trên tivi hoặc trên bất kỳ phương tiện điện tử viễn thông nào khác; dịch vụ bán lẻ các sản phẩm mỹ phẩm, hỗ trợ quản lý kinh doanh các cửa hàng nhượng quyền thương mại; xúc tiến bán hàng thông qua phát triển các chương trình tri ân khách hàng bằng thẻ giảm giá.

Nhóm 44: Dịch vụ chăm sóc vệ sinh và sắc đẹp cho người, thẩm mỹ viện tóc, thẩm mỹ viện; cửa hàng chăm sóc móng tay móng chân, dịch vụ xoa bóp, tư vấn chăm sóc da, tư vấn trang điểm, tư vấn dinh dưỡng và tư vấn vê nước hoa; dịch vụ chăm sóc sức khỏe và hình thể, dịch vụ trị liệu bằng cách xoa bóp dầu thơm (aromatherapy) dịch vụ chăm sóc sức khỏe hoặc sắc đẹp bằng liệu pháp tắm biển (thalassotherapy), liệu pháp biển (balneotherapy), liệu pháp màu sắc ánh sáng (chromatherapy) và liệu pháp âm thanh, dịch vụ chăm sóc hình thể sử dụng tắm hơi, nhà tắm hơi và nhà tắm/bồn tắm kết hợp với phun tia nước áp lực.

---

(210) **4-2012-25591**

(540)

BODY & HEALTH
ESSENTIALS

(220) 13.11.2012
(441) 25.02.2013

(731) BODY & HEALTH ESSENTIALS PTY.,LTD (AU)
3 Squire Street, Ryde Nsw 2112, Australia

(740) Văn phòng Luật sư Vĩnh Phát và Liên danh (VIFALAW)

(511) Nhóm 03: Mỹ phẩm.

Nhóm 05: Thực phẩm chức năng dùng cho mục đích y tế; thực phẩm bổ sung dùng cho mục đích y tế; thực phẩm ăn kiêng dùng cho mục đích y tế; dược phẩm dùng cho mục đích y tế.

Nhóm 29: Thực phẩm đã chế biến có nguồn gốc từ thịt động vật; thực phẩm đã chế biến có nguồn gốc từ rau; thực phẩm ăn nhanh trên cơ sở trái cây; sữa; các sản phẩm làm từ sữa; dầu thực vật.

Nhóm 30: Thực phẩm ăn nhanh trên cơ sở ngũ cốc; thực phẩm giàu tinh bột; cháo thực phẩm trên cơ sở sữa; mạch nha làm thực phẩm cho người; tinh bột cho thực phẩm.

Nhóm 35: Mua bán thực phẩm chức năng, thực phẩm bổ sung, thực phẩm ăn kiêng và các loại thực phẩm khác dùng cho mục đích y tế, dược phẩm, thiết bị y tế, dụng cụ y tế; xuất nhập khẩu thực phẩm chức năng, thực phẩm bổ sung, thực phẩm ăn kiêng, thực phẩm khác dùng cho mục đích y tế, dược phẩm, thiết bị y tế, dụng cụ y tế.

---

(210) **4-2012-25593**

(540)

(220) 13.11.2012
(441) 25.02.2013
(531) 15.7.1; 26.1.1; A25.7.21
(731) JINGSHENG KONG (CN)
Kongwu Village, Pingshanpu Precinct, Chaojiang Town, Gaozhou City, Guangdong Province, China.
(740) Công ty TNHH Sở hữu trí tuệ HA VIP (HAVIP CO., LTD.)

(511) Nhóm 07: Máy đóng gói hàng; máy dập nổi; máy cắt; dao điện; người máy [máy móc]; máy gặt bó; máy gia công kim loại; máy xếp dỡ tự động [máy điều khiển]; thiết bị hàn vận hành bằng gaz; máy phân loại (tuyển chọn) dùng trong công nghiệp.

---

(210) **4-2012-25598**

(540)

(220) 13.11.2012
(441) 25.02.2013
(531) 26.1.2; 2.9.14; A2.9.15
(591) Đỏ, xanh lá cây, trắng
(731) CÔNG TY CỔ PHẦN BẠN NHÀ NÔNG (VN)
D56 khu nhà liên kế phường Bửu Long, phường Bửu Long, thành phố Biên Hoà, tỉnh Đồng Nai
(740) Công ty Cổ phần Sở hữu công nghiệp INVESTIP (INVESTIP)

(511) Nhóm 01: Phân bón.

Nhóm 05: Thuốc bảo vệ thực vật cụ thể là: thuốc trừ bệnh cho cây trồng; thuốc trừ sâu; thuốc trừ cỏ; thuốc trừ ốc bươu vàng; thuốc trừ con rệp dày.

---

(210) **4-2012-25641**

(540)

(220) 14.11.2012
(441) 25.02.2013
(531) A11.3.2; 26.13.25; A25.7.7
(591) Đỏ, đen, trắng
(731) CÔNG TY TNHH THƯƠNG MẠI - DỊCH VỤ BỐN TÊ (VN)
393/12A Nguyễn Thị Định, khu phố 1, phường Cát Lái, quận 2, thành phố Hồ Chí Minh

(511) Nhóm 33: Đồ uống có cồn [trừ bia]; đồ uống có cồn chứa hoa quả; rượu brandi (rượu mạnh); rượu vôtca; rượu uýt ki; rượu vang.

Nhóm 43: Dịch vụ cung cấp thức ăn, đồ uống do nhà hàng thực hiện; nhà hàng ăn uống; nhà hàng ăn uống tự phục vụ; quán rượu nhỏ.

---

(210) **4-2012-25652**

(540)

(220) 14.11.2012
(441) 25.02.2013
(531) A3.11.3; 24.11.3; 26.1.1; 1.15.24; A1.13.15
(591) Xanh da trời, đỏ, cam, trắng, xám
(731) CÔNG TY CỔ PHẦN LÀN DA VIỆT (VN)
187 đường 154, phường Tân Phú, quận 9, thành phố Hồ Chí Minh

(511) Nhóm 44: Thẩm mỹ viện; phòng khám chữa bệnh; bệnh viện; chăm sóc sức khoẻ; phẫu thuật tạo hình; dịch vụ dược sỹ kê đơn thuốc.

---

(210) **4-2012-25691**

(300) 123935811 20.07.2012 FR

(540) HANGOUTS

(220) 14.11.2012
(441) 25.02.2013
(731) GOOGLE INC. (US)
1600 Amphitheatre Parkway, Mountain View, CA 94043, USA
(740) Công ty TNHH Sở hữu công nghiệp Sao Bắc Đẩu (SAO BAC DAU IP COM.,LTD)

(511) Nhóm 09: Phần mềm máy tính có thể tải về được dùng để công bố và chia sẻ phương tiện kỹ thuật số thông qua mạng máy tính và truyền thông toàn cầu.

Nhóm 38: Dịch vụ viễn thông, cụ thể là dịch vụ truyền điện tử dữ liệu và thông điệp kỹ thuật số qua mạng máy tính và truyền thông toàn cầu; dịch vụ cung cấp diễn đàn trực tuyến, phòng trò chuyện trực tuyến và bản tin điện tử trực tuyến qua mạng Internet nhằm truyền thông điệp giữa những người sử dụng mạng máy tính với nhau về lĩnh vực mọi người quan tâm; dịch vụ phát sóng đa phương tiện kỹ thuật số thông qua mạng Internet, cụ thể là gửi, hiển thị và truyền điện tử dữ liệu, âm thanh và video; cung cấp dịch vụ truy cập cơ sở dữ liệu máy tính trong các lĩnh vực mà mọi người quan tâm.

Nhóm 41: Dịch vụ giải trí, cụ thể là cung cấp dịch vụ sử dụng tạm thời các trò chơi tương tác nhiều ngươi chơi hoặc một người chơi không tải về được, được chơi thông qua mạng máy tính và truyền thông toàn cầu.

Nhóm 42: Cung cấp dịch vụ sử dụng tạm thời các phần mềm trực tuyến không tải về được dùng để công bố và chia sẻ thông tin và phương tiện kỹ thuật số thông qua mạng máy tính và truyền thông toàn cầu; cung cấp dịch vụ sử dụng tạm thời các công cụ phát triển phần mềm trực tuyến không tải về được; cung cấp dịch vụ sử dụng tạm thời phần mềm trực tuyến không tải về được được sử dụng như một giao diện lập trình ứng dụng (API); cung cấp nền lưu trữ các trang web cho người khác để tổ chức và điều hành các cuộc họp, sự kiện xã hội và các buổi thảo luận tương tác dưới dạng văn bản, âm thanh và video; cung cấp môi trường mạng trực tuyến với các công nghệ cho phép người dùng chia sẻ dữ liệu.

---

(210) **4-2012-25700**

(540)

(220) 14.11.2012
(441) 25.02.2013
(531) 7.3.11; 7.1.24
(591) Xanh nước biển, đen, trắng
(731) P.E.B INDOCHINA LTD. (CY)
Maximos Court, Block B', 5th Floor, Leontiou A Street, Limassol, Cyprus
(740) Công ty TNHH Tầm nhìn và Liên danh (VISION & ASSOCIATES CO.LTD.)

(511) Nhóm 06: Tất các các cấu kiện của sản phẩm thép xây dựng tiền chế bao gồm: bản lề bằng thép, xà nhà băng thép, sàn bằng thép cho nhà cao tầng, kết cấu thép xây dựng, khung chính bằng thép, xà mái bằng thép, đai giằng bằng thép, tấm lót bằng thép, lớp bọc bằng thép, lớp chống thấm bằng thép, dầm thép, cửa mái bằng thép.

---

(210) **4-2012-25701**

(540)

(220) 14.11.2012
(441) 25.02.2013
(531) 7.3.11; 7.1.24
(591) Xanh nước biển, đen, trắng
(731) P.E.B INDOCHINA LTD. (CY)
Maximos Court, Block B', 5th Floor, Leontiou A Street, Limassol, Cyprus
(740) Công ty TNHH Tầm nhìn và Liên danh (VISION & ASSOCIATES CO.LTD.)

(511) Nhóm 06: Tất các các cấu kiện của sản phẩm thép xây dựng tiền chế bao gồm: bản lề bằng thép, xà nhà băng thép, sàn bằng thép cho nhà cao tầng, kết cấu thép xây dựng, khung chính bằng thép, xà mái bằng thép, đai giằng bằng thép, tấm lót bằng thép, lớp bọc bằng thép, lớp chống thấm bằng thép, dầm thép, cửa mái bằng thép.

---

(210) **4-2012-25702**

(540)

(220) 14.11.2012
(441) 25.02.2013
(531) 7.3.11; 7.1.24
(591) Xanh nước biển, đen, trắng
(731) P.E.B INDOCHINA LTD. (CY)
Maximos Court, Block B', 5th Floor, Leontiou A Street, Limassol, Cyprus
(740) Công ty TNHH Tầm nhìn và Liên danh (VISION & ASSOCIATES CO.LTD.)

(511) Nhóm 06: Tất các các cấu kiện của sản phẩm thép xây dựng tiền chế bao gồm: bản lề bằng thép, xà nhà băng thép, sàn bằng thép cho nhà cao tầng, kết cấu thép xây dựng, khung chính bằng thép, xà mái bằng thép, đai giằng bằng thép, tấm lót bằng thép, lớp bọc bằng thép, lớp chống thấm bằng thép, dầm thép, cửa mái bằng thép.

---

(210) **4-2012-25734**

(540)

Sulwhasoo

Innerise Complete Serum

여민에센스

(220) 14.11.2012
(441) 25.02.2013

(591) Nâu, đen, trắng
(731) AMOREPACIFIC CORPORATION (KR)
181, 2ga, Hangang-ro, Yongsan-gu, Seoul, Korea, 140-777
(740) Công ty TNHH Dương và Trần (DUONG & TRAN CO., LTD)

(511) Nhóm 03: Mỹ phẩm; chế phẩm mỹ phẩm để chăm sóc da; tinh dầu hồi; tinh dầu ete; mặt nạ làm đẹp; tinh dầu dùng cho mục đích mỹ phẩm.

---

(210) **4-2012-25738**

(540)

phaohoaViet

Bừng sáng hân hoan

(220) 15.11.2012
(441) 25.02.2013
(531) A1.1.12; 1.15.7
(591) Đỏ, vàng, trắng
(731) CÔNG TY CỔ PHẦN AN PHÚ THỊNH (VN)
23/612 đường Lạc Long Quân, quận Tây Hồ, thành phố Hà Nội

(511) Nhóm 13: Pháo hoa phục vụ cho lễ hội: pháo hoa lễ hội bằng giấy, pháo điện, pháo trang trí bằng giấy, nhựa, tre trúc, kim loại, các sản phẩm pháo hoa phát tín hiệu ánh sáng, màu sắc, âm thanh dùng trong các hoạt động văn hóa, văn nghệ, không gây tiếng nổ.

Nhóm 35: Dịch vụ quảng cáo, tổ chức sự kiện nhằm mục đích quảng cáo.

Nhóm 41: Dịch vụ vui chơi giải trí, tổ chức sự kiện nhằm mục đích thể thao, giải trí.

---

(210) **4-2012-25772**

(540)

WONGIN-T

(220) 15.11.2012
(441) 25.02.2013

(731) CÔNG TY TNHH THƯƠNG MẠI VIỆT HẢI (VN)
51 Núi Trúc, quận Ba Đình, thành phố Hà Nội
(740) Công ty TNHH Sở hữu trí tuệ Trí Việt và Cộng sự (TRI VIET & ASSOCIATES CO.,LTD.)

(511) Nhóm 30: Trà sâm (không dùng cho mục đích y tế); trà linh chi (không dùng cho mục đích y tế); đồ uống trên cơ sở trà.

---

(210) **4-2012-25781**

(540)

(220) 15.11.2012
(441) 25.02.2013
(531) 19.1.1; 7.3.4
(591) Xanh lá cây, xanh dương, vàng cam, ghi xám, đen, trắng
(731) CÔNG TY TNHH MỘT THÀNH VIÊN SẢN XUẤT TIẾN MINH (VN)
5 Lê Văn Khương, phường Thới An, quận 12, thành phố Hồ Chí Minh
(740) DNTN Dịch vụ thương mại và sở hữu công nghiệp Song Ngọc (I.P.T.S.)

(511) Nhóm 02: Sơn.

---

(210) **4-2012-25782**

(540)

(220) 15.11.2012
(441) 25.02.2013
(531) 5.9.17; A5.3.15
(591) Xanh lá cây, trắng, đỏ
(731) HỢP TÁC XÃ DỊCH VỤ SẢN XUẤT VÀ TIÊU THỤ RAU AN TOÀN TUÝ LOAN (VN)
Thôn Tuý Loan Tây 1, xã Hòa Phong, huyện Hòa Vang, thành phố Đà Nẵng

(511) Nhóm 31: Rau tươi.

---

(210) **4-2012-25785**

(540)

(220) 15.11.2012
(441) 25.02.2013
(531) A26.11.8; 26.4.2; 26.13.25; A26.11.12
(591) Xanh dương, đỏ sẫm
(731) CÔNG TY CỔ PHẦN XĂNG DẦU VÀ DỊCH VỤ HÀNG HẢI S.T.S (VN)
Số 6 Lê Thánh Tôn, phường Bến Nghé, quận 1, thành phố Hồ Chí Minh

(511) Nhóm 04: Dầu điezel; dầu nhờn; dầu xăng; mỡ bôi trơn; dầu nhiên liệu; nhiên liệu.

Nhóm 35: Bán buôn xăng dầu; bán buôn dầu mỏ; bán buôn khí hóa lỏng; bán buôn thiết bị vật tư ngành ga; bán buôn khí đốt; bán buôn thiết bị ngành xăng dầu.

---

(210) **4-2012-25791**

(540)

(220) 15.11.2012
(441) 25.02.2013
(531) 1.15.15
(731) CÔNG TY CỔ PHẦN XUẤT NHẬP KHẨU TẠP PHẨM (VN)
Số 36 Bà Triệu, phường Hàng Bài, quận Hoàn Kiếm, thành phố Hà Nội

(511) Nhóm 30: Cà phê; chè; ca cao; đồ uống trên cơ sở cà phê; hương liệu cà phê.

---

(210) **4-2012-25792**

(540) toontap COFFEE

(220) 15.11.2012
(441) 25.02.2013
(531) 1.15.15
(731) CÔNG TY CỔ PHẦN XUẤT NHẬP KHẨU TẠP PHẨM (VN)
Số 36 Bà Triệu, phường Hàng Bài, quận Hoàn Kiếm, thành phố Hà Nội

(511) Nhóm 30: Cà phê nhân, cà phê rang, cà phê bột, cà phê hòa tan, cà phê túi lọc, đồ uống trên cơ sở cà phê.

---

(210) **4-2012-25816**

(300) 010898054 21.05.2012 EM
(540)

THE DIAMOND TRIBUTE

(220) 15.11.2012
(441) 25.02.2013
(731) CHIVAS HOLDINGS (LP) LIMITED (GB)
111-113 Renfrew Road, Paisley, Renfrewshire PA3 4DY, United Kingdom
(740) Công ty TNHH Tư vấn sở hữu trí tuệ Việt (VIET IP CO.,LTD.)

(511) Nhóm 33: Rượu vang; rượu mạnh; rượu mùi.

---

(210) **4-2012-25837**

(540)

GALPERTI

(220) 15.11.2012
(441) 25.02.2013
(731) F.I.A.L. FINANZIARIA INDUSTRIE ALTO LARIO S.P.A. (IT)
Via Enrico Fermi 6, 23824 Dervio (LC), Italy
(740) Công ty TNHH Sở hữu trí tuệ WINCO (WINCO CO., LTD.)

(511) Nhóm 06: Kim loại thường và hợp kim của kim loại thường; vật liệu xây dựng bằng kim loại; công trình xây dựng bằng kim loại có thể chuyên chở được; vật liệu bằng kim loại dùng cho đường sắt; dây cáp và dây kim loại thường không dùng để dẫn điện; vật dụng nhỏ làm bằng sắt; ống dẫn và ống bằng kim loại; két sắt an toàn; quặng kim loại.

---

(210) **4-2012-25840**

(540)

GAS RẠNG ĐÔNG

(220) 15.11.2012
(441) 25.02.2013
(531) A5.5.20; 1.3.1; 5.5.4; 4.5.2; 4.5.3
(591) Đỏ, vàng, da cam, trắng, đen
(731) CÔNG TY CỔ PHẦN ĐẦU TƯ THƯƠNG MẠI AN TOÀN (VN)
105-107 đường số 5, khu dân cư ấp 5, xã Phong Phú, huyện Bình Chánh, thành phố Hồ Chí Minh
(740) Công ty TNHH Sở hữu trí tuệ WINCO (WINCO CO., LTD.)

(511) Nhóm 35: Mua bán nhiên liệu rắn, lỏng, khí; mua bán ga (gas).

---

(210) **4-2012-25841**

(540)

(220) 15.11.2012
(441) 25.02.2013
(531) 1.3.1; A5.5.20; 5.5.4; 4.5.2; 4.5.3
(591) Đỏ, vàng, da cam, trắng, đen
(731) CÔNG TY CỔ PHẦN ĐẦU TƯ THƯƠNG MẠI AN TOÀN (VN)
105-107 đường số 5, khu dân cư ấp 5, xã Phong Phú, huyện Bình Chánh, thành phố Hồ Chí Minh
(740) Công ty TNHH Sở hữu trí tuệ WINCO (WINCO CO., LTD.)

(511) Nhóm 35: Mua bán nhiên liệu rắn, lỏng, khí; mua bán ga (gas).

---

(210) **4-2012-25854**

(540)

(220) 15.11.2012
(441) 25.02.2013
(531) 4.5.2; 4.5.3; 4.5.12; 4.5.15
(731) BABY NETWORK LIMITED (GB)
Unit 3.4, Shepherds Studios East, Charecroft Way, Shepherds Bush, London W140EE, United Kingdom
(740) Công ty Luật TNHH quốc tế Ban mai Việt Nam (BMVN INTERNATIONAL LLC)

(511) Nhóm 09: Thiết bị và dụng cụ hàng hải, thiết bị và dụng cụ trắc địa, thiết bị và dụng cụ nhiếp ảnh, điện ảnh, cụ thể là: máy quay viđêô xách tay có kèm theo bộ phận ghi hình, máy quay phim và máy chụp ảnh; phim điện ảnh, đã lộ sáng; thiết bị biên tập phim điện ảnh; thiết bị để cắt phim; bộ lọc [nhiếp ảnh]; thiết bị và dụng cụ quang học, thiết bị và dụng cụ để cân, thiết bị và dụng cụ đo đạc, thiết bị và dụng cụ cứu hộ, thiết bị giảng đạy; thiết bị và dụng cụ dẫn, biến đổi, chuyển đổi, tích, điều tiết hoặc điều khiển điện; thiết bị ghi, truyền hoặc tái tạo âm thanh hoặc hình ảnh; vật mang dữ liệu từ tính, đĩa ghi âm thanh/hình ảnh; cơ cấu cho thiết bị vận hành khi bỏ đồng xu vào; máy đếm tiền, máy tính và máy vi tính; thiết bị dập lửa; thiết bị và dụng cụ điện tử, cụ thể là: máy tổ chức điện tử (thiết bị cá nhân mang theo người), thiết bị hỗ trợ kỹ thuật số cá nhân (PDA), bút điện tử, bảng thông báo điện tử; đĩa ghi âm thanh/hình ảnh thu sẵn; bản thu các tác phẩm nghe-nhìn và âm thanh ghi sẵn; bản thu các tác phẩm nghe-nhìn và âm thanh có thể tải xuống; phần cứng và phụ kiện máy vi tính (cụ thể là thiết bị bộ nhớ máy vi tính, thiết bị xử lý trung tâm, thiết bị ngoại vi máy vi tính, con chuột máy vi tính, màn hình máy vi tính), phần mềm máy vi tính (ghi sẵn hoặc có thể tải xuống); bộ phận và linh kiện nhỏ cho tất cả sản phẩm nói trên.

Nhóm 16: Giấy, bìa cứng và sản phẩm làm từ những nguyên liệu này, không thuộc các nhóm khác, cụ thể là ấn phẩm in, sản phẩm giấy, xuất bản phẩm dạng in; vật liệu đóng sách; ảnh chụp; văn phòng phẩm; chất dính dùng cho văn phòng phẩm và mục đích gia dụng; vật liệu của nghệ sỹ cụ thể là khuôn cho đất nặn, đĩa đựng màu nước của họa sỹ; bút lông dùng cho nghệ sỹ; bút lông để vẽ; máy đánh chữ và đồ dùng văn phòng trừ đồ

đạc; vật liệu hướng dẫn và giảng dạy (trừ thiết bị); vật liệu bằng chất dẻo dùng để bao gói (không thuộc các nhóm khác) cụ thể là bao [phong bì, túi nhỏ] và màng mỏng; chữ in; bản in đúc; đồ dùng giảng dạy; bộ phận và chi tiết nhỏ của tất cả các sản phẩm trên.

Nhóm 41: Dịch vụ giáo dục; cung cấp dịch vụ đào tạo (giảng dạy); dịch vụ giải trí; hoạt động văn hóa và thể thao cụ thể là dịch vụ bấm giờ cho các cuộc thi đấu thể thao và tính toán thời gian cho các sự kiện văn hóa, tổ chức các cuộc thi đấu thể thao/sự kiện văn hóa; sắp xếp và tổ chức hội nghị chuyên đề; hội nghị/hội thảo trong lĩnh vực thể thao và văn hóa; dịch vụ giáo dục có bản chất là giáo dục trẻ thơ (mầm non); cung cấp thông tin trong lĩnh vực giáo dục và giải trí cho trẻ em thông qua các trang web; cung cấp các trò chơi và câu chuyện tương tác trực tuyến; hướng dẫn về ngôn ngữ; dịch vụ thông tin, cố vấn và tư vấn liên quan đến tất cả các dịch vụ nói trên; tất cả dịch vụ nói trên được cung cấp trực tuyến thông qua mạng Internet hoặc bất kỳ nền tảng điện tử khác.

Nhóm 42: Dịch vụ khoa học và kỹ thuật và dịch vụ nghiên cứu và thiết kế liên quan, cụ thể là nghiên cứu và triển khai cho người khác, nghiên cứu kỹ thuật; nghiên cứu cơ khí máy móc; thiết kế nghệ thuật đồ họa; thiết kế công nghiệp; dịch vụ phân tích và nghiên cứu công nghiệp (phân tích và nghiên cứu kỹ thuật/công nghệ); thiết kế và triển khai phần cứng và phần mềm máy vi tính; dịch vụ máy vi tính, internet và thông tin, cụ thể là cài đặt/bảo dưỡng; cập nhật phần mềm máy vi tính; thiết kế phần mềm máy vi tính, thiết kế hệ thống máy vi tính, phân tích hệ thống máy vi tính, tư vấn trong việc thiết kế và triển khai phần cứng máy vi tính, tư vấn phần mềm máy vi tính, lập trình máy vi tính; tạo lập và duy trì các trang web cho người khác, chuyển đổi dữ liệu các chương trình và dữ liệu máy vi tính [không phải chuyển đổi vật lý], cho thuê máy vi tính; cho thuê phần mềm máy vi tính; cho thuê máy chủ đặt web; cho thuê không gian lưu trữ trên máy tính chủ [địa chỉ trang tin điện tử]; theo dõi hệ thống máy vi tính bằng việc truy cập từ xa; dịch vụ bảo vệ chống nhiễm vi rút cho máy vi tính; cung cấp công cụ tìm kiếm trên Internet; phục hồi dữ liệu máy vi tính; thiết kế và triển khai trang web cho người khác; dịch vụ cho thuê không gian lưu trữ trên máy chủ (hosting) trên trang web; dịch vụ cho thuê không gian lưu trữ trên máy chủ (hosting) đặt trang web và trang web cộng đồng mạng trực tuyến; cung cấp trang web có nội dung thông tin; dịch vụ thông tin, cố vấn và tư vấn liên quan đến tất cả các dịch vụ nói trên; tất cả các dịch vụ trên được cung cấp trực tuyến thông qua mạng internet hoặc bất kỳ nền tảng điện tử khác.

---

(210) **4-2012-25856**

(540)

(220) 15.11.2012
(441) 25.02.2013
(531) A5.3.15; A1.1.10; 26.3.4; 26.11.3
(591) Xanh lá cây, đỏ, trắng
(731) CÔNG TY TNHH LÂM KHẢI MINH (VN)
14/5B khu phố 1, đường Tân Thới Hiệp 21, phường Tân Thới Hiệp, quận 12, thành phố Hồ Chí Minh
(740) DNTN Dịch vụ thương mại và sở hữu công nghiệp Song Ngọc (I.P.T.S.)

(511) Nhóm 01: Phân bón, thuốc kích thích tăng trưởng dùng cho cây trồng (sản phẩm dùng cho nông nghiệp).

Nhóm 05: Thuốc trừ sâu, rầy, thuốc trừ bệnh, thuốc diệt cỏ.

---

(210) **4-2012-25857**

(540)

(220) 15.11.2012
(441) 25.02.2013
(531) 26.5.1; A5.1.16; A5.1.6; 6.1.2
(591) Xanh lá cây, vàng
(731) CÔNG TY TNHH HÓA CHẤT Ý MỸ (VN)
368/32 đường TTH 21, phường Tân Thới Hiệp, quận 12, thành phố Hồ Chí Minh
(740) DNTN Dịch vụ thương mại và sở hữu công nghiệp Song Ngọc (I.P.T.S.)

(511) Nhóm 01: Phân bón, thuốc kích thích tăng trưởng dùng cho cây trồng (sản phẩm dùng cho nông nghiệp).

Nhóm 05: Thuốc trừ sâu, rầy; thuốc trừ bệnh; thuốc diệt cỏ.

---

(210) **4-2012-25858**

(540)

(220) 15.11.2012
(441) 25.02.2013
(531) 26.5.2; A5.1.16; A5.1.6; A9.3.9
(591) Xanh lá cây, đỏ, vàng cam, ghi xám, trắng, đen, vàng
(731) CÔNG TY TNHH HÓA CHẤT Ý MỸ (VN)
368/32 đường TTH 21, phường Tân Thới Hiệp, quận 12, thành phố Hồ Chí Minh
(740) DNTN Dịch vụ thương mại và sở hữu công nghiệp Song Ngọc (I.P.T.S.)

(511) Nhóm 01: Phân bón; thuốc kích thích tăng trưởng dùng cho cây trồng (sản phẩm dùng cho nông nghiệp).

Nhóm 05: Thuốc trừ sâu, rầy; thuốc trừ bệnh; thuốc diệt cỏ.

---

(210) **4-2012-25921**

(540)

(220) 16.11.2012
(441) 25.02.2013
(531) 3.7.7; A3.7.24
(731) CRANE LIMITED (GB)
Crane House, Epsilon Terrace, West Road, Ipswich, Suffolk IP3 9FJ, United Kingdom
(740) Công ty TNHH Sở hữu trí tuệ HA VIP (HAVIP CO., LTD.)

(511) Nhóm 06: Van kim loại [không là bộ phận của máy]; ống nối bằng kim loại; ống thoát khí bằng kim loại; khớp nối [bộ phận của van, làm bằng kim loại]; van vận hành [không là bộ phận của máy] như là một van điều chỉnh và có đường dẫn nối với hệ thống phân phối nước trong quá trình vận hành (làm bằng kim loại); đầu nối của các loại van và ống kể trên (làm bằng kim loại).

Nhóm 11: Thiết bị lọc nước.

---

(210) **4-2012-25960**

(540)

(220) 16.11.2012
(441) 25.02.2013
(531) 26.5.1; 26.1.2; 26.3.23
(731) JOFULL ENTERPRISE CO., LTD (TW)
No.21, Alley. 13, Lane 497, Hsin Shu Rd., Xinzhuang Dist., New Taipei City 242, Taiwan
(740) Công ty TNHH một thành viên Sở hữu trí tuệ VCCI (VCCI-IP CO.,LTD)

(511) Nhóm 02: Chế phẩm chống ăn mòn; sơn phủ chống ăn mòn; dầu chống gỉ; chế phẩm bảo quản kim loại, chế phẩm chống gỉ (để bảo quản); sơn phủ ngoài chống cháy (sơn chịu lửa); màu nhuộm; sơn chịu được a xít; sơn phủ ngoài chịu nhiệt; sơn phủ ngoài chống gỉ; sơn phủ ngoài chống thấm nước.

---

(210) **4-2012-25971**

(540)

SHINO

(220) 16.11.2012
(441) 25.02.2013
(731) HK GUANGLIANSHENG TECHNOLOGY LIMITED (HK)
Flat/Rm 2309, 23/F, Ho King Comm Ctr, 2-16 Fa Yuen St, Mongkok, Kl, Hong Kong
(740) Công ty TNHH Trường Xuân (AGELESS CO.,LTD.)

(511) Nhóm 09: Máy tính xách tay; điện thoại; điện thoại di động; máy quay video xách tay có kèm theo bộ phận ghi hình; pin ganvanic; thiết bị sạc pin.

---

(210) **4-2012-25984**
(641) 4-2011-06300
(540)

(220) 06.04.2011
(441) 25.02.2013
(531) A1.1.10; 26.3.2; 26.1.1
(591) Đỏ, vàng, xanh dương, trắng
(731) CÔNG TY CỔ PHẦN KINH TẾ - KỸ THUẬT (VN)
Số 102, Kim Mã Thượng, quận Ba Đình, thành phố Hà Nội

(511) Nhóm 35: Hỗ trợ việc điều hành, quản lý kinh doanh; tư vấn trong tổ chức và điều hành kinh doanh; hỗ trợ điều hành doanh nghiệp thương mại hoặc công nghiệp; đánh giá trong kinh doanh thương mại; tư vấn tổ chức kinh doanh; dịch vụ tư vấn điều hành thương mại; tư vấn nghiệp vụ về thương mại.

---

(210) **4-2012-26025**

(540)

HoverCam

(220) 19.11.2012
(441) 25.02.2013
(591) Tím, vàng
(731) JI SHEN (US)
5470 Harvest Run Drive, San Diego, CA 92130, USA
(740) Công ty Luật TNHH LEADCONSULT (LEADCONSULT)

(511) Nhóm 09: Thiết bị ngoại vi máy vi tính; màn hình (phần cứng máy tính); máy quét (thiết bị xử lý dữ liệu); điện thoại di động; máy ghi hình; máy quay vidio xách tay có kèm theo bộ phận ghi hình; công cụ giám sát; thiết bị sao chụp (dạng chụp ảnh); thiết bị giảng dạy.

---

(210) **4-2012-26080**
(641) 4-2011-09246
(540)

LẠC CẢNH
ĐẠI NAM VĂN HIẾN

(220) 16.05.2011
(441) 25.02.2013
(531) 26.4.1
(591) Đỏ, vàng
(731) CÔNG TY CỔ PHẦN ĐẠI NAM (VN)
1765A, đại lộ Bình Dương, phường Hiệp An, thị xã Thủ Dầu Một, tỉnh Bình Dương
(740) Công ty TNHH Ban Ca (BANCA)

(511) Nhóm 06: Khung nhà tiền chế (bằng kim loại).

Nhóm 17: Tấm cách nhiệt bằng cao su; sứ cách điện; sứ cách âm.

Nhóm 19: Vật liệu xây dựng từ đất sét; tấm lợp các loại (phi kim loại); khung nhà tiền chế (bằng bê tông dư ứng lực); vật liệu bằng sứ dùng trong ngành xây dựng.

Nhóm 21: Đồ chứa đựng dùng trong gia đình; đồ gia dụng bằng sứ; hàng thủ công mỹ nghệ bằng gốm dùng trong gia đình.

Nhóm 31: Cây lương thực dạng cây giống; cây cao su dạng cây giống; cây dược liệu dạng cây giống; gỗ chưa bị cưa xẻ; gia súc sống; gia cầm sống.

Nhóm 32: Nước uống tinh khiết.

Nhóm 35: Mua bán: săm lốp xe; nông sản; khung nhà tiền chế; vật liệu xây dựng; tấm cách nhiệt; tấm lợp các loại; sản phẩm từ cao su (bao gồm gối, đệm, nắp van, dây, vòng, gioăng, ủng, găng tay, phao); đồ chơi trẻ em; hàng hoá bách hoá tổng hợp (bao gồm dụng cụ học tập, bánh, kẹo, sữa các loại, xà phòng, dầu gội đầu, kem đánh răng, mỹ phẩm, túi xách); đồ dùng gia đình (bao gồm giường, tủ, bàn, ghế, tranh ảnh, đồng hồ, quạt, đồ chứa đựng như xong, nồi, chảo, máy hút bụi, điều hòa, tủ lạnh, máy giặt đèn các loại); ôtô và xe có động cơ các loại; phụ tùng và các bộ phận phụ trợ của xe ôtô và xe có động cơ các loại; vàng bạc đá quý; sản xuất chương trình quảng cáo; dịch vụ quảng cáo thương mại; dịch vụ giới thiệu việc làm; đại lý ôtô và xe động cơ các loại.

Nhóm 36: Mua bán địa ốc, nhà xưởng; đầu tư xây dựng cơ sở hạ tầng kỹ thuật khu công nghiệp, khu dân cư, khu đô thị; tư vấn đầu tư; lập dự án đầu tư.

Nhóm 37: Thi công nạo vét và khai thác cát trên sông (tận dụng cát từ việc thi công nạo vét); lắp đặt tầm cách nhiệt và hệ thống cấp thoát nước; xây dựng nhà các loại; thi công xây lắp điện; bảo dưỡng, sửa chữa ô tô và xe có động cơ các loại; dịch vụ vệ sinh công cộng.

Nhóm 39: Vận tải hành khách bằng xe buýt; dịch vụ vận tải hàng hoá đường bộ; dịch vụ kho bãi và lưu giữ hàng hoá trong kho ngoại quan, kho đông lạnh; dịch vụ giao nhận; kinh doanh dịch vụ khu du lịch cụ thể là các dịch vụ du lịch phục vụ khách đi tham quan, vui chơi, giải trí.

Nhóm 40: Gia công hàng may mặc; gia công hàng da, hàng giả da; gia công giày dép; gia công nông sản.

Nhóm 41: Hoạt động chiếu phim điện ảnh và video; dạy nghề ngắn hạn (nữ công gia chánh); trò chơi giải trí; dịch vụ cho thuê sân tập thể thao (sân bóng chuyền, bóng rổ, cầu lông, bóng đá, gôn, ten-nít, sàn chơi ki (bowling), bể bơi).

Nhóm 42: Dịch vụ cho thuê máy tính truy cập Internet.

Nhóm 45: Dịch vụ bảo vệ; dịch vụ chứng thực chữ ký điện tử (dịch vụ pháp lý).

---

(210) **4-2012-26102**

(540)

A TIAN GRAINS
一 田 五 穀

(220) 20.11.2012
(441) 25.02.2013
(531) 1.3.1; 1.15.11; 26.1.1; 8.1.1
(731) HUANG ZHONG XUE (CA)
58 Fieldside Dr, Scarborough, Toronto, Ontario, MIV3C5, Canada
(740) Công ty TNHH Tư vấn Phạm Anh Nguyên (ANPHAMCO CO.,LTD.)

(511) Nhóm 35: Quản lý kinh doanh của khách sạn; hỗ trợ quản lý kinh doanh; quảng cáo; phân phát hàng mẫu; tư vấn quản lý kinh doanh; dịch vụ giới thiệu sản phẩm trên các phương tiện truyền thông, cho mục đích bán lẻ; tư vấn tổ chức và quản lý kinh doanh; dịch vụ khuyến mại (cho người khác); dịch vụ mua sắm cho người khác (mua hàng hoá và dịch vụ cho người khác); dịch vụ tìm kiếm tài trợ quảng cáo.

---

(210) **4-2012-26103**

(540)

Honey Talk

(220) 20.11.2012
(441) 25.02.2013
(531) 26.1.1; 8.1.18
(731) HUANG ZHONG XUE (CA)
58 Fieldside Dr, Scarborough, Toronto, Ontarto, MIV3C5, Canada
(740) Công ty TNHH Tư vấn Phạm Anh Nguyên (ANPHAMCO CO.,LTD.)

(511) Nhóm 35: Quản lý kinh doanh của khách sạn; hỗ trợ quản lý kinh doanh; quảng cáo; phân phát hàng mẫu; tư vấn quản lý kinh doanh; dịch vụ giới thiệu sản phẩm trên các phương tiện truyền thông, cho mục đích bán lẻ; tư vấn tổ chức và quản lý kinh doanh; dịch vụ khuyến mại (cho người khác); dịch vụ mua sắm cho người khác (mua hàng hóa và dịch vụ cho người khác); dịch vụ tìm kiếm tài trợ quảng cáo.

---

(210) **4-2012-26131**

(540)

(220) 20.11.2012
(441) 25.02.2013
(531) 26.3.1
(591) Trắng, xanh
(731) CÔNG TY TNHH THƯƠNG MẠI VÀ DỊCH VỤ NC NGÀN NĂM (VN)
Số 5, ngõ 210, Hoàng Quốc Việt, quận Cầu Giấy, thành phố Hà Nội

(511) Nhóm 02: Mực in; hộp mực in (có chứa mực).

---

(210) **4-2012-26135**

(540)

HATAROXIL-DHT

(220) 20.11.2012
(441) 25.02.2013
(731) CÔNG TY CỔ PHẦN DƯỢC PHẨM HÀ TÂY (VN)
Số 10A, phố Quang Trung, phường Quang Trung, quận Hà Đông, thành phố Hà Nội
(740) Công ty TNHH Sở hữu trí tuệ và Công nghệ Thủ đô (CAPITAL IP&T CO.LTD.)

(511) Nhóm 05: Dược phẩm, thực phẩm chức năng, thực phẩm dinh dưỡng dùng trong y tế.

---

(210) **4-2012-26136**

(540)

HATARINDHT

(220) 20.11.2012
(441) 25.02.2013
(731) CÔNG TY CỔ PHẦN DƯỢC PHẨM HÀ TÂY (VN)
Số 10A, phố Quang Trung, phường Quang Trung, quận Hà Đông, thành phố Hà Nội
(740) Công ty TNHH Sở hữu trí tuệ và Công nghệ Thủ đô (CAPITAL IP&T CO.LTD.)

(511) Nhóm 05: Dược phẩm, thực phẩm chức năng, thực phẩm dinh dưỡng dùng trong y tế.

---

(210) **4-2012-26137**

(540)

HATACOTHDHT

(220) 20.11.2012
(441) 25.02.2013
(731) CÔNG TY CỔ PHẦN DƯỢC PHẨM HÀ TÂY (VN)
Số 10A, phố Quang Trung, phường Quang Trung, quận Hà Đông, thành phố Hà Nội
(740) Công ty TNHH Sở hữu trí tuệ và Công nghệ Thủ đô (CAPITAL IP&T CO.LTD.)

(511) Nhóm 05: Dược phẩm, thực phẩm chức năng, thực phẩm dinh dưỡng dùng trong y tế.

---

(210) **4-2012-26138**

(540)

Beta-DHT

(220) 20.11.2012
(441) 25.02.2013
(731) CÔNG TY CỔ PHẦN DƯỢC PHẨM HÀ TÂY (VN)
Số 10A, phố Quang Trung, phường Quang Trung, quận Hà Đông, thành phố Hà Nội
(740) Công ty TNHH Sở hữu trí tuệ và Công nghệ Thủ đô (CAPITAL IP&T CO.LTD.)

(511) Nhóm 05: Dược phẩm, thực phẩm chức năng, thực phẩm dinh dưỡng dùng trong y tế.

---

(210) **4-2012-26139**

(540)

Gel-DHT

(220) 20.11.2012
(441) 25.02.2013
(731) CÔNG TY CỔ PHẦN DƯỢC PHẨM HÀ TÂY (VN)
Số 10A, phố Quang Trung, phường Quang Trung, quận Hà Đông, thành phố Hà Nội
(740) Công ty TNHH Sở hữu trí tuệ và Công nghệ Thủ đô (CAPITAL IP&T CO.LTD.)

(511) Nhóm 05: Dược phẩm, thực phẩm chức năng, thực phẩm dinh dưỡng dùng trong y tế.

---

(210) **4-2012-26152**

(540)

QMT
Quang Minh Tien

(220) 20.11.2012
(441) 25.02.2013
(531) 26.1.2; 6.1.2; 26.4.9
(731) CÔNG TY TNHH THƯƠNG MẠI DỊCH VỤ DU LỊCH QUANG MINH TIẾN (VN)
64 Huỳnh Thúc Kháng, phường Hàm Tiến, thành phố Phan Thiết, tỉnh Bình Thuận

(511) Nhóm 35: Bán buôn mỹ phẩm; bán lẻ ô tô con; dịch vụ hỗ trợ liên quan đến quảng bá du lịch.

Nhóm 39: Dịch vụ hỗ trợ liên quan đến tổ chức tua du lịch.

Nhóm 44: Dịch vụ spa.

---

(210) **4-2012-26153**

(540)

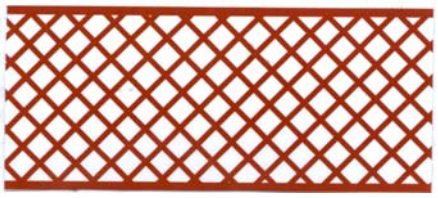

(220) 20.11.2012
(441) 25.02.2013
(531) A25.7.2
(591) Trắng, cam
(731) CƠ SỞ SẢN XUẤT GẠCH NGÓI NUNG NGỌC THÀNH III (VN)
Số 1758, tổ 11, ấp Phú Quới, xã Nhơn Phú, huyện Mang Thít, tỉnh Vĩnh Long

(511) Nhóm 19: Gạch, ngói.

---

(210) **4-2012-26158**

(540)

(220) 20.11.2012
(441) 25.02.2013
(531) A24.17.13
(591) Đen, đỏ nhung, vàng, trắng
(731) CÔNG TY CỔ PHẦN ÂM NHẠC B.A.C.H (VN)
551/122/9B Lê Quang Định, phường 1, quận Gò Vấp, thành phố Hồ Chí Minh

(511) Nhóm 41: Đào tạo thực hành.

---

(210) **4-2012-26217**

(540)

(220) 21.11.2012
(441) 25.02.2013
(531) A26.11.12
(591) Cam, đỏ
(731) LIÊN HIỆP HỢP TÁC XÃ THƯƠNG MẠI TP.HỒ CHÍ MINH (SAIGON CO-OP) (VN)
199-205 Nguyễn Thái Học, phường Phạm Ngũ Lão, quận 1, thành phố Hồ Chí Minh
(740) Công ty TNHH Sở hữu trí tuệ Ngôi Sao chuyên nghiệp và liên danh (NOVAPRO & ASSOCIATES CO.,LTD.)

(511) Nhóm 35: Dịch vụ quảng cáo; nghiên cứu thị trường; tổ chức hội chợ triển lãm; đại lý kinh doanh xăng dầu; mua bán, xuất nhập khẩu: vải sợi, hàng may mặc, rèm cửa bằng vải hoặc chất dẻo, hoá chất, phân bón, xe máy, xe ô tô, đồ chơi trẻ em (thú nhún, thú nhồi bông, xích đu, miếng ghép hình), hàng lưu niệm (khung ảnh, gấu bông, móc khóa), máy móc (máy cày, máy kéo, máy phát điện, máy gặt lúa), vật liệu xây dựng (sắt, thép, gạch, cát, xi măng), văn phòng phẩm (sách, băng video, cát sét (cassette), đĩa nhạc, giấy, bút, vở, túi xách), đồ gia dụng (giường, tủ, bàn, ghế, bếp ga, ly, chén, bát, đĩa), đồ điện gia dụng (đèn điện, công tắc, ổ cắm, máy quạt, tủ lạnh, máy giặt), mỹ phẩm (nước hoa, sữa tắm, dầu gội, dầu xả), hàng điện tử (máy vi tính, điện thoại, máy nghe nhạc, loa, máy chụp hình), lương thực thực phẩm, thực phẩm (bánh, kẹo, sữa, nước ngọt, dầu ăn), thủy hải sản các loại (tôm, cua, cá, mực), hàng thủ công mỹ nghệ bằng gỗ, sứ, thủy tinh (tượng, lọ hoa, chén, đĩa).

Nhóm 41: Dịch vụ khu vui chơi giải trí: bowling, bida, trò chơi điện tử; dịch vụ hậu kỳ (bao gồm các công đoạn dựng phim, làm bản chính, đồng bộ và chuẩn hóa tác phẩm, kỹ xảo, thiết kế âm thanh, hiệu ứng hình ảnh, lên tiêu đề phát sóng); dịch vụ tổ chức sự kiện về văn hóa, giáo dục, thời trang, ca nhạc; dịch vụ nhiếp ảnh.

Nhóm 43: Dịch vụ nhà hàng ăn uống giải khát, nhà hàng ăn uống; khách sạn; cung cấp thực phẩm và đồ uống(do nhà hàng thực hiện).

Nhóm 44: Dịch vụ chăm sóc sức khoẻ; dịch vụ chăm sóc sắc đẹp; dịch vụ cắt uốn tóc; dịch vụ bệnh viện; dịch vụ trợ giúp y tế; dịch vụ làm vườn.

(210) **4-2012-26219**

(540)

(220) 21.11.2012
(441) 25.02.2013
(531) 24.9.1; 26.1.1; 26.1.5; 25.5.25
(591) Xanh dương, xanh lá cây, trắng
(731) CÔNG TY TNHH DE HEUS (VN)
Lô G-2-CN, KCN Mỹ Phước 1, thị trấn Mỹ Phước, huyện Bến Cát, tỉnh Bình Dương
(740) Công ty TNHH Sở hữu trí tuệ Ngôi Sao chuyên nghiệp và liên danh (NOVAPRO & ASSOCIATES CO.,LTD.)

(511) Nhóm 16: Bao bì các tông đóng gói thức ăn chăn nuôi.

Nhóm 31: Thức ăn chăn nuôi cho gia súc, gia cầm, thủy sản.

Nhóm 44: Dịch vụ chăn nuôi gia súc, gia cầm, nuôi trồng thủy hải sản.

---

(210) **4-2012-26240**

(540)

PRIMAXITO

(220) 21.11.2012
(441) 25.02.2013
(731) PRIME PHARMACEUTICALS LTD. (IN)
5, Sukh Shanti, 65 Nutan Laxmi Society, N.S. Road No. 8, Vile Parle (W), Mumbai - 400 049, India
(740) Công ty TNHH Tư vấn ALIATLEGAL (ALIATLEGAL CO., LTD.)

(511) Nhóm 05: Dược phẩm, chế phẩm dược dùng cho người.

---

(210) **4-2012-26241**

(540)

RABOMAXIT

(220) 21.11.2012
(441) 25.02.2013
(731) PRIME PHARMACEUTICALS LTD. (IN)
5, Sukh Shanti, 65 Nutan Laxmi Society, N.S. Road No. 8, Vile Parle (W), Mumbai - 400 049, India
(740) Công ty TNHH Tư vấn ALIATLEGAL (ALIATLEGAL CO., LTD.)

(511) Nhóm 05: Dược phẩm, chế phẩm dược dùng cho người.

---

(210) **4-2012-26255**

(540)

(220) 21.11.2012
(441) 25.02.2013
(531) 26.3.1; A26.11.8; 26.3.23
(591) Đỏ, vàng, xanh dương, đen, trắng
(731) CÔNG TY TRÁCH NHIỆM HỮU HẠN THƯƠNG MẠI DỊCH VỤ VẬN TẢI HOA LÂM (VN)
Ngã Tư Ga, quốc lộ 1A, phường Thạnh Lộc, quận 12, thành phố Hồ Chí Minh
(740) Công ty Cổ phần Sở hữu trí tuệ Việt Mỹ (VIET MY IP CORP.)

(511) Nhóm 35: Mua bán xe ô tô; đại lý mua bán xe ô tô; mua bán phụ tùng và các bộ phận phụ trợ của xe ô tô; đại lý mua bán phụ tùng và các bộ phận phụ trợ của xe ô tô.

Nhóm 37: Dịch vụ bảo dưỡng xe ô tô; dịch vụ sửa chữa xe ô tô.

Nhóm 39: Dịch vụ vận tải hàng hóa bằng đường bộ; dịch vụ vận tải hàng hóa bằng đường sắt; dịch vụ vận tải hàng hóa bằng đường thủy nội địa, dịch vụ bốc xếp hàng hóa bằng đường sắt; dịch vụ bốc xếp hàng hóa bằng đường bộ; dịch vụ bốc xếp hàng hóa bằng đường biển; dịch vụ đại lý tàu biển; dịch vụ đại lý vận tải tàu biển; dịch vụ cho thuê xe ô tô; dịch vụ chuyển phát hàng hóa.

---

(210) **4-2012-26256**

(540)

LIONSTP

(220) 21.11.2012
(441) 25.02.2013
(731) CÔNG TY TNHH THƯƠNG MẠI XUẤT NHẬP KHẨU SONG THÀNH PHÁT (VN)
25A1, đường số 1, khu dân cư An Bình, phường An Bình, thành phố Biên Hòa, Đồng Nai

(511) Nhóm 35: Bán buôn vật liệu xây dựng; bán buôn hàng trang trí nội thất.

---

(210) **4-2012-26257**

(540)

(220) 21.11.2012
(441) 25.02.2013
(531) 3.7.17; A5.3.13; A5.3.15; 26.1.2
(591) Đỏ, vàng
(731) NGUYỄN THỊ DIỆU HUYỀN (VN)
Số 250 A4 đường Lương Thế Vinh, xã Trung Văn, huyện Từ Liêm, thành phố Hà Nội

(511) Nhóm 35: Mua bán quần áo.

Nhóm 42: Thiết kế quần áo.

Nhóm 44: Thẩm mỹ viện; dịch vụ chăm sóc sức khỏe (spa); dịch vụ thẩm mỹ; dịch vụ trang điểm, chăm sóc tóc, làm tóc, tạo kiểu tóc.

---

(210) **4-2012-26258**

(540)

(220) 21.11.2012
(441) 25.02.2013
(531) 26.1.2; A5.3.15; A5.3.13; 3.7.17
(591) Đỏ, vàng
(731) NGUYỄN THỊ DIỆU HUYỀN (VN)
Số 250 A4 đường Lương Thế Vinh, xã Trung Văn, huyện Từ Liêm, thành phố Hà Nội

(511) Nhóm 35: Mua bán quần áo.

Nhóm 42: Thiết kế quần áo.

Nhóm 44: Thẩm mỹ viện; dịch vụ chăm sóc sức khỏe (spa); dịch vụ thẩm mỹ; dịch vụ trang điểm, chăm sóc tóc, làm tóc, tạo kiểu tóc.

---

(210) **4-2012-26259**

(540)

AQUALASTA

(220) 21.11.2012
(441) 25.02.2013
(731) CÔNG TY TNHH CHẾ BIẾN THỰC PHẨM VÀ THƯƠNG MẠI TRỌNG NGHĨA (VN)
Xóm 5, xã Ba Sao, huyện Kim Bảng, tỉnh Hà Nam
(740) Công ty TNHH Tư vấn SPVN (SPVN Co.,LTD.)

(511) Nhóm 32: Nước khoáng (đồ uống), nước uống tinh khiết, nước ép trái cây (đồ uống), đồ uống không có cồn.

---

(210) **4-2012-26270**

(540)

NATCAGIN

(220) 21.11.2012
(441) 25.02.2013
(731) CÔNG TY TRÁCH NHIỆM HỮU HẠN DƯỢC PHẨM GIA NGUYỄN (VN)
Số 08 ngõ 108 đường Xuân Đỉnh, xã Xuân Đỉnh, huyện Từ Liêm, thành phố Hà Nội
(740) Công ty TNHH Sở hữu trí tuệ và Công nghệ Thủ đô (CAPITAL IP&T CO.LTD.)

(511) Nhóm 05: Dược phẩm, thực phẩm chức năng, thực phẩm dinh dưỡng dùng trong y tế.

---

(210) **4-2012-26271**

(540)

ROMEDGYL

(220) 21.11.2012
(441) 25.02.2013
(731) CÔNG TY CỔ PHẦN CÔNG NGHỆ DƯỢC PHẨM VIỆT PHÁP (VN)
152B Nguyễn Viết Xuân, phường Quang Trung, quận Hà Đông, thành phố Hà Nội
(740) Công ty TNHH Sở hữu trí tuệ và Công nghệ Thủ đô (CAPITAL IP&T CO.LTD.)

(511) Nhóm 05: Dược phẩm, thực phẩm chức năng, thực phẩm dinh dưỡng dùng trong y tế.

---

(210) **4-2012-26272**

(540)

COFFNILXTRA

(220) 21.11.2012
(441) 25.02.2013
(731) ZYANYA GLOBAL PTE. LTD. (SG)
Block 613, Hougang Avenue 8, #03-428, Singapore 53061
(740) Công ty TNHH Sở hữu trí tuệ và Công nghệ Thủ đô (CAPITAL IP&T CO.LTD.)

(511) Nhóm 05: Dược phẩm, thực phẩm chức năng, thực phẩm dinh dưỡng dùng trong y tế.

---

(210) **4-2012-26273**

(540)

ZYGORABZOL

(220) 21.11.2012
(441) 25.02.2013
(731) ZYANYA GLOBAL PTE. LTD. (SG)
Block 613, Hougang Avenue 8, #03-428, Singapore 53061
(740) Công ty TNHH Sở hữu trí tuệ và Công nghệ Thủ đô (CAPITAL IP&T CO.LTD.)

(511) Nhóm 05: Dược phẩm, thực phẩm chức năng, thực phẩm dinh dưỡng dùng trong y tế.

---

(210) **4-2012-26274**

(540)

SUPRAPENEM

(220) 21.11.2012
(441) 25.02.2013
(731) ZYANYA GLOBAL PTE. LTD. (SG)
Block 613, Hougang Avenue 8, #03-428, Singapore 53061
(740) Công ty TNHH Sở hữu trí tuệ và Công nghệ Thủ đô (CAPITAL IP&T CO.LTD.)

(511) Nhóm 05: Dược phẩm, thực phẩm chức năng, thực phẩm dinh dưỡng dùng trong y tế.

---

(210) **4-2012-26275**

(540)

ZYGOGESIC

(220) 21.11.2012
(441) 25.02.2013

(731) ZYANYA GLOBAL PTE. LTD. (SG)
Block 613, Hougang Avenue 8, #03-428, Singapore 53061

(740) Công ty TNHH Sở hữu trí tuệ và Công nghệ Thủ đô (CAPITAL IP&T CO.LTD.)

(511) Nhóm 05: Dược phẩm, thực phẩm chức năng, thực phẩm dinh dưỡng dùng trong y tế.

---

(210) **4-2012-26276**

(540)

MEROSCOT

(220) 21.11.2012
(441) 25.02.2013

(731) ZYANYA GLOBAL PTE. LTD. (SG)
Block 613, Hougang Avenue 8, #03-428, Singapore 53061

(740) Công ty TNHH Sở hữu trí tuệ và Công nghệ Thủ đô (CAPITAL IP&T CO.LTD.)

(511) Nhóm 05: Dược phẩm, thực phẩm chức năng, thực phẩm dinh dưỡng dùng trong y tế.

---

(210) **4-2012-26277**

(540)

ZYAGYNEX

(220) 21.11.2012
(441) 25.02.2013

(731) ZYANYA GLOBAL PTE. LTD. (SG)
Block 613, Hougang Avenue 8, #03-428, Singapore 53061

(740) Công ty TNHH Sở hữu trí tuệ và Công nghệ Thủ đô (CAPITAL IP&T CO.LTD.)

(511) Nhóm 05: Dược phẩm, thực phẩm chức năng, thực phẩm dinh dưỡng dùng trong y tế.

---

(210) **4-2012-26278**

(540)

TROPIXENE

(220) 21.11.2012
(441) 25.02.2013

(731) ZYANYA GLOBAL PTE. LTD. (SG)
Block 613, Hougang Avenue 8, #03-428, Singapore 53061

(740) Công ty TNHH Sở hữu trí tuệ và Công nghệ Thủ đô (CAPITAL IP&T CO.LTD.)

(511) Nhóm 05: Dược phẩm, thực phẩm chức năng, thực phẩm dinh dưỡng dùng trong y tế.

---

(210) **4-2012-26279**

(540)

SULBATRIX

(220) 21.11.2012
(441) 25.02.2013
(731) ZYANYA GLOBAL PTE. LTD. (SG)
Block 613, Hougang Avenue 8, #03-428, Singapore 53061
(740) Công ty TNHH Sở hữu trí tuệ và Công nghệ Thủ đô (CAPITAL IP&T CO.LTD.)

(511) Nhóm 05: Dược phẩm, thực phẩm chức năng, thực phẩm dinh dưỡng dùng trong y tế.

---

(210) **4-2012-26290**

(540)

DoublesProfile®

(220) 21.11.2012
(441) 25.02.2013
(731) CÔNG TY CỔ PHẦN XUẤT NHẬP KHẨU VÀ THƯƠNG MẠI SHIDE VIỆT NAM (VN)
Km3, QL 23B, Tiên Dương, huyện Đông Anh, thành phố Hà Nội
(740) Công ty TNHH Sở hữu trí tuệ VIPATCO (VIPATCO IP CO., LTD.)

(511) Nhóm 19: Thanh nhựa dùng cho xây dựng; vật liệu xây dựng phi kim loại.

---

(210) **4-2012-26292**

(540)

HANG NGA CO.,LTD

(220) 21.11.2012
(441) 25.02.2013
(531) A5.3.15; 26.1.2
(591) Đen, xanh, trắng
(731) CÔNG TY TNHH CHÈ HẰNG NGA (VN)
Tổ 2, khu 1, phường Hồng Hà, thành phố Hạ Long, tỉnh Quảng Ninh
(740) Công ty TNHH Sở hữu trí tuệ VIPATCO (VIPATCO IP CO., LTD.)

(511) Nhóm 35: Mua bán chè (trà), cà phê, rượu, thuốc lá.

---

(210) **4-2012-26293**

(540)

HANG NGA CO.,LTD

(220) 21.11.2012
(441) 25.02.2013
(531) A5.3.15; 26.1.2
(591) Đen, xanh, trắng, vàng
(731) CÔNG TY TNHH CHÈ HẰNG NGA (VN)
Tổ 2, khu 1, phường Hồng Hà, thành phố Hạ Long, tỉnh Quảng Ninh
(740) Công ty TNHH Sở hữu trí tuệ VIPATCO (VIPATCO IP CO., LTD.)

(511) Nhóm 35: Mua bán chè (trà), cà phê, rượu, thuốc lá.

---

(210) **4-2012-26295**

(540)

YẾN NAM

(220) 21.11.2012
(441) 25.02.2013
(731) CÔNG TY TRÁCH NHIỆM HỮU HẠN THƯƠNG MẠI SẢN XUẤT HẢI NAM (VN)
55 Phạm Ngọc Thạch, phường 6, quận 3, thành phố Hồ Chí Minh

(511) Nhóm 05: Nước yến sào (một loại thực phẩm chức năng).

Nhóm 29: Tổ yến (yến sào).

Nhóm 32: Nước giải khát không cồn có thành phần là yến sào.

Nhóm 35: Mua bán: yến sào và các sản phẩm làm từ yến sào.

---

(210) **4-2012-26296**

(540)

(220) 21.11.2012
(441) 25.02.2013
(531) 7.15.20; 7.15.22; 7.11.1; 26.1.1
(731) BLACK BRIDGE FOOD CO., LTD. (TW)
No.103, Section 1, Chung Hua West Road, Tainan City, Taiwan
(740) Công ty TNHH Tầm nhìn và Liên danh (VISION & ASSOCIATES CO.LTD.)

(511) Nhóm 29: Lạp xường; giăm bông; thịt chiên được cắt thành miếng nhỏ, thịt đã được ướp gia vị và sấy khô; thít bò được nướng khô; thịt đã được ướp muối và sấy khô; xúc xích; miếng thịt lợn nhỏ đã được sấy khô; cá chiên được cắt thành miếng nhỏ; cá được ướp gia vị và sấy khô.

---

(210) **4-2012-26297**

(540)

KARMART

(220) 21.11.2012
(441) 25.02.2013
(531) 24.9.1
(731) KARMARTS PUBLIC COMPANY LIMITED (TH)
81-81/1 Soi Petchakasem 54 Yak 3, Bangduan, Phasicharoen, Bangkok 10160, Thailand
(740) Công ty TNHH Tầm nhìn và Liên danh (VISION & ASSOCIATES CO.LTD.)

(511) Nhóm 03: Son môi; mỹ phẩm dùng cho mí mắt; sơn móng tay/chân; phấn hộp dùng cho mặt; bút chì kẻ lông mày; phấn trang điểm; nước hoa; kem mỹ phẩm; nước thơm dùng cho mục đích mỹ phẩm; kem xoa bóp (không dùng cho mục đích y tế); sữa làm sạch dùng cho mục đích vệ sinh; thuốc bôi lông mi mắt (mát-ca-ra); nước xức tóc; dầu dưỡng tóc; tinh dầu; phấn nền trang điểm; dầu gội đầu; nước thơm dùng sau khi cạo râu; xà phòng; chế phẩm mỹ phẩm để chăm sóc da và mỹ phẩm.

Nhóm 35: Dịch vụ cửa hàng bán lẻ và dịch vụ cửa hàng bán buôn mỹ phẩm và chế phẩm chăm sóc da, quảng cáo; quảng cáo đặt hàng qua bưu điện; quản lý thương mại việc li-xăng sản phẩm và dịch vụ của người khác; dịch vụ giới thiệu sản phẩm trên các phương tiện truyền thông, cho mục đích bán lẻ; phân phát hàng mẫu; giới thiệu/trưng bày sản phẩm; tổ chức triển lãm cho mục đích thương mại hoặc quảng cáo; dịch vụ người mẫu phục vụ cho quảng cáo hoặc xúc tiến việc bán hàng; quảng cáo ngoài trời; quảng cáo trên đài phát thanh; buôn bán mỹ phẩm và chế phẩm chăm sóc da; đẩy mạnh bán hàng [cho người khác]; quảng cáo thương mại trên truyền hình và tập hợp, trưng bầy các loại hàng hoá khác nhau (không kể vận chuyển) vì lợi ích của khách hàng, để họ dễ xem và mua các hàng hoá này một cách thuận tiện.

---

(210) **4-2012-26298**

(540)

(220) 21.11.2012
(441) 25.02.2013
(531) 2.5.3; 2.3.25; A2.5.23; 21.1.25
(731) KARMARTS PUBLIC COMPANY LIMITED (TH)
81-81/1 Soi Petchakasem 54 Yak 3, Bangduan, Phasicharoen, Bangkok 10160, Thailand
(740) Công ty TNHH Tầm nhìn và Liên danh (VISION & ASSOCIATES CO.LTD.)

(511) Nhóm 03: Son môi; mỹ phẩm dùng cho mí mắt; sơn móng tay/chân; phấn hộp dùng cho mặt; bút chì kẻ lông mày; phấn trang điểm; nước hoa; kem mỹ phẩm; nước thơm dùng cho mục đích mỹ phẩm; kem xoa bóp (không dùng cho mục đích y tế); sữa làm sạch dùng cho mục đích vệ sinh; thuốc bôi lông mi mắt (mát-ca-ra); nước xức tóc; dầu dưỡng tóc; tinh dầu; phấn nền trang điểm; dầu gội đầu; nước thơm dùng sau khi cạo râu; xà phòng; chế phẩm mỹ phẩm để chăm sóc da và mỹ phẩm.

---

(210) **4-2012-26299**

(540)

(220) 21.11.2012
(441) 25.02.2013
(531) A5.5.22; A25.1.10; 5.5.19
(731) KARMARTS PUBLIC COMPANY LIMITED (TH)
81-81/1 Soi Petchakasem 54 Yak 3, Bangduan, Phasicharoen, Bangkok 10160, Thailand
(740) Công ty TNHH Tầm nhìn và Liên danh (VISION & ASSOCIATES CO.LTD.)

(511) Nhóm 03: Son môi; mỹ phẩm dùng cho mí mắt; sơn móng tay/chân; phấn hộp dùng cho mặt; bút chì kẻ lông mày; phấn trang điểm; nước hoa; kem mỹ phẩm; nước thơm dùng cho mục đích mỹ phẩm; kem xoa bóp (không dùng cho mục đích y tế); sữa làm sạch dùng cho mục đích vệ sinh; thuốc bôi lông mi mắt (mát-ca-ra); nước xức tóc; dầu dưỡng tóc; tinh dầu; phấn nền trang điểm; dầu gội đầu; nước thơm dùng sau khi cạo râu; xà phòng; chế phẩm mỹ phẩm để chăm sóc da và mỹ phẩm.

---

(210) **4-2012-26313**

(540)

(220) 21.11.2012
(441) 25.02.2013
(531) 26.4.3
(591) Trắng, đỏ nhạt
(731) CÔNG TY TRÁCH NHIỆM HỮU HẠN HỒNG LĨNH (VN)
Đường Hùng Vương, tổ 5, khu vực 9, phường Trần Quang Diệu, thành phố Quy Nhơn, tỉnh Bình Định

(511) Nhóm 19: Cấu kiện phi kim loại vận chuyển được; đá để xây dựng; đá granit, đá đen, đá xỉ.

Nhóm 35: Quản lý kinh doanh, mua bán; dịch vụ đẩy mạnh bán hàng; giới thiệu sản phẩm; hỗ trợ điều hành doanh nghiệp.

---

(210) **4-2012-26314**

(540) HỒNG LĨNH

(220) 21.11.2012
(441) 25.02.2013
(591) Trắng, đỏ nhạt
(731) CÔNG TY TRÁCH NHIỆM HỮU HẠN HỒNG LĨNH (VN)
Đường Hùng Vương, tổ 5, khu vực 9, phường Trần Quang Diệu, thành phố Quy Nhơn, tỉnh Bình Định

(511) Nhóm 19: Cấu kiện phi kim loại vận chuyển được; đá để xây dựng; đá granit, đá đen, đá xỉ.

Nhóm 35: Quản lý kinh doanh, mua bán; dịch vụ đẩy mạnh bán hàng; giới thiệu sản phẩm; hỗ trợ điều hành doanh nghiệp.

---

(210) **4-2012-26319**

(540) PICOCAFÉ

(220) 21.11.2012
(441) 25.02.2013
(731) AGILENT TECHNOLOGIES, INC. (US)
5301 Stevens Creek Boulevard, Santa Clara, California 95051, United States of America
(740) Công ty Luật TNHH AMBYS Hà Nội (AMBYS HANOI)

(511) Nhóm 42: Cung cấp cổng thông tin điện tử trong lĩnh vực khoa học, công nghệ và phát triển phần mềm; cung cấp trang web cho phép người sử dụng máy tính có thể lập trình các phần mềm và phần phụ trợ để chia sẻ phần mềm và dữ liệu với những người sử dụng máy tính khác; thiết lập cộng đồng các nhà khoa học và những người sử dụng các dụng cụ khoa học trực tuyến nhằm tạo ra và chia sẻ các phần mềm được lập trình trong lĩnh vực kính hiển vi lực nguyên tử, quang phổ và điện hóa.

---

(210) **4-2012-26320**

(540)

ADVANCEBIO

(220) 21.11.2012
(441) 25.02.2013
(731) AGILENT TECHNOLOGIES, INC. (US)
5301 Stevens Creek Boulevard, Santa Clara, California 95051, United States of America
(740) Công ty Luật TNHH AMBYS Hà Nội (AMBYS HANOI)

(511) Nhóm 01: Hóa chất sắc ký lỏng, cụ thể là, dung môi đệm trong các cột sắc ký lỏng và các hạt đệm dùng cho phòng thí nghiệm và trong công nghiệp.

Nhóm 09: Cột sắc ký dùng để phân chia protein và peptít; các cột sắc ký sử dụng công nghệ pha đảo, loại trừ kích thước và trao đổi ion; cột sắc ký dùng để phân tích và phân tách sinh học.

---

(210) **4-2012-26321**

(540)

WATER Line
open space cooling

(220) 21.11.2012
(441) 25.02.2013
(591) Đen, xanh dương
(731) WATERLINE THERMAL ENGINEERING PTE. LTD. (SG)
60 Kaki Bukit Place, #04-05 Eunos Techpark, Singapore 415979
(740) Công ty TNHH Trần Hữu Nam và Đồng sự (TRAN H.N & ASS.)

(511) Nhóm 37: Dịch vụ lắp đặt hệ thống trao đổi nhiệt cho các nhà máy công nghiệp.

Nhóm 42: Dịch vụ tư vấn về công nghệ làm mát và công nghệ trao đổi nhiệt tại các khu thương mại và công nghiệp; cung cấp các giải pháp kỹ thuật về tiết kiệm năng lượng trong hệ thống làm mát tại các nhà máy.

---

(210) **4-2012-26324**

(540)

Oltimo

(220) 21.11.2012
(441) 25.02.2013
(531) A5.3.14
(591) Đỏ.
(731) YEH, YUH-PEI (CN)
Unit 8-4, Building 3, No.232 Songshibei Road, Longshan Street, Yubei District, Chongqing, 401120, China
(740) Công ty TNHH Sở hữu trí tuệ Vàng (GINTASSET CO., LTD.)

(511) Nhóm 32: Nước (đồ uống); nước hoa quả (đồ uống); nước uống có ga; nước lúa mạch ướp hoa cam; bia.

Nhóm 33: Chiết xuất alcolic; đồ uống có cồn (trừ bia).

---

(210) **4-2012-26325**

(540)

Oltimo

(220) 21.11.2012
(441) 25.02.2013
(731) YEH, YUH-PEI (CN)
Unit 8-4, Building 3, No.232 Songshibei Road, Longshan Street, Yubei District, Chongqing, 401120, China
(740) Công ty TNHH Sở hữu trí tuệ Vàng (GINTASSET CO., LTD.)

(511) Nhóm 03: Mỹ phẩm.

Nhóm 05: Nhân sâm (dùng cho mục đích y tế); nhân sâm dạng lỏng (dùng cho mục đích y tế); thuốc bổ (dược phẩm); rễ cây dùng cho mục đích y tế; viên thuốc ngậm (hình thoi); thuốc truyền thống của Trung Quốc; sữa hạnh nhân dùng cho mục đích y tế; kẹo dùng cho mục đích y tế; thực phẩm ăn kiêng dùng cho mục đích y tế; đồ uống kiêng dùng cho mục đích y tế.

Nhóm 30: Trà; đồ uống trên cơ sở là trà; kẹo; mật ong.

---

(210) **4-2012-26326**

(540)

(220) 21.11.2012
(441) 25.02.2013
(531) 26.4.1; 1.15.5; 26.13.25
(591) Đỏ, vàng, trắng, nâu, đen
(731) YEH, YUH-PEI (CN)
Unit 8-4, Building 3, No.232 Songshibei Road, Longshan Street, Yubei District, Chongqing, 401120, China
(740) Công ty TNHH Sở hữu trí tuệ Vàng (GINTASSET CO., LTD.)

(511) Nhóm 05: Nhân sâm (dùng cho mục đích y tế); nhân sâm dạng lỏng (dùng cho mục đích y tế); thuốc bổ (dược phẩm), rễ cây đùng cho mục đích y tế; viên thuốc ngậm (hình thoi); thuốc truyền thống của Trung Quốc; sữa hạnh nhân dùng cho mục đích y tế; kẹo dùng cho mục đích y tế; thực phẩm ăn kiêng dùng cho mục đích y tế; đồ uống kiêng dùng cho mục đích y tế.

Nhóm 30: Trà; đồ uống trên cơ sở là trà; kẹo; mật ong.

Nhóm 32: Nước (đồ uống); nước hoa quả (đồ uống); nước uống có gaz; nước lúa mạch ướp hoa cam; bia.

Nhóm 33: Chiết xuất alcolic; đồ uống có cồn (trừ bia).

---

(210) **4-2012-26359**

(540)

YOUTH café

(220) 22.11.2012
(441) 25.02.2013
(531) 4.5.2; 4.5.3
(591) Nâu, vàng, đỏ
(731) CÔNG TY CỔ PHẦN ĐỔI VIỆT (VN)
1025/8C Cách Mạng Tháng Tám, phường 07, quận Tân Bình, thành phố Hồ Chí Minh

(511) Nhóm 30: Thực phẩm ăn uống (cà phê, trà).

Nhóm 32: Nước giải khát.

---

(210) **4-2012-26363**

(540)

(220) 22.11.2012
(441) 25.02.2013
(531) 26.1.2; 26.13.1; A26.11.12
(591) Đen, trắng, vàng, cam, xanh dương, xanh dương sẫm
(731) AGROSUPER S.A. (CL)
Camino La Estrella No 401, Of. 24, Sector Punta de Cortés, Rancagua, Chile
(740) Công ty TNHH Sở hữu trí tuệ Thảo Thọ Quyến (INVENCO)

(511) Nhóm 29: Thịt, cá (không còn sống), thịt gia cầm và thịt thú rừng; chiết xuất của thịt; trái cây và rau đã bảo quản, đông lạnh, sấy khô và nấu chín; thạch cho thực phẩm; mứt nhão; mứt quả (mứt ướt); trứng, sữa và sản phẩm sữa, dầu ăn và chất béo ăn được.

Nhóm 31: Cây; gỗ chưa xẻ; thảo mộc tươi; cây trồng; cây giống; cây sấy khô để trang trí; thóc chưa qua chế biến; hạt (ngũ cốc); động vật còn sống; trái cây tươi; rau tươi; hạt giống cây trồng; hoa tự nhiên; thực phẩm cho động vật; mạch nha dùng để chưng cất bia và rượu; sản phẩm làm ổ cho động vật.

---

(210) **4-2012-26364**

(540)

AGROSUPER

(220) 22.11.2012
(441) 25.02.2013
(731) AGROSUPER S.A. (CL)
Camino La Estrella No 401, Of. 24, Sector Punta de Cortés, Rancagua, Chile
(740) Công ty TNHH Sở hữu trí tuệ Thảo Thọ Quyến (INVENCO)

(511) Nhóm 29: Thịt, cá (không còn sống), thịt gia cầm và thịt thú rừng; chiết xuất của thịt; trái cây và rau đã bảo quản, đông lạnh, sấy khô và nấu chín; thạch cho thực phẩm; mứt nhão; mút quả (mứt ướt); trứng, sữa và sản phẩm sữa, dầu ăn và chất béo ăn được.

Nhóm 31: Cây; gỗ chưa xẻ; thảo mộc tươi; cây trồng; cây giống; cây sấy khô để trang trí; thóc chưa qua chế biến; hạt (ngũ cốc); động vật còn sống; trái cây tươi; rau tươi; hạt giống cây trồng; hoa tự nhiên; thực phẩm cho động vật; mạch nha dùng để chưng cất bia và rượu; sản phẩm làm ổ cho động vật.

---

(210) **4-2012-26370**

(540)

THANH LONG

(220) 22.11.2012
(441) 25.02.2013
(731) CƠ SỞ NGUYỄN MINH TÂM (VN)
Số: ấp Phú Nhơn, thị trấn Châu Thành, huyện Châu Thành, tỉnh Bến Tre

(511) Nhóm 02: Nước màu dừa (dùng để tạo màn trong nấu nướng).

---

(210) **4-2012-26381**

(540)

(220) 22.11.2012
(441) 25.02.2013
(531) A17.1.2; A18.1.19
(591) Đen, trắng, vàng cam
(731) CÔNG TY TNHH THƯƠNG MẠI DỊCH VỤ 25 GIÂY (VN)
Số 74/13/3 Trương Quốc Dung, phường 10, quận Phú Nhuận, thành phố Hồ Chí Minh
(740) Công ty TNHH Tư vấn SPVN (SPVN Co.,LTD.)

(511) Nhóm 35: Dịch vụ thương mại điện tử, cụ thể là mua bán hàng: mỹ phẩm, đồ trang sức, loa, bộ khuyến đại âm thanh (ampli), máy tính bảng, máy tính xách tay (laptop), USB, linh kiện điện tử, máy fax, máy ghi âm, máy ảnh, thiết bị ghi hình, điện thoại di động, máy in, máy phô tô, quạt, máy làm nóng lạnh nước uống, bếp hồng ngoại, bếp điện từ, máy xay đa năng, máy xay đậu nành, nồi áp suất, chảo chống dính, nồi chống dính, máy làm sữa chua, hộp thuỷ tinh, bình thuỷ tinh, kem đánh răng, cây lau nhà, nước rửa tay, khăn tắm, áo mưa, thực phẩm, đồ uống các loại, đồ chơi trẻ em, máy mát-xa, quần áo, túi xách, balô, dụng cụ chăm sóc cơ thể; dịch vụ quảng cáo trực tuyến; quảng cáo thương mại.

---

(210) **4-2012-26388**

(540)

ENTCLEAR

(220) 22.11.2012
(441) 25.02.2013
(731) HYPHENS PHARMA PTE. LTD. (SG)
138 Joo Seng Road, 3rd Floor, 368361 Singapore
(740) Văn phòng Luật sư Vĩnh Phát và Liên danh (VIFALAW)

(511) Nhóm 05: Các chế phẩm dược phẩm dùng để quản lý và điều trị các rối loạn xoang và mũi.

Nhóm 10: Dụng cụ cung cấp các dung dịch điều trị bệnh về hô hấp và rửa mũi (trang thiết bị y tế).

---

(210) **4-2012-26401**

(540)

(220) 22.11.2012
(441) 25.02.2013
(531) A26.4.6
(591) Da cam, trắng
(731) MR. SERI SOMBOONSAKDIKUL (TH)
496/21-22, Petchaburi Road, Rajtevi, Bangkok 10400, Thailand
(740) Công ty TNHH Tầm nhìn và Liên danh (VISION & ASSOCIATES CO.LTD.)

(511) Nhóm 03: Chế phẩm nhuộm tóc; bọt nhuộm tóc; dầu gội dùng cho tóc nhuộm; kem duỗi thẳng tóc; keo (gel) nối tóc; kem nối tóc; chế phẩm uốn tóc; chế phẩm dưỡng tóc; dầu dưỡng tóc; nước xức tóc; huyết thanh dưỡng tóc (mỹ phẩm); keo (gel) tạo kiểu tóc; kem tạo kiểu tóc; nước thơm tạo kiểu tóc; dầu gội; dầu xả tóc; chế phẩm để tẩy tóc (mỹ phẩm); nước khoáng dưỡng tóc (mỹ phẩm); sữa rửa mặt dạng bọt; sữa dưỡng thể; chế phẩm tẩy da chết (mỹ phẩm).

---

(210) **4-2012-26403**

(540)

SAKANA

(220) 22.11.2012
(441) 25.02.2013
(731) CÔNG TY TNHH MỘT THÀNH VIÊN SẢN XUẤT THƯƠNG MẠI ĐẠI ĐẠI PHÁT (VN)
31 đường số 4, phường Bình Hưng Hòa A, quận Bình Tân, thành phố Hồ Chí Minh
(740) Công ty TNHH Nam Việt và Liên danh (VIPCO)

(511) Nhóm 11: Quạt điện.

---

(210) **4-2012-26405**

(540)

MEROCEL

(220) 22.11.2012
(441) 25.02.2013
(731) MEDTRONIC XOMED, INC. (US)
6743 Southpoint Drive, Jacksonville, Florida 32216, U.S.A
(740) Công ty Luật TNHH quốc tế Ban mai Việt Nam (BMVN INTERNATIONAL LLC)

(511) Nhóm 10: Dụng cụ y tế, bao gồm gạc phẫu thuật, nẹp mũi và bấc mũi (cố định xương mũi và ngăn chảy máu mũi) dùng trong phẫu thuật.

---

(210) **4-2012-26420**

(540)

C.TY TNHH TƯ VẤN THIẾT KẾ & XÂY DỰNG

(220) 22.11.2012
(441) 25.02.2013
(531) 26.7.25; 26.1.2; 26.3.1; 26.4.2
(591) Hồng, xanh tím, đỏ sẫm, trắng
(731) VÕ VĂN ĐẤU (VN)
ấp Phú Thạnh, xã Long Phú, huyện Tam Bình, tỉnh Vĩnh Long
(740) Công ty TNHH Sở hữu trí tuệ WINCO (WINCO CO., LTD.)

(511) Nhóm 37: Dịch vụ thi công công trình xây dựng; dịch vụ tư vấn xây dựng; dịch vụ giám sát công trình xây dựng.

---

(210) **4-2012-26421**

(540)

NGUYEN

(220) 22.11.2012
(441) 25.02.2013
(731) LIMITED LIABILITY SOCIETY "ALPHA USIS" (KG)
66, Tabyshaliyev Street, 720010, Bishkek City, Kyrgyz Republic
(740) Công ty TNHH Sở hữu trí tuệ WINCO (WINCO CO., LTD.)

(511) Nhóm 33: Rượu đắng; rượu brandi (rượu mạnh); đồ uống được chưng cất; rượu mạnh (đồ uống); rượu vốt-ca; rượu vang.

---

(210) **4-2012-26422**

(540) VIVAT

(220) 22.11.2012
(441) 25.02.2013
(731) LIMITED LIABILITY SOCIETY "ALPHA USIS" (KG)
66, Tabyshaliyev Street, 720010, Bishkek City, Kyrgyz Republic
(740) Công ty TNHH Sở hữu trí tuệ WINCO (WINCO CO., LTD.)

(511) Nhóm 33: Rượu đắng; rượu brandi (rượu mạnh); đồ uống được chưng cất; rượu mạnh (đồ uống); rượu vốt-ca; rượu vang.

---

(210) **4-2012-26424**

(540) HIKE

(220) 22.11.2012
(441) 25.02.2013
(731) HIKE MOBILE CO., LTD. (CN)
4004-16 Chamber, 3 on Baozhong Road, Hengqin New District, Zhuhai, Guangdong Province, China
(740) Công ty TNHH Trường Xuân (AGELESS CO.,LTD.)

(511) Nhóm 09: Điện thoại di động; thiết bị liên lạc; điện thoại hình; điện thoại; bộ thiết bị điện thoại vô tuyến; ống nói; máy tính xách tay; pin điện; thiết bị sạc pin; bộ nối [thiết bị xử lý dữ liệu].

---

(210) **4-2012-26442**

(540) Mega Clean

(220) 23.11.2012
(441) 25.02.2013
(731) CÔNG TY TNHH SẢN XUẤT THƯƠNG MẠI DỊCH VỤ LÊ NGÂN (VN)
93/1 Gò Dầu, phường Tân Quý, quận Tân Phú, thành phố Hồ Chí Minh
(740) DNTN Dịch vụ thương mại và sở hữu công nghiệp Song Ngọc (I.P.T.S.)

(511) Nhóm 21: Giẻ lau sàn (cây lau nhà), khăn lau đồ đạc (khăn, khăn lau bàn ghế, đồ đạc); chổi quét bụi, quét nhà.

---

(210) **4-2012-26452**

(540) CWD
TRUNG TÂM PHỤ NỮ VÀ PHÁT TRIỂN
Center for Women and Development

(220) 23.11.2012
(441) 25.02.2013
(531) 26.1.1
(591) Hồng, đỏ đậm
(731) TRUNG TÂM PHỤ NỮ VÀ PHÁT TRIỂN (VN)
20 phố Thụy Khuê, quận Tây Hồ, thành phố Hà Nội

(511) Nhóm 35: Dịch vụ quảng cáo; quản lý kinh doanh; quản lý giao dịch thương mại; chức năng văn phòng.

Nhóm 36: Dịch vụ tài chính; dịch vụ tiền tệ; dịch vụ cho thuê văn phòng (bất động sản).

Nhóm 38: Dịch vụ viễn thông.

Nhóm 39: Vận tải; đóng gói và lưu giữ hàng hóa; dịch vụ du lịch.

Nhóm 41: Giáo dục; đào tạo; giải trí; các hoạt động thể thao và văn hóa.

Nhóm 43: Cung cấp thực phẩm và đồ uống (do nhà hàng thực hiện); chỗ ở tạm thời.

Nhóm 44: Chăm sóc sức khỏe, vệ sinh và sắc đẹp.

Nhóm 45: Các dịch vụ pháp lý; các dịch vụ an ninh; các dịch vụ tư vấn và hỗ trợ bao gồm: tư vấn về giới, hôn nhân và gia đình (đặc biệt cho phụ nữ, trẻ em yếu thế, thiệt thòi).

---

(210) **4-2012-26518**

(540)

(220) 23.11.2012
(441) 25.02.2013
(531) 19.7.1; A25.1.10; 3.1.4; A3.6.11; 25.7.25
(591) Đen, trắng, vàng
(731) TIGRE BLANC (LUXEMBOURG) SARL (LU)
75 Parc d'Activitiés- L-8308 Mamer/Capellen- Luxembourg
(740) Công ty TNHH Sở hữu trí tuệ Thảo Thọ Quyến (INVENCO)

(511) Nhóm 33: Rượu vôt-ca.

---

(210) **4-2012-26519**

(540)

Live Screen

(220) 23.11.2012
(441) 25.02.2013
(731) ACER INC. (TW)
7F-5, No.369, Fuxing N. Rd., Songshan Dist., Taipei City TAIWAN 105
(740) Công ty TNHH Sở hữu trí tuệ Thảo Thọ Quyến (INVENCO)

(511) Nhóm 09: Thiết bị kỹ thuật số hỗ trợ cá nhân; điện thoại thông minh; thiết bị viễn thông: điện thoại cầm tay, điện thoại bàn, máy fax; điện thoại; điện thoại Internet; điện thoại di động; điện thoại Internet không dây; điện thoại di động tiết kiệm năng lượng; thiết bị điện tử cầm tay không dây để nhận và / hoặc truyền tải dữ liệu cho phép người sử dụng theo dõi hoặc quản lý cá nhân thông tin và có khả năng truyền tải và nhận được liên lạc bằng giọng nói, hình ảnh và video; thiết bị điện tử cầm tay, cụ thể là máy tính xách tay, máy tính cá nhân cầm tay, điện thoại thông minh cầm tay.

---

(210) **4-2012-26549**

(540)

TRANFAT

(220) 23.11.2012
(441) 25.02.2013
(731) CÔNG TY TNHH TUYẾT ÂN (VN)
635 Phạm Hùng, Long Bình, Long Thành Nam, huyện Hòa Thành, tỉnh Tây Ninh
(740) Công ty TNHH Sở hữu trí tuệ WINCO (WINCO CO., LTD.)

(511) Nhóm 35: Mua bán, xuất nhập khẩu, quảng cáo, giới thiệu sản phẩm: xe ô tô, xe máy, phụ tùng xe ô tô, xe máy.

---

(210) **4-2012-26562**

(540)

PGT
COSMETICS

(220) 23.11.2012
(441) 25.02.2013
(731) JESPER LIMITED (HK)
Room 804, The Centre Mark, 287-299 Queen's Road, Central, Hong Kong
(740) Công ty TNHH Trường Xuân (AGELESS CO.,LTD.)

(511) Nhóm 03: Phấn trang điểm; kem nền; phấn đánh mắt; bút kẻ mắt nước; son môi; nước sơn móng tay; kem che khuyết điểm; phấn hồng trang điểm; bút chì kẻ lông mày; chế phẩm bôi lông mi mắt (mát-ca-ra).

---

(210) **4-2012-26576**

(540)

HOG'S BREATH CAFE

(220) 26.11.2012
(441) 25.02.2013
(731) HB INVESTMENTS PTY LTD. (AU)
PO Box 833, Airlie Beach, QLD 4802, Australia
(740) Văn phòng luật sư Phạm và Liên danh (PHAM & ASSOCIATES)

(511) Nhóm 25: Quần áo, mũ nón, khăn đội đầu và giầy dép, bít tất.

---

(210) **4-2012-26577**

(540)

(220) 26.11.2012
(441) 25.02.2013
(531) A1.5.3; 20.7.1; 1.5.15
(591) Xanh dương, trắng, đỏ
(731) TRƯỜNG CAO ĐẲNG KINH TẾ ĐỐI NGOẠI (VN)
287 Phan Đình Phùng, phường 15, quận Phú Nhuận, thành phố Hồ Chí Minh

(511) Nhóm 41: Dịch vụ giáo dục, đào tạo.

---

(210) **4-2012-26578**

(540)

THIÊN MINH PHÚ

(220) 26.11.2012
(441) 25.02.2013
(731) CÔNG TY TNHH THIÊN MINH PHÚ (VN)
90 Hồ Tùng Mậu, phường Bến Nghé, quận 1, thành phố Hồ Chí Minh

(511) Nhóm 35: Mua bán: hàng kim khí điện máy: hàng điện lạnh, điện tử, điện gia dụng như: ti vi, đầu đĩa, amly, loa, đầu vi tính, máy giặt, tủ lạnh, máy nước nóng, máy điều hòa, tủ kem, máy vi tính, máy lạnh, nồi cơm điện, máy lọc nước, lò vi sóng, đèn chiếu sáng, bếp điện, lò nướng.

---

(210) **4-2012-26579**

(540)

(220) 26.11.2012
(441) 25.02.2013
(591) Xanh, đỏ, đen, trắng
(731) CÔNG TY TNHH TƯ VẤN ĐẦU TƯ VIỆT NAM (VN)
21 đường số 8, phường Bình Hưng Hòa, quận Bình Tân, thành phố Hồ Chí Minh

(511) Nhóm 36: Dịch vụ tư vấn đầu tư.

Nhóm 37: Tư vấn xây dựng; xây dựng, sửa chữa công trình dân dụng-công nghiệp, giao thông, thủy lợi, hệ thống cấp thoát nước.

Nhóm 42: Thiết kế xây dựng công trình dân dụng-công nghiệp; thiết kế xây dựng công trình hạ tầng kỹ thuật đô thị.

---

(210) **4-2012-26590**

(540)

BÌNH THUẬN

(220) 26.11.2012
(441) 25.02.2013
(731) HIỆP HỘI THANH LONG BÌNH THUẬN (VN)
Số 17 Thủ Khoa Huân, thành phố Phan Thiết, tỉnh Bình Thuận

(511) Nhóm 31: Quả thanh long tươi.

---

(210) **4-2012-26591**

(540)

(220) 26.11.2012
(441) 25.02.2013
(531) A25.7.21; 19.13.13
(591) Đen, boóc đô, ghi
(731) CÔNG TY CỔ PHẦN BMV VIỆT NAM (VN)
Số 26/2, ngõ 125, phố Trung Kính, phường Trung Hoà, quận Cầu Giấy, thành phố Hà Nội

(511) Nhóm 10: Bao cao su tránh thai.

---

(210) **4-2012-26592**

(540)

(220) 26.11.2012
(441) 25.02.2013
(531) A25.7.21; A9.5.3; 9.5.1; 14.3.20
(591) Nâu, ghi, bạc
(731) CÔNG TY CỔ PHẦN BMV VIỆT NAM (VN)
Số 26/2, ngõ 125, phố Trung Kính, phường Trung Hoà, quận Cầu Giấy, thành phố Hà Nội

(511) Nhóm 10: Bao cao su tránh thai.

---

(210) **4-2012-26593**

(540) AN VIỆT

(220) 26.11.2012
(441) 25.02.2013
(591) Đỏ, trắng
(731) CÔNG TY CỔ PHẦN THỨC ĂN CHĂN NUÔI THIÊN THÁI (VN)
Số 24, đường 5, phố Bạch Đằng, phường Nam Thành, thành phố Ninh Bình, tỉnh Ninh Bình

(511) Nhóm 31: Thức ăn gia súc, thức ăn gia cầm.

---

(210) **4-2012-26594**

(540)

(220) 26.11.2012
(441) 25.02.2013
(531) 3.3.1; 26.1.2
(591) Đỏ, trắng
(731) CÔNG TY TNHH SX TM CƠ KHÍ CHẾ TẠO GALANG (VN)
4B/59 ấp 4, xã Phạm Văn Hai, huyện Bình Chánh, thành phố Hồ Chí Minh

(511) Nhóm 07: Máy tạo hình kim loại.

---

(210) **4-2012-26595**

(540) NANOVA

(220) 26.11.2012
(441) 25.02.2013
(531) A25.7.21; A26.11.8
(731) NAKHON SAWAN SIAMNOVA (1985) CO., LTD. (TH)
Ng.105/23 Dowadung Road, Paknampho Sub-District, Muang District Nakhon Sawan Province, Thailand 60000
(740) Công ty TNHH Tư vấn ALIATLEGAL (ALIATLEGAL CO., LTD.)

(511) Nhóm 09: Loa và vành loa cho máy tăng âm.

---

(210) **4-2012-26596**

(540) SKD
SAKID

(220) 26.11.2012
(441) 25.02.2013
(731) CÔNG TY TNHH QUAN HỆ QUỐC TẾ VIỆT THÁI (VN)
Số 7 Nguyễn Huy Tự, phường Bạch Đằng, quận Hai Bà Trưng, thành phố Hà Nội

(511) Nhóm 12: Phụ tùng xe máy: nhông, xích, đĩa, dây phanh, dây ga, dây le.

---

(210) **4-2012-26597**

(540) Power Battery
SENKO

(220) 26.11.2012
(441) 25.02.2013
(731) CÔNG TY TNHH QUAN HỆ QUỐC TẾ VIỆT THÁI (VN)
Số 7 Nguyễn Huy Tự, phường Bạch Đằng, quận Hai Bà Trưng, thành phố Hà Nội

(511) Nhóm 09: Ắc quy.

---

(210) **4-2012-26599**

(540)
SAJ

(220) 26.11.2012
(441) 25.02.2013
(531) 2.1.7; 4.5.21
(591) Đỏ, trắng, xám, đen
(731) GARENA INTERACTIVE HOLDING LIMITED (KY)
Marquee Place, Suite 300, 430 West Bay Road, P.O.Box 32052, Grand Cayman KYI-1208, Cayman Islands
(740) Công ty TNHH Tư vấn ALIATLEGAL (ALIATLEGAL CO., LTD.)

(511) Nhóm 41: Dịch vụ tổ chức các cuộc thi đấu thể thao dưới hình thức trò chơi videô; dịch vụ cung cấp diễn đàn giải trí trực tuyến (dịch vụ giải trí); dịch vụ cung cấp trò chơi trực tuyến từ mạng máy tính; dịch vụ giải trí trực tuyến từ mạng máy tính; dịch vụ câu lạc bộ dành cho người hâm mộ (dịch vụ giải trí); dịch vụ tổ chức các câu lạc bộ dành cho người hâm mộ.

---

(210) **4-2012-26602**

(540) KHN
DNTN KINH DOANH VÀNG KIM HOÀN

(220) 26.11.2012
(441) 25.02.2013
(731) DOANH NGHIỆP TƯ NHÂN KINH DOANH VÀNG KIM HOÀN (VN)
Quầy sạp số 05 khu A, chợ Xóm Củi, phường 11, quận 8, thành phố Hồ Chí Minh
(740) Công ty TNHH Sở hữu trí tuệ Thảo Thọ Quyến (INVENCO)

(511) Nhóm 14: Nữ trang bằng vàng, bạc, đá quý.

Nhóm 36: Dịch vụ cầm đồ.

---

(210) **4-2012-26603**

(540)

KIM TRÚC

(220) 26.11.2012
(441) 25.02.2013
(731) DOANH NGHIỆP TƯ NHÂN KINH DOANH VÀNG KIM HOÀN (VN)
Quầy sạp số 05 khu A, chợ Xóm Củi, phường 11, quận 8, thành phố Hồ Chí Minh
(740) Công ty TNHH Sở hữu trí tuệ Thảo Thọ Quyến (INVENCO)

(511) Nhóm 35: Mua bán nữ trang bằng vàng, bạc, đá quý.

Nhóm 36: Dịch vụ cầm đồ.

---

(210) **4-2012-26610**

(540)

CHƯƠNG TRÌNH
"TÔN VINH VÀ TRI ÂN
NHÀ BÁO VIỆT NAM"

(220) 26.11.2012
(441) 25.02.2013
(731) CÔNG TY TNHH CHUNG MINH MEDIA (VN)
208 Nguyễn Trãi, phường Phạm Ngũ Lão, quận 1, thành phố Hồ Chí Minh

(511) Nhóm 41: Tổ chức trình diễn.

---

(210) **4-2012-26611**

(540)

HỘI DOANH NGHIỆP
CÁC DÂN TỘC VIỆT NAM

(220) 26.11.2012
(441) 25.02.2013
(731) CÔNG TY TNHH CHUNG MINH MEDIA (VN)
208 Nguyễn Trãi, phường Phạm Ngũ Lão, quận 1, thành phố Hồ Chí Minh

(511) Nhóm 41: Sản xuất phim (không bao gồm phim quảng cáo), thông tin giáo dục, tổ chức các cuộc thi [giáo dục hoặc giải trí].

Nhóm 44: Chăm sóc sức khoẻ, dịch vụ trợ giúp y tế, chăm sóc y tế.

---

(210) **4-2012-26613**

(540)

CHỒN MEKKONG

(220) 26.11.2012
(441) 25.02.2013
(731) HỘ KINH DOANH CHÂU DUNG (VN)
Số 555 đường Hoàng Quốc Việt, phường An Bình, quận Ninh Kiều, thành phố Cần Thơ

(511) Nhóm 30: Cà phê; trà.

---

(210) **4-2012-26614**

(540)

NEWPRAN

(220) 26.11.2012
(441) 25.02.2013
(731) CÔNG TY CỔ PHẦN RƯỢU BIA NƯỚC GIẢI KHÁT VIỆT PHÁP (VN)
680 Quang Trung, quận Hà Đông, thành phố Hà Nội
(740) Công ty TNHH Tư vấn Sở hữu trí tuệ Á Đông (A ĐÔNG IP CONSULTANCY CO.,LTD.)

(511) Nhóm 33: Rượu gạo; rượu mạnh [đồ uống]; rượu vôtca, rượu uýt ki, rượu vang; rượu mùi.

---

(210) **4-2012-26615**

(540)

TRƯỜNG KHÁNH

(220) 26.11.2012
(441) 25.02.2013
(731) NGUYỄN THỊ CẨM TÚ (VN)
ấp 1, xã Hòa Hưng, huyện Cái Bè, tỉnh Tiền Giang

(511) Nhóm 30: Cà phê; trà.

---

(210) **4-2012-26616**

(540)

(220) 26.11.2012
(441) 25.02.2013
(531) 1.15.11; 5.1.1; 25.1.6; 6.1.2; 26.3.1; A1.1.10
(591) Xanh dương, xanh lá, xanh da trời, xanh nước biển, hồng, đỏ, nâu, cam, vàng đậm, vàng chanh, đen, trắng
(731) DOANH NGHIỆP TƯ NHÂN QUÁN ĂN 139 (VN)
150 đường 3 Tháng 2, phường Hưng Lợi, quận Ninh Kiều, thành phố Cần Thơ

(511) Nhóm 43: Dịch vụ nhà hàng ăn uống, giải khát.

---

(210) **4-2012-26617**

(540)

(220) 26.11.2012
(441) 25.02.2013
(531) 3.1.14; 3.1.16
(731) CÔNG TY TNHH VOSTOCHNYI-ALYANS VIET NAM (VN)
Số 10 Hòa Mã, phường Phạm Đình Hổ, quận Hai Bà Trưng, thành phố Hà Nội
(740) Công ty TNHH Nam Việt và Liên danh (VIPCO)

(511) Nhóm 33: Rượu và đồ uống có cồn (trừ bia).

---

(210) **4-2012-26618**

(540)

(220) 26.11.2012
(441) 25.02.2013
(531) 6.1.2; 3.4.7
(731) CÔNG TY TNHH VOSTOCHNYI-ALYANS VIET NAM (VN)
Số 10 Hòa Mã, phường Phạm Đình Hổ, quận Hai Bà Trưng, thành phố Hà Nội
(740) Công ty TNHH Nam Việt và Liên danh (VIPCO)

(511) Nhóm 33: Rượu và đồ uống có cồn (trừ bia).

---

(210) **4-2012-26619**

(540)

(220) 26.11.2012
(441) 25.02.2013
(531) 3.2.7; 3.2.15
(731) CÔNG TY CỔ PHẦN PHÂN BÓN VIỆT MỸ (VN)
3/45/9 Thành Thái, phường 14, quận 10, thành phố Hồ Chí Minh

(511) Nhóm 01: Phân bón.

---

(210) **4-2012-26621**

(540)

EUFEXIM

(220) 26.11.2012
(441) 25.02.2013
(731) CÔNG TY CỔ PHẦN DƯỢC PHẨM ME DI SUN (VN)
Số 521, ấp An Lợi, xã Hòa Lợi, huyện Bến Cát, tỉnh Bình Dương
(740) Công ty TNHH Sở hữu trí tuệ và Công nghệ Thủ đô (CAPITAL IP&T CO.LTD.)

(511) Nhóm 05: Dược phẩm, thực phẩm chức năng, thực phẩm dinh dưỡng dùng trong y tế.

---

(210) **4-2012-26622**

(540)

SIZECIN

(220) 26.11.2012
(441) 25.02.2013
(731) CÔNG TY CỔ PHẦN DƯỢC PHẨM ME DI SUN (VN)
Số 521, ấp An Lợi, xã Hòa Lợi, huyện Bến Cát, tỉnh Bình Dương
(740) Công ty TNHH Sở hữu trí tuệ và Công nghệ Thủ đô (CAPITAL IP&T CO.LTD.)

(511) Nhóm 05: Dược phẩm, thực phẩm chức năng, thực phẩm dinh dưỡng dùng trong y tế.

---

(210) **4-2012-26623**

(540)

TENFUDIN

(220) 26.11.2012
(441) 25.02.2013
(731) CÔNG TY CỔ PHẦN DƯỢC PHẨM ME DI SUN (VN)
Số 521, ấp An Lợi, xã Hòa Lợi, huyện Bến Cát, tỉnh Bình Dương
(740) Công ty TNHH Sở hữu trí tuệ và Công nghệ Thủ đô (CAPITAL IP&T CO.LTD.)

(511) Nhóm 05: Dược phẩm, thực phẩm chức năng, thực phẩm dinh dưỡng dùng trong y tế.

---

(210) **4-2012-26624**

(540)

ZENSUAMUN

(220) 26.11.2012
(441) 25.02.2013
(731) CÔNG TY CỔ PHẦN DƯỢC PHẨM NAVI (VN)
Số 26 Hàng Cấp, phường Quang Trung, thành phố Nam Định, tỉnh Nam Định
(740) Công ty TNHH Sở hữu trí tuệ và Công nghệ Thủ đô (CAPITAL IP&T CO.LTD.)

(511) Nhóm 05: Dược phẩm, thực phẩm chức năng, thực phẩm dinh dưỡng dùng trong y tế.

---

(210) **4-2012-26625**

(540)

ZENSUAMILK

(220) 26.11.2012
(441) 25.02.2013
(731) CÔNG TY CỔ PHẦN DƯỢC PHẨM NAVI (VN)
Số 26 Hàng Cấp, phường Quang Trung, thành phố Nam Định, tỉnh Nam Định
(740) Công ty TNHH Sở hữu trí tuệ và Công nghệ Thủ đô (CAPITAL IP&T CO.LTD.)

(511) Nhóm 05: Dược phẩm, thực phẩm chức năng, thực phẩm dinh dưỡng dùng trong y tế.

---

(210) **4-2012-26626**

(540)

VUONG HA THAO

(220) 26.11.2012
(441) 25.02.2013
(731) CÔNG TY TRÁCH NHIỆM HỮU HẠN SỨC KHỎE TỐT (VN)
Số 209, tổ 41, ngõ Văn Chương, phường Văn Chương, quận Đống Đa, thành phố Hà Nội
(740) Công ty TNHH Sở hữu trí tuệ và Công nghệ Thủ đô (CAPITAL IP&T CO.LTD.)

(511) Nhóm 05: Dược phẩm, thực phẩm chức năng, thực phẩm dinh dưỡng dùng trong y tế.

---

(210) **4-2012-26627**

(540)

Hạ Thảo Vương

(220) 26.11.2012
(441) 25.02.2013
(731) CÔNG TY TRÁCH NHIỆM HỮU HẠN SỨC KHỎE TỐT (VN)
Số 209, tổ 41, ngõ Văn Chương, phường Văn Chương, quận Đống Đa, thành phố Hà Nội
(740) Công ty TNHH Sở hữu trí tuệ và Công nghệ Thủ đô (CAPITAL IP&T CO.LTD.)

(511) Nhóm 05: Dược phẩm, thực phẩm chức năng, thực phẩm dinh dưỡng dùng trong y tế.

---

(210) **4-2012-26628**

(540)

Xuân Bảo

(220) 26.11.2012
(441) 25.02.2013
(731) CÔNG TY TRÁCH NHIỆM HỮU HẠN DƯỢC PHẨM ÍCH NHÂN (VN)
Lô A18/D7, khu đô thị mới Cầu Giấy, phường Dịch Vọng, quận Cầu Giấy, thành phố Hà Nội
(740) Công ty TNHH Sở hữu trí tuệ và Công nghệ Thủ đô (CAPITAL IP&T CO.LTD.)

(511) Nhóm 03: Mỹ phẩm, kem dưỡng da, dầu gội đầu, sữa rửa mặt, sữa tắm, xà phòng.

---

(210) **4-2012-26629**

(540)

Xuân Bảo

(220) 26.11.2012
(441) 25.02.2013
(731) CÔNG TY TRÁCH NHIỆM HỮU HẠN DƯỢC PHẨM ÍCH NHÂN (VN)
Lô A18/D7, khu đô thị mới Cầu Giấy, phường Dịch Vọng, quận Cầu Giấy, thành phố Hà Nội
(740) Công ty TNHH Sở hữu trí tuệ và Công nghệ Thủ đô (CAPITAL IP&T CO.LTD.)

(511) Nhóm 05: Dược phẩm, thực phẩm chức năng, thực phẩm dinh dưỡng dùng trong y tế.

---

(210) **4-2012-26630**

(540)

Xuân Bảo

(220) 26.11.2012
(441) 25.02.2013
(731) CÔNG TY TRÁCH NHIỆM HỮU HẠN DƯỢC PHẨM ÍCH NHÂN (VN)
Lô A18/D7, khu đô thị mới Cầu Giấy, phường Dịch Vọng, quận Cầu Giấy, thành phố Hà Nội
(740) Công ty TNHH Sở hữu trí tuệ và Công nghệ Thủ đô (CAPITAL IP&T CO.LTD.)

(511) Nhóm 35: Buôn bán dược phẩm, dược chất, thuốc đông y, thực phẩm dinh dưỡng dùng trong y tế, thực phẩm chức năng, trang thiết bị y tế và dụng cụ y tế, dụng cụ tránh thai, que thử thai, bao cao su, bơm, kim tiêm dùng một lần, dây truyền dịch, bông y tế, băng y tế, băng dán y tế, vật tư y tế như: vật tư y tế tiêu hao như: mỡ bôi y tế dùng cho điện tim, điện não nội soi và siêu âm; mua bán điện cực dán y tế, đệm chống loét; mua bán giường hỗ trợ bệnh nhân liệt; mua bán mỹ phẩm, dầu gội đầu, kem dưỡng da, sữa rửa mặt, xà phòng, nước rửa chén; mua bán lương thực, thực phẩm, bánh, kẹo, gạo, bột ngũ cốc, chè, cà phê, ca cao, sữa và các sản phẩm từ sữa, thịt, cá, gia cầm, trứng, nước giải khát, nước uống tinh khiết, bia, rượu.

---

(210) **4-2012-26631**

(540)

Khang Chi

(220) 26.11.2012
(441) 25.02.2013
(731) CÔNG TY TRÁCH NHIỆM HỮU HẠN TƯ VẤN Y DƯỢC QUỐC TẾ (VN)
B18- 19 khu B Hoàng Cầu, phường Ô Chợ Dừa, quận Đống Đa, thành phố Hà Nội
(740) Công ty TNHH Sở hữu trí tuệ và Công nghệ Thủ đô (CAPITAL IP&T CO.LTD.)

(511) Nhóm 05: Dược phẩm, thực phẩm chức năng, thực phẩm dinh dưỡng dùng trong y tế.

---

(210) **4-2012-26632**

(540)

MERUGOLD

(220) 26.11.2012
(441) 25.02.2013
(731) CÔNG TY TRÁCH NHIỆM HỮU HẠN LAMDA (VN)
171 Đỗ Quang, phường Vĩnh Trung, quận Thanh Khê, thành phố Đà Nẵng
(740) Công ty TNHH Sở hữu trí tuệ và Công nghệ Thủ đô (CAPITAL IP&T CO.LTD.)

(511) Nhóm 05: Dược phẩm, thực phẩm chức năng, thực phẩm dinh dưỡng dùng trong y tế.

---

(210) **4-2012-26633**

(540)

GOLDCEFTA

(220) 26.11.2012
(441) 25.02.2013
(731) CÔNG TY TRÁCH NHIỆM HỮU HẠN LAMDA (VN)
171 Đỗ Quang, phường Vĩnh Trung, quận Thanh Khê, thành phố Đà Nẵng
(740) Công ty TNHH Sở hữu trí tuệ và Công nghệ Thủ đô (CAPITAL IP&T CO.LTD.)

(511) Nhóm 05: Dược phẩm, thực phẩm chức năng, thực phẩm dinh dưỡng dùng trong y tế.

---

(210) **4-2012-26634**

(540)

GOLDCEFO

(220) 26.11.2012
(441) 25.02.2013
(731) CÔNG TY TRÁCH NHIỆM HỮU HẠN LAMDA (VN)
171 Đỗ Quang, phường Vĩnh Trung, quận Thanh Khê, thành phố Đà Nẵng
(740) Công ty TNHH Sở hữu trí tuệ và Công nghệ Thủ đô (CAPITAL IP&T CO.LTD.)

(511) Nhóm 05: Dược phẩm, thực phẩm chức năng, thực phẩm dinh dưỡng dùng trong y tế.

---

(210) **4-2012-26635**

(540)

ROPEGOLD

(220) 26.11.2012
(441) 25.02.2013
(731) CÔNG TY TRÁCH NHIỆM HỮU HẠN LAMDA (VN)
171 Đỗ Quang, phường Vĩnh Trung, quận Thanh Khê, thành phố Đà Nẵng
(740) Công ty TNHH Sở hữu trí tuệ và Công nghệ Thủ đô (CAPITAL IP&T CO.LTD.)

(511) Nhóm 05: Dược phẩm, thực phẩm chức năng, thực phẩm dinh dưỡng dùng trong y tế.

---

(210) **4-2012-26636**

(540)

LIVESHOW

(220) 26.11.2012
(441) 25.02.2013
(731) CÔNG TY TRÁCH NHIỆM HỮU HẠN THƯƠNG MẠI SẢN XUẤT THÔN TRANG (VN)
236/17/6 Thái Phiên, phường 8, quận 11, thành phố Hồ Chí Minh
(740) Công ty TNHH Sở hữu trí tuệ và Công nghệ Thủ đô (CAPITAL IP&T CO.LTD.)

(511) Nhóm 05: Thuốc trừ sâu, thuốc diệt cỏ dại, thuốc diệt nấm mốc, thuốc trừ dịch cho thực vật, thuốc trừ vi khuẩn hại cây trồng, thuốc trừ động vật có hại.

---

(210) **4-2012-26637**

(540)

GANGNAM

(220) 26.11.2012
(441) 25.02.2013
(731) CÔNG TY TRÁCH NHIỆM HỮU HẠN THƯƠNG MẠI SẢN XUẤT THÔN TRANG (VN)
236/17/6 Thái Phiên, phường 8, quận 11, thành phố Hồ Chí Minh
(740) Công ty TNHH Sở hữu trí tuệ và Công nghệ Thủ đô (CAPITAL IP&T CO.LTD.)

(511) Nhóm 05: Thuốc trừ sâu, thuốc diệt cỏ dại, thuốc diệt nấm mốc, thuốc trừ dịch cho thực vật, thuốc trừ vi khuẩn hại cây trồng, thuốc trừ động vật có hại.

---

(210) **4-2012-26638**

(540)

SELINA

(220) 26.11.2012
(441) 25.02.2013
(731) CÔNG TY TRÁCH NHIỆM HỮU HẠN THƯƠNG MẠI SẢN XUẤT THÔN TRANG (VN)
236/17/6 Thái Phiên, phường 8, quận 11, thành phố Hồ Chí Minh
(740) Công ty TNHH Sở hữu trí tuệ và Công nghệ Thủ đô (CAPITAL IP&T CO.LTD.)

(511) Nhóm 05: Thuốc trừ sâu, thuốc diệt cỏ dại, thuốc diệt nấm mốc, thuốc trừ dịch cho thực vật, thuốc trừ vi khuẩn hại cây trồng, thuốc trừ động vật có hại.

---

(210) **4-2012-26639**

(540)

THOUSAND

(220) 26.11.2012
(441) 25.02.2013
(731) CÔNG TY TRÁCH NHIỆM HỮU HẠN THƯƠNG MẠI SẢN XUẤT THÔN TRANG (VN)
236/17/6 Thái Phiên, phường 8, quận 11, thành phố Hồ Chí Minh
(740) Công ty TNHH Sở hữu trí tuệ và Công nghệ Thủ đô (CAPITAL IP&T CO.LTD.)

(511) Nhóm 05: Thuốc trừ sâu, thuốc diệt cỏ dại, thuốc diệt nấm mốc, thuốc trừ dịch cho thực vật, thuốc trừ vi khuẩn hại cây trồng, thuốc trừ động vật có hại.

---

(210) **4-2012-26640**

(540)

LORENZO

(220) 26.11.2012
(441) 25.02.2013
(731) CÔNG TY TRÁCH NHIỆM HỮU HẠN THƯƠNG MẠI SẢN XUẤT THÔN TRANG (VN)
236/17/6 Thái Phiên, phường 8, quận 11, thành phố Hồ Chí Minh
(740) Công ty TNHH Sở hữu trí tuệ và Công nghệ Thủ đô (CAPITAL IP&T CO.LTD.)

(511) Nhóm 05: Thuốc trừ sâu, thuốc diệt cỏ dại, thuốc diệt nấm mốc, thuốc trừ dịch cho thực vật, thuốc trừ vi khuẩn hại cây trồng, thuốc trừ động vật có hại.

---

(210) **4-2012-26641**

(540)

(220) 26.11.2012
(441) 25.02.2013
(591) Xám, xanh dương
(731) CÔNG TY TNHH ĐẦU TƯ - XÂY DỰNG NGUYÊN CÁT (VN)
529/19 Nguyễn Tri Phương, phường 8, quận 10, thành phố Hồ Chí Minh
(740) Công ty TNHH Sở hữu trí tuệ Ngôi Sao chuyên nghiệp và liên danh (NOVAPRO & ASSOCIATES CO.,LTD.)

(511) Nhóm 19: Vật liệu xây dựng phi kim loại: bê tông, xi măng, thạch cao.

Nhóm 35: Mua bán vật liệu xây dựng: sắt, thép, bê tông, xi măng, thạch cao, tre, nứa, gỗ cây, gỗ chế biến, gạch xây, ngói đá, cát, sỏi, kính xây dựng, sơn, vécni, gạch ốp lát, thiết bị vệ sinh: chậu rửa, bệ xí, lavabô.

---

(210) **4-2012-26642**

(540)

(220) 26.11.2012
(441) 25.02.2013
(531) A1.1.10; 26.4.3
(591) Đỏ, vàng, xanh dương, xanh lá cây
(731) CÔNG TY TNHH ĐẦU TƯ - XÂY DỰNG NGUYÊN CÁT (VN)
529/19 Nguyễn Tri Phương, phường 8, quận 10, thành phố Hồ Chí Minh
(740) Công ty TNHH Sở hữu trí tuệ Ngôi Sao chuyên nghiệp và liên danh (NOVAPRO & ASSOCIATES CO.,LTD.)

(511) Nhóm 19: Vật liệu xây dựng phi kim loại: bê tông, xi măng, thạch cao.

Nhóm 37: Xây dựng công trình hạ tầng kỹ thuật, dân dụng, công nghiệp, giao thông, thuỷ lợi; san lấp mặt bằng; giám sát thi công các công trình xây dựng; khai thác khoáng sản; lắp đặt các thiết bị điện, cấp thoát nước, máy móc, thiết bị công nghiệp.

---

(210) **4-2012-26643**

(540)

(220) 26.11.2012
(441) 25.02.2013
(531) A17.2.2
(591) Xám, vàng, trắng, xanh đen
(731) CÔNG TY TNHH THƯƠNG MẠI VÀ DỊCH VỤ PM VIỆT NAM (VN)
Số 69 phố Nguyễn Trường Tộ, phường Trúc Bạch, quận Ba Đình, thành phố Hà Nội
(740) Công ty TNHH Sở hữu trí tuệ Ngôi Sao chuyên nghiệp và liên danh (NOVAPRO & ASSOCIATES CO.,LTD.)

(511) Nhóm 44: Thẩm mỹ viện tóc, gồm có: cắt tóc, gội đầu, uốn tóc, sấy tóc, nhuộm tóc, duỗi thẳng tóc, ép tóc; dịch vụ trang điểm; dịch vụ cắt, sửa, làm móng tay, móng chân; dịch vụ tắm hơi; dịch vụ xoa bóp (massage) và các dịch vụ tăng cường sức khỏe tương tự như: tắm nắng, thẩm mỹ không dùng phẫu thuật (đánh mỡ bụng làm thon thả thân hình).

---

(210) **4-2012-26644**

(540)

(220) 26.11.2012
(441) 25.02.2013
(531) 3.4.13; A3.4.4
(591) Vàng, đen
(731) CÔNG TY CỔ PHẦN PHÂN BÓN BÌNH ĐIỀN (VN)
C12/21 quốc lộ 1A, xã Tân Kiên, huyện Bình Chánh, thành phố Hồ Chí Minh
(740) Công ty TNHH Sở hữu trí tuệ Ngôi Sao chuyên nghiệp và liên danh (NOVAPRO & ASSOCIATES CO.,LTD.)

(511) Nhóm 02: Sơn; vécni; thuốc màu; nhựa tự nhiên dạng thô; mực in.

Nhóm 03: Nước rửa chén; bột giặt; kem đánh răng; dầu gội đầu; nước hoa.

Nhóm 04: Dầu, mỡ công nghiệp; nến; chất đốt chiếu sáng: dầu lửa, dầu xe máy, than cốc.

Nhóm 05: Băng vệ sinh; khăn vệ sinh, miếng đệm lót vệ sinh; quần lót vệ sinh; dược phẩm.

Nhóm 06: Sắt; thép; gang, các sản phẩm khác bằng kim loại như: thanh ren, bu lông, đai treo ống.

Nhóm 07: Máy nông nghiệp: máy cày, máy kéo, máy gặt lúa, máy xén cỏ, máy công nghiệp: máy ấp trứng, máy phát điện.

Nhóm 08: Dao dùng để cắt (dụng cụ cho nhà bếp); dụng cụ cầm tay thao tác thủ công như: bơm tay, kéo, lưỡi dao cạo râu.

Nhóm 09: Máy in phun mực (đen trắng và màu) dùng với máy vi tính; máy scan; máy photocopy; máy chụp hình; máy ổn áp điện; ổ cắm điện.

Nhóm 10: Thiết bị, dụng cụ giải phẫu như: dao mổ, kéo, chân, tay, mắt, răng giả.

Nhóm 11: Máy lọc nước; đồ điện gia dụng như: bóng đèn điện, máng đèn.

Nhóm 12: Ô tô, xe máy; kính che gió dùng cho phương tiện giao thông; săm xe đạp (ruột), động cơ điện cho xe cộ trên mặt đất.

Nhóm 13: Pháo hoa.

Nhóm 14: Đồng hồ treo tường, đồng hồ đeo tay; đồng hồ điện tử; đá quý; vàng.

Nhóm 15: Trống; đàn ghi ta; đàn piano; bàn phím của nhạc cụ; giá đỡ dùng cho nhạc cụ; thiết bị lật trang dùng cho tờ nhạc.

Nhóm 16: Giấy vệ sinh; khăn giấy; sách; báo; tập (vở); tạp chí.

Nhóm 17: Cao su; sơn cách điện; vữa cách nhiệt, điện; sợi thủy tinh để ngăn cách điện, nhiệt.

Nhóm 18: Ba lô; túi xách; ví (bóp); cặp đựng tài liệu; va li; ô (dù).

Nhóm 19: Xi măng; bột trét tường; gỗ xây dựng; gạch; đá; cát.

Nhóm 20: Hàng thủ công mỹ nghệ bằng gỗ như: giường, tủ, bàn, ghế, khung ảnh, giá sách.

Nhóm 21: Các sản phẩm thủy tinh như: chai, lọ, ly các loại; sản phẩm nhựa: ly nhựa, đĩa nhựa, chậu.

Nhóm 22: Dây; dây thừng; lưới; vải bạt (không xếp vào các nhóm khác); vật liệu để nhồi (trừ cao su và chất dẻo): gòn.

Nhóm 23: Các loại sợi dùng để dệt; chỉ khâu; tơ; chỉ tơ nhân tạo.

Nhóm 24: Vải; ga vải trải giường; khăn lạnh cao cấp (khăn vải); màn chống muỗi; khăn tắm làm bằng vải sợi (không thuộc trang phục).

Nhóm 25: Quần áo; giày dép; mũ nón; dây lưng (trong trang phục quần áo); cà vạt (thuộc trang phục quần áo).

Nhóm 26: Hoa giả, khuy áo; khóa kéo; đồ trang trí tóc như: kẹp tóc, ruy băng.

Nhóm 27: Tấm thảm; thảm chùi chân (ở cửa); chiếu, tấm phủ sàn; giấy dán tường.

Nhóm 28: Dụng cụ thể dục thể thao: lưới, vợt, găng; đồ chơi trẻ em: thú nhún, xích đu, miếng ghép hình.

Nhóm 29: Nước chấm (nước mắm và các loại mắm); dầu và mỡ động vật; dầu và mỡ thực vật.

Nhóm 30: Sản phẩm nông sản chế biến như: cà phê, chè (trà), đường, gạo, mật ong, nước tương.

Nhóm 31: Hoa tươi; cây con (cây giống); hạt giống; thức ăn cho gia súc; gia cầm để chăn nuôi; mạch nha dùng trong chưng cất rượu bia.

Nhóm 32: Nước uống đóng chai; nước giải khát có ga; nước giải khát không có ga.

Nhóm 33: Rượu; đồ uống có cồn (trừ bia); nước ép trái cây có cồn.

Nhóm 34: Thuốc lá; gạt tàn; bật lửa; giấy cuốn thuốc lá; tẩu hút thuốc lá; hộp đựng thuốc lá.

Nhóm 36: Dịch vụ tư vấn đầu tư vốn; dịch vụ mua bán nhà ở; dịch vụ nhận và chi trả ngoại tệ.

Nhóm 37: Xây dựng công trình công nghiệp và dân dụng; sửa chữa nhà và trang trí nội thất; lắp đặt, sửa chữa, bảo dưỡng mạng máy tính; dịch vụ rửa xe.

Nhóm 38: Cung cấp dịch vụ truy cập internet; dịch vụ phát thanh trên sóng rađiô; dịch vụ phát chương trình truyền hình.

Nhóm 39: Dịch vụ du lịch; dịch vụ giao nhận hàng hóa xuất nhập khẩu; dịch vụ giữ xe các loại; dịch vụ chuyển phát nhanh và thường.

Nhóm 40: Dịch vụ giết mổ gia súc gia cầm; dịch vụ in ấn; dịch vụ bảo quản rau quả, thịt và các sản phẩm làm từ thịt.

Nhóm 41: Dịch vụ khu vui chơi giải trí: bowling, bida, trò chơi điện tử; dịch vụ hậu kỳ (bao gồm các công đoạn dựng phim, làm bản chính, đồng bộ và chuẩn hóa tác phẩm, kỹ sảo, thiết kế âm thanh, hiệu ứng hình ảnh, lên tiêu đề phát sóng) [không phải phim quảng cáo]; dịch vụ tổ chức sự kiện về văn hóa, giáo dục, du lịch, thời trang, ca nhạc; dịch vụ nhiếp ảnh.

Nhóm 42: Thiết kế chương trình máy tính; dịch vụ thiết kế kiến trúc; dịch vụ tư vấn khoa học trong lĩnh vực tiết kiệm năng lượng; dịch vụ thiết kế công nghiệp; dịch vụ kiểm tra chất lượng; dịch vụ tư vấn về môi trường.

Nhóm 43: Dịch vụ ăn uống giải khát, nhà hàng, khách sạn, cung cấp thực phẩm và đồ uống do nhà hàng thực hiện.

Nhóm 44: Dịch vụ chăm sóc sức khoẻ; dịch vụ chăm sóc sắc đẹp; dịch vụ cắt uốn tóc; dịch vụ bệnh viện; dịch vụ trợ giúp y tế; dịch vụ làm vườn.

Nhóm 45: Dịch vụ cho thuê đồ cưới như: áo cưới; dịch vụ vệ sỹ, bảo vệ; tư vấn an ninh; nghiên cứu pháp lý.

---

(210) **4-2012-26647**

(540)

(220) 26.11.2012
(441) 25.02.2013
(531) A5.3.14
(591) Đen, trắng, đỏ
(731) HOÀNG THỊ THU HƯƠNG (VN)
Thôn Thượng Sơn, xã Tái Sơn, Tứ Kỳ, thành phố Hải Dương, tỉnh Hải Dương
(740) Công ty TNHH Sở hữu trí tuệ PADEMARK (PADEMARK CO.,LTD.)

(511) Nhóm 33: Rượu.

---

(210) **4-2012-26648**

(540)

(220) 26.11.2012
(441) 25.02.2013
(531) A24.17.12
(591) Xám, đen, xanh da trời
(731) PHẠM VĂN TRƯỜNG (VN)
101 Bùi Thị Cúc, phường Trần Phú, thành phố Hải Dương, tỉnh Hải Dương
(740) Công ty TNHH Sở hữu trí tuệ PADEMARK (PADEMARK CO.,LTD.)

(511) Nhóm 41: Dịch vụ karaoke.

---

(210) **4-2012-26650**

(540)

(220) 26.11.2012
(441) 25.02.2013
(531) 2.5.2; 2.1.11; 26.1.2; 25.1.25
(591) Trắng, đen, đỏ, vàng, hồng, tím, xanh
(731) CÔNG TY CỔ PHẦN ACECOOK VIỆT NAM (VN)
Lô II-3 và II-5 đường số 11, nhóm CN II, khu công nghiệp Tân Bình, quận Tân Phú, thành phố Hồ Chí Minh
(740) Văn phòng luật sư Phạm và Liên danh (PHAM & ASSOCIATES)

(511) Nhóm 30: Mì ăn liền, phở ăn liền, bún ăn liền, miến ăn liền, hủ tiếu ăn liền, cháo ăn liền.

---

(210) **4-2012-26651**

(540)

(220) 26.11.2012
(441) 25.02.2013
(531) 2.5.2; 2.1.11; 26.1.2
(591) Trắng, đen, cam, hồng, tím
(731) CÔNG TY CỔ PHẦN ACECOOK VIỆT NAM (VN)
Lô II-3 và II-5 đường số 11, nhóm CN II, khu công nghiệp Tân Bình, quận Tân Phú, thành phố Hồ Chí Minh
(740) Văn phòng luật sư Phạm và Liên danh (PHAM & ASSOCIATES)

(511) Nhóm 30: Mì ăn liền, phở ăn liền, bún ăn liền, miến ăn liền, hủ tiếu ăn liền, cháo ăn liền.

---

(210) **4-2012-26652**

(540)

(220) 26.11.2012
(441) 25.02.2013
(531) 8.1.1; 5.7.3; A26.11.12
(591) Trắng, vàng, đen, nâu
(731) NGUYỄN VIẾT HỒNG (VN)
182A, khu phố 1B, phường An Phú, thị xã Thuận An, tỉnh Bình Dương
(740) Công ty cổ phần Sở hữu trí tuệ BROSS và Cộng sự (BROSS & PARTNERS., JSC)

(511) Nhóm 30: Bánh mì, bánh kẹo các loại.

---

(210) **4-2012-26653**

(540)

(220) 26.11.2012
(441) 25.02.2013
(531) A8.5.3; 26.1.2
(591) Xanh, nâu xám
(731) NGUYỄN VIẾT HỒNG (VN)
182A, khu phố 1B, phường An Phú, thị xã Thuận An, tỉnh Bình Dương
(740) Công ty cổ phần Sở hữu trí tuệ BROSS và Cộng sự (BROSS & PARTNERS., JSC)

(511) Nhóm 29: Giò, chả, thực phẩm làm từ cá, thịt lợn đã qua chế biến.

---

(210) **4-2012-26654**

(540)

(220) 26.11.2012
(441) 25.02.2013
(531) 26.2.7; 26.1.2; 25.5.2; A25.3.3
(591) Đỏ, vàng, trắng, xanh, xám
(731) TRẦN VIỆT CƯỜNG (VN)
161/28/11, khu phố 8, đường Bình Trị Đông, phường Bình Trị Đông, quận Bình Tân, thành phố Hồ Chí Minh
(740) Công ty cổ phần Sở hữu trí tuệ BROSS và Cộng sự (BROSS & PARTNERS., JSC)

(511) Nhóm 05: Dược phẩm, thuốc đông y, dầu gió, dầu nóng.

---

(210) **4-2012-26655**

(540)

Bova

(220) 26.11.2012
(441) 25.02.2013
(731) LIN, JENG-HSI (TW)
5F., No.112, Tianmu E. Rd., Shilin Dist., Taipei City 11153, Taiwan
(740) Công ty TNHH Trường Xuân (AGELESS CO.,LTD.)

(511) Nhóm 03: Chế phẩm làm thơm không khí trong xe ô-tô; chế phẩm làm thơm không khí; chất tẩy rửa không dùng trong hoạt động sản xuất và không dùng cho mục đích y tế; nước hoa.

---

(210) **4-2012-26656**

(540)

GRACSHAW

(220) 26.11.2012
(441) 25.02.2013
(531) 24.15.21
(591) Đen, ghi, trắng
(731) DOUBLE SITE SDN BHD (MY)
Lot 825, Jalan Sungai Korok, Mukim Jitra, 06000 Jitra, Kedah Darul Aman, Malaysia
(740) Công ty TNHH Trường Xuân (AGELESS CO.,LTD.)

(511) Nhóm 09: Mũ bảo hiểm cho người đi xe máy, mũ bảo hiểm; thiết bị bảo hộ phòng chống tai nạn cho cá nhân; mũ bảo hiểm cho thể thao.

---

(210) **4-2012-26657**

(540)

JYNWEL CAPITAL

(220) 26.11.2012
(441) 25.02.2013
(531) 26.5.1; 26.15.15
(731) JYNWEL CAPITAL LIMITED (HK)
1401 Hutchison House, 10 Harcourt Road, Hong Kong
(740) Công ty Luật TNHH quốc tế Ban mai Việt Nam (BMVN INTERNATIONAL LLC)

(511) Nhóm 09: Phần mềm máy tính [ghi sẵn hoặc có thể tải xuống]; xuất bản phẩm dạng điện tử [có thể tải xuống] được cung cấp trực tuyến từ các cơ sở dữ liệu máy tính, mạng Internet hay các trang web; xuất bản phẩm điện tử (có thể tải xuống) được cung cấp trực tuyến từ cơ sở dữ liệu hay mạng máy tính toàn cầu; sách, tạp chí và bản tin tài chính trực tuyến (có thể tải xuống).

Nhóm 16: ấn phẩm và xuất bản phẩm in sẵn; sách; nhật báo (tập san); tạp chí; xuất bản phẩm định kỳ; bán tin; sổ tay hướng dẫn và danh bạ điện thoại.

Nhóm 35: Dịch vụ kế toán; dịch vụ kế toán ghi sổ; kiểm toán doanh nghiệp; đánh giá kinh doanh; điều tra thương mại; quản lý kinh doanh; quản trị kinh doanh; tư vấn nghiệp vụ thương mại; tư vấn quản lý và tổ chức kinh doanh; nghiên cứu kinh doanh; quản lý thương mại việc li xăng sản phẩm và dịch vụ của người khác; hỗ trợ quản lý doanh nghiệp thương mại hoặc công nghiệp; dịch vụ nghiên cứu thương mại, bao gồm tập hợp, lưu và xử lý thông tin kinh doanh và tài chính, phân tích nghiên cứu và cung cấp báo cáo thương mại; biên tập thông tin vào cơ sở dữ liệu máy tính; tra cứu dữ liệu trong các tệp tin máy tính [cho người khác]; lập các báo cáo thống kê kế toán; sao chụp tài liệu; dự báo kinh tế; marketing; nghiên cứu thị trường; tổ chức hội chợ thương mại cho mục đích bán hàng hoặc quảng cáo; chuẩn bị bảng tiền lương, lập bản khai thuế; tư vấn quản lý nhân sự; tuyển dụng nhân sự; dịch vụ sao chụp; phân tích giá thành; quan hệ công chúng; dịch vụ thuế, cụ thể là: chuẩn bị các tài liệu về thuế, tư vấn và cố vấn về vấn đề thuế trong kế toán; dịch vụ kiểm toán và dịch vụ thư ký công ty; dịch vụ ghi chép lại; dịch vụ tốc ký; cung cấp thông tin thống kê; hệ thống hóa thông tin vào cơ sở dữ liệu máy tính; xử lý văn bản; dịch vụ cố vấn, tư vấn và cung cấp thông tin liên quan đến các dịch vụ trên.

Nhóm 36: Quản lý tài sản và danh mục vốn đầu tư; định giá tài sản; dịch vụ đầu tư tài chính cho tài sản; môi giới bảo hiểm, môi giới chứng khoán, môi giới bất động sản; đầu tư vốn; quyên góp quỹ tư thiện; dịch vụ gây quỹ từ thiện bằng cách tổ chức và tiến hành các sự kiện đặc biệt; nghiệp vụ thanh toán [tài chính]; dịch vụ thu quỹ cho mục đích từ thiện; dịch vụ tài chính đánh giá tài sản; dịch vụ đánh giá tài chính trong lĩnh vực bảo hiểm, ngân hàng và bất động sản; tư vấn tài chính; thông tin về tài chính; quản lý tài chính; lập kế hoạch tài chính; bảo đảm tài chính; dịch vụ tài chính; ước định giá trị tài chính; quỹ đầu tư; quản lý quỹ; dịch vụ đầu tư; quản lý đầu tư; dịch vụ ngân hàng cho vay thế chấp; quỹ tương hỗ; dịch vụ tự doanh (dịch vụ tài chính); cung cấp tài chính cho các dịch vụ giáo dục, dịch vụ phúc lợi xã hội, giảm đói nghèo, dịch vụ cho người nghèo khổ, học bổng, dịch vụ cộng đồng và các dịch vụ từ thiện khác; dịch vụ bất động sản, cụ thể là: cho thuê bất động sản, định giá bất động sản, quản lý bất động sản, đại lý bất động sản; dịch vụ quản lý rủi ro tài chính; môi giới chứng khoán; quản trị trong lĩnh vực chứng khoán; đầu tư tài chính cho chứng khoán; đầu tư chứng khoán; dịch vụ quản lý chứng khoán; phân tích, nghiên cứu và thực hiện điều tra thị trường chứng khoán; dịch vụ giao dịch chứng khoán; tài trợ tài chính cho các sự kiện thể thao, văn hóa, giải trí và giáo dục; dịch vụ tài chính có liên quan đến các vụ giao dịch buôn bán chứng khoán và hàng hóa; dịch vụ bảng thị giá giao dịch chứng khoán; môi giới cổ phiếu và trái phiếu; dịch vụ cố vấn, tư vấn và cung cấp thông tin liên quan đến các dịch vụ trên.

Nhóm 41: Cung cấp các xuất bản phẩm trực tuyến, sách, nhật báo (tập san), tạp chí, xuất bản phẩm định kỳ, bản tin, sổ tay hướng dẫn và danh bạ điện thoại (không tải xuống được); dịch vụ giáo dục; cung cấp dịch vụ đào tạo (giảng dạy); dịch vụ giải trí; tổ chức triển lãm cho mục đích văn hóa và giáo dục; dịch vụ cố vấn, tư vấn và cung cấp thông tin liên quan đến các dịch vụ trên.

Nhóm 42: Cho phép sử dụng tạm thời các phần mềm trực tuyến không tải xuống được để truy cập và gửi theo lương các bản trích dẫn (báo giá), tin tức, biểu đồ và nhận định về thị trường; cho thuê ngắn hạn và dài hạn phần mềm máy tính; cập nhật, cho thuê dài hạn và bảo trì phần mềm máy tính; lập trình máy tính; dịch vụ khoa học công nghệ và dịch vụ nghiên cứu và thiết kế liên quan, cụ thể là: nghiên cứu và triển khai cho người khác; dịch vụ phân tích về nghiên cứu công nghiệp; thiết kế và phát triển phần cứng và phần mềm máy tính; dịch vụ sao lưu dữ liệu dự phòng; dịch vụ cố vấn, tư vấn và cung cấp thông tin liên quan đến các dịch vụ trên.

---

(210) **4-2012-26658**

(540)

COOLNAT

(220) 26.11.2012
(441) 25.02.2013
(731) CÔNG TY TNHH DƯỢC PHẨM HOÀNG PHÚC (VN)
161/22 Ba Vân, phường 14, quận Tân Bình, thành phố Hồ Chí Minh
(740) Công ty TNHH Sở hữu trí tuệ WINCO (WINCO CO., LTD.)

(511) Nhóm 05: Dược phẩm; thực phẩm chức năng.

---

(210) **4-2012-26659**

(540)

ZOKOLAZEN

(220) 26.11.2012
(441) 25.02.2013
(731) CÔNG TY TNHH DƯỢC PHẨM HOÀNG PHÚC (VN)
161/22 Ba Vân, phường 14, quận Tân Bình, thành phố Hồ Chí Minh
(740) Công ty TNHH Sở hữu trí tuệ WINCO (WINCO CO., LTD.)

(511) Nhóm 05: Dược phẩm; thực phẩm chức năng.

---

(210) **4-2012-26664**

(540)

(220) 26.11.2012
(441) 25.02.2013
(531) 2.1.11; 2.1.1
(591) Đỏ, đen, hồng
(731) HUỲNH HỮU HIỆP (VN)
199/77 Lê Quang Định, phường 7, quận Bình Thạnh, thành phố Hồ Chí Minh

(511) Nhóm 43: Dịch vụ nhà hàng ăn uống (cơm cháy).

---

(210) **4-2012-26670**

(540)

YẾN SÀO VIỆT

(220) 26.11.2012
(441) 25.02.2013
(731) CÔNG TY TNHH SẢN XUẤT THƯƠNG MẠI VÀ DỊCH VỤ YẾN SÀO VIỆT (VN)
Lô 23, đường 11, khu quy hoạch Đông Võ Thị Sáu, phường Nhơn Bình, thành phố Quy Nhơn, tỉnh Bình Định

(511) Nhóm 29: Tổ yến; vi (vây) cá mập; bào ngư (không còn sống); hải sâm (không còn sống).

---

(210) **4-2012-26671**

(540)

Caro coco

(220) 27.11.2012
(441) 25.02.2013

(731) CÔNG TY TRÁCH NHIỆM HỮU HẠN THƯƠNG MẠI TRƯỜNG GIANG (VN)
Cụm CN Tân Tiến, thị trấn Thổ Tang, huyện Vĩnh Tường, tỉnh Vĩnh Phúc

(511) Nhóm 24: Khăn vệ sinh cho trẻ em bằng vải, khăn tay bỏ túi bằng vải, khăn ướp lạnh bằng vải, khăn vải dùng trong nhà, khăn ăn bằng vải, khăn lau bằng vải.

---

(210) **4-2012-26672**

(540)

l'espoir

(220) 27.11.2012
(441) 25.02.2013
(731) CÔNG TY TRÁCH NHIỆM HỮU HẠN KHANG MỸ (VN)
409/2 Hòa Hảo, phường 5, quận 10, thành phố Hồ Chí Minh
(740) Công ty Cổ phần Sở hữu trí tuệ Việt Mỹ (VIET MY IP CORP.)

(511) Nhóm 03: Mỹ phẩm; sữa rửa mặt; dầu gội đầu; sữa tắm, kem tẩy tế bào chết; kem dưỡng da.

Nhóm 35: Mua bán mỹ phẩm; xuất nhập khẩu mỹ phẩm.

---

(210) **4-2012-26673**

(540)

(220) 27.11.2012
(441) 25.02.2013
(531) 5.3.11; A5.3.13; A5.3.14; 25.7.20; 26.13.25
(591) Vàng
(731) CÔNG TY TNHH MTV VÀNG BẠC ĐÁ QUÝ NGÂN HÀNG SÀI GÒN THƯƠNG TÍN (VN)
258 Nam Kỳ Khởi Nghĩa, phường 8, quận 3, thành phố Hồ Chí Minh

(511) Nhóm 14: Vàng thương phẩm, cụ thể là: đồ trang sức bằng vàng, trang sức vàng thành phẩm hình lá bồ đề, tác phẩm nghệ thuật bằng kim loại quý.

Nhóm 35: Mua bán - xuất nhập khẩu: vàng thương phẩm, cụ thể là: đồ trang sức bằng vàng, trang sức vàng thành phẩm hình bồ đề; tác phẩm nghệ thuật bằng kim loại quý.

---

(210) **4-2012-26674**

(540) TELMIFAST

(220) 27.11.2012
(441) 25.02.2013
(731) S.I.A (TENAMYD CANADA) INC (CA)
242, Varry Street, St.Laurent, Quebec, H4N1A3, Canada

(511) Nhóm 05: Dược phẩm và thực phẩm chức năng dùng cho mục đích y tế.

---

(210) **4-2012-26675**

(540)

(220) 27.11.2012
(441) 25.02.2013
(531) 2.1.8; 18.1.5
(591) Xanh, đỏ, vàng, đen
(731) CÔNG TY TNHH VIỆT THÁI (VN)
Số 7, đường 3, cụm công nghiệp La Phù, xã La Phù, Hoài Đức, thành phố Hà Nội

(511) Nhóm 30: Bánh kẹo.

---

(210) **4-2012-26676**

(540)

(220) 27.11.2012
(441) 25.02.2013
(531) A5.5.21; 5.5.19; 1.15.23; 8.1.19; 5.7.6
(591) Nâu, vàng, trắng, đen
(731) CÔNG TY TNHH VIỆT THÁI (VN)
Số 7, đường 3, cụm công nghiệp La Phù, xã La Phù, Hoài Đức, thành phố Hà Nội

(511) Nhóm 30: Bánh kẹo.

---

(210) **4-2012-26677**

(540)

(220) 27.11.2012
(441) 25.02.2013
(531) 26.1.2; 2.1.8; 2.7.13; 18.1.5; 25.12.1
(591) Xanh, đỏ, vàng, trắng, đen
(731) CÔNG TY TNHH VIỆT THÁI (VN)
Số 7, đường 3, cụm công nghiệp La Phù, xã La Phù, Hoài Đức, thành phố Hà Nội

(511) Nhóm 30: Bánh kẹo.

---

(210) **4-2012-26679**

(540)

(220) 27.11.2012
(441) 25.02.2013
(591) Đỏ
(731) CÔNG TY TNHH THỰC PHẨM LAM HỒNG (VN)
100/49 ấp 5, xã Đông Thạnh, huyện Hóc Môn, thành phố Hồ Chí Minh

(511) Nhóm 30: Cơm sấy.

---

(210) **4-2012-26680**

(540)

(220) 27.11.2012
(441) 25.02.2013
(531) 2.9.1; A26.11.12
(591) Đỏ, xanh lá cây
(731) CÔNG TY TNHH THỰC PHẨM LAM HỒNG (VN)
100/49 ấp 5, xã Đông Thạnh, huyện Hóc Môn, thành phố Hồ Chí Minh

(511) Nhóm 30: Cơm sấy.

---

(210) **4-2012-26681**

(540)

(220) 27.11.2012
(441) 25.02.2013
(531) 24.9.1; 26.4.3
(731) CÔNG TY TRÁCH NHIỆM HỮU HẠN SANNAM (VN)
Tòa nhà Sannam, Dịch Vọng Hậu, quận Cầu Giấy, thành phố Hà Nội

(511) Nhóm 30: Bánh mỳ và bánh ngọt.

---

(210) **4-2012-26682**

(540)

(220) 27.11.2012
(441) 25.02.2013
(531) A1.1.9; A1.1.2
(731) CÔNG TY TRÁCH NHIỆM HỮU HẠN SANNAM (VN)
Tòa nhà Sannam, Dịch Vọng Hậu, quận Cầu Giấy, thành phố Hà Nội

(511) Nhóm 29: Các loại hoa quả và rau quả được bảo quản, sấy khô, nấu chín, đóng hộp; thủy sản phơi khô, đóng hộp để tiêu dùng hoặc bảo quản.

---

(210) **4-2012-26684**

(540)

(220) 27.11.2012
(441) 25.02.2013
(591) Xanh đen, trắng
(731) CÔNG TY TNHH UNIVER VIỆT NAM (VN)
48/26B, đường số 10, phường Bình Hưng Hòa B, quận Bình Tân, thành phố Hồ Chí Minh

(511) Nhóm 03: Kem dưỡng da; kem (mỹ phẩm) trị nám da; kem (mỹ phẩm) chống lão hóa; sữa tắm; dầu gội đầu; kem (mỹ phẩm) trị mụn.

---

(210) **4-2012-26685**

(540) Berfin®

(220) 27.11.2012
(441) 25.02.2013
(731) NGÔ THẾ HƯNG (VN)
Số 24, BT3, X2, khu biệt thự Bắc Linh Đàm, quận Hoàng Mai, thành phố Hà Nội

(511) Nhóm 27: Thảm trải sàn.

---

(210) **4-2012-26686**

(540) Crinum latifolium L.
CÔNG ĐỨC
TRINH NỮ HOÀNG CUNG

(220) 27.11.2012
(441) 25.02.2013
(731) CÔNG TY TNHH SẢN XUẤT KINH DOANH THƯƠNG MẠI CÔNG ĐỨC (VN)
186 - 188 đường Phạm Công Trứ, phường Thạnh Mỹ Lợi, quận 2, thành phố Hồ Chí Minh

(511) Nhóm 35: Mua bán thực phẩm chức năng và thực phẩm bổ sung dinh dưỡng.

---

(210) **4-2012-26687**

(540) Hồi Xuân Thận Khí
CÔNG ĐỨC

(220) 27.11.2012
(441) 25.02.2013
(731) CÔNG TY TNHH SẢN XUẤT KINH DOANH THƯƠNG MẠI CÔNG ĐỨC (VN)
186 - 188 đường Phạm Công Trứ, phường Thạnh Mỹ Lợi, quận 2, thành phố Hồ Chí Minh

(511) Nhóm 35: Mua bán thực phẩm chức năng và thực phẩm bổ sung dinh dưỡng.

---

(210) **4-2012-26688**

(540) WORLDMILK
NHÃN HIỆU CỦA CHẤT LƯỢNG

(220) 27.11.2012
(441) 25.02.2013
(531) 1.15.15; A1.5.3; A25.3.3
(591) Xanh da trời, xanh dương, trắng, trắng sữa
(731) CÔNG TY CỔ PHẦN SỮA THẾ GIỚI (VN)
Số 37, tổ 5, Định Công, quận Hoàng Mai, thành phố Hà Nội

(511) Nhóm 29: Sữa và các sản phẩm sữa.

---

(210) **4-2012-26689**

(540)

HA AN NIGHT BAR

(220) 27.11.2012
(441) 25.02.2013

(731) DOANH NGHIỆP TƯ NHÂN HƯƠNG ĐỨC HÀ AN (VN)
06 Phan Bội Châu, thành phố Hội An, tỉnh Quảng Nam

(511) Nhóm 43: Nhà hàng ăn uống; dịch vụ quán cà phê; dịch vụ quầy rượu.

---

(210) **4-2012-26690**

(540)

(220) 27.11.2012
(441) 25.02.2013
(531) A26.11.8; 3.7.17
(591) Đỏ, trắng
(731) CÔNG TY TNHH MTV THƯƠNG MẠI & DỊCH VỤ TRẦN ĐÌNH CHÂU (VN)
Tổ 5 thị trấn Hà Lam, huyện Thăng Bình, tỉnh Quảng Nam

(511) Nhóm 35: Mua bán (kinh doanh) xe máy; phụ tùng xe máy.

---

(210) **4-2012-26691**

(540)

(220) 27.11.2012
(441) 25.02.2013
(531) 18.1.5; 2.1.8
(591) Xanh, đỏ, trắng, đen
(731) CÔNG TY TNHH VIỆT THÁI (VN)
Số 7, đường 3, cụm công nghiệp La Phù, xã La Phù, Hoài Đức, thành phố Hà Nội

(511) Nhóm 30: Bánh kẹo.

---

(210) **4-2012-26692**

(540)

(220) 27.11.2012
(441) 25.02.2013
(531) 18.1.5; 2.1.8
(591) Vàng, trắng, đen
(731) CÔNG TY TNHH VIỆT THÁI (VN)
Số 7, đường 3, cụm công nghiệp La Phù, xã La Phù, Hoài Đức, thành phố Hà Nội

(511) Nhóm 30: Bánh kẹo.

---

(210) **4-2012-26693**

(540)

(220) 27.11.2012
(441) 25.02.2013
(531) 2.1.8; 18.1.5
(591) Xanh, trắng, đen
(731) CÔNG TY TNHH VIỆT THÁI (VN)
Số 7, đường 3, cụm công nghiệp La Phù, xã La Phù, Hoài Đức, thành phố Hà Nội

(511) Nhóm 30: Bánh kẹo.

---

(210) **4-2012-26694**

(540)

(220) 27.11.2012
(441) 25.02.2013
(531) 2.1.8; 18.1.5
(591) Xanh, vàng, trắng, đen
(731) CÔNG TY TNHH VIỆT THÁI (VN)
Số 7, đường 3, cụm công nghiệp La Phù, xã La Phù, Hoài Đức, thành phố Hà Nội

(511) Nhóm 30: Bánh kẹo.

---

(210) **4-2012-26696**

(540) THÁI DƯƠNG NĂNG

(220) 27.11.2012
(441) 25.02.2013
(531) 26.5.1
(591) Trắng, đen, da cam, ghi
(731) CÔNG TY CỔ PHẦN SẢN XUẤT THƯƠNG MẠI VÀ ĐẦU TƯ THỊNH PHÁT (VN)
Số 332 phố Kim Ngưu, phường Minh Khai, quận Hai Bà Trưng, thành phố Hà Nội
(740) Văn phòng luật sư Phạm và Liên danh (PHAM & ASSOCIATES)

(511) Nhóm 11: Bình nước nóng dùng cho nhà tắm.

---

(210) **4-2012-26697**

(540) SH TV
KÊNH TRUYỀN HÌNH GIẢI TRÍ THẾ HỆ MỚI

(220) 27.11.2012
(441) 25.02.2013
(591) Lam, đen, trắng
(731) CÔNG TY CỔ PHẦN TRUYỀN THÔNG SÓNG MỚI (VN)
140 Cộng Hòa, phường 04, quận Tân Bình, thành phố Hồ Chí Minh

(511) Nhóm 09: Bộ thu tích hợp giải mã tín hiệu truyền hình kỹ thuật sô mặt đất (đầu thu kỹ thuật số). bộ tích hợp truyền thông đa phương tiện, máy thu tín hiệu truyền hình, bộ thu giải mã tín hiệu truyền hình.

Nhóm 38: Dịch vụ truyền hình mặt đất, truyền hình cáp truyền hình qua vệ tinh; truyền hình internet: liên lạc điện thoại trên nền internet: dịch vụ kết nối và chuyển hướng viễn thông.

Nhóm 41: Sản xuất chương trình phát thanh và truyền hình: dịch vụ xuất bản sách và báo điện tử trực tuyến; dịch vụ giải trí truyền hình: sản xuất chương trình biểu diễn; dịch vụ giải trí trên truyền hình.

---

(210) **4-2012-26698**

(540)

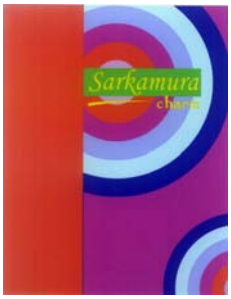

(220) 27.11.2012
(441) 25.02.2013
(531) 26.1.5; A1.1.10; A25.7.6
(591) Xanh lơ, xanh lá, hồng, cam, xanh tím than, vàng
(731) CÔNG TY CỔ PHẦN BMV VIỆT NAM (VN)
Số 26/2 ngõ 125, phố Trung Kính, phường Trung Hoà, quận Cầu Giấy, thành phố Hà Nội

(511) Nhóm 10: Bao cao su tránh thai.

---

(210) **4-2012-26705**

(540)

QyKaBa

(220) 27.11.2012
(441) 25.02.2013
(731) CÔNG TY TNHH MỘT THÀNH VIÊN GIẦY THỜI TRANG MAY MAY (VN)
36 đường số 59B, khu phố 9, phường Tân Tạo, quận Bình Tân, thành phố Hồ Chí Minh

(511) Nhóm 25: Quần áo, giày dép và mũ nón.

---

(210) **4-2012-26706**

(540)

HẢI AN

(220) 27.11.2012
(441) 25.02.2013
(731) LÊ VĂN THÀNH (VN)
Thôn Tâng Thượng, xã Liên Hồng, huyện Gia Lộc, tỉnh Hải Dương
(740) Công ty TNHH Sở hữu trí tuệ Bình Minh (SUNRISE IP CO.,LTD.)

(511) Nhóm 30: Bánh kẹo; kẹo lạc.

---

(210) **4-2012-26707**

(540)

(220) 27.11.2012
(441) 25.02.2013
(531) 3.9.16; A1.5.3; 26.1.2
(591) Xanh dương, trắng
(731) CÔNG TY TNHH CHẾ BIẾN THUỶ SẢN VÀ XUẤT NHẬP KHẨU TRANG KHANH (VN)
2/14 hẻm 1 đường tỉnh lộ 38 phường 5, thành phố Bạc Liêu, tỉnh Bạc Liêu
(740) Công ty TNHH Sở hữu trí tuệ VIPATCO (VIPATCO IP CO., LTD.)

(511) Nhóm 40: Gia công thủy hải sản; bảo quản thủy hải sản.

---

(210) **4-2012-26708**

(540)

(220) 27.11.2012
(441) 25.02.2013
(531) A1.5.3
(591) Xanh dương đậm
(731) CÔNG TY CỔ PHẦN XÂY DỰNG SỐ 7 (VN)
Tầng 18, tòa nhà Vinaconex 9, lô HH2-2 khu đô thị Mễ Trì Hạ, đường Phạm Hùng, xã Mễ Trì, huyện Từ Liêm, thành phố Hà Nội
(740) Công ty TNHH Đại Tín và Liên Danh (DAITIN AND ASSOCIATES CO.,LTD)

(511) Nhóm 19: Kính xây dựng; kính an toàn dùng trong xây dựng; kính cửa sổ cho xây dựng; kính màu dùng cho cửa sổ; kính cách ly (xây dựng); cửa, không bằng kim loại.

---

(210) **4-2012-26709**

(540)

(220) 27.11.2012
(441) 25.02.2013
(531) 8.1.18; 8.3.1; 26.13.25
(731) CÔNG TY CỔ PHẦN HẢO VỊ (VN)
19C Cộng Hòa, phường 12, quận Tân Bình, thành phố Hồ Chí Minh

(511) Nhóm 30: Bánh mì, cà phê, bánh, kẹo, kem lạnh, chè (trà).

Nhóm 32: Bia, nước quả cô đặc, nước ép trái cây, nước sữa lạc (đồ uống không cồn), nước hoa quả ướp lạnh (đố uống), xi rô dùng cho đồ uống.

Nhóm 33: Đồ uống được chưng cất, rượu cốc-tai, đồ uống hoa quả có cồn, rượu mạnh, rượu vang, rượu rum.

Nhóm 43: Dịch vụ quầy rượu, dịch vụ quán cà phê, quán ăn tự phục vụ, dịch vụ cung cấp thức ăn do nhà hàng thực hiện, nhà hàng ăn uống, quán rượu nhỏ.

---

(210) **4-2012-26711**

(540) Cam Le

(220) 27.11.2012
(441) 25.02.2013
(731) DOANH NGHIỆP TƯ NHÂN KINH DOANH VÀNG CẨM LỆ (VN)
2 bis Bến Xóm Củi, phường 11, quận 8, thành phố Hồ Chí Minh
(740) Công ty TNHH Sở hữu trí tuệ Thảo Thọ Quyến (INVENCO)

(511) Nhóm 14: Nữ trang; đồ trang sức.

---

(210) **4-2012-26712**

(540) Ecovina

(220) 27.11.2012
(441) 25.02.2013
(731) CÔNG TY TRÁCH NHIỆM HỮU HẠN GOLDEN BEE (VN)
62 Nguyễn Phạm Tuân, phường 09, quận 6, thành phố Hồ Chí Minh
(740) Công ty TNHH Sở hữu trí tuệ Thảo Thọ Quyến (INVENCO)

(511) Nhóm 03: Nước rửa xe; nước rửa chén bát; nước rửa kính; nước lau sàn nhà; nước hoa xịt phòng; nước rửa tay; xà phòng; nước xả vải.

---

(210) **4-2012-26713**

(540) Supeosin

(220) 27.11.2012
(441) 25.02.2013
(731) CÔNG TY TRÁCH NHIỆM HỮU HẠN GOLDEN BEE (VN)
62 Nguyễn Phạm Tuân, phường 09, quận 6, thành phố Hồ Chí Minh
(740) Công ty TNHH Sở hữu trí tuệ Thảo Thọ Quyến (INVENCO)

(511) Nhóm 03: Nước rửa xe; nước rửa chén bát; nước rửa kính; nước lau sàn nhà; nước hoa xịt phòng; nước rửa tay; xà phòng; nước xả vải.

---

(210) **4-2012-26714**

(540) HÙNG NGHĨA H&N

(220) 27.11.2012
(441) 25.02.2013
(531) 26.1.1; A5.5.20; 5.5.4
(731) LÝ THỊ MINH NGHĨA (VN)
19 Hàng Cân, phường Hàng Đào, quận Hoàn Kiếm, thành phố Hà Nội

(511) Nhóm 35: Mua bán quần áo thời trang; mua bán phụ kiện dành cho thời trang.

Nhóm 42: Dịch vụ vẽ mẫu quần áo.

---

(210) **4-2012-26716**

(540)

LOCTOSPAN

(220) 27.11.2012
(441) 25.02.2013

(731) HYPHENS PHARMA PTE. LTD. (SG)
138 Joo Seng Road, 3rd Floor, 368361 Singapore

(740) Văn phòng Luật sư Vĩnh Phát và Liên danh (VIFALAW)

(511) Nhóm 05: Dược phẩm.

---

(210) **4-2012-26717**

(540)

MIRAI

(220) 27.11.2012
(441) 25.02.2013

(731) CÔNG TY TNHH THỨC ĂN CHĂN NUÔI KYODO SOJITZ (VN)
Lô F5-F6-F7-F8 khu công nghiệp Thịnh Phát, xã Lương Bình, huyện Bến Lức, tỉnh Long An

(511) Nhóm 31: Thực phẩm cho động vật; thức ăn nhai cho động vật; cám; cám trộn làm thức ăn cho động vật; thức ăn gia súc.

---

(210) **4-2012-26718**

(540)

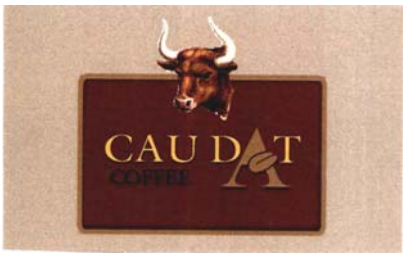

(220) 27.11.2012
(441) 25.02.2013
(531) 26.4.2; 3.4.1; A3.4.2; A3.4.4; 3.4.13; 5.7.1
(591) Nâu, vàng, đen
(731) DOANH NGHIỆP TƯ NHÂN PHÚ QUÝ (VN)
Thôn Túy Sơn, xã Xuân Thọ, thành phố Đà Lạt, tỉnh Lâm Đồng

(511) Nhóm 30: Cà phê; ca cao; hương liệu cà phê; đồ uống trên cơ sở cà phê.

---

(210) **4-2012-26719**

(540)

(220) 27.11.2012
(441) 25.02.2013
(531) 26.4.2; 3.4.1; A3.4.2; A3.4.4
(591) Nâu đậm, nâu nhạt, vàng, đen
(731) DOANH NGHIỆP TƯ NHÂN PHÚ QUÝ (VN)
Thôn Túy Sơn, xã Xuân Thọ, thành phố Đà Lạt, tỉnh Lâm Đồng

(511) Nhóm 30: Cà phê; ca cao; hương liệu cà phê; đồ uống trên cơ sở cà phê.

---

(210) **4-2012-26723**

(540)

CHARMES NATURAL WHITE

(220) 27.11.2012
(441) 25.02.2013
(731) CÔNG TY TNHH MỘT THÀNH VIÊN MỸ PHẨM THIÊN HOÀNG (VN)
92/17 đường liên khu 16 - 18, phường Bình Trị Đông, quận Bình Tân, thành phố Hồ Chí Minh

(511) Nhóm 03: Mỹ phẩm, nước rữa chén, nước tẩy đa năng, nước tẩy bồn cầu, nước rửa kính, nước lau sàn nhà.

---

(210) **4-2012-26724**

(540)

CLIVEN NATURAL WHITE

(220) 27.11.2012
(441) 25.02.2013
(731) CÔNG TY TNHH MỘT THÀNH VIÊN MỸ PHẨM THIÊN HOÀNG (VN)
92/17 đường liên khu 16 - 18, phường Bình Trị Đông, quận Bình Tân, thành phố Hồ Chí Minh

(511) Nhóm 03: Mỹ phẩm, nước rữa chén, nước tẩy đa năng, nước tẩy bồn cầu, nước rửa kính, nước lau sàn nhà.

---

(210) **4-2012-26725**

(540)

HOA BẤT TỬ

(220) 27.11.2012
(441) 25.02.2013
(731) CÔNG TY TNHH MỘT THÀNH VIÊN THƯƠNG MẠI DỊCH VỤ VẬN TẢI HUỆ MINH PHƯỚC (VN)
72 Châu Văn Tiếp, khu phố Chợ, phường Lái Thiêu, thị xã Thuận An, tỉnh Bình Dương

(511) Nhóm 03: Mỹ phẩm, nước rửa chén, nước tẩy đa năng, nước tẩy bồn cầu, nước rửa kính, nước lau sàn nhà.

---

(210) **4-2012-26726**

(540)

DREAM GOLD NATURAL WHITE

(220) 27.11.2012
(441) 25.02.2013
(731) CÔNG TY TNHH MỘT THÀNH VIÊN THƯƠNG MẠI DỊCH VỤ VẬN TẢI HUỆ MINH PHƯỚC (VN)
72 Châu Văn Tiếp, khu phố Chợ, phường Lái Thiêu, thị xã Thuận An, tỉnh Bình Dương

(511) Nhóm 03: Mỹ phẩm; nước rửa chén; nước tẩy đa năng, nước tẩy bồn cầu; nước rửa kính; nước lau sàn nhà.

---

(210) **4-2012-26728**

(540)

(220) 27.11.2012
(441) 25.02.2013
(531) 1.5.1; 26.1.1; A2.1.23; A2.3.23; A2.5.23; 2.7.23; 26.13.25
(591) Xanh lá cây, đỏ, cam, vàng, xanh da trời, trắng, tím
(731) TRƯỜNG MẦM NON THẾ GIỚI TUỔI THƠ (VN)
110 Nguyễn Văn Linh, phường Tân Thuận Tây, quận 7, thành phố Hồ Chí Minh

(511) Nhóm 41: Giáo dục đào tạo.

---

(210) **4-2012-26729**

(540)

(220) 27.11.2012
(441) 25.02.2013
(531) 26.13.25; 7.1.6; 26.1.1; 2.3.1
(591) Cam, trắng, vàng nhạt
(731) CÔNG TY TNHH SẢN XUẤT VÀ THƯƠNG MẠI NHẤT TÍN (VN)
280/131 Bùi Hữu Nghĩa, phường 2, quận Bình Thạnh, thành phố Hồ Chí Minh

(511) Nhóm 32: Nước uống có ga; chế phẩm để làm đồ uống; đồ uống không có cồn.

Nhóm 43: Nhà hàng ăn uống; nhà hàng ăn uống tự phục vụ; quán ăn tự phục vụ.

---

(210) **4-2012-26730**

(540)

(220) 27.11.2012
(441) 25.02.2013
(531) A5.5.21; A5.5.20; 24.15.1
(591) Trắng, xanh, vàng, đỏ
(731) CÔNG TY TNHH MỘT THÀNH VIÊN MỘT MỘT NĂM TÁM (VN)
131 C, Nguyễn Văn Đậu, phường 5, quận Bình Thạnh, thành phố Hồ Chí Minh
(740) Công ty TNHH Sở hữu trí tuệ Đại Diện (IPACO.,LTD.)

(511) Nhóm 35: Quảng cáo; dịch vụ giới thiệu sản phẩm trên các phương tiện truyền thông, cho mục đích bán lẻ; nghiên cứu thị trường; dịch vụ nghiên cứu tiếp thị; tổ chức hội chợ thương mại cho mục đích bán hàng hoặc quảng cáo.

Nhóm 38: Tổng đài hỗ trợ (dịch vụ viễn thông); dịch vụ kết nối và chuyển hướng viễn thông; dịch vụ điện thoại; dịch vụ bảng thông báo điện tử (dịch vụ viễn thông).

Nhóm 39: Vận tải; dịch vụ cho thuê xe cộ; dịch vụ cho thuê kho hàng; dịch vụ cho thuê bãi đỗ xe; đại lý bán vé máy bay, tàu lửa, tàu thủy.

Nhóm 44: Nhà dưỡng bệnh; trung tâm chăm sóc sức khoẻ; bệnh viện; dịch vụ y tế tại bệnh viện; thẩm mỹ viện.

---

(210) **4-2012-26731**

(540)

FORESEPTOL

(220) 27.11.2012
(441) 25.02.2013
(731) CÔNG TY CỔ PHẦN DƯỢC PHẨM TRUNG ƯƠNG 3 (FORIPHARM) (VN)
16 Lê Đại Hành, quận Hồng Bàng, thành phố Hải Phòng
(740) Công ty TNHH Sở hữu trí tuệ và Công nghệ Thủ đô (CAPITAL IP&T CO.LTD.)

(511) Nhóm 05: Dược phẩm, thực phẩm chức năng, thực phẩm dinh dưỡng dùng trong y tế.

---

(210) **4-2012-26732**

(540)

COOLBI

(220) 27.11.2012
(441) 25.02.2013
(731) LƯU ĐÌNH THẮNG (VN)
Xóm 4, thôn Phú Đô, xã Mễ Trì, huyện Từ Liêm, thành phố Hà Nội
(740) Công ty TNHH Sở hữu trí tuệ và Công nghệ Thủ đô (CAPITAL IP&T CO.LTD.)

(511) Nhóm 03: Mỹ phẩm, kem dưỡng da, dầu gội đầu, sữa rửa mặt, sữa tắm, dung dịch vệ sinh cá nhân không chứa thuốc.

---

(210) **4-2012-26733**

(540)

BREATMILK

(220) 27.11.2012
(441) 25.02.2013
(731) CÔNG TY CỔ PHẦN THƯƠNG MẠI DƯỢC PHẨM VÀ TRANG THIẾT BỊ Y TẾ THUẬN PHÁT (VN)
Lô 44, TT 2B khu đô thị mới Văn Quán - Yên Phúc, quận Hà Đông, thành phố Hà Nội
(740) Công ty TNHH Sở hữu trí tuệ và Công nghệ Thủ đô (CAPITAL IP&T CO.LTD.)

(511) Nhóm 05: Dược phẩm, thực phẩm chức năng, thực phẩm dinh dưỡng dùng trong y tế.

---

(210) **4-2012-26734**

(540)

TERDIFERIN

(220) 27.11.2012
(441) 25.02.2013

(731) CÔNG TY CỔ PHẦN THƯƠNG MẠI DƯỢC PHẨM VÀ TRANG THIẾT BỊ Y TẾ THUẬN PHÁT (VN)
Lô 44, TT 2B khu đô thị mới Văn Quán - Yên Phúc, quận Hà Đông, thành phố Hà Nội

(740) Công ty TNHH Sở hữu trí tuệ và Công nghệ Thủ đô (CAPITAL IP&T CO.LTD.)

(511) Nhóm 05: Dược phẩm, thực phẩm chức năng, thực phẩm dinh dưỡng dùng trong y tế.

---

(210) **4-2012-26735**

(540)

(220) 27.11.2012
(441) 25.02.2013
(531) 26.1.2; A3.13.4; 5.7.3; 8.7.11; A8.1.16
(591) Đỏ, vàng, da cam, xanh dương, nâu, đen, trắng

(731) CÔNG TY TRÁCH NHIỆM HỮU HẠN THƯƠNG MẠI VIỆT ĐỨC (VN)
Thôn Nam Am, xã Tam Cường, huyện Vĩnh Bảo, thành phố Hải Phòng

(740) Công ty TNHH Sở hữu trí tuệ và Công nghệ Thủ đô (CAPITAL IP&T CO.LTD.)

(511) Nhóm 30: Bánh mỳ, bánh ngọt, bánh trứng.

---

(210) **4-2012-26736**

(540)

(220) 27.11.2012
(441) 25.02.2013
(531) A5.5.20; 26.1.6
(591) Đỏ, xanh tím, xanh lá cây, vàng, ghi tím, hồng

(731) L'OREAL, SOCIÉTÉ ANONYME (FR)
14 Rue Royale, 75008 PARIS - France

(740) Công ty Luật TNHH quốc tế Ban mai Việt Nam (BMVN INTERNATIONAL LLC)

(511) Nhóm 03: Mỹ phẩm có tác dụng lên mao mạch, cụ thể là dầu gội đầu; chế phẩm tạo kiểu tóc và chăm sóc tóc dạng gel, bột, keo bọt, kem đặc, kem, nước xức, dầu, nước sữa và sáp; keo xịt tóc; chế phẩm tạo nếp và sóng quăn lâu dài cho tóc; chế phẩm duỗi thẳng tóc; tinh dầu dùng cho cá nhân.

---

(210) **4-2012-26737**

(540)

DOWNY HAPPINESS

(220) 27.11.2012
(441) 25.02.2013
(731) THE PROCTER & GAMBLE COMPANY (US)
One Procter & Gamble Plaza, Cincinnati, Ohio 45202, United States of America
(740) Công ty Luật TNHH quốc tế Ban mai Việt Nam (BMVN INTERNATIONAL LLC)

(511) Nhóm 03: Chất làm mềm vải dùng trong giặt là.

---

(210) **4-2012-26740**

(540)

PAUL SMITH

(220) 27.11.2012
(441) 25.02.2013
(731) PAUL SMITH GROUP HOLDINGS LIMITED (GB)
The Riverside Building, Riverside Way, Nottingham, NG2 1DP, United Kingdom
(740) Công ty Tư vấn đầu tư và chuyển giao công nghệ (INVESTCONSULT)

(511) Nhóm 03: Xà phòng, nước hoa, tinh dầu, mỹ phẩm, nước xức tóc, nước hoa co-lô- nhơ, chế phẩm mỹ phẩm chăm sóc da và tóc, chất khử mùi dùng cho cá nhân.

Nhóm 25: Quần áo, đồ đi chân, đồ đội đầu, găng tay (trang phục), khăn quàng cổ, khăn choàng, thắt lưng (trang phục), dây đeo quần, cà vạt.

---

(210) **4-2012-26741**

(540)

TRƯỜNG LONG

(220) 27.11.2012
(441) 25.02.2013
(531) 26.1.2; 26.13.25
(591) Đỏ, xanh dương đậm
(731) CÔNG TY CỔ PHẦN KỸ THUẬT & Ô TÔ TRƯỜNG LONG (VN)
Lô 46, đường số 3, KCN Tân Tạo, quận Bình Tân, thành phố Hồ Chí Minh

(511) Nhóm 12: Xe cộ, phương tiện giao thông trên bộ.

Nhóm 37: Sửa chữa, lắp đặt xe ô tô.

---

(210) **4-2012-26743**

(540)

COMPLEGEL

(220) 27.11.2012
(441) 25.02.2013
(731) CÔNG TY TNHH NHÂN SINH (VN)
Db29 Bàu Cát 6, phường 14, quận Tân Bình, thành phố Hồ Chí Minh
(740) Văn phòng Luật sư A Hoà (AHOA LAW OFFICE)

(511) Nhóm 05: Dược phẩm.

---

(210) **4-2012-26744**

(540)

DEXOPRAL

(220) 27.11.2012
(441) 25.02.2013

(731) CÔNG TY TNHH NHÂN SINH (VN)
Db29 Bàu Cát 6, phường 14, quận Tân Bình, thành phố Hồ Chí Minh

(740) Văn phòng Luật sư A Hoà (AHOA LAW OFFICE)

(511) Nhóm 05: Dược phẩm.

---

(210) **4-2012-26745**

(540)

LOTRIAL

(220) 27.11.2012
(441) 25.02.2013

(731) CÔNG TY TNHH NHÂN SINH (VN)
Db29 Bàu Cát 6, phường 14, quận Tân Bình, thành phố Hồ Chí Minh

(740) Văn phòng Luật sư A Hoà (AHOA LAW OFFICE)

(511) Nhóm 05: Dược phẩm.

---

(210) **4-2012-26746**

(540)

ENDIALMET

(220) 27.11.2012
(441) 25.02.2013
(731) CÔNG TY TNHH NHÂN SINH (VN)
Db29 Bàu Cát 6, phường 14, quận Tân Bình, thành phố Hồ Chí Minh

(740) Văn phòng Luật sư A Hoà (AHOA LAW OFFICE)

(511) Nhóm 05: Dược phẩm.

---

(210) **4-2012-26747**

(540)

AMOXIDAL

(220) 27.11.2012
(441) 25.02.2013
(731) CÔNG TY TNHH NHÂN SINH (VN)
Db29 Bàu Cát 6, phường 14, quận Tân Bình, thành phố Hồ Chí Minh

(740) Văn phòng Luật sư A Hoà (AHOA LAW OFFICE)

(511) Nhóm 05: Dược phẩm.

---

(210) **4-2012-26748**

(540)

ATLANSIL

(220) 27.11.2012
(441) 25.02.2013

(731) CÔNG TY TNHH NHÂN SINH (VN)
Db29 Bàu Cát 6, phường 14, quận Tân Bình, thành phố Hồ Chí Minh

(740) Văn phòng Luật sư A Hoà (AHOA LAW OFFICE)

(511) Nhóm 05: Dược phẩm.

---

(210) **4-2012-26749**

(540)

KRETOP DECOKRETE

(220) 27.11.2012
(441) 25.02.2013

(731) LÊ ANH VŨ (VN)
Phòng 602, nhà 17T1, khu đô thị Trung Hòa Nhân Chính, quận Cầu Giấy, thành phố Hà Nội

(740) Công ty TNHH Tầm nhìn và Liên danh (VISION & ASSOCIATES CO.LTD.)

(511) Nhóm 02: Sơn xây dựng, sơn công nghiệp (trừ sơn cách điện và cách nhiệt); chất kết dính dùng cho sơn; chất màu (bột màu); sơn lót; chất làm khô dùng cho sơn; chất pha loãng dùng cho sơn.

Nhóm 17: Sơn cách điện, cách nhiệt.

Nhóm 35: Mua bán, xuất nhập khẩu sơn, các vật liệu sơn, vật liệu chống thấm và phụ gia bê tông.

Nhóm 37: Dịch vụ sơn bả nội ngoại thất.

---

(210) **4-2012-26750**

(540)

KRETOP EPOKRETE

(220) 27.11.2012
(441) 25.02.2013

(731) LÊ ANH VŨ (VN)
Phòng 602, nhà 17T1, khu đô thị Trung Hòa Nhân Chính, Cầu Giấy, thành phố Hà Nội

(740) Công ty TNHH Tầm nhìn và Liên danh (VISION & ASSOCIATES CO.LTD.)

(511) Nhóm 01: Chế phẩm chống thấm nước cho xi măng (trừ sơn); chất kết dính cho bê tông; chất bảo vệ bê tông (trừ sơn và dầu); hóa chất để thoát khí bê tông.

Nhóm 02: Sơn xây dựng, sơn công nghiệp (trừ sơn cách điện và cách nhiệt); chất kết dính dùng cho sơn; chất màu (bột màu); sơn lót; chất làm khô dùng cho sơn; chất pha loãng dùng cho sơn.

Nhóm 17: Sơn cách điện, cách nhiệt.

Nhóm 35: Mua bán, xuất nhập khẩu sơn, các vật liệu sơn, vật liệu chống thấm và phụ gia bê tông.

Nhóm 37: Dịch vụ sơn bả nội ngoại thất.

---

(210) **4-2012-26751**

(540) VIETCERT

(220) 27.11.2012
(441) 25.02.2013
(731) CÔNG TY CỔ PHẦN CHỨNG NHẬN VIETCERT (VN)
19 Hà Thị Thân, quận Sơn Trà, thành phố Đà Nẵng

(511) Nhóm 42: Thẩm định (giám định) chất lượng, kỹ thuật, vệ sinh, an toàn của sản phẩm hàng hóa; dịch vụ vật liệu, cấu kiện, dự án và công trình; xử lý đánh giá và kiến nghị chứng nhận sản phẩm, dịch vụ phù hợp tiêu chuẩn và quy chuẩn kỹ thuật; thử nghiệm, kiểm định, hiệu chuẩn và đánh giá các phương tiện đo và hệ thống đo, đánh giá các điều kiện kỹ thuật, thực trạng công nghệ, chuyển giao công nghệ và an toàn công nghiệp; phân tích, đánh giá tác động môi trường và cam kết bảo vệ môi trường.

---

(210) **4-2012-26754**

(540) BÁNH TRUNG THU
BÀ NGÂN

(220) 27.11.2012
(441) 25.02.2013
(731) HOÀNG ĐỖ HẢI ANH (VN)
Phòng 501, G6 Thanh Xuân Nam, quận Thanh Xuân, thành phố Hà Nội
(740) Công ty TNHH BABYLON (BABYLON COMPANY LIMITED)

(511) Nhóm 30: Bánh, kẹo.

Nhóm 35: Mua bán xuất nhập bánh, kẹo các loại.

---

(210) **4-2012-26755**

(540) baby Hoa Thanh

(220) 27.11.2012
(441) 25.02.2013
(531) 26.3.23; A26.11.12; 26.13.25
(591) Đỏ, xanh dương, tím, trắng
(731) CÔNG TY TNHH BĂNG DÍNH HOÀ THÀNH TS (VN)
Số 50, khu phố Thịnh Long, phường Đình Bảng, thị xã Từ Sơn, tỉnh Bắc Ninh
(740) Công ty TNHH BABYLON (BABYLON COMPANY LIMITED)

(511) Nhóm 05: Bỉm, tã giấy trẻ em, băng vệ sinh.

---

(210) **4-2012-26756**

(540)

ALADANH

(220) 27.11.2012
(441) 25.02.2013
(731) CÔNG TY TNHH BABYLON (VN)
Phòng 1204, N2C, khu đô thị Trung Hòa Nhân Chính, phường Nhân Chính, quận Thanh Xuân, thành phố Hà Nội

(511) Nhóm 39: Dịch vụ vận chuyển hàng hóa; dịch vụ chuyển nhà, bưu phẩm, thư tín bằng đường bộ, đường hàng không, đường sắt, đường thủy.

---

(210) **4-2012-26757**

(540)

Tetrathepharm

(220) 27.11.2012
(441) 25.02.2013
(731) CÔNG TY CỔ PHẦN DƯỢC - VẬT TƯ Y TẾ THANH HOÁ. (VN)
Số 232 đường Trần Phú, phường Lam Sơn, thành phố Thanh Hóa
(740) Văn phòng Luật sư ROYAL (ROYAL LAW FIRM)

(511) Nhóm 05: Sản phẩm dược.

---

(210) **4-2012-26758**

(540)

Acethepharm

(220) 27.11.2012
(441) 25.02.2013
(731) CÔNG TY CỔ PHẦN DƯỢC - VẬT TƯ Y TẾ THANH HOÁ. (VN)
Số 232 đường Trần Phú, phường Lam Sơn, thành phố Thanh Hóa
(740) Văn phòng Luật sư ROYAL (ROYAL LAW FIRM)

(511) Nhóm 05: Sản phẩm dược.

---

(210) **4-2012-26759**

(540)

D.M.C

(220) 27.11.2012
(441) 25.02.2013
(531) 26.1.2; A1.1.5
(591) Đỏ, đen, trắng
(731) LÊ ĐĂNG KHA (VN)
259/42 Tân Hòa Đông, khu phố 13, phường Bình Trị Đông, quận Bình Tân, thành phố Hồ Chí Minh
(740) Công ty Cổ phần Sở hữu công nghiệp INVESTIP (INVESTIP)

(511) Nhóm 35: Mua bán phụ tùng xe gắn máy, tăng phô (ballat), biến thế, giảm xóc, vòng bi (bạc đạn), xích, má phanh và chóa đèn.

---

(210) **4-2012-26760**

(540)

PYLANTIN

(220) 27.11.2012
(441) 25.02.2013
(731) CÔNG TY CỔ PHẦN DƯỢC PHẨM OPC (VN)
1017 Hồng Bàng, phường 12, quận 6, thành phố Hồ Chí Minh
(740) Công ty Cổ phần Sở hữu công nghiệp INVESTIP (INVESTIP)

(511) Nhóm 05: Dược phẩm; thực phẩm chức năng dùng cho mục đích y tế.

---

(210) **4-2012-26761**

(540)

PINKAGEN

(220) 27.11.2012
(441) 25.02.2013
(731) CÔNG TY CỔ PHẦN DƯỢC PHẨM OPC (VN)
1017 Hồng Bàng, phường 12, quận 6, thành phố Hồ Chí Minh
(740) Công ty Cổ phần Sở hữu công nghiệp INVESTIP (INVESTIP)

(511) Nhóm 05: Dược phẩm; thực phẩm chức năng dùng cho mục đích y tế.

---

(210) **4-2012-26762**

(540)

AN PHU TAN CO., Ltd

(220) 27.11.2012
(441) 25.02.2013
(531) 26.1.1; 26.4.2; A26.11.12; 26.13.25
(591) Đen, đỏ
(731) CÔNG TY TNHH THƯƠNG MẠI DỊCH VỤ AN PHÚ TÂN (VN)
Số 133 đường số 32, phường Bình Trị Đông B, quận Bình Tân, thành phố Hồ Chí Minh

(511) Nhóm 35: Mua bán các loại máy móc dùng trong công nghiệp chế biến thực phẩm, thiết bị bếp nhà hàng - khách sạn, bàn kệ inox cụ thể là: máy tròn, máy cắt, máy xay, máy nghiền, máy sấy bát đĩa, thiết bị để nấu nướng, làm lạnh, sấy khô.

---

(210) **4-2012-26763**

(540)

LUNADIAMOND HOTEL

(220) 27.11.2012
(441) 25.02.2013
(731) CÔNG TY TNHH LAN NGUYỆT ANH (VN)
242 - 244 Hồ Nghinh, phường Phước Mỹ, quận Sơn Trà, thành phố Đà Nẵng

(511) Nhóm 43: Khách sạn; nhà hàng ăn uống.

---

(210) **4-2012-26764**

(540)

GIA TÍN
NIỀM TIN VÀ SỰ HÀI LÒNG CỦA BẠN

(220) 27.11.2012
(441) 25.02.2013
(531) 26.4.3
(731) CÔNG TY TNHH THƯƠNG MẠI-DỊCH VỤ VÀ TIN HỌC GIA TÍN (VN)
120 Nguyễn Hữu Thọ, phường Hoà Thuận Tây, quận Hải Châu, thành phố Đà Nẵng

(511) Nhóm 35: Mua bán các sản phẩm và thiết bị công nghệ thông tin: cụ thể: máy vi tính, thiết bị ngoại vi, linh kiện máy tính, máy điện thoại, thiết bị mạng; mua bán các phần mềm diệt virus; mua bán các thiết bị văn phòng: cụ thể: máy photocopy, máy fax, máy scanner, máy chiếu; mua bán các loại mực dùng cho các thiết bị văn phòng; dịch vụ quảng cáo trực tuyến, cụ thể: dịch vụ quảng cáo trên google, yahoo, facebook, ping, dịch vụ tiếp thị trực tuyến; dịch vụ thương mại điện tử, cụ thể là mua bán các thiết bị: máy vi tính, thiết bị ngoại vi, linh kiện máy tính, máy điện thoại, thiết bị mạng, máy photocopy, máy fax, máy scanner, máy chiếu, các phần mềm diệt virus.

Nhóm 42: Thiết kế phần mềm máy tính; thiết kế hệ thống máy tính; cho thuê máy tính; dịch vụ cài đặt phần mềm máy tính; bảo dưỡng và bảo trì phần mềm máy tính; tư vấn trong lĩnh vực phần cứng máy tính.

---

(210) **4-2012-26765**

(540)

CHAMELEON

(220) 27.11.2012
(441) 25.02.2013
(731) NGUYỄN TUẤN VIỆT (VN)
Số 26/1 Đoàn Thị Liên, phường Phú Lợi, thành phố Thủ Dầu Một, tỉnh Bình Dương
(740) Công ty TNHH Sở hữu trí tuệ WINCO (WINCO CO., LTD.)

(511) Nhóm 20: Đồ đạc nội thất; đồ đạc ngoại thất, cụ thể là: bàn, ghế, tủ, kệ.

---

(210) **4-2012-26767**

(540)

MELXEL

(220) 27.11.2012
(441) 25.02.2013
(531) 26.1.1
(591) Xanh coban, vàng, trắng
(731) TRẦN HỮU HẢI PHƯƠNG (VN)
286/19B Cách Mạng Tháng Tám, phường Bùi Hữu Nghĩa, quận Bình Thủy, thành phố Cần Thơ
(740) Công ty TNHH Sở hữu trí tuệ WINCO (WINCO CO., LTD.)

(511) Nhóm 19: Bột trét tường; vật liệu xây dựng phi kim loại.

---

(210) **4-2012-26768**

(540)

(220) 27.11.2012
(441) 25.02.2013

(591) Đen, trắng, xanh lá cây
(731) NGUYỄN TUẤN ANH (VN)
Xã Tân Nghĩa, huyện Cao Lãnh, tỉnh Đồng Tháp
(740) Công ty TNHH Sở hữu trí tuệ WINCO (WINCO CO., LTD.)

(511) Nhóm 01: Phân bón; hóa chất phụ gia dùng cho thuốc trừ sâu; hoá chất nông nghiệp (trừ chất diệt nấm, chất diệt cỏ dại chất diệt cỏ, thuốc diệt sâu và chất diệt ký sinh trùng); chất nền dùng để trồng trọt ngoài đất (nông nghiệp); chế phẩm để phết nhựa dùng cho nghề trồng cây.

---

(210) **4-2012-26769**

(540)

(220) 27.11.2012
(441) 25.02.2013
(531) 26.1.2; 24.17.17; 24.17.25
(591) Vàng, xanh lá cây, đỏ
(731) NGUYỄN TUẤN ANH (VN)
Xã Tân Nghĩa, huyện Cao Lãnh, tỉnh Đồng Tháp
(740) Công ty TNHH Sở hữu trí tuệ WINCO (WINCO CO., LTD.)

(511) Nhóm 01: Phân bón; hóa chất phụ gia dùng cho thuốc trừ sâu; hoá chất nông nghiệp (trừ chất diệt nấm, chất diệt cỏ dại chất diệt cỏ, thuốc diệt sâu và chất diệt ký sinh trùng); chất nền dùng để trồng trọt ngoài đất (nông nghiệp); chế phẩm để phết nhựa dùng cho nghề trồng cây.

---

(210) **4-2012-26770**

(540)

(220) 27.11.2012
(441) 25.02.2013
(531) A26.11.12; 26.2.7; 26.1.6; 1.15.23
(591) Vàng, xanh lá cây, đỏ
(731) NGUYỄN TUẤN ANH (VN)
Xã Tân Nghĩa, huyện Cao Lãnh, tỉnh Đồng Tháp
(740) Công ty TNHH Sở hữu trí tuệ WINCO (WINCO CO., LTD.)

(511) Nhóm 01: Phân bón; hóa chất phụ gia dùng cho thuốc trừ sâu; hoá chất nông nghiệp (trừ chất diệt nấm, chất diệt cỏ dại chất diệt cỏ, thuốc diệt sâu và chất diệt ký sinh trùng); chất nền dùng để trồng trọt ngoài đất (nông nghiệp); chế phẩm để phết nhựa dùng cho nghề trồng cây.

---

(210) **4-2012-26771**

(540)

(220) 27.11.2012
(441) 25.02.2013
(531) A5.5.21
(731) HOÀNG VĂN THỨC (VN)
Số 35B, ngõ 236/49 phố Đại Từ, phường Đại Kim, quận Hoàng Mai, thành phố Hà Nội

(511) Nhóm 20: Gối, đệm.

Nhóm 24: Chăn, ga trải giường.

Nhóm 25: Quần, áo.

---

(210) **4-2012-26772**

(540)

(220) 27.11.2012
(441) 25.02.2013
(531) 26.3.1; 26.4.9
(591) Trắng, đen, xanh lá cây
(731) CÔNG TY TNHH KHOÁNG SẢN VÀ TMDV TẤN PHÁT (TAN PHAT CO., LTD) (VN)
Số 217 đường 19/4, phường Xuân An, thành phố Phan Thiết, tỉnh Bình Thuận

(511) Nhóm 35: Dịch vụ mua bán gồm: kim loại và quặng kim loại; vật liệu, máy móc thiết bị lắp đặt và phụ tùng máy khai thác khoáng sản.

Nhóm 37: Khai thác khoáng sản.

---

(210) **4-2012-26773**

(540) 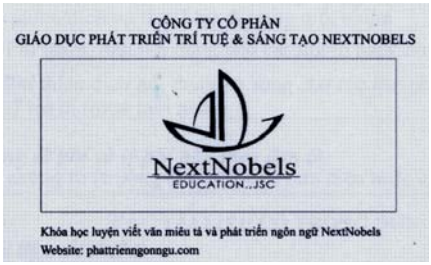

(220) 28.11.2012
(441) 25.02.2013
(531) 26.4.2; 18.3.23; 26.13.25
(731) CÔNG TY CỔ PHẦN GIÁO DỤC PHÁT TRIỂN TRÍ TUỆ & SÁNG TẠO NEXT NOBELS (VN)
Số nhà 15B, ngõ 155 Nguyễn Khang, tổ 8, phường Yên Hòa. quận Cầu Giấy, thành phố Hà Nội

(511) Nhóm 41: Dịch vụ về giáo dục giảng dạy; dịch vụ dạy viết chữ đẹp, dịch vụ trường nội trú; tổ chức triển lãm cho mục đích văn hoá hoặc giáo dục.

---

(210) **4-2012-26774**

(540)

(220) 28.11.2012
(441) 25.02.2013
(731) CÔNG TY CỔ PHẦN GIÁO DỤC PHÁT TRIỂN TRÍ TUỆ & SÁNG TẠO NEXT NOBELS (VN)
Số nhà 15B, ngõ 155 Nguyễn Khang, tổ 8, phường Yên Hòa, quận Cầu Giấy, thành phố Hà Nội

(511) Nhóm 09: Phần mềm máy vi tính.

---

(210) **4-2012-26775**

(540)

(220) 28.11.2012
(441) 25.02.2013
(531) 26.4.1
(731) PHAN THANH HÙNG (VN)
369 Trần Hưng Đạo, phường Cầu Kho, quận 1, thành phố Hồ Chí Minh

(511) Nhóm 43: Dịch vụ cung cấp thực phẩm và đồ uống (do nhà hàng thực hiện); chỗ ở tạm thời.

---

(210) **4-2012-26776**

(540)

(220) 28.11.2012
(441) 25.02.2013
(531) A26.11.12
(591) Đen, da cam
(731) ALOHA AUTO INDUSTRY CO. (TW)
No. 116, Zhengnan 6th St., Yongkang Dist., Tainan City, Taiwan
(740) Công ty TNHH một thành viên Sở hữu trí tuệ VCCI (VCCI-IP CO.,LTD)

(511) Nhóm 12: Gương chiếu hậu.

---

(210) **4-2012-26777**

(540)

(220) 28.11.2012
(441) 25.02.2013
(531) 26.4.1; 26.4.9; A25.7.3
(591) Đỏ, đen, trắng
(731) CÔNG TY TNHH NGHE NHÌN HAY VÀ ĐẸP (VN)
337B Điện Biên Phủ, phường 04, quận 3, thành phố Hồ Chí Minh

(511) Nhóm 35: Bán buôn máy vi tính; bán buôn thiết bị phần cứng máy tính; bán buôn thiết bị nghe nhìn; bán buôn thiết bị điện tử; bán buôn thiết bị viễn thông; quảng cáo.

---

(210) **4-2012-26778**

(540)

(220) 28.11.2012
(441) 25.02.2013
(531) A5.7.23; 26.4.1; 26.1.1; 5.7.21
(731) CÔNG TY TNHH BÁNH SẦU RIÊNG (VN)
190 Chu Văn An, phường 26, quận Bình Thạnh, thành phố Hồ Chí Minh

(511) Nhóm 30: Bánh sầu riêng.

---

(210) **4-2012-26779**

(540)

(220) 28.11.2012
(441) 25.02.2013
(531) 26.4.2; A6.3.14; 3.7.17; A1.1.2; 1.15.15; 1.15.21; 5.3.11
(591) Đỏ, vàng, đen, xanh, trắng
(731) CÔNG TY CỔ PHẦN ĐẦU TƯ VINADCO (VN)
229 Hải Phòng, quận Thanh Khê, thành phố Đà Nẵng

(511) Nhóm 32: Nước lọc.

---

(210) **4-2012-26780**

(540)

(220) 28.11.2012
(441) 25.02.2013
(531) A26.11.12; A26.11.10; 25.7.20
(591) Xanh dương, vàng, nâu
(731) CÔNG TY CỔ PHẦN TẬP ĐOÀN ĐẦU TƯ XUẤT NHẬP KHẨU TỔNG HỢP SÀI GÒN (VN)
27 Cao Thắng, phường 2, quận 3, thành phố Hồ Chí Minh

(511) Nhóm 36: Định giá bất động sản; kinh doanh bất động sản; quản lý tài sản bất động sản; tư vấn tài chính; môi giới bất động sản; cho mua thuê tài chính.

---

(210) **4-2012-26783**

(540)

(220) 28.11.2012
(441) 25.02.2013
(531) 26.4.2; 26.4.9; 26.1.1; 26.13.25
(591) Đỏ, đen, xanh lá cây, xanh dương, vàng
(731) CÔNG TY TNHH THƯƠNG MẠI VÀ SẢN XUẤT DỊCH VỤ VŨ QUỐC (VN)
262/2A Huỳnh Văn Bánh, phường 11, quận Phú Nhuận, thành phố Hồ Chí Minh

(511) Nhóm 25: Quần áo; giày dép, túi xách.

---

(210) **4-2012-26784**

(540)

(220) 28.11.2012
(441) 25.02.2013
(531) 26.4.2; 26.4.9; 26.1.2; A17.1.2
(591) Đỏ, trắng, xanh dương, xanh lá cây, vàng
(731) CÔNG TY TNHH THƯƠNG MẠI VÀ SẢN XUẤT DỊCH VỤ VŨ QUỐC (VN)
262/2A Huỳnh Văn Bánh, phường 11, quận Phú Nhuận, thành phố Hồ Chí Minh

(511) Nhóm 25: Quần áo, giày dép, túi xách.

---

(210) **4-2012-26786**

(540)

(220) 28.11.2012
(441) 25.02.2013
(531) 26.1.1; A5.5.20; A5.5.21; A2.5.23
(731) CÔNG TY CỔ PHẦN ĐẦU TƯ TÂN Ý (VN)
Số 37 Lô 2A KĐT Trung Yên, Yên Hòa, quận Cầu Giấy, thành phố Hà Nội

(511) Nhóm 25: Quần áo các loại (không kể quần áo bảo hộ lao động); giày dép, mũ nón, dây lưng bằng vải, tất, cà vạt

Nhóm 35: Mua bán quần áo các loại, mua bán mũ nón, mua bán túi xách, dây lưng, ví da, xuất nhập khẩu quần áo các loại, xuất nhập khẩu mũ nón, túi xách, dây lưng, ví da.

Nhóm 42: Thiết kế thời; trang, thiết kế đồ họa.

---

(210) **4-2012-26787**

(540)

(220) 28.11.2012
(441) 25.02.2013
(531) 26.4.1; 26.4.4; 2.9.1
(731) CÔNG TY CỔ PHẦN ĐẦU TƯ TÂN Ý (VN)
Số 37 lô 2A KĐT Trung Yên, phường Yên Hòa, quận Cầu Giấy, thành phố Hà Nội

(511) Nhóm 25: Quần áo các loại (không kể quần áo bảo hộ lao động); giày dép, mũ nón, dây lưng bằng vải, tất cà vạt.

Nhóm 35: Mua bán quần áo các loại, mua bán mũ nón, mua bán túi xách, dây lưng, ví da, xuất nhập khẩu quần áo các loại, xuất nhập khẩu mũ nón, túi xách, dây lưng, ví da.

Nhóm 42: Thiết kế thời trang, thiết kế đồ họa.

---

(210) **4-2012-26788**

(540)

(220) 28.11.2012
(441) 25.02.2013
(531) 26.1.1; 3.7.7; A3.7.24; A2.5.23; A26.11.12
(591) Xám, xanh ôliu, trắng
(731) PHAN GIA ANH BẢO (VN)
34 Bế Văn Đàn, phường Chính Gián, quận Hải Châu, thành phố Đà Nẵng

(511) Nhóm 44: Dịch vụ y tế.

---

(210) **4-2012-26790**

(540)

(220) 28.11.2012
(441) 25.02.2013
(531) 26.1.1
(731) WM. WRIGLEY JR. COMPANY (US)
1132 West Blackhawk Street, Chicago, Illinois 60642, United States of America
(740) Công ty TNHH Sở hữu công nghiệp Sao Bắc Đẩu (SAO BAC DAU IP COM.,LTD)

(511) Nhóm 30: Bánh kẹo, kẹo, kẹo bạc hà, viên kẹo hình giọt nước và viên kẹo hình thoi.

---

(210) **4-2012-26791**

(540)

MPMAX

(220) 28.11.2012
(441) 25.02.2013
(731) CÔNG TY TNHH KỸ THUẬT MINH PHÚ (VN)
Số 395/17N Lê Quang Định, phường 5, quận Bình Thạnh, thành phố Hồ Chí Minh

(511) Nhóm 07: Máy phát điện.

Nhóm 09: Bảng thông báo điện tử.

---

(210) **4-2012-26792**

(540)

Hanwin

(220) 28.11.2012
(441) 25.02.2013
(531) 26.1.1; 26.13.25
(731) WELDKING (GUANGZHOU) ELECTRIC INC (CN)
Nan Xiang San Road, Science City, Hi-Tech Industrial Development Zone-Guangzhou, China
(740) Công ty TNHH Dương và Đồng sự (DUONG & PARTNERS CO.,LTD.)

(511) Nhóm 07: Máy và thiết bị cắt bằng hồ quang điện; thiết bị hàn bằng hồ quang điện; máy hân điện; thiết bị hàn điện; thiết bị hàn (nối) dùng điện; thiết bị hàn (nối) kim loại dùng điện; thiết bị hàn băng tia lửa hồ quang điện; thiết bị hàn (nối) dùng khí gas; mỏ hàn (hình súng, máy) hàn (nối) dùng điện.

---

(210) **4-2012-26793**

(540)

cloudware
Cloud of Change

(220) 28.11.2012
(441) 25.02.2013
(531) A26.11.12; 1.15.11; 26.13.25
(591) Nâu
(731) CÔNG TY CỔ PHẦN PHẦN MỀM MÂY (VN)
Lầu 5, Soffice, 25Bis Nguyễn Thị Minh Khai, phường Bến Nghé, quận 1, thành phố Hồ Chí Minh
(740) Công ty Luật TNHH Luật Sư Của Bạn (YOUR LAWYER LAW FIRM)

(511) Nhóm 09: Phần mềm máy tính; phần mềm trang web.

Nhóm 35: Mua bán các sản phẩm sau: máy vi tính, thiết bị ngoại vi và phần mềm máy tính, thiết bị, linh kiện điện tử, thiết bị viễn thông, thiết bị nghe nhìn; dịch vụ quảng cáo.

Nhóm 38: Cấp quyền truy cập vào cơ sở dữ liệu; dịch vụ kết nối và chuyển hướng viễn thông; cung cấp quyền truy cập mạng máy tính toàn cầu, cầu cho người sử dụng; dịch vụ cung cấp kết nối viễn thông đến mạng máy tính toàn cầu; hãng thông tấn; hãng tin tức.

Nhóm 42: Lập trình máy tính; tư vấn phần mềm máy tính; phân tích hệ thống máy tính; tư vấn trong thiết kế và phát triển phần cứng.

---

(210) **4-2012-26794**

(540)

(220) 28.11.2012
(441) 25.02.2013
(531) 26.1.2; A26.11.12; 26.3.23
(591) Xanh, đỏ, trắng
(731) DOANH NGHIỆP TƯ NHÂN THANH THUỶ 2 (VN)
51 Triệu Quang Phục, phường Lạc Đạo, thành phố Phan Thiết, tỉnh Bình Thuận

(511) Nhóm 31: Rau và quả tươi.

Nhóm 39: Đóng gói và lưu giữ hàng hóa; vận chuyển hàng hóa bằng đường bộ.

Nhóm 43: Dịch vụ cung cấp dịch vụ đồ uống (có cồn và không có cồn) cho người tiêu dùng (do nhà hàng thực hiện).

---

(210) **4-2012-26795**

(540)

TANUCEB

(220) 28.11.2012
(441) 25.02.2013
(731) VIỆN ỨNG DỤNG CÔNG NGHỆ (VN)
Số 25, Lê Thánh Tông, quận Hoàn Kiếm, thành phố Hà Nội
(740) Công ty TNHH Sở hữu trí tuệ Bình Minh (SUNRISE IP CO.,LTD.)

(511) Nhóm 05: Dược phẩm; thực phẩm chức năng dùng cho mục đích y tế.

---

(210) **4-2012-26796**

(540)

(220) 28.11.2012
(441) 25.02.2013
(531) 26.1.2; A26.11.12
(591) Đỏ, vàng
(731) LÊ MINH PHƯƠNG (VN)
303/4 Lê Quang Định, phường 7, quận Bình Thạnh, thành phố Hồ Chí Minh

(511) Nhóm 30: Cà phê; bánh mì kẹp nhân, bánh xăng đuých; món ăn điểm tâm; bánh gạo.

Nhóm 43: Dịch vụ quán cà phê.

---

(210) **4-2012-26797**

(540)

TNDNANO

(220) 28.11.2012
(441) 25.02.2013
(731) CÔNG TY TNHH MỘT THÀNH VIÊN THƯƠNG MẠI TÔ NGA DŨNG (VN)
21 cư xá ụ Tàu, đường Ung Văn Khiêm, phường 25, quận Bình Thạnh, thành phố Hồ Chí Minh
(740) Công ty TNHH Trà và cộng sự (TRA & ASSOCIATES CO.,LTD)

(511) Nhóm 16: Keo dán dùng cho mục đích văn phòng và gia đình; băng dính dùng cho mục đích văn phòng và gia đình; màng mỏng bằng chất dẻo dùng để bao gói; lõi băng dính cách điện làm bằng giấy; hộp bằng các tông hoặc giấy; giấy bạc, tất cả thuộc nhóm này.

Nhóm 17: Băng dính cách điện; vật liệu cách điện; chất điện môi (cách điện); giấy cách điện; sơn cách điện; lá kim loại bọc cách điện, tất cả thuộc nhóm này.

Nhóm 35: Dịch vụ mua bán đồ dùng văn phòng, keo dán dùng cho mục đích văn phòng và gia đình, băng dính dùng cho mục đích văn phòng và gia đình, màng mỏng bằng chất dẻo dùng để bao gói, chất dẻo dùng làm mô hình, hộp bằng các tông hoặc giấy, giấy bạc, băng dính cách điện, vật liệu cách điện, chất điện môi (cách điện), giấy cách điện, sơn cách điện.

---

(210) **4-2012-26798**

(540)

NANOTND

(220) 28.11.2012
(441) 25.02.2013
(731) CÔNG TY TNHH MỘT THÀNH VIÊN THƯƠNG MẠI TÔ NGA DŨNG (VN)
21 cư xá ụ Tàu, đường Ung Văn Khiêm, phường 25, quận Bình Thạnh, thành phố Hồ Chí Minh
(740) Công ty TNHH Trà và cộng sự (TRA & ASSOCIATES CO.,LTD)

(511) Nhóm 16: Keo dán dùng cho mục đích văn phòng và gia đình; băng dính dùng cho mục đích văn phòng và gia đình; màng mỏng bằng chất dẻo dùng để bao gói; lõi băng dính cách điện làm bằng giấy; hộp bằng các tông hoặc giấy; giấy bạc, tất cả thuộc nhóm này.

Nhóm 17: Băng dính cách điện; vật liệu cách điện; chất điện môi (cách điện); giấy cách điện; sơn cách điện; lá kim loại bọc các điện, tất cả thuộc nhóm này.

Nhóm 35: Dịch vụ mua bán đồ dùng văn phòng, keo dán dùng cho mục đích văn phòng và gia đình, băng dính dùng cho mục đích văn phòng và gia đình, màng mỏng bằng chất dẻo dùng để bao gói, chất dẻo dùng làm mô hình, hộp bằng các tông hoặc giấy, giấy bạc, băng dính cách điện, vật liệu cách điện, chất điện môi (cách điện), giấy cách điện, sơn cách điện.

---

(210) **4-2012-26799**

(540)

(220) 28.11.2012
(441) 25.02.2013
(531) 26.4.2; 26.13.1; 26.13.25
(731) AOKI GROUP INC (US)
1655 Makaloa St. Unit 1104, Honolulu. Hawaii, USA.
(740) Công ty Luật TNHH Tư vấn Quốc tế (INDOCHINE COUNSEL)

(511) Nhóm 43: Nhà hàng ăn uống; dịch vụ cung cấp thức ăn và đồ uống do nhà hàng thực hiện; dịch vụ nhà hàng cung cấp bánh mì kẹp và súp chay; dịch vụ nhà hàng cung cấp thức ăn và đồ uống mang đi.

---

(210) **4-2012-26801**

(540)

(220) 28.11.2012
(441) 25.02.2013
(531) A26.11.12
(591) Đỏ, xanh dương
(731) VÕ ĐÌNH DUY (VN)
Số 76 đường Độc Lập, xóm 2, phường 3, thành phố Trà Vinh, tỉnh Trà Vinh

(511) Nhóm 29: Giò chả (làm từ thịt heo, thịt bò, thịt gà); nem chua (làm từ thịt, không phải nem cuộn); bò viên; thực phẩm làm từ cá; Pate gan; Patê (chế biến từ thịt, không phải bánh patê thịt).

Nhóm 30: Nem cuốn (chả giò); bánh mì; bánh ngọt; bánh nướng thịt; chế phẩm ngũ cốc; thực phẩm giàu tinh bột.

---

(210) **4-2012-26802**

(540)

(220) 28.11.2012
(441) 25.02.2013
(531) 1.15.15; A5.5.20; 26.13.25
(591) Trắng, vàng, đỏ, xanh da trời, đen
(731) CÔNG TY TNHH SẢN XUẤT VÀ THƯƠNG MẠI SƠN PHÚC (VN)
A.32 khu phố 1, phường Thới An, quận 12, thành phố Hồ Chí Minh
(740) Công ty TNHH Sở hữu trí tuệ Thảo Thọ Quyến (INVENCO)

(511) Nhóm 02: Sơn (trừ sơn cách điện, cách nhiệt).

Nhóm 19: Bột trét tường; vữa dùng trong xây dựng; bột chà ron (trám khe hở giữa hai viên gạch); gạch xây dựng; gạch ốp tường; gạch lát nền.

---

(210) **4-2012-26803**

(540)

KIM CHÂU

(220) 28.11.2012
(441) 25.02.2013
(731) DOANH NGHIỆP TƯ NHÂN VÀNG KIM CHÂU (VN)
06A Bến Xóm Củi, phường 11, quận 8, thành phố Hồ Chí Minh
(740) Công ty TNHH Sở hữu trí tuệ Thảo Thọ Quyến (INVENCO)

(511) Nhóm 14: Nữ trang; đồ trang sức.

Nhóm 35: Mua bán vàng, bạc, đồ trang sức.

---

(210) **4-2012-26804**

(540)

(220) 28.11.2012
(441) 25.02.2013
(531) 26.1.2; A26.11.12
(591) Trắng, xanh dương, vàng, xanh lá cây, xanh da trời
(731) CÔNG TY CỔ PHẦN SỮA VIỆT NAM (VINAMILK) (VN)
10 Tân Trào, phường Tân Phú, quận 7, thành phố Hồ Chí Minh
(740) Công ty TNHH Sở hữu trí tuệ Thảo Thọ Quyến (INVENCO)

(511) Nhóm 29: Sữa đặc; sữa tươi; sữa bột; sữa chua; pho mai.

---

(210) **4-2012-26805**

(540)

(220) 28.11.2012
(441) 25.02.2013
(531) 26.1.2; A26.11.12
(591) Trắng, xanh dương, xanh lá cây, xanh da trời
(731) CÔNG TY CỔ PHẦN SỮA VIỆT NAM (VINAMILK) (VN)
10 Tân Trào, phường Tân Phú, quận 7, thành phố Hồ Chí Minh
(740) Công ty TNHH Sở hữu trí tuệ Thảo Thọ Quyến (INVENCO)

(511) Nhóm 29: Sữa đặc; sữa tươi; sữa bột; sữa chua; pho mai.

---

(210) **4-2012-26807**

(540)

(220) 28.11.2012
(441) 25.02.2013
(531) 26.4.2; 26.1.2; 2.1.1; A2.1.23
(591) Xanh da trời, xanh ngọc, xanh tím than, xanh dương, trắng
(731) CÔNG TY LUẬT HỢP DANH ECOLAW (VN)
843 Lê Hồng Phong, phường 12, quận 10, thành phố Hồ Chí Minh

(511) Nhóm 45: Dịch vụ pháp lý.

---

(210) **4-2012-26808**

(540)

(220) 28.11.2012
(441) 25.02.2013
(531) 26.4.2; 26.4.1; 26.1.2; 20.7.1
(591) Xanh da trời, xanh ngọc, xanh tím than, xanh dương, trắng
(731) CÔNG TY LUẬT HỢP DANH ECOLAW (VN)
843 Lê Hồng Phong, phường 12, quận 10, thành phố Hồ Chí Minh

(511) Nhóm 45: Dịch vụ pháp lý.

---

(210) **4-2012-26809**

(540)

(220) 28.11.2012
(441) 25.02.2013
(531) 26.1.1; A26.11.12
(731) CÔNG TY CỔ PHẦN LUMI VIỆT NAM (VN)
Số 15, ngõ 40 đường Tạ Quang Bửu, phường Bách Khoa, quận Hai Bà Trưng, thành phố Hà Nội

(511) Nhóm 09: Công tắc điện, bảng điều khiển điện [điện], khoá điện, thiết bị điều khiển từ xa, cầu dao điện, thiết bị báo động.

---

(210) **4-2012-26810**

(540)

(220) 28.11.2012
(441) 25.02.2013
(531) 26.1.1; A26.11.12
(591) Xanh, đỏ cam
(731) CÔNG TY CỔ PHẦN LUMI VIỆT NAM (VN)
Số 15 ngõ 40, đường Tạ Quang Bửu, phường Bách Khoa, quận Hai Bà Trưng, thành phố Hà Nội

(511) Nhóm 09: Công tắc điện, bảng điều khiển [điện], khóa điện, thiết bị điều khiển từ xa, bộ ngắt; điện, thiết bị báo động.

---

(210) **4-2012-26811**

(540)

(220) 28.11.2012
(441) 25.02.2013
(531) 24.11.18; 24.11.25; 25.1.25
(591) Vàng, trắng, đen
(731) CÔNG TY TNHH THƯƠNG MẠI DỊCH VỤ KHÁCH SẠN VƯƠNG TÀI (VN)
20 Lưu Văn Lang, phường Bến Thành, quận 1, thành phố Hồ Chí Minh
(740) DNTN Dịch vụ thương mại và sở hữu công nghiệp Song Ngọc (I.P.T.S.)

(511) Nhóm 43: Khách sạn; nhà nghỉ; nhà hàng ăn uống; quán ăn uống.

---

(210) **4-2012-26812**

(540)

(220) 28.11.2012
(441) 25.02.2013
(531) 26.1.2
(591) Xanh dương, ghi xám, đen, trắng
(731) TRẦN TRIỆU HUÂN (VN)
80 Trịnh Hoài Đức, phường 13, quận 5, thành phố Hồ Chí Minh
(740) DNTN Dịch vụ thương mại và sở hữu công nghiệp Song Ngọc (I.P.T.S.)

(511) Nhóm 35: Mua bán hàng ngũ kim như: bù Ion, ốc vít, đinh, bản lề, ô khóa, chốt cửa, súng bắn keo, dụng cụ cầm tay.

---

(210) **4-2012-26813**

(540) Ớh Là La

(220) 28.11.2012
(441) 25.02.2013
(731) CÔNG TY TNHH SẢN XUẤT- THƯƠNG MẠI - DỊCH VỤ KỲ DANH (VN)
43/11 Phan Văn Đối, xã Bà Điểm, huyện Hóc Môn, thành phố Hồ Chí Minh
(740) DNTN Dịch vụ thương mại và sở hữu công nghiệp Song Ngọc (I.P.T.S.)

(511) Nhóm 30: Bánh kẹo, tinh bột, bột ngũ cốc; trà; cà phê; phụ gia thực phẩm (gia vị).

---

(210) **4-2012-26814**

(540) NATURAL WAY

(220) 28.11.2012
(441) 25.02.2013
(731) JECK CO., LTD (JP)
1-24-2 Ohara, Setagaya-ku, Tokyo, Japan
(740) DNTN Dịch vụ thương mại và sở hữu công nghiệp Song Ngọc (I.P.T.S.)

(511) Nhóm 03: Mỹ phẩm; kem mỹ phẩm; chiết xuất của hoa (tinh dầu); xà phòng; gel; dùng cho mục đích mỹ phẩm; nước dưỡng dữ ẩm và se chỗ chân lông cho da.

---

(210) **4-2012-26815**

(540)

เบอริน่า

(220) 28.11.2012
(441) 25.02.2013
(531) 26.4.4; 26.2.1
(731) MR. SOMCHAI LUECHAPUDIPORN (TH)
502/366 Asoke-Dindaeng Road, Dindaeng, Dindaeng, Bangkok 10320 Thailand
(740) DNTN Dịch vụ thương mại và sở hữu công nghiệp Song Ngọc (I.P.T.S.)

(511) Nhóm 03: Mỹ phẩm.

---

(210) **4-2012-26816**

(540)

KENYAMA

(220) 28.11.2012
(441) 25.02.2013
(731) HỘ KINH DOANH HOÀNG ĐẠO (VN)
B19/405C ấp 2, xã Tân Nhựt, huyện Bình Chánh, thành phố Hồ Chí Minh
(740) DNTN Dịch vụ thương mại và sở hữu công nghiệp Song Ngọc (I.P.T.S.)

(511) Nhóm 35: Mua bán săm xe (ruột xe), lốp xe (vỏ xe), mua bán phụ tùng xe các loại.

---

(210) **4-2012-26817**

(540)

MAX KEN

(220) 28.11.2012
(441) 25.02.2013
(531) A2.9.16
(731) HỘ KINH DOANH HOÀNG ĐẠO (VN)
B19/405C ấp 2, xã Tân Nhựt, huyện Bình Chánh, thành phố Hồ Chí Minh
(740) DNTN Dịch vụ thương mại và sở hữu công nghiệp Song Ngọc (I.P.T.S.)

(511) Nhóm 35: Mua bán săm xe (ruột xe), lốp xe (vỏ xe), mua bán phụ tùng xe các loại.

---

(210) **4-2012-26818**

(540)

(220) 28.11.2012
(441) 25.02.2013
(531) 9.9.1; A9.9.11
(591) Đỏ, trắng, nâu, ghi xám
(731) CƠ SỞ AJA (VN)
57/4F Dương Công Khi, ấp 1, xã Xuân Thới Thượng, huyện Hóc Môn, thành phố Hồ Chí Minh
(740) DNTN Dịch vụ thương mại và sở hữu công nghiệp Song Ngọc (I.P.T.S.)

(511) Nhóm 25: Giày dép.

---

(210) **4-2012-26819**

(540)

(220) 28.11.2012
(441) 25.02.2013
(531) 9.9.1; A9.9.11
(591) Đỏ, trắng, nâu, ghi xám
(731) CƠ SỞ AJA (VN)
57/4F Dương Công Khi, ấp 1, xã Xuân Thới Thượng, huyện Hóc Môn, thành phố Hồ Chí Minh
(740) DNTN Dịch vụ thương mại và sở hữu công nghiệp Song Ngọc (I.P.T.S.)

(511) Nhóm 25: Giày dép.

---

(210) **4-2012-26820**

(540)

YẾN LỘC

(220) 28.11.2012
(441) 25.02.2013
(731) CÔNG TY TNHH SẢN XUẤT THƯƠNG MẠI VÀ DỊCH VỤ YẾN SÀO VIỆT (VN)
Lô 23, đường 11, khu quy hoạch đông Võ Thị Sáu, phường Nhơn Bình, thành phố Quy Nhơn, tỉnh Bình Định

(511) Nhóm 29: Tổ yến (thực phẩm); vi (vây) cá mập; bào ngư (không còn sống); hải sâm (không còn sống).

---

(210) **4-2012-26821**

(540)

(220) 28.11.2012
(441) 25.02.2013
(531) 26.3.23
(591) Xám, xanh dương, đỏ
(731) CÔNG TY CỔ PHẦN WONAV (VN)
Nhà 208 tòa nhà Lakeside, khu đô thị Chí Linh, phường Nguyễn An Ninh, thành phố Vũng Tàu, tỉnh Bà Rịa - Vũng Tàu
(740) Công ty cổ phần Tư vấn S&B (S&B CONSULTANT., CORP.)

(511) Nhóm 35: Dịch vụ quảng cáo.

Nhóm 42: Dịch vụ thiết kế đồ họa.

---

(210) **4-2012-26822**

(540)

(220) 28.11.2012
(441) 25.02.2013
(531) 26.1.1; 26.13.25
(591) Xanh dương, xanh da trời, đỏ, trắng
(731) CÔNG TY TNHH PHÁT TRIỂN CÔNG NGHỆ RÔ BỐT (VN)
24/1A, đường 102, Tăng Nhơn Phú A, quận 9, thành phố Hồ Chí Minh
(740) Công ty cổ phần Tư vấn S&B (S&B CONSULTANT., CORP.)

(511) Nhóm 35: Bán buôn người máy (máy móc).

---

(210) **4-2012-26823**

(540) HR

(220) 28.11.2012
(441) 25.02.2013
(731) GUANGZHOU HELENA CLOTHING INDUSTRY CO., LTD. (CN)
Room 801-805, No.399 Yun Cheng Nan 3RD Road, Baiyun District, Guangzhou City, Guangdong Province, People's Republic of China
(740) Công ty cổ phần Tư vấn S&B (S&B CONSULTANT., CORP.)

(511) Nhóm 18: Ví bỏ túi; cặp học sinh; vali; túi xách tay; ba lô; túi du lịch; túi thể thao bằng da; vali (hành lý); vali du lịch; ô.

Nhóm 25: Quần áo (cho người); áo phông ngắn tay; áo sơ mi; áo nịt len; giày (trang phục); trang phục dệt kim; ca vát; thắt lưng (trang phục); mũ; găng tay (trang phục).

---

(210) **4-2012-26824**

(540) HRHELENA R

(220) 28.11.2012
(441) 25.02.2013
(731) GUANGZHOU HELENA CLOTHING INDUSTRY CO., LTD. (CN)
Room 801-805, No.399 Yun Cheng Nan 3RD Road, Baiyun District, Guangzhou City, Guangdong Province, People's Republic of China
(740) Công ty cổ phần Tư vấn S&B (S&B CONSULTANT., CORP.)

(511) Nhóm 18: Ví bỏ túi; cặp học sinh; vali; túi xách tay; ba lô; túi du-lịch; túi thể thao bằng da; vali (hành lý); vali du lịch; ô.

Nhóm 25: Quần áo (cho người); áo phông ngắn tay; áo sơ mi; áo nịt len; giày (trang phục); trang phục dệt kim; ca vát; thắt lưng (trang phục); mũ; găng tay (trang phục).

---

(210) **4-2012-26825**

(540) BOSSSUNWEN

(220) 28.11.2012
(441) 25.02.2013
(731) GUANGZHOU HELENA CLOTHING INDUSTRY CO., LTD. (CN)
Room 801-805, No.399 Yun Cheng Nan 3RD Road, Baiyun District, Guangzhou City, Guangdong Province, People's Republic of China
(740) Công ty cổ phần Tư vấn S&B (S&B CONSULTANT., CORP.)

(511) Nhóm 18: Ví bỏ túi; cặp học sinh; vali; túi xách tay; ba lô; túi du lịch; túi thể thao bằng da; vali (hành lý); vali du lịch; ô.

---

(210) **4-2012-26827**

(540) THANG LOI SEAFOODS
THẮNG LỢI

(220) 28.11.2012
(441) 25.02.2013
(531) 26.1.1; 26.1.2; A26.11.12; 26.13.25
(591) Trắng, xanh da trời, đỏ
(731) HỘ KINH DOANH TRẦN VĂN THẮNG (VN)
Số 69/140 quốc lộ 1A, ấp Tân Phú A, thị trấn Cái Tắc, huyện Châu Thành A, tỉnh Hậu Giang

(511) Nhóm 29: Cá viên; bò viên; xúc xích; lạp xưởng.

---

(210) **4-2012-26828**

(540) ThờiTrangXinh

(220) 28.11.2012
(441) 25.02.2013
(591) Trắng, hồng
(731) TẠ NGỌC BÌNH (VN)
Số 108/22C Hậu Giang, phường 6, quận 6, thành phố Hồ Chí Minh

(511) Nhóm 35: Mua bán quần áo trẻ em, người lớn; mua bán ví (bóp), thắt lưng (dây nịt), móc chìa khóa; mua bán phụ kiện thời trang.

---

(210) **4-2012-26829**

(540) Jinli

(220) 28.11.2012
(441) 25.02.2013
(531) 26.1.1; A26.11.12; 26.4.2
(731) LIU RENCHAO (CN)
No. 9. 6F., Unit 4 of Tower 7, No. 20 Wangjiang Road, Wujin Town, Xinjin County, Sichuan, China
(740) Công ty TNHH Tư vấn Phạm Anh Nguyên (ANPHAMCO CO.,LTD.)

(511) Nhóm 19: Đất sét làm đồ gốm [nguyên liệu thô]; đất sét chịu lửa; khuôn đúc, không bằng kim loại; xi măng cho lò cao; đất sét nung [vật liệu chịu lửa]; lớp ốp tường, không bằng kim loại, dùng cho xây dựng; xi măng dùng cho lò cao; gạch.

---

(210) **4-2012-26830**

(540) PREGNEN

(220) 28.11.2012
(441) 25.02.2013
(731) ADAMED SP. Z O.O. (PL)
Piénków 149, 05- 152 Czosnów
(740) Công ty TNHH Tư vấn Phạm Anh Nguyên (ANPHAMCO CO.,LTD.)

(511) Nhóm 05: Dược phẩm; thực phẩm chức năng dùng cho mục đích y tế.

---

(210) **4-2012-26831**

(540)

OVULAN

(220) 28.11.2012
(441) 25.02.2013
(731) PABIANICKIE ZAKLADY FARMACEUTYCZNE POLFA SPOLKA AKCYJNA (PL)
5 Marszalka J. Pilsudskiego Str., 95-200 Pabianice, Poland
(740) Công ty TNHH Tư vấn Phạm Anh Nguyên (ANPHAMCO CO.,LTD.)

(511) Nhóm 05: Dược phẩm; thực phẩm chức năng dùng cho mục đích y tế.

---

(210) **4-2012-26832**

(540)

ZINCHOLIN

(220) 28.11.2012
(441) 25.02.2013
(731) CÔNG TY CỔ PHẦN THƯƠNG MẠI DƯỢC PHẨM HÀ LAN (VN)
Số nhà 37/H1, khu đô thị mới Yên Hòa, phường Yên Hòa, quận Cầu Giấy, thành phố Hà Nội
(740) Công ty TNHH Sở hữu trí tuệ và Công nghệ Thủ đô (CAPITAL IP&T CO.LTD.)

(511) Nhóm 05: Dược phẩm, thực phẩm chức năng, thực phẩm dinh dưỡng dùng trong y tế.

---

(210) **4-2012-26833**

(540)

OCHIATIN

(220) 28.11.2012
(441) 25.02.2013
(731) CÔNG TY CỔ PHẦN THƯƠNG MẠI DƯỢC PHẨM HÀ LAN (VN)
Số nhà 37/H1, khu đô thị mới Yên Hòa, phường Yên Hòa, quận Cầu Giấy, thành phố Hà Nội
(740) Công ty TNHH Sở hữu trí tuệ và Công nghệ Thủ đô (CAPITAL IP&T CO.LTD.)

(511) Nhóm 05: Dược phẩm, thực phẩm chức năng, thực phẩm dinh dưỡng dùng trong y tế.

---

(210) **4-2012-26834**

(540)

BELUCAZ

(220) 28.11.2012
(441) 25.02.2013
(731) CÔNG TY CỔ PHẦN THƯƠNG MẠI DƯỢC PHẨM HÀ LAN (VN)
Số nhà 37/H1, khu đô thị mới Yên Hòa, phường Yên Hòa, quận Cầu Giấy, thành phố Hà Nội
(740) Công ty TNHH Sở hữu trí tuệ và Công nghệ Thủ đô (CAPITAL IP&T CO.LTD.)

(511) Nhóm 05: Dược phẩm, thực phẩm chức năng, thực phẩm dinh dưỡng dùng trong y tế.

---

(210) **4-2012-26835**

(540)

TIAZACIN

(220) 28.11.2012
(441) 25.02.2013
(731) CÔNG TY CỔ PHẦN DƯỢC PHẨM TIPHARCO (VN)
15 Đốc Binh Kiều, phường 2, thành phố Mỹ Tho, tỉnh Tiền Giang
(740) Công ty TNHH Sở hữu trí tuệ và Công nghệ Thủ đô (CAPITAL IP&T CO.LTD.)

(511) Nhóm 05: Dược phẩm, thực phẩm chức năng, thực phẩm dinh dưỡng dùng trong y tế.

---

(210) **4-2012-26836**

(540)

HEMOFLAMAX

(220) 28.11.2012
(441) 25.02.2013
(731) CÔNG TY TRÁCH NHIỆM HỮU HẠN EUROTEK-PHARM (VN)
Lô 4b, khu phát triển đô thị 4A, phường La Khê, quận Hà Đông, thành phố Hà Nội
(740) Công ty TNHH Sở hữu trí tuệ và Công nghệ Thủ đô (CAPITAL IP&T CO.LTD.)

(511) Nhóm 05: Dược phẩm, thực phẩm dinh dưỡng dùng trong y tế.

---

(210) **4-2012-26837**

(540)

Khang Chi

(220) 28.11.2012
(441) 25.02.2013
(731) CÔNG TY CỔ PHẦN DƯỢC PHẨM THIÊN NAM (VN)
Số 9 Nguyễn Công Trứ, thành phố Nam Định, tỉnh Nam Định
(740) Công ty TNHH Sở hữu trí tuệ và Công nghệ Thủ đô (CAPITAL IP&T CO.LTD.)

(511) Nhóm 05: Dược phẩm, thực phẩm chức năng, thực phẩm dinh dưỡng dùng trong y tế.

---

(210) **4-2012-26838**

(300) 12/3 929 689 25.06.2012 FR

(540)

LUXUS TENTATION

(220) 28.11.2012
(441) 25.02.2013
(731) THS BACHE-GABRIELSEN (FR)
32 rue de Boston, BP 62, 16100 Cognac, France
(740) Công ty TNHH một thành viên Sở hữu trí tuệ VCCI (VCCI-IP CO.,LTD)

(511) Nhóm 33: Đồ uống có cồn (trừ bia); rượu tiêu cơm uống sau bữa ăn (rượu mùi và rượu cồn); rượu mạnh.

---

(210) **4-2012-26842**

(540)

AROMA COFFEE

(220) 28.11.2012
(441) 25.02.2013
(531) 26.1.2; A26.11.12
(591) Trắng, đỏ, vàng chàm cà phê
(731) LÊ MINH PHƯƠNG (VN)
303/4 Lê Quang Định, phường 7, quận Bình Thạnh, thành phố Hồ Chí Minh

(511) Nhóm 30: Cà phê; bánh mì kẹp nhân; bánh xăng đuých; món ăn điểm tâm; bánh gạo.

Nhóm 43: Dịch vụ quán cà phê.

---

(210) **4-2012-26844**

(540)

CLUB MARRIOTT

(220) 28.11.2012
(441) 25.02.2013
(731) MARRIOTT WORLDWIDE CORPORATION (US)
10400 Fernwood Road, Bethesda, MD 20817, United States of America
(740) Công ty Luật TNHH quốc tế Ban mai Việt Nam (BMVN INTERNATIONAL LLC)

(511) Nhóm 35: Dịch vụ xúc tiến (quảng cáo) cho khách sạn và nhà hàng ăn uống thông qua chương trình hội viên trung thành.

Nhóm 43: Dịch vụ khách sạn; nhà hàng ăn uống, dịch vụ cung cấp thực phẩm và đồ uống (do nhà hàng thực hiện), dịch vụ quầy rượu và quán rượu; dịch vụ nhà trọ tại khu nghỉ dưỡng (resort) và dịch vụ nhà trọ.

---

(210) **4-2012-26845**

(540)

(220) 28.11.2012
(441) 25.02.2013
(531) A1.1.2; 5.5.19; A5.5.21; A5.11.13
(591) Vàng, xanh lá cây đậm, xanh lá cây nhạt
(731) NGUYỄN PHONG LỮ (VN)
Chợ Cũ, An Nhơn Tây, huyện Củ Chi, thành phố Hồ Chí Minh

(511) Nhóm 29: Thịt, cá (không còn sống), gia cầm (không còn sống) và thú săn (không còn sống); chất chiết ra từ thịt; trứng, sữa và sản phẩm sữa.

Nhóm 31: Động vật sống; rau và quả tươi; hạt giống, cây và hoa tươi; thức ăn cho động vật, mạch nha dùng cho ngành bia và rượu.

---

(210) **4-2012-26846**

(540)

BARON DE JADE

(220) 28.11.2012
(441) 25.02.2013
(731) MONCIGALE (FR)
Quai de la Paix - 30300 Beaucaire, France
(740) Văn phòng Luật sư Ân Nam (ANNAM IP & LAW)

(511) Nhóm 33: Đồ uống có cồn (trừ bia); rượu vang.

---

(210) **4-2012-26849**

(540)

(220) 28.11.2012
(441) 25.02.2013
(531) 5.5.19; A5.5.22; A26.11.12; 2.1.1; A2.1.23; 2.3.1; A2.3.23; A2.3.2; 2.5.1; A2.5.23
(731) J & K INTERNATURAL CO., LTD. (TH)
3/2 Pimpa, Bang Prakong, Chachoengsao 24180, Thailand
(740) Công ty TNHH Tầm nhìn và Liên danh (VISION & ASSOCIATES CO.LTD.)

(511) Nhóm 03: Xà phòng; dầu gội đầu và dầu xả tóc; nước hoa; tinh dầu; nước xức tóc; mỹ phẩm chăm sóc da; kem bôi ngực (mỹ phẩm).

---

(210) **4-2012-26850**

(540)

(220) 28.11.2012
(441) 25.02.2013
(531) 26.4.2; A26.11.12; 5.5.19; A5.5.20
(731) J & K INTERNATURAL CO., LTD. (TH)
3/2 Pimpa, Bang Prakong, Chachoengsao 24180, Thailand
(740) Công ty TNHH Tầm nhìn và Liên danh (VISION & ASSOCIATES CO.LTD.)

(511) Nhóm 03: Xà phòng; dầu gội đầu và dầu xả tóc; nước hoa; tinh dầu; nước xức tóc; mỹ phẩm chăm sóc da; kem bôi ngực (mỹ phẩm).

---

(210) **4-2012-26851**

(540)

(220) 28.11.2012
(441) 25.02.2013
(531) 26.13.25; 26.3.1; 25.1.25
(591) Đỏ, vàng, đen, trắng
(731) SOUL.,LTD (KR)
131 (Janghangdong), Jangdaegil 42, Ilsandong-Gu, Goyang-Si, Gyeonggi-do, Korea
(740) Công ty TNHH Tầm nhìn và Liên danh (VISION & ASSOCIATES CO.LTD.)

(511) Nhóm 18: Cặp đựng giấy tờ, tài liệu; túi xách tay; túi dải rút; ba lô học sinh; vali du lịch; vali; túi hai quai xách tay; túi đeo vai; ba lô; hộp/ví đựng danh thiếp; bao để móc chìa khóa; ví tiền/túi cầm tay bằng da; hộp/ví đựng thẻ; ví bỏ túi.

---

(210) **4-2012-26852**

(540)

TORABOLIC

(220) 28.11.2012
(441) 25.02.2013

(731) INDUS BIOTECH PRIVATE LIMITED (IN)
1, Rahul Residency, Plot Nos.6 & 7, Off Salunke Vihar Road, Kondhwa, Pune-411048, Maharashtra, India
(740) Công ty TNHH Tư vấn ALIATLEGAL (ALIATLEGAL CO., LTD.)

(511) Nhóm 05: Chế phẩm dược; chế phẩm thú ý; chế phẩm vệ sinh dùng cho mục đích y tế; chất ăn kiêng thích hợp cho mục đích y tế; thực phẩm cho em bé.

---

(210) **4-2012-26854**

(540)

(220) 28.11.2012
(441) 25.02.2013
(531) A26.11.12; 1.15.23; 25.7.20; 26.13.25
(591) Đỏ, trắng
(731) CÔNG TY TNHH THƯƠNG MẠI HÀ TRANG (VN)
185/18 Nguyễn Phúc Chu, phường 15, quận Tân Bình, thành phố Hồ Chí Minh
(740) Văn phòng luật sư Phạm và Liên danh (PHAM & ASSOCIATES)

(511) Nhóm 09: Dây cáp đồng trục truyền hình (dùng để truyền tín hiệu âm thanh và hình ảnh), dây cáp mạng máy vi tính, dây loa; máy biến áp.

---

(210) **4-2012-26855**

(540)

audioquest.

(220) 28.11.2012
(441) 25.02.2013

(731) CÔNG TY TNHH THƯƠNG MẠI HÀ TRANG (VN)
185/18 Nguyễn Phúc Chu, phường 15, quận Tân Bình, thành phố Hồ Chí Minh
(740) Văn phòng luật sư Phạm và Liên danh (PHAM & ASSOCIATES)

(511) Nhóm 09: Dây cáp đồng trục truyền hình (dùng để truyền tín hiệu âm thanh và hình ảnh), dây cáp mạng máy vi tính, dây loa; máy biến áp.

---

(210) **4-2012-26856**

(540)

ortofon
accuracy in sound

(220) 28.11.2012
(441) 25.02.2013

(591) Đỏ
(731) CÔNG TY TNHH THƯƠNG MẠI HÀ TRANG (VN)
185/18 Nguyễn Phúc Chu, phường 15, quận Tân Bình, thành phố Hồ Chí Minh
(740) Văn phòng luật sư Phạm và Liên danh (PHAM & ASSOCIATES)

(511) Nhóm 09: Dây cáp đồng trục truyền hình (dùng để truyền tín hiệu âm thanh và hình ảnh), dây cáp mạng máy vi tính, dây loa, máy biến áp.

---

(210) **4-2012-26857**

(540)

FURUTECH
PURE TRANSMISSION

(220) 28.11.2012
(441) 25.02.2013

(591) Đen, nâu
(731) CÔNG TY TNHH THƯƠNG MẠI HÀ TRANG (VN)
185/18 Nguyễn Phúc Chu, phường 15, quận Tân Bình, thành phố Hồ Chí Minh
(740) Văn phòng luật sư Phạm và Liên danh (PHAM & ASSOCIATES)

(511) Nhóm 09: Dây cáp đồng trục truyền hình (dùng để truyền tín hiệu âm thanh và hình ảnh), dây cáp mạng máy vi tính, dây loa, máy biến áp.

---

(210) **4-2012-26858**

(540)

(220) 28.11.2012
(441) 25.02.2013
(531) 26.4.2; 25.1.15; A26.11.12; A8.1.17; 26.1.1
(591) Trắng, đỏ, xanh dương, vàng, vàng đậm, sôcôla
(731) CÔNG TY CỔ PHẦN CHẾ BIẾN THỨC PHẨM & BÁNH KẸO PHẠM NGUYÊN (VN)
613 Trần Đại Nghĩa, phường Tân Tạo A, quận Bình Tân, thành phố Hồ Chí Minh
(740) Văn phòng luật sư Phạm và Liên danh (PHAM & ASSOCIATES)

(511) Nhóm 30: Bánh kẹo.

---

(210) **4-2012-26859**

(540)

(220) 28.11.2012
(441) 25.02.2013
(531) 26.4.2; A26.11.12; A8.1.17; A11.3.20; A11.3.25; 11.3.14; A11.3.4; 5.5.19
(591) Nâu đậm, nâu nhạt, trắng, vàng
(731) CÔNG TY CỔ PHẦN CHẾ BIẾN THỨC PHẨM & BÁNH KẸO PHẠM NGUYÊN (VN)
613 Trần Đại Nghĩa, phường Tân Tạo A, quận Bình Tân, thành phố Hồ Chí Minh
(740) Văn phòng luật sư Phạm và Liên danh (PHAM & ASSOCIATES)

(511) Nhóm 30: Bánh kẹo; cà phê; chè (trà xanh); cacao; bột ngũ cốc.

---

(210) **4-2012-26861**

(540)

CIACCA

(220) 28.11.2012
(441) 25.02.2013
(731) CÔNG TY TNHH DƯỢC PHẨM ĐẠT VI PHÚ (VN)
Lô M7A, đường D17, khu công nghiệp Mỹ Phước 1, xã Thới Hòa, huyện Bến Cát, tỉnh Bình Dương
(740) Công ty TNHH Vĩnh Đạt (LACOM CO., LTD.)

(511) Nhóm 05: Dược phẩm; thực phẩm chức năng (dùng trong ngành y).

---

(210) **4-2012-26862**

(540)

CRUZAD

(220) 28.11.2012
(441) 25.02.2013
(731) CÔNG TY TNHH DƯỢC PHẨM ĐẠT VI PHÚ (VN)
Lô M7A, đường D17, khu công nghiệp Mỹ Phước 1, xã Thới Hòa, huyện Bến Cát, tỉnh Bình Dương
(740) Công ty TNHH Vĩnh Đạt (LACOM CO., LTD.)

(511) Nhóm 05: Dược phẩm; thực phẩm chức năng (dùng trong ngành y).

---

(210) **4-2012-26863**

(540)

CHALKAS

(220) 28.11.2012
(441) 25.02.2013
(731) CÔNG TY TNHH DƯỢC PHẨM ĐẠT VI PHÚ (VN)
Lô M7A, đường D17, khu công nghiệp Mỹ Phước 1, xã Thới Hòa, huyện Bến Cát, tỉnh Bình Dương
(740) Công ty TNHH Vĩnh Đạt (LACOM CO., LTD.)

(511) Nhóm 05: Dược phẩm; thực phẩm chức năng (dùng trong ngành y).

---

(210) **4-2012-26864**

(540)

EDUAR

(220) 28.11.2012
(441) 25.02.2013
(731) CÔNG TY TNHH DƯỢC PHẨM ĐẠT VI PHÚ (VN)
Lô M7A, đường D17, khu công nghiệp Mỹ Phước 1, xã Thới Hòa, huyện Bến Cát, tỉnh Bình Dương
(740) Công ty TNHH Vĩnh Đạt (LACOM CO., LTD.)

(511) Nhóm 05: Dược phẩm; thực phẩm chức năng (dùng trong ngành y).

---

(210) **4-2012-26865**

(540)

GUISEPP

(220) 28.11.2012
(441) 25.02.2013
(731) CÔNG TY TNHH DƯỢC PHẨM ĐẠT VI PHÚ (VN)
Lô M7A, đường D17, khu công nghiệp Mỹ Phước 1, xã Thới Hòa, huyện Bến Cát, tỉnh Bình Dương
(740) Công ty TNHH Vĩnh Đạt (LACOM CO., LTD.)

(511) Nhóm 05: Dược phẩm; thực phẩm chức năng (dùng trong ngành y).

---

(210) **4-2012-26866**

(540)

GYORYG

(220) 28.11.2012
(441) 25.02.2013
(731) CÔNG TY TNHH DƯỢC PHẨM ĐẠT VI PHÚ (VN)
Lô M7A, đường D17, khu công nghiệp Mỹ Phước 1, xã Thới Hòa, huyện Bến Cát, tỉnh Bình Dương
(740) Công ty TNHH Vĩnh Đạt (LACOM CO., LTD.)

(511) Nhóm 05: Dược phẩm; thực phẩm chức năng (dùng trong ngành y).

---

(210) **4-2012-26867**

(540)

GUARENTE

(220) 28.11.2012
(441) 25.02.2013
(731) CÔNG TY TNHH DƯỢC PHẨM ĐẠT VI PHÚ (VN)
Lô M7A, đường D17, khu công nghiệp Mỹ Phước 1, xã Thới Hòa, huyện Bến Cát, tỉnh Bình Dương
(740) Công ty TNHH Vĩnh Đạt (LACOM CO., LTD.)

(511) Nhóm 05: Dược phẩm; thực phẩm chức năng (dùng trong ngành y).

---

(210) **4-2012-26868**

(540)

GOALK

(220) 28.11.2012
(441) 25.02.2013
(731) CÔNG TY TNHH DƯỢC PHẨM ĐẠT VI PHÚ (VN)
Lô M7A, đường D17, khu công nghiệp Mỹ Phước 1, xã Thới Hòa, huyện Bến Cát, tỉnh Bình Dương
(740) Công ty TNHH Vĩnh Đạt (LACOM CO., LTD.)

(511) Nhóm 05: Dược phẩm; thực phẩm chức năng (dùng trong ngành y).

---

(210) **4-2012-26869**

(540)

GIORGOS

(220) 28.11.2012
(441) 25.02.2013
(731) CÔNG TY TNHH DƯỢC PHẨM ĐẠT VI PHÚ (VN)
Lô M7A, đường D17, khu công nghiệp Mỹ Phước 1, xã Thới Hòa, huyện Bến Cát, tỉnh Bình Dương
(740) Công ty TNHH Vĩnh Đạt (LACOM CO., LTD.)

(511) Nhóm 05: Dược phẩm; thực phẩm chức năng (dùng trong ngành y).

---

(210) **4-2012-26870**

(540)

GOETZEF

(220) 28.11.2012
(441) 25.02.2013
(731) CÔNG TY TNHH DƯỢC PHẨM ĐẠT VI PHÚ (VN)
Lô M7A, đường D17, khu công nghiệp Mỹ Phước 1, xã Thới Hòa, huyện Bến Cát, tỉnh Bình Dương
(740) Công ty TNHH Vĩnh Đạt (LACOM CO., LTD.)

(511) Nhóm 05: Dược phẩm; thực phẩm chức năng (dùng trong ngành y).

---

(210) **4-2012-26871**

(540)

JIRACEK

(220) 28.11.2012
(441) 25.02.2013
(731) CÔNG TY TNHH DƯỢC PHẨM ĐẠT VI PHÚ (VN)
Lô M7A, đường D17, khu công nghiệp Mỹ Phước 1, xã Thới Hòa, huyện Bến Cát, tỉnh Bình Dương
(740) Công ty TNHH Vĩnh Đạt (LACOM CO., LTD.)

(511) Nhóm 05: Dược phẩm; thực phẩm chức năng (dùng trong ngành y).

---

(210) **4-2012-26872**

(540)

ISAAK

(220) 28.11.2012
(441) 25.02.2013
(731) CÔNG TY TNHH DƯỢC PHẨM ĐẠT VI PHÚ (VN)
Lô M7A, đường D17, khu công nghiệp Mỹ Phước 1, xã Thới Hòa, huyện Bến Cát, tỉnh Bình Dương
(740) Công ty TNHH Vĩnh Đạt (LACOM CO., LTD.)

(511) Nhóm 05: Dược phẩm; thực phẩm chức năng (dùng trong ngành y).

---

(210) **4-2012-26873**

(540)

RIETOR

(220) 28.11.2012
(441) 25.02.2013
(731) CÔNG TY TNHH DƯỢC PHẨM ĐẠT VI PHÚ (VN)
Lô M7A, đường D17, khu công nghiệp Mỹ Phước 1, xã Thới Hòa, huyện Bến Cát, tỉnh Bình Dương
(740) Công ty TNHH Vĩnh Đạt (LACOM CO., LTD.)

(511) Nhóm 05: Dược phẩm; thực phẩm chức năng (dùng trong ngành y).

---

(210) **4-2012-26874**

(540)

TIVOGG

(220) 28.11.2012
(441) 25.02.2013
(731) CÔNG TY TNHH DƯỢC PHẨM ĐẠT VI PHÚ (VN)
Lô M7A, đường D17, khu công nghiệp Mỹ Phước 1, xã Thới Hòa, huyện Bến Cát, tỉnh Bình Dương
(740) Công ty TNHH Vĩnh Đạt (LACOM CO., LTD.)

(511) Nhóm 05: Dược phẩm; thực phẩm chức năng (dùng trong ngành y).

---

(210) **4-2012-26875**

(540)

VUKUSK

(220) 28.11.2012
(441) 25.02.2013
(731) CÔNG TY TNHH DƯỢC PHẨM ĐẠT VI PHÚ (VN)
Lô M7A, đường D17, khu công nghiệp Mỹ Phước 1, xã Thới Hòa, huyện Bến Cát, tỉnh Bình Dương
(740) Công ty TNHH Vĩnh Đạt (LACOM CO., LTD.)

(511) Nhóm 05: Dược phẩm; thực phẩm chức năng (dùng trong ngành y).

---

(210) **4-2012-26876**

(540)

LOMBARD

(220) 28.11.2012
(441) 25.02.2013
(731) CÔNG TY TNHH DƯỢC PHẨM ĐẠT VI PHÚ (VN)
Lô M7A, đường D17, khu công nghiệp Mỹ Phước 1, xã Thới Hòa, huyện Bến Cát, tỉnh Bình Dương
(740) Công ty TNHH Vĩnh Đạt (LACOM CO., LTD.)

(511) Nhóm 05: Dược phẩm; thực phẩm chức năng (dùng trong ngành y).

---

(210) **4-2012-26877**

(540)

ZIEZAL

(220) 28.11.2012
(441) 25.02.2013
(731) CÔNG TY TNHH DƯỢC PHẨM ĐẠT VI PHÚ (VN)
Lô M7A, đường D17, khu công nghiệp Mỹ Phước 1, xã Thới Hòa, huyện Bến Cát, tỉnh Bình Dương
(740) Công ty TNHH Vĩnh Đạt (LACOM CO., LTD.)

(511) Nhóm 05: Dược phẩm; thực phẩm chức năng (dùng trong ngành y).

---

(210) **4-2012-26878**

(540)

KAUSKAS

(220) 28.11.2012
(441) 25.02.2013
(731) CÔNG TY TNHH DƯỢC PHẨM ĐẠT VI PHÚ (VN)
Lô M7A, đường D17, khu công nghiệp Mỹ Phước 1, xã Thới Hòa, huyện Bến Cát, tỉnh Bình Dương
(740) Công ty TNHH Vĩnh Đạt (LACOM CO., LTD.)

(511) Nhóm 05: Dược phẩm; thực phẩm chức năng (dùng trong ngành y).

---

(210) **4-2012-26879**

(540)

YARLENK

(220) 28.11.2012
(441) 25.02.2013
(731) CÔNG TY TNHH DƯỢC PHẨM ĐẠT VI PHÚ (VN)
Lô M7A, đường D17, khu công nghiệp Mỹ Phước 1, xã Thới Hòa, huyện Bến Cát, tỉnh Bình Dương
(740) Công ty TNHH Vĩnh Đạt (LACOM CO., LTD.)

(511) Nhóm 05: Dược phẩm; thực phẩm chức năng (dùng trong ngành y).

---

(210) **4-2012-26880**

(540)

Ly's

(220) 28.11.2012
(441) 25.02.2013
(731) CÔNG TY TNHH MINH LONG I (VN)
333 ấp Hưng Lộc, xã Hưng Định, huyện Thuận An, tỉnh Bình Dương
(740) Công ty TNHH INVESTPRO và cộng sự (INVESTPRO & ASSOCIATES)

(511) Nhóm 10: Thiết bị nha khoa; thiết bị chỉnh hình; thiết bị và dụng cụ y tế; thiết bị và dụng cụ phẫu thuật; thiết bị xét nghiệm dùng cho mục đích y tế; thiết bị và dụng cụ thú y.

Nhóm 31: Hạt giống; cây trồng; hoa tự nhiên; quả tươi; rau tươi; thức ăn gia súc.

Nhóm 39: Vận tải; sắp xếp các chuyến du lịch; cất giữ hàng hóa; dịch vụ cứu hộ, cứu nạn; đóng gói hàng hoá; dịch vụ chuyển nhà.

---

(210) **4-2012-26884**

(540)

LY'S SIGNATURE

(220) 28.11.2012
(441) 25.02.2013
(731) CÔNG TY TNHH MINH LONG I (VN)
333 ấp Hưng Lộc, xã Hưng Định, huyện Thuận An, tỉnh Bình Dương
(740) Công ty TNHH INVESTPRO và cộng sự (INVESTPRO & ASSOCIATES)

(511) Nhóm 04: Nhiên liệu; Nến; nhiên liệu thắp sáng; chất bôi trơn; chất phụ gia, không phải là hóa chất, dùng cho nhiên liệu động cơ; dầu để bảo quản da thuộc, bảo quản đồ da.

Nhóm 05: Chế phẩm hóa học dùng trong ngành y; chế phẩm hóa học dùng cho thú y, thực phẩm ăn kiêng thích hợp cho mục đích y tế; chế phẩm dược; chế phẩm thú y; chế phẩm diệt trừ động vật gây hại.

Nhóm 16: Chất dính cho mục đích văn phòng hoặc gia dụng; túi (phong bì, bao nhỏ) bằng giấy hoặc bằng chất dẻo dùng để bao gói; vật liệu để đóng sách; bìa cứng; xuất bản phẩm dạng in; văn phòng phẩm (trừ thiết bị giảng dạy).

Nhóm 24: Vải; vật liệu chất dẻo thay thế vải; khăn trải bàn (không bằng giấy); tấm phủ đồ đạc bằng vải; đồ bằng vải dùng cho giường; rèm bằng sợi dệt hoặc bằng chất dẻo.

Nhóm 25: Đồ đội đầu; quần áo lót mặc bên trong; quần áo bơi; quần áo đi mưa; quần áo; đồ đi chân.

Nhóm 30: Chè; cà phê; đường; đồ gia vị; bánh; hương liệu (trừ tinh dầu).

Nhóm 31: Hạt giống; cây trồng; hoa tự nhiên; quả tươi; rau tươi; thức ăn gia súc.

Nhóm 39: Vận tải; sắp xếp các chuyến du lịch; cất giữ hàng hóa; dịch vụ cứu hộ, cứu nạn; đóng gói hàng hoá; dịch vụ chuyển nhà.

---

(210) **4-2012-26885**

(540)

LY'S SIGNATURE

(220) 28.11.2012
(441) 25.02.2013
(731) CÔNG TY TNHH MINH LONG I (VN)
333 ấp Hưng Lộc, xã Hưng Định, huyện Thuận An, tỉnh Bình Dương
(740) Công ty TNHH INVESTPRO và cộng sự (INVESTPRO & ASSOCIATES)

(511) Nhóm 19: Vật liệu xây dựng không bằng kim loại; công trình xây dựng không bằng kim loại; lớp phủ không bằng kim loại dùng cho xây dựng (trừ sơn); cửa, không bằng kim loại; vật liệu gia cố, không bằng kim loại dùng cho xây dựng; đồ nghệ thuật bằng đá, bằng bê tông hoặc bằng đá hoa.

Nhóm 20: Tác phẩm nghệ thuật bằng gỗ, bằng sáp, bằng thạch cao hoặc chất dẻo; đồ dùng cho giường (trừ đồ vải); đô đạc; đồ đạc bằng kim loại; đồ đạc dùng trong văn phòng; đồ đạc dùng trong trường học.

Nhóm 29: Thịt; cá (không còn sống); trái cây đã được bảo quản; rau đã được bảo quản; sữa; đồ uống làm từ sữa hoặc chủ yếu từ sữa.

Nhóm 34: Thuốc lá điếu; bật lửa dùng cho người hút thuốc; diêm; đầu tẩu dùng cho đót thuốc lá điếu; thuốc lá điếu chứa chất thay thế thuốc lá (không dùng cho mục đích y tế); xì gà.

Nhóm 36: Tư vấn về bảo hiểm; dịch vụ ngân hàng; tư vấn tài chính; dịch vụ tín dụng; đại lý bất động sản; dịch vụ môi giới chứng khoán.

Nhóm 44: Thiết kế cảnh quan vườn hoa và công viên; phòng tắm công cộng cho mục đích vệ sinh; dịch vụ trợ giúp về thú y; dịch vụ làm vườn hoa cây cảnh; dịch vụ của nhà tâm lý học; dịch vụ diệt động vật có hại trong nông nghiệp, nghề lâm vườn và lâm nghiệp.

---

(210) **4-2012-26886**

(540)

Ly's Horeca

(220) 28.11.2012
(441) 25.02.2013
(731) CÔNG TY TNHH MINH LONG I (VN)
333 ấp Hưng Lộc, xã Hưng Định, huyện Thuận An, tỉnh Bình Dương
(740) Công ty TNHH INVESTPRO và cộng sự (INVESTPRO & ASSOCIATES)

(511) Nhóm 02: Phẩm màu; màu nhuộm (thuộc nhóm này); kim loại dạng lá dùng cho hoạ sỹ, người làm nghề trang trí, nghề in và nghệ sỹ; sơn (thuộc nhóm này không bao gồm sơn cách điện, cách nhiệt); chất màu; mực in.

Nhóm 10: Thiết bị nha khoa; thiết bị chỉnh hình; thiết bị và dụng cụ y tế; thiết bị và dụng cụ phẫu thuật; thiết bị xét nghiệm dùng cho mục đích y tế; thiết bị và dụng cụ thú y.

Nhóm 12: Xe cộ cho việc đi lại trên mặt đất, trên không, dưới nước hoặc trên đường ray; thiết bị, máy móc và dụng cụ hàng không; hệ thống và thiết bị vận chuyển bằng cáp; thiết bị chống loá mắt dùng cho xe cộ; thiết bị chống trộm dùng cho xe cộ; động cơ cho phương tiện giao thông trên bộ.

Nhóm 13: Vũ khí đạn đạo; pháo hoa; đạn; chất nổ; ngòi nổ; vũ khí cơ giới.

Nhóm 14: Kim loại quý dạng thô hoặc bán thành phẩm; hợp kim của kim loại quý; đá quý; đồ trang trí (đồ trang sức; đồ kim hoàn); dụng cụ đo thời gian; đồng hồ.

Nhóm 15: Nhạc cụ điện tử; nhạc cụ; nhạc cụ dây; giá để bản nhạc; hộp phát ra tiếng nhạc; bộ phận chặn tiếng dùng cho dụng cụ âm nhạc.

Nhóm 17: Vật liệu để bịt kín; vật liệu cách điện, nhiệt; hợp chất hoá học dùng để bịt lỗ rò rỉ; vật liệu bao gói [đệm lót, nhồi] bằng cao su hoặc chất dẻo; vật liệu cách âm; ống mềm không bằng kim loại.

Nhóm 19: Vật liệu xây dựng không bằng kim loại; công trình xây dựng không bằng kim loại; lớp phủ không bằng kim loại dùng cho xây dựng (trừ sơn); cửa, không bằng kim loại; vật liệu gia cố, không bằng kim loại dùng cho xây dựng; đồ nghệ thuật bằng đá, bằng bê tông hoặc bằng đá hoa.

Nhóm 22: Sợi dệt dạng thô; vật liệu đóng gói không bằng cao su hoặc chất dẻo; vật liệu để lót (trừ cao su hoặc chất dẻo); lều (trại); lưới; dải dây để buộc hoặc quấn không bằng kim loại.

Nhóm 23: Sợi; sợi và chỉ tơ nhân tạo; sợi tơ tằm và chỉ tơ tằm; sợi và chỉ len; sợi thủy tinh dùng trong ngành dệt; sợi và chỉ lanh.

Nhóm 26: Đồ để thêu trang trí; vật trang trí dùng cho quần áo; kim khâu; quả nhân tạo; hoa nhân tạo; đồ để khâu (trừ chỉ).

Nhóm 27: Tấm thảm; thảm cỏ nhân tạo; giấy dán tường (trừ loại làm bằng hàng dệt); bức trướng treo tường (không bằng sợi dệt); vải sơn lót nhà; chiếu.

Nhóm 28: Trò chơi; thiết bị trò chơi không thích ứng với việc sử dụng kết hợp màn chiếu ngoài hoặc màn hình máy tính; đồ chơi; thiết bị tập thể dục; đồ trang hoàng cây noel (ngoại trừ đồ chiếu sáng và đồ ngọt); thiết bị rèn luyện cơ thể.

Nhóm 36: Tư vấn về bảo hiểm; dịch vụ ngân hàng; tư vấn tài chính; dịch vụ tín dụng; đại lý bất động sản; dịch vụ môi giới chứng khoán.

Nhóm 37: Xây dựng; giám sát việc xây dựng công trình; lắp đặt, sửa chữa và bảo dưỡng máy móc; cho thuê thiết bị xây dựng; thông tin về xây dựng; dịch vụ giặt là.

Nhóm 40: Xử lý vải; xử lý kim loại; dịch vụ in; dịch vụ sản xuất năng lượng; dịch vụ xử lý rác thải; dịch vụ tráng rửa phim.

Nhóm 44: Thiết kế cảnh quan vườn hoa và công viên; phòng tắm công cộng cho mục đích vệ sinh; dịch vụ trợ giúp về thú y; dịch vụ làm vườn hoa cây cảnh; dịch vụ của nhà tâm lý học; dịch vụ diệt động vật có hại trong nông nghiệp, nghề làm vườn và lâm nghiệp.

Nhóm 45: Dịch vụ tư vấn trong lĩnh vực an ninh; dịch vụ hòa giải; dịch vụ trông giữ trẻ tại nhà; dịch vụ tổ chức các buổi lễ tôn giáo; dịch vụ cho thuê quần áo dạ hội; dịch vụ môi giới hôn nhân.

(210) **4-2012-26888**

(540)

Ly's Horeca

(220) 28.11.2012
(441) 25.02.2013
(731) CÔNG TY TNHH MINH LONG I (VN)
333 ấp Hưng Lộc, xã Hưng Định, huyện Thuận An, tỉnh Bình Dương
(740) Công ty TNHH INVESTPRO và cộng sự (INVESTPRO & ASSOCIATES)

(511) Nhóm 18: Giả da (trừ quần áo, mũ, túi, ví thắt lưng làm bằng giả da); da thuộc dạng thô hoặc bán thành phẩm; yên cương; ô; gậy chống; va li.

Nhóm 35: Quảng cáo; kế toán; tư vấn tổ chức kinh doanh; tư vấn điều hành kinh doanh; dịch vụ tổ chức triển lãm với mục đích thương mại hoặc quảng cáo; cho thuê máy và thiết bị văn phòng.

Nhóm 38: Dịch vụ cung cấp kết nối viễn thông đến mạng máy tính toàn cầu; truyền hình; phát thanh; thông tin về lĩnh vực liên lạc viễn thông; kết nối và chuyển hướng viễn thông; cho thuê thiết bị viễn thông.

Nhóm 39: Vận tải; sắp xếp các chuyến du lịch; cất giữ hàng hóa; dịch vụ cứu hộ, cứu nạn; đóng gói hàng hoá; dịch vụ chuyển nhà.

Nhóm 41: Dịch vụ về giáo dục giảng dạy; dịch vụ tổ chức và điều khiển hội nghị; tổ chức triển lãm cho mục đích văn hoá hoặc giáo dục; tổ chức các cuộc thi đấu thể thao; dịch vụ cung cấp các tiện nghi giải trí; dịch vụ dịch thuật.

Nhóm 42: Thiết lập bản vẽ công nghiệp; dịch vụ ứng dụng kiến thức khoa học vào việc thiết kế, xây dựng và điều hành máy móc, các dịch vụ công cộng như đường, cầu, thiết bị điện, hóa chất; dự báo thời tiết; thiết kế trang trí nội thất; thiết kế phần mềm máy tính; kiến trúc.

Nhóm 43: Cho thuê chỗ ở tạm thời; cơ sở lưu trú tạm thời [khách sạn, nhà trọ]; đặt chỗ trước nơi lưu trú tạm thời; dịch vụ quầy rượu; đặt chỗ ở tạm thời; dịch vụ quán cà phê; quán ăn tự phục vụ; căng tin; dịch vụ cung cấp thức ăn, đồ uống do nhà hàng thực hiện; nhà nghỉ du lịch; đặt chỗ khách sạn; dịch vụ khách sạn; nhà trọ; cho thuê phòng họp; nhà hàng ăn uống; nhà hàng ăn uống tự phục vụ; nhà nghỉ du lịch.

---

(210) **4-2012-26890**

(540)

Ly's Porcelain

(220) 28.11.2012
(441) 25.02.2013
(731) CÔNG TY TNHH MINH LONG I (VN)
333 ấp Hưng Lộc, xã Hưng Định, huyện Thuận An, tỉnh Bình Dương
(740) Công ty TNHH INVESTPRO và cộng sự (INVESTPRO & ASSOCIATES)

(511) Nhóm 05: Chế phẩm hóa học dùng trong ngành.y; chế phẩm hóa họe dùng cho thù y; thực phẩm ăn kiêng thích hợp cho mục đích y tế; chế phẩm dược; chế phẩm thú y; chế phẩm diệt trừ động vật gây hại.

Nhóm 25: Đồ đội đầu; quần áo lót mặc bên trong; quần áo bơi; quần áo đi mưa; quần áo; đồ đi chân.

Nhóm 30: Chè; cà phê; đường; đồ gia vị; bánh; hương liệu (trừ tinh dầu).

---

(210) **4-2012-26891**

(540)

Ly's Porcelain

(220) 28.11.2012
(441) 25.02.2013
(731) CÔNG TY TNHH MINH LONG I (VN)
333 ấp Hưng Lộc, xã Hưng Định, huyện Thuận An, tỉnh Bình Dương
(740) Công ty TNHH INVESTPRO và cộng sự (INVESTPRO & ASSOCIATES)

(511) Nhóm 02: Phẩm màu; màu nhuộm (thuộc nhóm này); kim loại lá dùng cho hoạ sỹ người làm nghề trang trí, nghề in và nghệ sỹ; sơn (thuộc nhóm này không bao gồm sơn cách điện, cách nhiệt); chất mâu; mực in.

Nhóm 03: Hương liệu dùng cho đồ uống [tinh dầu]; Thuốc đánh răng; Chất để tẩy rửa không ?lùng trong hoạt động sản xuất và không dung cho mục đích y tế; Chế phẩm để giặt; Xà phòng; chế phẩm dùng để vệ sinh thân thể.

Nhóm 04: nhiên liệu; nến; nhiên liệu thắp sáng; chất bôi trơn; chất phụ gia, không phải là hóa chất, dùng cho nhiên liệu động cơ; đầu để bảo quản da thuộc, bảo quản đồ da.

Nhóm 10: Thiết bị nha khoa; thiết bị chỉnh hình; thiết bị và dụng cụ y tế; thiết bị và dụng cụ phẫu thuật; thiết bị xét nghiệm dùng cho mục đích y tế; thiết bị và dụng cụ thú y.

Nhóm 19: Vật liệu xây dựng không bằng kim loại; Công trình xây dựng không bằng kim loại; Lớp phủ không bằng kim loại dùng cho xây dựng (trừ sơn); Cửa, không bâng kim loại; Vật liệu gia cố; không bằng kim loại dùng cho xây dựng; Đồ nghệ thuật bằng đá, bằng bê tông hoặc bằng đá hoa.

Nhóm 31: Hạt giống; cây trồng; hoa tự nhiên; quả tươi; rau tươi; thức ăn gia súc.

---

(210) **4-2012-26892**

(540)

Ampikel

(220) 28.11.2012
(441) 25.02.2013
(731) CÔNG TY CỔ PHẦN VN PHARMA (VN)
666/10/3 đường 3/2, phường 14, quận 10, thành phố Hồ Chí Minh
(740) Công ty TNHH INVESTPRO và cộng sự (INVESTPRO & ASSOCIATES)

(511) Nhóm 05: Dược phẩm.

---

(210) **4-2012-26893**

(540)

Amyline

(220) 28.11.2012
(441) 25.02.2013
(731) CÔNG TY CỔ PHẦN VN PHARMA (VN)
666/10/3 đường 3/2, phường 14, quận 10, thành phố Hồ Chí Minh
(740) Công ty TNHH INVESTPRO và cộng sự (INVESTPRO & ASSOCIATES)

(511) Nhóm 05: Dược phẩm.

---

(210) **4-2012-26894**

(540)

Anhypen

(220) 28.11.2012
(441) 25.02.2013
(731) CÔNG TY CỔ PHẦN VN PHARMA (VN)
666/10/3 đường 3/2, phường 14, quận 10, thành phố Hồ Chí Minh
(740) Công ty TNHH INVESTPRO và cộng sự (INVESTPRO & ASSOCIATES)

(511) Nhóm 05: Dược phẩm.

---

(210) **4-2012-26895**

(540)

Anisimol

(220) 28.11.2012
(441) 25.02.2013
(731) CÔNG TY CỔ PHẦN VN PHARMA (VN)
666/10/3 đường 3/2, phường 14, quận 10, thành phố Hồ Chí Minh
(740) Công ty TNHH INVESTPRO và cộng sự (INVESTPRO & ASSOCIATES)

(511) Nhóm 05: Dược phẩm.

---

(210) **4-2012-26896**

(540)

(220) 28.11.2012
(441) 25.02.2013
(531) A26.11.12; A2.1.23; A2.3.23; A2.5.23
(591) Xanh lam đậm, đỏ, đen
(731) CÔNG TY CỔ PHẦN CÔNG NGHỆ THÔNG TIN & TRUYỀN THÔNG MINH ĐỨC (VN)
Số 47, ngõ 122, đường Láng, phường Thịnh Quang, quận Đống Đa, thành phố Hà Nội

(511) Nhóm 35: Dịch vụ thương mại điện tử, bao gồm: quảng cáo trên internet; bán lẻ hàng hóa hữu hình, bao gồm: thiết bị máy vi tính, thiết bị ngoại vi và phần mềm; thiết bị và linh kiện điện tử cụ thể là điện thoại di động và phụ tùng của điện thoại di động, viễn thông, máy móc, thiết bị và phụ tùng máy tự động hóa; máy móc, thiết bị giáo dục; đồ dùng cho

gia đình cụ thể là: tivi, tủ lạnh, máy giặt, máy điều hòa, quạt máy, máy xay sinh tố; vật liệu, thiết bị lắp đặt trong xây dựng; nguyên liệu nông, lâm sản (trừ gỗ, tre, nứa) và động vật sống; thực phẩm; giao gửi số hóa các dữ liệu, được hiểu là biên tập, hệ thống hóa thông tin vào cơ sở dữ liệu máy tính.

---

(210) **4-2012-26897**

(540)

(220) 28.11.2012
(441) 25.02.2013
(531) 26.1.1; 26.1.6
(591) Xanh ngọc, cam, đen
(731) CÔNG TY CỔ PHẦN CÔNG NGHỆ THÔNG TIN & TRUYỀN THÔNG MINH ĐỨC (VN)
Số 47, ngõ 122, đường Láng, phường Thịnh Quang, quận Đống Đa, thành phố Hà Nội

(511) Nhóm 35: Dịch vụ thương mại điện tử, bao gồm: quảng cáo trên internet; bán lẻ hàng hóa hữu hình, bao gồm: thiết bị máy vi tính, thiết bị ngoại vi và phần mềm; thiết bị và linh kiện điện tử cụ thể là điện thoại di động và phụ tùng của điện thoại di động, viễn thông, máy móc, thiết bị và phụ tùng máy tự động hóa; máy móc, thiết bị giáo dục; đồ dùng cho gia đình cụ thể là: tivi, tủ lạnh, máy giặt, máy điều hòa, quạt máy, máy xay sinh tố; vật liệu, thiết bị lắp đặt trong xây dựng; nguyên liệu nông, lâm sản (trừ gỗ, tre, nứa) và động vật sống; thực phẩm; giao gửi số hóa các dữ liệu, được hiểu là biên tập, hệ thống hóa thông tin vào cơ sở dữ liệu máy tính.

Nhóm 38: Thư điện tử; trao đổi dữ liệu điện tử (trao đổi các dữ liệu dưới dạng có cấu trúc từ máy tính điện tử này sang máy tính điện tử khác).

---

(210) **4-2012-26898**

(540)

PING G30

(220) 28.11.2012
(441) 25.02.2013
(731) KARSTEN MANUFACTURING CORPORATION (US)
2201 West Desert Cove, Phoenix, Arizona 85029, United States of Armerica
(740) Công ty TNHH Sở hữu trí tuệ Vàng (GINTASSET CO., LTD.)

(511) Nhóm 28: Túi đựng gậy đánh gôn; gậy đánh gôn; đầu gậy đánh gôn.

---

(210) **4-2012-26899**

(540)

PING I30

(220) 28.11.2012
(441) 25.02.2013
(731) KARSTEN MANUFACTURING CORPORATION (US)
2201 West Desert Cove, Phoenix, Arizona 85029, United States of Armerica
(740) Công ty TNHH Sở hữu trí tuệ Vàng (GINTASSET CO., LTD.)

(511) Nhóm 28: Túi đựng gậy đánh gôn; gậy đánh gôn; đầu gậy đánh gôn.

---

(210) **4-2012-26900**

(540) LightCraft

(220) 28.11.2012
(441) 25.02.2013
(731) AKTIEBOLAGET ELECTROLUX (SE)
SE- 105 45 Stockholm, Sweden
(740) Công ty TNHH Sở hữu trí tuệ WINCO (WINCO CO., LTD.)

(511) Nhóm 11: Tủ lạnh; máy ướp lạnh; lò nướng; máy hút mùi dùng cho bếp ăn; ngăn lò nướng dùng để hâm nóng thức ăn.

---

(210) **4-2012-26901**

(540) IQ Touch

(220) 28.11.2012
(441) 25.02.2013
(731) AKTIEBOLAGET ELECTROLUX (SE)
SE- 105 45 Stockholm, Sweden
(740) Công ty TNHH Sở hữu trí tuệ WINCO (WINCO CO., LTD.)

(511) Nhóm 07: Máy giặt; máy ly tâm; máy vắt khô quần áo (không sấy).

Nhóm 11: Tủ lạnh; máy ướp lạnh; lò nướng; máy hút mùi dùng cho bếp ăn; ngăn lò nướng dùng để hâm nóng thức ăn; máy sấy khô quần áo.

---

(210) **4-2012-26903**

(540) FlexStor

(220) 28.11.2012
(441) 25.02.2013
(731) AKTIEBOLAGET ELECTROLUX (SE)
SE- 105 45 Stockholm, Sweden
(740) Công ty TNHH Sở hữu trí tuệ WINCO (WINCO CO., LTD.)

(511) Nhóm 11: Tủ lạnh; máy ướp lạnh; lò nướng; máy hút mùi dùng cho bếp ăn; ngăn lò nướng dùng để hâm nóng thức ăn.

---

(210) **4-2012-26904**

(540) Gcafé PROFESSIONAL

(220) 28.11.2012
(441) 25.02.2013
(531) 26.1.1; 26.13.25
(591) Đen, đỏ, xám.
(731) HANGZHOU SHUNWANG TECHNOLOGY CO., LTD. (CN)
Building 3, No. 75 West Wenyi Rd., Xihu District, Hangzhou, Zhejiang Province, P. R. China
(740) Công ty TNHH Dương và Trần (DUONG & TRAN CO., LTD)

(511) Nhóm 09: Chương trình máy vi tính [phần mềm có thể tải xuống được]; phần mềm máy tính, ghi sẵn; thiết bị ngoại vi máy vi tính; xuất bản phẩm điện tử, có thể tải xuống; chương trình trò chơi máy tính; hộp đựng băng trò chơi viđêô; thiết bị liên lạc; mạch tích hợp; tín hiệu bằng đèn neon; phim hoạt hình.

Nhóm 35: Đại lý quảng cáo; dịch vụ đại lý xuất nhập khẩu; dịch vụ quảng cáo trực tuyến trên mạng máy tính; xuất bản tài liệu quảng cáo; cho thuê không gian quảng cáo; tư vấn quản lý nhân sự; biên tập thông tin và cơ sở dữ liệu máy tính; thông tin thương mại và tư vấn tiêu dùng [cửa hàng tư vấn người tiêu dùng]; dịch vụ tái lập kinh doanh; dịch vụ tìm kiếm nguồn tài trợ quảng cáo.

Nhóm 38: Dịch vụ bảng thông báo điện tử [dịch vụ viễn thông]; thư điện tử; gửi tin nhắn; cung cấp các kênh viễn thông cho dịch vụ mua hàng từ xa; dịch vụ cung cấp phòng nói chuyện trên internet; dịch vụ cung cấp kết nối viễn thông đến mạng máy tính toàn cầu; dịch vụ điện báo; thông tin về lĩnh vực liên lạc viễn thông; truyền qua vệ tinh; phát chương trình truyền hình.

Nhóm 41: Tổ chức các cuộc thi [giáo dục và giải trí]; sắp xếp và tiến hành buổi hòa nhạc; thông tin giáo dục; cung cấp xuất bản phẩm điện tử trực tuyến, không tải xuống được; dịch vụ sắp đặt không dùng cho mục đích quảng cáo; xuất bản sách; sản xuất chương trình biểu diễn; dịch vụ người mẫu cho các nghệ sĩ; thông tin giải trí; dịch vụ cung cấp trò chơi trực tuyến từ mạng máy tính.

Nhóm 42: Lập trình máy tính; thiết kế phần mềm máy tính; cập nhật phần mềm máy tính; tư vấn trong thiết kế và phát triển phần cứng máy tính; bảo trì phần mềm máy tính; dịch vụ sao chép các chương trình máy tính; cung cấp công cụ tìm kiếm trên internet; tư vấn kiến trúc; dịch vụ thiết kế bao bì; nghiên cứu dự án kỹ thuật.

---

(210) **4-2012-26905**

(540)

KERRY
EXPRESS

(220) 28.11.2012
(441) 25.02.2013
(591) Đen, cam
(731) KUOK REGISTRATIONS LIMITED (WS)
Level 1 Central Bank of Samoa Building, Beach Road, APIA, Samoa
(740) Công ty Tư vấn đầu tư và chuyển giao công nghệ (INVESTCONSULT)

(511) Nhóm 35: Nghề kế toán; lập các báo cáo kế toán; quảng cáo; quảng cáo thông qua thư tín; truyền bá tài liệu quảng cán; hỗ trợ quản lý kinh doanh; tư vấn kinh doanh chuyên sâu; thông tin kinh doanh, tư vấn tổ chức và quản lý kinh doanh; nghiên cứu kinh doanh; tập hợp thông tin vào dữ liệu máy tính; phân tích giá thành; tập hợp bằng máy tính các yêu cầu đặt hàng; phân phối hàng mẫu; dịch vụ chuyên gia tư vấn về hiệu quả công việc (làm tăng hiệu quả công việc); đại lý xuất nhập khẩu; nghiên cứu tiếp thị; quan hệ công chúng; hỗ trợ quản lý công nghiệp và thương mại; quản lý hàng tồn kho; xử lý các yêu cầu đặt hàng; dịch vụ đặt hàng qua thư từ; dịch vụ tư vấn liên quan đến dịch vụ khách hàng ; xúc tiến mua bán hàng hoá cho người khác (dịch vụ mua sắm cho người khác [mua hàng hoá và dịch vụ cho người khác]); tất cả thuộc nhóm này.

Nhóm 39: Dịch vụ chuyển phát nhanh hàng hóa hoặc thư tín; lập kế hoạch phân phát bằng - máy tính có liên quan đến vận chuyển; phân phát hàng hóa; phân phát hàng hóa thông qua thư đặt hàng; vận chuyển hàng hóa; môi giới vận chuyển; vận chuyển bằng đường hàng không; vận chuyển bằng tàu, thuyền; vận chuyển bằng đường bộ; cung cấp thông tin về vận- chuyển và kho hàng thông qua mạng máy tính toàn cầu; sắp xếp lộ trình, vận

chuyển và các thông tin liên quan, tất cả được cung cấp trực tuyến từ một cơ sở dữ liệu trên máy tính hoặc qua mạng internet; vận chuyển; đóng gói và lưu kho hàng hóa; sắp xếp hành trình; đặt chỗ vận chuyển; cho thuê công-ten-nơ chứa hàng; thông tin về kho hàng; thông tin vận chuyển; cho thuê xe tải; dịch vụ kho chứa hàng; đóng gói hàng hóa; vận chuyển trong nội bộ kho hàng; sắp xếp hàng hóa lên giá trong kho; dịch vụ tư vấn, cung cấp thông tin và cố vấn liên quan đến tất cả các dịch vụ nêu trên, tất cả thuộc nhóm này.

---

(210) **4-2012-26906**

(540)

GARCÍA de la CRUZ 1872

(220) 28.11.2012
(441) 25.02.2013
(531) 26.1.2; A5.5.20; 26.13.25
(591) Xanh, đỏ, trắng
(731) ACEITES GARCÍA DE LA CRUZ, S.L. (ES)
Reyes Católicos, 23, Apartado 18, 45710 - Madridejos Toledo, Spain
(740) Công ty cổ phần Sở hữu trí tuệ BROSS và Cộng sự (BROSS & PARTNERS., JSC)

(511) Nhóm 29: Dầu ôliu.

---

(210) **4-2012-26907**

(540)

PROMATE

(220) 28.11.2012
(441) 25.02.2013
(731) CJ CHEILJEDANG CORPORATION (KR)
CJ Cheiljedang Center, 330, Dongho-ro, Jung-gu, Seoul, Republic of Korea
(740) Công ty TNHH Trường Xuân (AGELESS CO.,LTD.)

(511) Nhóm 05: Chất bổ sung dinh dưỡng cho thức ăn động vật; chất bổ sung dinh dưỡng cho thức ăn động vật chủ yếu bao gồm các sản phẩm phụ của quá trình lên men a xít amin; chất bổ sung dinh dưỡng cho thực phẩm; chất bổ sung dinh dưỡng cho thực phẩm chủ yếu bao gồm các sản phẩm phụ của quá trình lên men a xít amin; protein bổ sung cho thức ăn động vật; protein bổ sung cho thực phẩm; protein cho mục đích y tế.

---

(210) **4-2012-26908**

(540)

ASIA
YẾN SÀO Á CHÂU

(220) 29.11.2012
(441) 25.02.2013
(531) 1.5.1; A3.7.24; A26.11.12; 25.7.20; 26.13.25
(591) Trắng, đen, đỏ, xanh dương
(731) CÔNG TY TRÁCH NHIỆM HỮU HẠN YẾN SÀO Á CHÂU (VN)
753/9 Lò Gốm, phường 9, quận 6, thành phố Hồ Chí Minh
(740) Công ty Cổ phần Sở hữu trí tuệ Việt Mỹ (VIET MY IP CORP.)

(511) Nhóm 29: Yến sào (tổ chim yến); yến sào đã qua sơ chế và đóng hộp (dùng làm món ăn); yến sào đóng hộp (dùng làm món ăn).

Nhóm 44: Dịch vụ nuôi chim yến.

---

(210) **4-2012-26909**

(540)

(220) 29.11.2012
(441) 25.02.2013
(591) Xanh lá cây đậm, xanh lá cây nhạt
(731) WOWPRIME CORP. (TW)
29F., No. 160, Sec. 1, Taichung Port Rd., West Dist., Taichung City 40354, Taiwan
(740) Công ty TNHH một thành viên Sở hữu trí tuệ VCCI (VCCI-IP CO.,LTD)

(511) Nhóm 43: Dịch vụ quán cà phê; nhà hàng ăn uống; dịch vụ khách sạn; dịch vụ nhà trọ (dịch vụ cung cấp chỗ ở tạm thời).

---

(210) **4-2012-26910**

(540)

(220) 29.11.2012
(441) 25.02.2013
(531) 11.3.18; 26.13.25
(591) Xanh lá cây đậm, xanh lá cây nhạt, đỏ, đen
(731) WOWPRIME CORP. (TW)
29F., No. 160, Sec. 1, Taichung Port Rd., West Dist., Taichung City 40354, Taiwan
(740) Công ty TNHH một thành viên Sở hữu trí tuệ VCCI (VCCI-IP CO.,LTD)

(511) Nhóm 43: Dịch vụ quán cà phê; nhà hàng ăn uống; dịch vụ khách sạn; dịch vụ nhà trọ.

---

(210) **4-2012-26911**

(540)

(220) 29.11.2012
(441) 25.02.2013
(531) 26.4.2; A1.1.4; 26.1.2; 26.13.25; 2.7.23; 4.5.2; 4.5.3
(591) Xanh lá mạ, vàng chanh
(731) CÔNG TY TNHH THƯƠNG MẠI QUỐC TẾ VÀ PHÁT TRIỂN GIÁO DỤC HAVINA (VN)
Số 7, ngõ 25 đường Võ Văn Dũng, phường Ô Chợ Dừa, quận Đống Đa, thành phố Hà Nội

(511) Nhóm 41: Dịch vụ giáo dục học viện, trường đại học; dịch vụ về giáo dục giảng dạy, đào tạo thực hành.

---

(210) **4-2012-26912**

(540)

XUÂN QUANG
SỨC KHỎE LÀ VÀNG

(220) 29.11.2012
(441) 25.02.2013

(591) Đỏ
(731) CÔNG TY TNHH ĐÔNG DƯỢC XUÂN QUANG (VN)
53/2 quốc lộ 91, xã Đông Thạnh, phường Mỹ Thạnh, thành phố Long Xuyên, tỉnh An Giang

(511) Nhóm 05: Dược phẩm, thuốc đông nam dược, thực phẩm chức năng dùng trong ngành y.

Nhóm 35: Dịch vụ mua bán, kinh doanh quảng cáo: dược phẩm, thuốc đông nam dược, thực phẩm chức năng dùng trong ngành y.

Nhóm 44: Các dịch vụ về: bệnh viện, phòng khám, chăm sóc sức khỏe cho người; vật lý trị liệu; nhà nghỉ dưỡng bệnh; điều trị và phục hồi chức năng, phục hồi sức khỏe.

---

(210) **4-2012-26913**

(540)

XUÂN QUANG
DƯỢC THẢO VÀNG
CHO SỨC KHỎE

(220) 26.11.2012
(441) 25.02.2013

(591) Đỏ
(731) CÔNG TY TNHH ĐÔNG DƯỢC XUÂN QUANG (VN)
53/2 quốc lộ 91, xã Đông Thạnh, phường Mỹ Thạnh, thành phố Long Xuyên, tỉnh An Giang

(511) Nhóm 05: Dược phẩm, thuốc đông nam dược, thực phẩm chức năng dùng trong ngành y.

Nhóm 35: Dịch vụ mua bán, kinh doanh quảng cáo: dược phẩm, thuốc đông nam dược, thực phẩm chức năng dùng trong ngành y.

Nhóm 44: Các dịch vụ về: bệnh viện, phòng khám, chăm sóc sức khỏe cho người; vật lý trị liệu; nhà nghỉ dưỡng bệnh; điều trị và phục hồi chức năng, phục hồi sức khỏe.

---

(210) **4-2012-26915**

(540)

ADAVINA

(220) 29.11.2012
(441) 25.02.2013

(731) CÔNG TY TNHH CHÍ KIÊN (VN)
Thôn Quan Độ, xã Văn Môn, huyện Yên Phong, tỉnh Bắc Ninh
(740) Công ty TNHH Ban Ca (BANCA)

(511) Nhóm 32: Nước uống tinh khiết.

---

(210) **4-2012-26917**

(540)

(220) 29.11.2012
(441) 25.02.2013
(531) 26.1.1; 26.13.25; 26.3.1; A26.3.6; A26.3.7
(591) Nâu, vàng, trắng, xanh
(731) JC COMSA CORPORATION (JP)
1-15-1, Ebisu-minami, Shibuya-ku, Tokyo, Japan
(740) Công ty TNHH Sở hữu trí tuệ Đại Diện (IPACO.,LTD.)

(511) Nhóm 30: Bột để làm bánh pizza; chế phẩm từ ngũ cốc; bánh pizza; bánh mỳ; bánh kẹo.

---

(210) **4-2012-26918**

(540)

THIÊN KIM TRÀ

(220) 29.11.2012
(441) 25.02.2013
(731) PHẠM S (VN)
35 Trần Hưng Đạo, phường 10, thành phố Đà Lạt, tỉnh Lâm Đồng

(511) Nhóm 31: Cây giống trà (chè).

---

(210) **4-2012-26919**

(540)

(220) 29.11.2012
(441) 25.02.2013
(531) 26.4.2; 1.5.1; 2.9.14; A2.9.15; 3.7.21; A3.7.24
(591) Đen, xám
(731) CÔNG TY TNHH SẢN XUẤT, DỊCH VỤ, THƯƠNG MẠI DUY KHÁNH DI LINH (VN)
21 Nguyễn Huệ, khu phố 5, thị trấn Di Linh, huyện Di Linh, tỉnh Lâm Đồng

(511) Nhóm 30: Cà phê; trà (chè).

---

(210) **4-2012-26920**

(540)

(220) 29.11.2012
(441) 25.02.2013
(531) 26.1.1; 26.3.23; 24.15.1; 26.13.25
(731) DOANH NGHIỆP TƯ NHÂN NHẤT ĐẠI LONG (VN)
96 Lê Văn Hiến, tổ 22, P. Khuê Mỹ, quận Ngũ Hàng Sơn, thành phố Đà Nẵng

(511) Nhóm 30: Cà phê, trà.

---

(210) **4-2012-26921**

(540)

(220) 29.11.2012
(441) 25.02.2013
(531) 26.4.2; A26.11.12; 26.13.25
(591) Xanh dương, trắng
(731) BETTER VISION GROUP CO., LTD. (TH)
30/113, Village No.8, Ratanathibate Road, Bangkraso Sub-district, Muang Nonthaburi District, Nonthaburi Province, Thailand
(740) Trung tâm Tư vấn sở hữu trí tuệ và đầu tư (LUVINA LAW FIRM)

(511) Nhóm 09: Kính đeo mắt.

---

(210) **4-2012-26922**

(540)

(220) 29.11.2012
(441) 25.02.2013
(531) 26.4.2; 26.5.1; A26.11.13; 26.3.23
(731) WRANGLER APPAREL CORP. (US)
3411 Silverside Road, Wilmington, Delaware 19810, United States of America
(740) Văn phòng luật sư Phạm và Liên danh (PHAM & ASSOCIATES)

(511) Nhóm 25: Quần áo; giày dép; mũ nón và khăn trùm đầu; quần áo lót.

---

(210) **4-2012-26923**

(540)

STRETCH DELUXE

(220) 29.11.2012
(441) 25.02.2013
(731) THE H. D. LEE COMPANY, INC. (US)
3411 Silverside Road, Wilmington, DE 19810, USA
(740) Văn phòng luật sư Phạm và Liên danh (PHAM & ASSOCIATES)

(511) Nhóm 25: Quần áo, giầy dép, bít tất và mũ nón, khăn đội đầu.

---

(210) **4-2012-26924**

(540)

(220) 29.11.2012
(441) 25.02.2013
(531) 26.4.2; 26.1.2; 25.1.25
(591) Đen, nâu
(731) CÔNG TY TNHH DỊCH VỤ SẢN XUẤT VÀ THƯƠNG MẠI HÀ NGUYỆT (VN)
Xóm 1, xã Ninh Hiệp, huyện Gia Lâm, thành phố Hà Nội

(511) Nhóm 25: Quần áo.

---

(210) **4-2012-26925**

(540)

(220) 29.11.2012
(441) 25.02.2013
(531) 26.4.2; 26.1.2; 25.1.25
(591) Đỏ, trắng
(731) CÔNG TY TNHH DỊCH VỤ SẢN XUẤT VÀ THƯƠNG MẠI HÀ NGUYỆT (VN)
Xóm 1, xã Ninh Hiệp, huyện Gia Lâm, thành phố Hà Nội

(511) Nhóm 25: Quần áo.

---

(210) **4-2012-26926**

(540)

(220) 29.11.2012
(441) 25.02.2013
(731) TREND POT, INC (US)
411 Lafayette Street, 3rd Floor, New York, NY
(740) Công ty Luật TNHH Tư vấn Quốc tế (INDOCHINE COUNSEL)

(511) Nhóm 16: Xuất bản phẩm dạng in; báo chí; tạp chí xuất bản định kỳ; sách.

---

(210) **4-2012-26927**

(540)

(220) 29.11.2012
(441) 25.02.2013
(591) Cam, vàng
(731) MOLLY's COFFEE INTERNATIONAL LIMITED (VG)
OMC Chambers, Wickhams Cay 1, Road Town, Tortola, British Virgin Islands
(740) Công ty TNHH Trường Xuân (AGELESS CO.,LTD.)

(511) Nhóm 30: Cà phê; đồ uống trên cơ sở cà phê; đồ uống trên cơ sở trà.

Nhóm 43: Dịch vụ quán cà phê; nhà hàng ăn uống; dịch vụ cung cấp thức ăn, đồ uống do chính nhà hàng thực hiện; quán ăn tự phục vụ; quán cà phê tự phục vụ; dịch vụ quầy rượu.

---

(210) **4-2012-26929**

(540)

(220) 29.11.2012
(441) 25.02.2013
(531) 26.4.3; 26.13.25
(591) Ghi xám, xanh da trời, xanh tím than
(731) CÔNG TY CỔ PHẦN TEXO TƯ VẤN VÀ ĐẦU TƯ (VN)
Tầng 6, tòa nhà Lạc Hồng, số 85 Lê Văn Lương, phường Nhân Chính, quận Thanh Xuân, thành phố Hà Nội

(511) Nhóm 35: Dịch vụ mua bán, xuất nhập khẩu: vật liệu xây dựng, hàng trang trí nội ngoại thất, máy móc xây dựng, tư vấn quản lý dư án; tư vấn lập hồ sơ mời thầu.

Nhóm 36: Dịch vụ tư vấn bất dộng sản; môi giới bất động sản; kinh doanh bất động sản.

Nhóm 37: Dịch vụ giám sát thi công công trình xây dựng, xây dựng công trình dân dụng, công nghiệp; lắp đặt hệ thống máy móc thiết bị công nghệ, thiết bị điều khiển, hệ thống điện công nghiệp, hệ thống điện dân dụng, lắp đặt và sửa chữa hệ thống thiết bị phòng cháy, chữa cháy.

Nhóm 39: Dịch vụ vận chuyển hàng hoá, hàng khách; dịch vụ du lịch.

Nhóm 42: Thiết kế trang trí nội, ngoại thất, thiết kế công trình xây dưng dân dụng và công nghiệp; thiết kế quy hoạch xây dựng, thiết kế hệ thống điện; lập dự án đầu tư xây dựng, thẩm tra dự án đầu tư.

Nhóm 43: Dịch vụ khách sạn; nhà hàng ăn uống.

---

(210) **4-2012-26930**

(540)

NGỌC CHÂU

(220) 29.11.2012
(441) 25.02.2013
(731) CÔNG TY TNHH DƯỢC PHẨM HOA LINH (VN)
B19, D6, khu đô thị mới Cầu Giấy, phường Dịch Vọng, quận Cầu Giấy, thành phố Hà Nội
(740) Công ty TNHH Sở hữu trí tuệ Bình Minh (SUNRISE IP CO.,LTD.)

(511) Nhóm 03: Kem đánh răng; nước súc miệng không chứa thuốc; mỹ phẩm.

Nhóm 05: Dược phẩm; nước súc miệng chứa thuốc.

---

(210) **4-2012-26931**

(540)

BA HÙNG

(220) 29.11.2012
(441) 25.02.2013
(731) NGUYỄN PHƯỚC HÙNG (VN)
Hộ khẩu số 2761, ấp Trí Đồ, xã Bình Đông, thị xã Gò Công, tỉnh Tiền Giang

(511) Nhóm 29: Lạp xưởng.

---

(210) **4-2012-26932**

(540)

BH FRIEND

(220) 29.11.2012
(441) 25.02.2013
(531) 26.1.1
(731) CÔNG TY TNHH HỮU NGHỊ (VN)
Phường Phố Cò, thị xã Sông Công, tỉnh Thái Nguyên

(511) Nhóm 08: Kìm (thao tác bằng tay)

---

(210) **4-2012-26933**

(540) RedSun

(220) 29.11.2012
(441) 25.02.2013
(531) 26.1.1; 1.3.1; A26.11.12; 26.13.25
(731) CÔNG TY TNHH THƯƠNG MẠI HOÀN THIỆN (VN)
Số 8 ngách 44/26 Nhân Hòa, phường Nhân Chính, quận Thanh Xuân, thành phố Hà Nội

(511) Nhóm 11: Bếp ga; bếp từ; máy hút mùi; lò nướng.

---

(210) **4-2012-26934**

(540) VF HI-TECH

(220) 29.11.2012
(441) 25.02.2013
(531) 24.1.3; A1.1.2; 25.7.20; 26.3.1; A26.11.12; 5.13.4; 5.7.1; 3.7.17
(591) Xanh, trắng, vàng, đỏ
(731) CÔNG TY TNHH CÔNG NGHỆ CAO VIỆT PHÁP (VN)
23 lô B, đường số 1, phường Phú Thuận, quận 7, thành phố Hồ Chí Minh

(511) Nhóm 01: Phân bón.

---

(210) **4-2012-26935**

(540) TÂM ĐIỂM Âm nhạc

(220) 29.11.2012
(441) 25.02.2013
(531) 26.4.1; 26.4.4; 1.15.9
(591) Xanh lam, tím, tím than, trắng
(731) CÔNG TY TRÁCH NHIỆM HỮU HẠN QUẢNG CÁO VÀ GIẢI TRÍ MỸ THANH (VN)
P302, nhà A4, 29 Lạc Trung, phường Vĩnh Tuy, quận Hai Bà Trưng, thành phố Hà Nội

(511) Nhóm 41: Tổ chức trình diễn ca nhạc, nghệ thuật; dàn dựng chương trình biểu diễn nghệ thuật dàn dựng bằng hình; dàn dựng băng video; ghi băng video; thu băng viđeo; ghi bằng hình.

---

(210) **4-2012-26936**

(540) tin tin Helmet

(220) 29.11.2012
(441) 25.02.2013
(531) 26.1.2
(731) CƠ SỞ KIM MINH (VN)
1138A, Nguyễn Văn Quá, tổ 6A, khu phố 2, phường Tân Thới Hiệp, quận 12, thành phố Hồ Chí Minh
(740) Công ty TNHH Tư vấn Sở hữu trí tuệ Á Đông (A ĐÔNG IP CONSULTANCY CO.,LTD.)

(511) Nhóm 09: Mũ bảo hiểm.

---

(210) **4-2012-26937**

(540)

(220) 29.11.2012
(441) 25.02.2013
(531) 26.1.2; A26.11.12; 25.7.20
(731) CƠ SỞ KIM MINH (VN)
1138A, Nguyễn Văn Quá, tổ 6A, khu phố 2, phường Tân Thới Hiệp, quận 12, thành phố Hồ Chí Minh
(740) Công ty TNHH Tư vấn Sở hữu trí tuệ Á Đông (A ĐÔNG IP CONSULTANCY CO.,LTD.)

(511) Nhóm 09: Mũ bảo hiểm.

---

(210) **4-2012-26938**

(540)

(220) 29.11.2012
(441) 25.02.2013
(531) 26.1.1; 26.4.3; 26.11.1
(591) Đỏ, đen
(731) CÔNG TY CỔ PHẦN KIẾN TRÚC VÀ NỘI THẤT PLATINUM (VN)
161 Võ Văn Tần, phường 06, quận 03, thành phố Hồ Chí Minh

(511) Nhóm 42: Thiết kế trang trí nội thất; thiết kế kiến trúc; kiến trúc; thiết kế đồ họa nghệ thuật; thiết lập các bản vẽ xây dựng; thiết kế công nghiệp.

---

(210) **4-2012-26939**

(540)

(220) 29.11.2012
(441) 25.02.2013
(731) CÔNG TY CỔ PHẦN SẢN XUẤT NHỰA DUY TÂN (VN)
298 Hồ Học Lãm, phường An Lạc, quận Bình Tân, thành phố Hồ Chí Minh
(740) Công ty TNHH Sở hữu trí tuệ Thảo Thọ Quyến (INVENCO)

(511) Nhóm 07: Máy xay sinh tố; máy làm khuôn; máy ép trái cây; máy khoan; máy tiện.

Nhóm 09: Mũ bảo hiểm; máy tính xách tay; máy fax; máy in dùng với máy vi tính ; dây dẫn điện; dây cáp điện.

Nhóm 10: Hộp phân liều thuốc uống; chén xét nghiệm; chai lọ xét nghiệm; cốc đong; ống nghiệm; que lấy mẫu thử nghiệm (tất cả là dụng cụ dùng trong y tế).

Nhóm 11: ấm điện; ca điện; bình thủy điện; tủ lạnh; nắp bồn cầu bằng nhựa; chân quạt máy bằng nhựa; bồn tắm bằng nhựa; máy lạnh; máy sấy tóc; máy pha cà phê.

Nhóm 16: Bìa hồ sơ bằng nhựa; kẹp hồ sơ bằng nhựa; hộp bút; bút bi; thước kẻ học sinh; thước vẽ kỹ thuật.

Nhóm 17: Phôi PET (nhựa bán thành phẩm).

Nhóm 19: Nhà ở lắp ráp bằng nhựa; nhà chống lũ bằng nhựa.

Nhóm 20: Ghế, kệ; bàn; tủ; tấm nâng hàng (pallet), không bằng kim loại; két nhựa.

Nhóm 21: Giỏ đi chợ; lồng bàn; chậu hoa; khay nhựa; bình nhựa; hũ nhựa; thùng đựng; thau; xô; rổ.

Nhóm 28: Phao bơi; áo phao; cần câu cá; mồi bằng nhựa mềm (mồi câu giả).

---

(210) **4-2012-26945**

(540)

(220) 29.11.2012
(441) 25.02.2013
(531) 26.1.2; 7.1.6; 7.1.3; A26.11.12; 5.1.9; A5.1.16; 7.1.24
(591) Trắng, xanh nước biển, xanh lá cây, nâu vàng, đỏ
(731) CÔNG TY TNHH HATIDA NINH THUẬN (VN)
Số 21 Nguyễn Văn Cừ, phường Đài Sơn, thành phố Phan Rang- Tháp Chàm, tỉnh Ninh Thuận
(740) Công ty TNHH Sở hữu trí tuệ Thảo Thọ Quyến (INVENCO)

(511) Nhóm 39: Dịch vụ vận chuyển hành khách; vận tải hàng hóa; dịch vụ tắc-xi (taxi).

---

(210) **4-2012-26946**

(540)

(220) 29.11.2012
(441) 25.02.2013
(531) 26.1.2; A26.11.12; 25.7.20; 5.3.11; A5.3.15
(591) Vàng, xanh lá cây
(731) CÔNG TY TRÁCH NHIỆM HỮU HẠN LONG ĐỈNH (VN)
Thôn Phúc Tân, xã Phúc Thọ, huyện Lâm Hà, tỉnh Lâm Đồng
(740) Công ty TNHH Sở hữu trí tuệ Thảo Thọ Quyến (INVENCO)

(511) Nhóm 30: Trà (trà ô long).

---

(210) **4-2012-26947**

(540)

(220) 29.11.2012
(441) 25.02.2013
(531) 26.4.1; 26.4.4; 26.3.1; A20.1.3
(731) CÔNG TY TNHH SẢN XUẤT THƯƠNG MẠI DỊCH VỤ QUẢNG CÁO BÚT CHÌ VÀNG (VN)
121 A/56 Hậu Giang, phường 5, quận 6, thành phố Hồ Chí Minh
(740) Công ty TNHH Sở hữu trí tuệ Thảo Thọ Quyến (INVENCO)

(511) Nhóm 35: Dịch vụ quảng cáo.

---

(210) **4-2012-26948**

(540)

Bếp vui

(220) 29.11.2012
(441) 25.02.2013
(731) CÔNG TY CỔ PHẦN THỰC PHẨM SUN DO (VN)
Số nhà 10/7 đường Trần Nhật Duật, phường Tân Định, quận 1, thành phố Hồ Chí Minh
(740) Công ty TNHH Sở hữu trí tuệ Thảo Thọ Quyến (INVENCO)

(511) Nhóm 30: Hạt nêm (gia vị); gia vị.

---

(210) **4-2012-26950**

(540)

NIVEA FOR MEN COOLING MUD

(220) 29.11.2012
(441) 25.02.2013
(731) BEIERSDORF AG (DE)
Unnastrasse 48, 20253 Hamburg, Germany
(740) Công ty TNHH Sở hữu trí tuệ Thảo Thọ Quyến (INVENCO)

(511) Nhóm 03: Mỹ phẩm.

---

(210) **4-2012-26952**

(540)

AMINOLEBAN

(220) 29.11.2012
(441) 25.02.2013
(731) OTSUKA PHARMACEUTICAL FACTORY, INC. (JP)
115 Kuguhara, Tateiwa, Muya-cho, Naruto Tokushima 772-8601, Japan
(740) Công ty Cổ phần Sở hữu công nghiệp INVESTIP (INVESTIP)

(511) Nhóm 05: Thực phẩm dinh dưỡng ở dạng rắn, bột hoặc lỏng có chứa prô-tê-in, peptit, axit amin v.v. làm nguồn prô-tê-in; chất bổ sung thực phẩm, chất bổ sung dinh dưỡng, chất bổ sung ăn kiêng và dinh dưỡng; chế phẩm và các chất được.

---

(210) **4-2012-26953**

(540)

ĐẮC LỘC

(220) 29.11.2012
(441) 25.02.2013
(531) 26.4.3; 26.1.1; 25.1.25; A25.1.10
(731) NGUYỄN THỊ LÝ (VN)
Số nhà 26, ngõ 383 Phúc Tân, phường Phúc Tân, quận Hoàn Kiếm, thành phố Hà Nội
(740) Công ty TNHH Sở hữu trí tuệ Tầm Nhìn Mới (FRESHVIEW CO., LTD.)

(511) Nhóm 43: Dịch vụ nhà hàng ăn uống; dịch vụ cung cấp thức ăn và đồ uống (do nhà hàng thực hiện); dịch vụ cung cấp đồ ăn mang đi (do nhà hàng thực hiện); dịch vụ quán cà phê; dịch vụ quán rượu; dịch vụ khách sạn.

---

(210) **4-2012-26955**

(540)

Eye Level
Play Math

(220) 29.11.2012
(441) 25.02.2013
(531) 26.4.2; 26.13.25
(731) DAEKYO CO., LTD. (KR)
446-3. Bangbae-dong, Seocho-ku, Seoul, Republic of Korea
(740) Công ty TNHH Quốc tế D & N (D&N INTERNATIONAL CO.,LTD.)

(511) Nhóm 16: Sổ tay; sách tranh; bìa cặp để kẹp tài liệu; áp phích quảng cáo; sổ phác họa (sổ phác thảo); ảnh chụp; bút chì; bút màu; hộp đựng bút chì; catalô trong lĩnh vực giáo dục trẻ em; sách mỏng trong lĩnh vực giáo dục trẻ em; biểu đồ dùng cho hỗ trợ giáo dục trẻ em; ấn phẩm dùng cho hỗ trợ giáo dục trẻ em; dụng cụ giảng dạy bao gồm ảnh chụp và tác phẩm viết giúp cải thiện khả năng nhớ từ; xuất bản phẩm như là sách, cuốn sách nhỏ, ấn phẩm (quảng cáo) phát tay, sách bài tập trong lĩnh vực giáo dục trẻ em.

Nhóm 41: Xuất bản sách, sách giáo khoa, báo, catalô, sách mỏng, tạp chí xuất bản đinh kỳ, tài liệu phục vụ cho giáo dục; xuất bản trực tuyến sách, sách giáo khoa, báo, catalô, sách mỏng, tài liệu phục vụ cho giáo dục; cung cấp xuất bản phẩm trực tuyến phục vụ cho học tập trong lĩnh vực giáo dục trẻ em; cung cấp thông tin về giáo dục; các dịch vụ giáo dục bao gồm điều khiển các lớp học trực tuyến về toán, ngoại ngữ, khoa học; giảng dạy ngoại ngữ.

---

(210) **4-2012-26957**

(540)

VOURAGE

(220) 29.11.2012
(441) 25.02.2013
(731) GLAXO GROUP LIMITED (GB)
Glaxo Wellcome House, Berkeley Avenue, Greenford, Middlesex, UB6 0nn, England
(740) Công ty TNHH Sở hữu công nghiệp Sao Bắc Đẩu (SAO BAC DAU IP COM.,LTD)

(511) Nhóm 05: Dược phẩm, dược chất, thuốc, chế phẩm thuốc.

---

(210) **4-2012-26958**

(300) 840142854 29.05.2012 BR
904850277 29.05.2012 BR
840142862 29.05.2012 BR
904850340 29.05.2012 BR
940850382 29.05.2012 BR

(540)

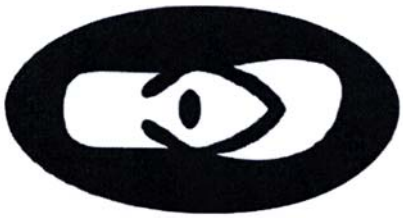

(220) 29.11.2012
(441) 25.02.2013
(531) 9.9.10; 26.1.2; A9.9.25
(731) ALPARGATAS S.A. (BR)
Rua Funchal, 160, Vila Olímpia, São Paulo, Brazil
(740) Công ty TNHH Sở hữu công nghiệp Sao Bắc Đẩu (SAO BAC DAU IP COM.,LTD)

(511) Nhóm 14: Vòng đeo chìa khóa (bằng kim loại quý).

Nhóm 18: Túi xách, khung (túi xách tay), túi xách (để đi săn, phụ kiện), túi xách bằng da dùng để đựng, túi da để đựng công cụ, xắc tay bằng lưới có quai bằng xích, túi xách tay, túi du lịch, túi cho người leo núi, túi cho người đi cắm trại, ví đựng tiền, ví đựng đồ trang điểm (rỗng), ô (dù), ô che nắng, vali, balô, cặp đựng giấy tờ, cặp học sinh, ví đựng danh thiếp, túi mua hàng, túi ngựa thồ, túi xách, bao để đựng vợt, ví đựng tiền xu, hộp đựng mỹ phẩm (rỗng), túi xếp dành cho người du lịch, ví đựng tiền.

Nhóm 24: Vải và hàng hóa bằng vải, cụ thể là vải lanh dùng trong nhà, khăn tay, khăn ăn, khăn mặt, khăn đi biển, tất cả trong nhóm này.

Nhóm 25: Quần áo, đồ đi chân, đồ đội đầu (trang phục).

Nhóm 35: Dịch vụ thông tin thương mại, tư vấn thương mại, hỗ trợ thương mại và kinh doanh về đồ đội đầu; dịch vụ thông tin thương mại, tư vấn thương mại, hỗ trợ thương mại và kinh doanh về vật dụng cho quần áo; dịch vụ thông tin thương mại, tư vấn thương mại, hỗ trợ thương mại và kinh doanh về hàng hóa và các sản phẩm sản xuất bằng da và giả da; dịch vụ thông tin thương mại, tư vấn thương mại, hỗ trợ thương mại và kinh doanh về vật dụng cho tập thể dục; dịch vụ thông tin thương mại, tư vấn thương mại, hỗ trợ thương mại và kinh doanh về vật dụng cho tập thể thao; dịch vụ thông tin thương mại, tư vấn thương mại, hỗ trợ thương mại và kinh doanh về cao su; dịch vụ thông tin thương mại, tư vấn thương mại, hỗ trợ thương mại và kinh doanh về chỉ và dây cáp; dịch vụ thông tin thương mại, tư vấn thương mại, hỗ trợ thương mại và kinh doanh về da thuộc; dịch vụ thông tin thương mại, tư vấn thương mại, hỗ trợ thương mại và kinh doanh về chỉ và sợi cho mục đích dệt; dịch vụ thông tin thương mại, tư vấn thương mại, hỗ trợ thương mại và kinh doanh về túi du lịch và vali; dịch vụ thông tin thương mại, tư vấn thương mại, hỗ trợ thương mại và kinh doanh về máy móc; dịch vụ thông tin thương mại, tư vấn thương mại, hỗ trợ thương mại và kinh doanh về nguyên liệu nhựa để đóng gói; dịch vụ thông tin thương mại, tư vấn thương mại, hỗ trợ thương mại và kinh doanh về nguyên liệu sợi dệt thô; dịch vụ thông tin thương mại, tư vấn thương mại, hỗ trợ thương mại và kinh doanh về sản phẩm dệt; dịch vụ thông tin thương mại, tư vấn thương mại, hỗ trợ thương mại và kinh doanh về nhựa nhân tạo chưa qua chế biến; dịch vụ thông tin thương mại, tư vấn thương mại, hỗ trợ thương mại và kinh doanh về nhựa thô tự nhiên; dịch vụ thông tin thương mại, tư vấn thương mại, hỗ trợ thương mại và kinh doanh về quần áo; dịch vụ thông tin thương mại, tư vấn thương mại, hỗ trợ thương mại và kinh doanh về giày; dịch vụ thông tin thương mại, tư vấn thương mại, hỗ trợ thương mại và kinh doanh về vải; dịch vụ thông tin thương mại, tư vấn thương mại, hỗ trợ thương mại và kinh doanh về vải bạt.

---

(210) **4-2012-26959**

(540)

(220) 29.11.2012
(441) 25.02.2013
(531) 26.1.1; 17.2.1; A17.2.2; 26.5.1; 26.13.25
(591) Trắng, vàng, đỏ
(731) LÊ THỊ PHI (VN)
177 Hùng Vương, phường 2, thành phố Cao Lãnh, tỉnh Đồng Tháp

(511) Nhóm 35: Mua bán vàng bạc, đá quý.

---

(210) **4-2012-26960**

(540)

(220) 29.11.2012
(441) 25.02.2013
(531) 26.4.1; 15.7.1; 25.7.20; 14.1.1
(591) Vàng đậm, vàng nhạt, xanh dương nhạt, xanh lá cây, đỏ, trắng
(731) CÔNG TY TRÁCH NHIỆM HỮU HẠN CƠ KHÍ ĐỨC THÀNH (VN)
253 tỉnh lộ 848, khu Tân An, phường An Hòa, thị xã Sa Đéc, tỉnh Đồng Tháp

(511) Nhóm 07: Máy móc phục vụ công nông nghiệp (máy xay lúa, máy sấy lúa, phụ kiện cơ khí (bộ phận của máy móc) phục vụ ngành công nông nghiệp).

---

(210) **4-2012-26961**

(540)

(220) 29.11.2012
(441) 25.02.2013
(531) 26.4.2; 26.4.4; 26.4.9
(591) Vàng, xanh, đen
(731) CÔNG TY TNHH THƯƠNG MẠI VÀ CÔNG NGHỆ O.P.E.P (VN)
Số 10, ngõ Tân Lạc, đường Đại La, phường Trương Định, quận Hai Bà Trưng, thành phố Hà Nội

(511) Nhóm 20: Bình đựng dùng cho nhiên liệu lỏng, không bằng kim loại; bể chứa không bằng kim loại cũng không bằng xây; tủ nhiều ngăn.

---

(210) **4-2012-26962**

(540)

(220) 29.11.2012
(441) 25.02.2013
(531) 26.4.1; 26.5.1; 26.1.1; 2.9.1
(591) Xanh, đỏ, trắng
(731) CÔNG TY TNHH TÔI YÊU BÓNG ĐÁ (VN)
28 đường số 11, phường Hiệp Bình Chánh, quận Thủ Đức, thành phố Hồ Chí Minh

(511) Nhóm 41: Dịch vụ câu lạc bộ (giải trí hoặc giáo dục); huấn luyện (đào tạo); dịch vụ giải trí; tổ chức các cuộc thi đấu thể thao; cho thuê sân bãi thể thao; dịch vụ câu lạc bộ sức khỏe.

---

(210) **4-2012-26964**

(540) MIDACLINE

(220) 29.11.2012
(441) 25.02.2013
(731) CÔNG TY CỔ PHẦN DƯỢC PHẨM MINH DÂN (VN)
Lô E2, đường N4, khu công nghiệp Hòa Xá, tỉnh Nam Định
(740) Công ty TNHH Sở hữu trí tuệ và Công nghệ Thủ đô (CAPITAL IP&T CO.LTD.)

(511) Nhóm 05: Dược phẩm, thực phẩm chức năng, thực phẩm dinh dưỡng dùng trong y tế.

---

(210) **4-2012-26965**

(540)

MIDATHASONE

(220) 29.11.2012
(441) 25.02.2013
(731) CÔNG TY CỔ PHẦN DƯỢC PHẨM MINH DÂN (VN)
Lô E2, đường N4, khu công nghiệp Hòa Xá, tỉnh Nam Định
(740) Công ty TNHH Sở hữu trí tuệ và Công nghệ Thủ đô (CAPITAL IP&T CO.LTD.)

(511) Nhóm 05: Dược phẩm, thực phẩm chức năng, thực phẩm dinh dưỡng dùng trong y tế.

---

(210) **4-2012-26966**

(540)

MIDAFENAC

(220) 29.11.2012
(441) 25.02.2013
(731) CÔNG TY CỔ PHẦN DƯỢC PHẨM MINH DÂN (VN)
Lô E2, đường N4, khu công nghiệp Hòa Xá, tỉnh Nam Định
(740) Công ty TNHH Sở hữu trí tuệ và Công nghệ Thủ đô (CAPITAL IP&T CO.LTD.)

(511) Nhóm 05: Dược phẩm, thực phẩm chức năng, thực phẩm dinh dưỡng dùng trong y tế.

---

(210) **4-2012-26967**

(540)

MIDACEMID

(220) 29.11.2012
(441) 25.02.2013
(731) CÔNG TY CỔ PHẦN DƯỢC PHẨM MINH DÂN (VN)
Lô E2, đường N4, khu công nghiệp Hòa Xá, tỉnh Nam Định
(740) Công ty TNHH Sở hữu trí tuệ và Công nghệ Thủ đô (CAPITAL IP&T CO.LTD.)

(511) Nhóm 05: Dược phẩm, thực phẩm chức năng, thực phẩm dinh dưỡng dùng trong y tế.

---

(210) **4-2012-26968**

(540)

MIDAGENTAM

(220) 29.11.2012
(441) 25.02.2013
(731) CÔNG TY CỔ PHẦN DƯỢC PHẨM MINH DÂN (VN)
Lô E2, đường N4, khu công nghiệp Hòa Xá, tỉnh Nam Định
(740) Công ty TNHH Sở hữu trí tuệ và Công nghệ Thủ đô (CAPITAL IP&T CO.LTD.)

(511) Nhóm 05: Dược phẩm, thực phẩm chức năng, thực phẩm dinh dưỡng dùng trong y tế.

---

(210) **4-2012-26969**

(540)

MIDOXICAM

(220) 29.11.2012
(441) 25.02.2013
(731) CÔNG TY CỔ PHẦN DƯỢC PHẨM MINH DÂN (VN)
Lô E2, đường N4, khu công nghiệp Hòa Xá, tỉnh Nam Định
(740) Công ty TNHH Sở hữu trí tuệ và Công nghệ Thủ đô (CAPITAL IP&T CO.LTD.)

(511) Nhóm 05: Dược phẩm, thực phẩm chức năng, thực phẩm dinh dưỡng dùng trong y tế.

---

(210) **4-2012-26970**

(540)

MIDOXACIN

(220) 29.11.2012
(441) 25.02.2013
(731) CÔNG TY CỔ PHẦN DƯỢC PHẨM MINH DÂN (VN)
Lô E2, đường N4, khu công nghiệp Hòa Xá, tỉnh Nam Định
(740) Công ty TNHH Sở hữu trí tuệ và Công nghệ Thủ đô (CAPITAL IP&T CO.LTD.)

(511) Nhóm 05: Dược phẩm, thực phẩm chức năng, thực phẩm dinh dưỡng dùng trong y tế.

---

(210) **4-2012-26971**

(540)

MIDANITIN

(220) 29.11.2012
(441) 25.02.2013
(731) CÔNG TY CỔ PHẦN DƯỢC PHẨM MINH DÂN (VN)
Lô E2, đường N4, khu công nghiệp Hòa Xá, tỉnh Nam Định
(740) Công ty TNHH Sở hữu trí tuệ và Công nghệ Thủ đô (CAPITAL IP&T CO.LTD.)

(511) Nhóm 05: Dược phẩm, thực phẩm chức năng, thực phẩm dinh dưỡng dùng trong y tế.

---

(210) **4-2012-26972**

(540)

MIDANEFO

(220) 29.11.2012
(441) 25.02.2013
(731) CÔNG TY CỔ PHẦN DƯỢC PHẨM MINH DÂN (VN)
Lô E2, đường N4, khu công nghiệp Hòa Xá, tỉnh Nam Định
(740) Công ty TNHH Sở hữu trí tuệ và Công nghệ Thủ đô (CAPITAL IP&T CO.LTD.)

(511) Nhóm 05: Dược phẩm, thực phẩm chức năng, thực phẩm dinh dưỡng dùng trong y tế.

---

(210) **4-2012-26973**

(540)

Minh Nhãn Khang

(220) 29.11.2012
(441) 25.02.2013
(731) CÔNG TY TRÁCH NHIỆM HỮU HẠN DƯỢC PHẨM Á ÂU (VN)
P205-Y2 tập thể Bộ Y Tế, phường Kim Mã, quận Ba Đình, thành phố Hà Nội
(740) Công ty TNHH Sở hữu trí tuệ và Công nghệ Thủ đô (CAPITAL IP&T CO.LTD.)

(511) Nhóm 05: Dược phẩm, thực phẩm chức năng, thực phẩm dinh dưỡng dùng trong y tế.

---

(210) **4-2012-26974**

(540)

Minh Nhãn Khang

(220) 29.11.2012
(441) 25.02.2013
(731) CÔNG TY TRÁCH NHIỆM HỮU HẠN DƯỢC PHẨM Á ÂU (VN)
P205-Y2 tập thể Bộ Y Tế, phường Kim Mã, quận Ba Đình, thành phố Hà Nội
(740) Công ty TNHH Sở hữu trí tuệ và Công nghệ Thủ đô (CAPITAL IP&T CO.LTD.)

(511) Nhóm 35: Buôn bán dược phẩm, dược chất, thuốc đông y, thực phẩm chức năng, thực phẩm dinh dưỡng dùng trong y tế, trang thiết bị y tế và dụng cụ y tế, dụng cụ tránh thai, que thử thai, bao cao su, bơm, kim tiêm dùng một lần, dây truyền dịch, bông y tế, băng, băng dán y tế, vật tư y tế như: vật tư y tế tiêu hao như: mỡ bôi y tế dùng cho điện tim, điện não, nội soi và siêu âm; mua bán điện cự dán y tế, đệm chống loét; mua bán giường hỗ trợ bệnh nhân liệt; mua bán mỹ phẩm, dầu gội đầu, kem dưỡng da, sữa rửa mặt, xà phòng, nước rửa chén; mua bán lương thực, thực phẩm, bánh, kẹo, gạo, bột ngũ cốc, chè, cà phê, cacao, sữa và các sản phẩm từ sữa, thịt, cá, gia cầm, trứng, nước giải khát, nước uống tinh khiết, bia, rượu.

---

(210) **4-2012-26975**

(540)

BIOGOLD

(220) 29.11.2012
(441) 25.02.2013
(731) CÔNG TY CỔ PHẦN G & P - LAND (VN)
Số 22, ngõ 134, phố Lê Trọng Tấn, phường Khương Mai, quận Thanh Xuân, thành phố Hà Nội
(740) Công ty TNHH Sở hữu trí tuệ và Công nghệ Thủ đô (CAPITAL IP&T CO.LTD.)

(511) Nhóm 05: Dược phẩm, thực phẩm chức năng, thực phẩm dinh dưỡng dùng trong y tế.

---

(210) **4-2012-26976**

(540)

BIOGOLD

(220) 29.11.2012
(441) 25.02.2013
(731) CÔNG TY CỔ PHẦN G & P - LAND (VN)
Số 22 ngõ 134 phố Lê Trọng Tấn, phường Khương Mai, quận Thanh Xuân, thành phố Hà Nội
(740) Công ty TNHH Sở hữu trí tuệ và Công nghệ Thủ đô (CAPITAL IP&T CO.LTD.)

(511) Nhóm 29: Sữa và các sản phẩm từ sữa, dầu ăn thực vật, cá đã chế biến, thịt đã chế biến.

---

(210) **4-2012-26977**

(540)

BIOGOLD

(220) 29.11.2012
(441) 25.02.2013
(731) CÔNG TY CỔ PHẦN G & P - LAND (VN)
Số 22, ngõ 134, phố Lê Trọng Tấn, phường Khương Mai, quận Thanh Xuân, thành phố Hà Nội
(740) Công ty TNHH Sở hữu trí tuệ và Công nghệ Thủ đô (CAPITAL IP&T CO.LTD.)

(511) Nhóm 35: Buôn bán dược phẩm, dược chất, thuốc đông y, thực phẩm dinh dưỡng dùng trong y tế thực phẩm chức năng, trang thiết bị y tế và dụng cụ y tế, dụng cụ tránh thai, que thử thai, bao cao su, bơm, kim tiêm dùng một lần, dây truyền dịch, bông y tế, băng y tế, băng dán y tế, vật tư y tế như: vật tư y tế tiêu hao như: mỡ bôi y tế dùng cho điện tim, điện não, nội soi và siêu âm; mua bán điện cự dán y tế; đệm chống loét; mua bán giường hỗ trợ bệnh nhân liệt; mua bán mỹ phẩm, dầu gội đầu, kem dưỡng da, sữa rửa mặt, xà phòng, nước rửa chén; mua bán lương thực, thực phẩm, bánh, kẹo, gạo, bột ngũ cốc, chè, cà phê, cacao, sữa và các sản phẩm từ sữa, thịt, cá, gia cầm, trứng, nước giải khát, nước uống tinh khiết, bia, rượu.

---

(210) **4-2012-26978**

(540)

BÚN BÒ CHỊ ĐẸP

(220) 29.11.2012
(441) 25.02.2013
(591) Đỏ, đen
(731) NGUYỄN VĨNH HOÀNG (VN)
147/36/1 Tân Kỳ Tân Quý, phường Tân Sơn Nhì, quận Tân Phú, thành phố Hồ Chí Minh

(511) Nhóm 30: Bánh mì, bánh ngọt và kẹo.

Nhóm 32: Nước ép trái cây.

Nhóm 43: Nhà hàng ăn uống; khách sạn.

---

(210) **4-2012-26979**

(540)

(220) 29.11.2012
(441) 25.02.2013
(591) Xanh
(731) HỘ KINH DOANH CƠ SỞ LẮP RÁP ĐIỆN TỬ MINH QUANG (VN)
20 đường số 42, phường 10, quận 6, thành phố Hồ Chí Minh

(511) Nhóm 40: Lắp ráp đầu đĩa DVD, đầu đĩa karaoke.

---

(210) **4-2012-26980**

(540)

(220) 29.11.2012
(441) 25.02.2013
(531) 5.3.11; A5.3.14
(591) Đen, xanh
(731) CÔNG TY TNHH THƯƠNG MẠI DỊCH VỤ XUẤT NHẬP KHẨU LÂM (VN)
24/3A Xuân Thới Đông 2, xã Xuân Thới Đông, huyện Hóc Môn, thành phố Hồ Chí Minh

(511) Nhóm 07: Máy cày; giàn cày, lưỡi cày; cái bừa; máy xới; máy khoan.

---

(210) **4-2012-26981**

(540)

(220) 29.11.2012
(441) 25.02.2013
(531) 15.7.1; 1.5.1; 3.4.7; 3.4.11
(591) xanh dương, trắng, tím, nâu, xanh da trời, xanh tím than
(731) CÔNG TY TNHH THƯƠNG MẠI DỊCH VỤ XUẤT NHẬP KHẨU LÂM (VN)
24/3A Xuân Thới Đông 2, xã Xuân Thới Đông, huyện Hóc Môn, thành phố Hồ Chí Minh

(511) Nhóm 07: Lưỡi cày, đĩa cày máy nông nghiệp (bộ phận của máy móc).

---

(210) **4-2012-26984**

(540)

(220) 29.11.2012
(441) 25.02.2013
(531) 26.5.1; 26.3.23; A26.11.12; 24.15.1
(591) Xanh, trắng
(731) CÔNG TY TNHH THƯƠNG MẠI DỊCH VỤ XUẤT NHẬP KHẨU LÂM (VN)
24/3A Xuân Thới Đông 2, xã Xuân Thới Đông, huyện Hóc Môn, thành phố Hồ Chí Minh

(511) Nhóm 07: Xi lanh dùng cho máy móc; pít tông (bộ phận của máy hoặc động cơ); bạc đạn đĩa (bộ phận máy móc); bánh răng truyền động không dùng cho xe cộ mặt đất; hộp ổ trục (bộ phận máy móc); vòng găng pít tông.

---

(210) **4-2012-26985**

(540)

(220) 29.11.2012
(441) 25.02.2013
(531) 24.15.1; 24.15.21; 26.5.1; A26.11.12
(591) Xanh, trắng
(731) CÔNG TY TNHH THƯƠNG MẠI DỊCH VỤ XUẤT NHẬP KHẨU LÂM (VN)
24/3A Xuân Thới Đông 2, xã Xuân Thới Đông, huyện Hóc Môn, thành phố Hồ Chí Minh

(511) Nhóm 07: Xi lanh dùng cho máy móc; pít tông (bộ phận của máy hoặc động cơ); bạc đạn đĩa (bộ phận máy móc); bánh răng truyền động không dùng cho xe cộ mặt đất; hộp ổ trục (bộ phận máy móc); vòng găng pít tông.

---

(210) **4-2012-26986**

(540)

(220) 29.11.2012
(441) 25.02.2013
(531) 26.4.2; 1.5.1; 15.7.1
(591) Xanh tím than, trắng, xanh dương, xám
(731) CÔNG TY TNHH THƯƠNG MẠI DỊCH VỤ XUẤT NHẬP KHẨU LÂM (VN)
24/3A Xuân Thới Đông 2, xã Xuân Thới Đông, huyện Hóc Môn, thành phố Hồ Chí Minh

(511) Nhóm 07: Lưỡi cày, đĩa cày máy nông nghiệp (bộ phận của máy móc).

---

(210) **4-2012-26988**

(540)

(220) 29.11.2012
(441) 25.02.2013
(531) 26.1.2
(591) Trắng, vàng, xanh
(731) NELSON'S FRANCHISE (M) SDN. BHD (MY)
7, Jalan Penyelenggara, Ul/77, Taman Perindustrian Batu Tiga, 40150 Shah Alam, Selangor Darul Ehsan, Malaysia
(740) Công ty cổ phần Sở hữu trí tuệ BROSS và Cộng sự (BROSS & PARTNERS., JSC)

(511) Nhóm 30: Bánh quy; thực phẩm ăn nhanh trên cơ sở ngũ cốc; đồ uống cacao có sữa; bánh kẹo; bỏng ngô; kem lạnh.

Nhóm 43: Dịch vụ cung cấp thức ăn, đồ uống do nhà hàng thực hiện, nhà hàng ăn uống; dịch vụ quán cà phê.

---

(210) **4-2012-26989**

(540)

CHIA SEED
THEFACESHOP

(220) 29.11.2012
(441) 25.02.2013
(731) THEFACESHOP CO., LTD. (KR)
92, Sinmunno 2-ga, Jongno-gu, Seoul, Korea
(740) Công ty TNHH Tầm nhìn và Liên danh (VISION & ASSOCIATES CO.LTD.)

(511) Nhóm 03: Mỹ phẩm; dầu gội đầu; xà phòng; kem đánh răng; chất tẩy rửa bát đĩa; nước hoa.

---

(210) **4-2012-26990**

(540)

Empress Tower

(220) 29.11.2012
(441) 25.02.2013
(731) CÔNG TY CỔ PHẦN ĐỊA ỐC PHÚC ĐẠT (VN)
35 Hồ Xuân Hương, phường 6, quận 3, thành phố Hồ Chí Minh
(740) Công ty TNHH Tầm nhìn và Liên danh (VISION & ASSOCIATES CO.LTD.)

(511) Nhóm 36: Dịch vụ cho thuê văn phòng, căn hộ; dịch vụ kinh doanh nhà ở, căn hộ, văn phòng và khu thương mại; dịch vụ quản lý căn hộ, quản lý bất động sản.

---

(210) **4-2012-26991**

(540)

(220) 29.11.2012
(441) 25.02.2013
(531) 26.1.1
(591) Xanh nước biển, đen
(731) CÔNG TY CỔ PHẦN TRUYỀN THÔNG VÀ XUẤT BẢN VIỆT NAM (VN)
Tầng 9, tòa nhà VIT, 519 Kim Mã, quận Ba Đình, thành phố Hà Nội
(740) Công ty TNHH Tầm nhìn và Liên danh (VISION & ASSOCIATES CO.LTD.)

(511) Nhóm 39: Dịch vụ du lịch.

---

(210) **4-2012-26992**

(540)

Trick Art

(220) 29.11.2012
(441) 25.02.2013
(731) SD CORPORATION (JP)
1-1-6 Yotsuya, Shinjuku-ku, Tokyo, Japan
(740) Công ty Luật TNHH AMBYS Hà Nội (AMBYS HANOI)

(511) Nhóm 16: Bưu thiếp có hình, ấn phẩm; sách; bức tranh vẽ đã có hoặc chưa có khung; ảnh chụp (được in).

Nhóm 41: Tổ chức triển lãm nghệ thuật, cung cấp tiện nghi giải trí; cho thuê tranh vẽ và tác phẩm thư pháp; cung cấp các tiện nghi bảo tàng [dùng cho việc giới thiệu, trưng bày]

---

(210) **4-2012-26993**

(540)

(220) 29.11.2012
(441) 25.02.2013
(531) A1.1.2; A26.11.12; 25.7.20; 21.1.1; A21.1.3; A21.1.4; 26.13.25
(731) SHFL ENTERTAINMENT, INC. (US)
1106 Palms Airport Drive, Las Vegas, Nevada 89119, United States of America
(740) Công ty Luật TNHH AMBYS Hà Nội (AMBYS HANOI)

(511) Nhóm 41: Dịch vụ giải trí, cụ thể là, tổ chức trực tiếp các trò chơi mang tính chất may rủi tại sòng bạc, các địa điểm vui chơi, và các địa điểm giải trí khác; trò chơi thực hiện trực tiếp do hai bên cá cược, cá cược hên xui đoán một sự kiện, một đối tượng có xảy ra hay không nhưng không ảnh hưởng trực tiếp đến kết quả cuối cùng của trò chơi, tăng dần tiền thưởng liên quan đến trò chơi may rủi tổ chức tại sòng bạc, các địa điểm vui chơi, và các địa điểm giải trí khác; dịch vụ trò chơi đặt cược qua mạng trực tuyến và trò chơi chơi cho vui; dịch vụ chơi bài lá; trò chơi may rủi tương tác trực tiếp bằng thiết bị hiển thị hình ảnh (video) hoặc thiết bị điện tử khác; dịch vụ cung cấp, cho thuê và trao quyền tổ chức trò chơi trực tuyến và trực tiếp, cung cấp các trò chơi bằng phương tiện dựa trên một hệ thống máy tính; dịch vụ trò chơi điện tử được cung cấp bởi các phương tiện trên Internet; dịch vụ tổ chức trò chơi vì mục đích giải trí; các trò chơi vé số/xổ số; dịch vụ trò chơi trên bàn điện tử, chơi trực tiếp trên bàn bao gồm hoặc được kết hợp trên giao diện điện tử, trò chơi sòng bạc điện tử cho phép nhiều người chơi độc lập.

---

(210) **4-2012-26994**

(540)

HIPRO

(220) 29.11.2012
(441) 25.02.2013
(731) ADD OIL (M) SDN BHD (MY)
No. 23, Jalan SU 27, Taman Selayang Utama Industrial Park, 68100 Selayang, Selangor, Malaysia
(740) Công ty TNHH Trường Xuân (AGELESS CO.,LTD.)

(511) Nhóm 04: Dầu nhờn; dầu công nghiệp; mỡ công nghiệp; dầu máy; dầu bánh răng; dầu động cơ; dầu để bôi trơn (loại dần thủy lực); dầu máy nén khí tổng hợp (dầu động cơ); dầu để cắt.

Nhóm 35: Quảng cáo; dịch vụ phân phối hàng hóa (không kể dịch vụ vận chuyển); đại lý, bán buôn, dịch vụ đại diện, bằng bất cứ hình thức nào bao gồm dầu nhờn, dầu công nghiệp, dầu máy, dầu bánh răng, dầu động cơ (loại dầu thủy lực), dầu để cắt, mỡ công nghiệp; dịch vụ cung cấp thông tin, bao gồm cả thông tin trực tuyến, về quảng cáo, quản lý và điều hành kinh doanh, chức năng văn phòng; dịch vụ xúc tiến và kinh doanh tên và quyền cung cấp sản phẩm (cho người khác); dịch vụ giảm giá (bán lẻ, bán buôn hoặc các dịch vụ xúc tiến mua bán); bán lẻ hàng hóa (bằng bất kỳ hình thức nào), bao gồm bao gồm dầu nhờn, dầu công nghiệp, dầu máy, dầu bánh răng, dầu động cơ (loại dầu thủy lực), dầu để cắt, mỡ công nghiệp; tổ chức triển lãm cho mục đích thương mại; tập hợp các loại hàng hóa khác nhau (không kể vận chuyển) vì lợi ích của khách hàng để họ dễ xem và mua các hàng hóa này; tư vấn quản lý kinh doanh; dịch vụ giới thiệu sản phẩm trên các phương tiện truyền thông cho mục đích bán lẻ.

---

(210) **4-2012-26995**

(540)

Hồng Vượng

(220) 29.11.2012
(441) 25.02.2013
(531) 26.11.1; 5.3.11; 5.3.16
(591) Trắng, xanh rêu
(731) CÔNG TY TRÁCH NHIỆM HỮU HẠN THƯƠNG MẠI SẢN XUẤT ĐÔNG NAM DƯỢC HỒNG VƯỢNG (VN)
1231/21C tỉnh lộ 43, khu phố 2, phường Bình Chiểu, quận Thủ Đức, thành phố Hồ Chí Minh
(740) Công ty Cổ phần Sở hữu công nghiệp INVESTIP (INVESTIP)

(511) Nhóm 05: Dược phẩm; thuốc y học dân tộc, thực phẩm chức năng dùng cho mục đích y tế.

---

(210) **4-2012-26996**

(540)

T
GALLERIA

(220) 29.11.2012
(441) 25.02.2013
(731) DFS GROUP LIMITED (HK)
77 Mody Road, 8th Floor Tsimshatsui East Kowloon, Hong Kong
(740) Công ty Cổ phần Sở hữu công nghiệp INVESTIP (INVESTIP)

(511) Nhóm 35: Dịch vụ cửa hàng bán lẻ cụ thể là mua bán nước hoa, mỹ phẩm, đồng hồ, nữ trang, túi xách, giày dép, bánh qui và bánh kẹo.

---

(210) **4-2012-26997**

(540)

Dutaright

(220) 29.11.2012
(441) 25.02.2013
(731) ALVITA PHARMA PVT. LTD (IN)
66, Sunrays Shopping Centre, Near Apna Bazar, Charkop, Kandivli West, Mumbai 400067, India
(740) Công ty TNHH Tư vấn ALIATLEGAL (ALIATLEGAL CO., LTD.)

(511) Nhóm 05: Dược phẩm và các chế phẩm dược dùng cho người.

---

(210) **4-2012-26998**

(540)

Counterflam

(220) 29.11.2012
(441) 25.02.2013
(731) ALVITA PHARMA PVT. LTD (IN)
66, Sunrays Shopping Centre, Near Apna Bazar, Charkop, Kandivli West, Mumbai 400067, India
(740) Công ty TNHH Tư vấn ALIATLEGAL (ALIATLEGAL CO., LTD.)

(511) Nhóm 05: Dược phẩm và các chế phẩm dược dùng cho người.

---

(210) **4-2012-26999**

(540)

Sulbaright

(220) 29.11.2012
(441) 25.02.2013
(731) ALVITA PHARMA PVT. LTD (IN)
66, Sunrays Shopping Centre, Near Apna Bazar, Charkop, Kandivli West, Mumbai 400067, India
(740) Công ty TNHH Tư vấn ALIATLEGAL (ALIATLEGAL CO., LTD.)

(511) Nhóm 05: Dược phẩm và các chế phẩm dược dùng cho người.

---

(210) **4-2012-27000**

(540)

Febunaz

(220) 29.11.2012
(441) 25.02.2013
(731) ALVITA PHARMA PVT. LTD (IN)
66, Sunrays Shopping Centre, Near Apna Bazar, Charkop, Kandivli West, Mumbai 400067, India
(740) Công ty TNHH Tư vấn ALIATLEGAL (ALIATLEGAL CO., LTD.)

(511) Nhóm 05: Dược phẩm và các chế phẩm dược dùng cho người.

---

(210) **4-2012-27001**

(540)

REUMCER

(220) 29.11.2012
(441) 25.02.2013
(731) ALVITA PHARMA PVT. LTD (IN)
66, Sunrays Shopping Centre, Near Apna Bazar, Charkop, Kandivli West, Mumbai 400067, India
(740) Công ty TNHH Tư vấn ALIATLEGAL (ALIATLEGAL CO., LTD.)

(511) Nhóm 05: Dược phẩm và các chế phẩm dược dùng cho người.

---

(210) **4-2012-27002**

(540)

CEE JUICEE

(220) 29.11.2012
(441) 25.02.2013
(731) ALVITA PHARMA PVT. LTD (IN)
66, Sunrays Shopping Centre, Near Apna Bazar, Charkop, Kandivli West, Mumbai 400067, India
(740) Công ty TNHH Tư vấn ALIATLEGAL (ALIATLEGAL CO., LTD.)

(511) Nhóm 05: Dược phẩm và các chế phẩm dược dùng cho người.

---

(210) **4-2012-27003**

(540)

PARARIGHT

(220) 29.11.2012
(441) 25.02.2013

(731) ALVITA PHARMA PVT. LTD (IN)
66, Sunrays Shopping Centre, Near Apna Bazar, Charkop, Kandivli West, Mumbai 400067, India

(740) Công ty TNHH Tư vấn ALIATLEGAL (ALIATLEGAL CO., LTD.)

(511) Nhóm 05: Dược phẩm và các chế phẩm dược dùng cho người.

---

(210) **4-2012-27004**

(540)

Coliright

(220) 29.11.2012
(441) 25.02.2013

(731) ALVITA PHARMA PVT. LTD (IN)
66, Sunrays Shopping Centre, Near Apna Bazar, Charkop, Kandivli West, Mumbai 400067, India

(740) Công ty TNHH Tư vấn ALIATLEGAL (ALIATLEGAL CO., LTD.)

(511) Nhóm 05: Dược phẩm và các chế phẩm dược dùng cho người.

---

(210) **4-2012-27005**

(540)

Tramaright-P

(220) 29.11.2012
(441) 25.02.2013

(731) ALVITA PHARMA PVT. LTD (IN)
66, Sunrays Shopping Centre, Near Apna Bazar, Charkop, Kandivli West, Mumbai 400067, India

(740) Công ty TNHH Tư vấn ALIATLEGAL (ALIATLEGAL CO., LTD.)

(511) Nhóm 05: Dược phẩm và các chế phẩm dược dùng cho người.

---

(210) **4-2012-27006**

(540)

Feburight

(220) 29.11.2012
(441) 25.02.2013

(731) ALVITA PHARMA PVT. LTD (IN)
66, Sunrays Shopping Centre, Near Apna Bazar, Charkop, Kandivli West, Mumbai 400067, India

(740) Công ty TNHH Tư vấn ALIATLEGAL (ALIATLEGAL CO., LTD.)

(511) Nhóm 05: Dược phẩm và các chế phẩm dược dùng cho người.

---

(210) **4-2012-27007**

(540)

CITIRIGHT

(220) 29.11.2012
(441) 25.02.2013

(731) ALVITA PHARMA PVT. LTD (IN)
66, Sunrays Shopping Centre, Near Apna Bazar, Charkop, Kandivli West, Mumbai 400067, India

(740) Công ty TNHH Tư vấn ALIATLEGAL (ALIATLEGAL CO., LTD.)

(511) Nhóm 05: Dược phẩm và các chế phẩm dược dùng cho người.

---

(210) **4-2012-27008**

(540)

PINNACLE

(220) 29.11.2012
(441) 25.02.2013

(731) JIM BEAM BRANDS CO. (US)
510 Lake Cook Road, Deerfield, Illinois 60015, United States of America

(740) Công ty TNHH Sở hữu trí tuệ WINCO (WINCO CO., LTD.)

(511) Nhóm 33: Đồ uống có cồn bao gồm rượu vốt-ca và rượu gin.

---

(210) **4-2012-27010**

(540)

DEL PEDREGAL

(220) 29.11.2012
(441) 25.02.2013

(731) VINA CARTA VIEJA S.A. (CL)
Francisco Antonio Encina No 231, Villa Alegre de Loncomilla, 7th Region, Chile

(740) Công ty TNHH Sở hữu trí tuệ Vàng (GINTASSET CO., LTD.)

(511) Nhóm 33: Rượu vang.

---

(210) **4-2012-27011**

(540)

BỘT NHỰA NGUYÊN SINH

QUANBAO
ROTO PE POWDER

(220) 30.11.2012
(441) 25.02.2013
(531) 26.11.3; 25.7.20
(591) Xanh dương, đỏ

(731) CÔNG TY TNHH THƯƠNG MẠI - DỊCH VỤ - VẬN TẢI QUÂN BẢO (VN)
51 đường số 15, phường Long Bình, quận 9, thành phố Hồ Chí Minh

(511) Nhóm 02: Nhựa tự nhiên dạng thô.

---

(210) **4-2012-27012**

(540)

(220) 30.11.2012
(441) 25.02.2013

(591) Đỏ, trắng, đen
(731) CÔNG TY TNHH MỘT THÀNH VIÊN HÌNH ẢNH THIÊN THẠCH (VN)
153 Nguyễn Tất Thành, phường 13, quận 4, thành phố Hồ Chí Minh

(511) Nhóm 41: Dịch vụ chụp ảnh.

---

(210) **4-2012-27013**

(540)

(220) 30.11.2012
(441) 25.02.2013

(591) Đỏ, trắng
(731) CÔNG TY TNHH MTV HÌNH ẢNH THIÊN THẠCH (VN)
153 Nguyễn Tất Thành, phường 13, quận 4, thành phố Hồ Chí Minh

(511) Nhóm 41: Dịch vụ chụp ảnh.

---

(210) **4-2012-27014**

(540)

(220) 30.11.2012
(441) 25.02.2013

(591) Đỏ, đen
(731) CÔNG TY TNHH MTV HÌNH ẢNH THIÊN THẠCH (VN)
153 Nguyễn Tất Thành, phường 13, quận 4, thành phố Hồ Chí Minh

(511) Nhóm 41: Dịch vụ chụp ảnh.

---

(210) **4-2012-27015**

(540)

(220) 30.11.2012
(441) 25.02.2013

(591) Đỏ, đen, trắng
(731) CÔNG TY TNHH MTV HÌNH ẢNH THIÊN THẠCH (VN)
153 Nguyễn Tất Thành, phường 13, quận 4, thành phố Hồ Chí Minh

(511) Nhóm 41: Dịch vụ chụp ảnh.

---

(210) **4-2012-27016**

(540)

(220) 30.11.2012
(441) 25.02.2013
(591) Vàng, nâu, trắng
(731) DOANH NGHIỆP TƯ NHÂN THƯƠNG MẠI ĐAN HUY (VN)
61 đường 1C, phường Bình Trị Đông B, quận Bình Tân, thành phố Hồ Chí Minh

(511) Nhóm 29: Yến sào.

---

(210) **4-2012-27017**

(540) DEGIS
SHOES SANDALS

(220) 30.11.2012
(441) 25.02.2013
(531) 26.1.2
(591) Trắng, đen, xanh lá cây, đỏ
(731) HỘ KINH DOANH HOÀNG VŨ (VN)
443 đường Lê Văn Thọ, phường 09, quận Gò Vấp, thành phố Hồ Chí Minh

(511) Nhóm 18: Các sản phẩm làm từ da hoặc vải giả da như: vali; cặp xách; túi xách; ví (bóp), ba lô.

Nhóm 25: Giày; dép; thắt lưng (dây nịt) trang phục, mũ (nón); quần; áo.

Nhóm 35: Mua bán vali, cặp xách, túi xách, ví (bóp), ba lô, giày, dép, thắt lưng (dây nịt), mũ (nón), quần, áo.

---

(210) **4-2012-27018**

(540) KDDI

(220) 30.11.2012
(441) 25.02.2013
(731) KDDI KABUSHIKI KAISHA (A/T/A KDDI CORPORATION) (JP)
3-2, Nishi-Shinjuku 2-chome, Shinjuku-ku, Tokyo, Japan
(740) Văn phòng luật sư Phạm và Liên danh (PHAM & ASSOCIATES)

(511) Nhóm 36: Dịch vụ cho thuê không gian văn phòng dùng cho phần cứng máy tính.

Nhóm 37: Dịch vụ lắp đặt, bảo dưỡng và sửa chữa phần cứng máy tính và các dịch vụ tư vấn liên quan tới chúng.

---

(210) **4-2012-27019**

(540) DELEÓN

(220) 30.11.2012
(441) 25.02.2013
(731) QUENCH, LLC (US)
1515 Abbot Kinney Boulevard, Venice, CA 90291 United States of America
(740) Văn phòng luật sư Phạm và Liên danh (PHAM & ASSOCIATES)

(511) Nhóm 33: Rượu tequila.

---

(210) **4-2012-27020**

(540)

ALLMASTER

(220) 30.11.2012
(441) 25.02.2013
(731) STANLEY BLACK & DECKER, INC. (US)
1000 Stanley Drive, New Britain, Connecticut 06053, USA
(740) Văn phòng luật sư Phạm và Liên danh (PHAM & ASSOCIATES)

(511) Nhóm 16: Dụng cụ dùng để sơn bề mặt, bao gồm, chổi sơn, con lăn sơn, miếng đệm dùng để sơn và vật dụng để quét sơn.

---

(210) **4-2012-27021**

(540)

PETRONAS Syntium Moto

(220) 30.11.2012
(441) 25.02.2013
(731) PETROLIAM NASIONAL BERHAD (PETRONAS) (MY)
Tower 1, Petronas Twin Towers, Kuala Lumpur City Centre, 50088 Kuala Lumpur, Malaysia
(740) Văn phòng luật sư Phạm và Liên danh (PHAM & ASSOCIATES)

(511) Nhóm 01: Hóa chất dùng trong công nghiệp; hóa chất dùng trong khoa học [không dùng trong y tế hoặc thú y]; hóa chất dùng cho nhiếp ảnh; hóa chất dùng trong nông nghiệp, trừ chất diệt nấm, chất diệt cỏ dại, thuốc trừ cỏ, thuốc trừ sâu và chất diệt ký sinh trùng; hóa chất dùng cho nghề làm vườn, trừ chất diệt nấm, chất diệt cỏ, thuốc trừ sâu và chất diệt ký sinh trùng; hóa chất dùng trong lâm nghiệp, trừ chất diệt nấm, chất diệt cỏ, thuốc trừ sâu và chất diệt ký sinh trùng; cồn; nhựa tổng hợp nhân tạo dạng thô; hợp chất chống kích nổ cho động cơ đốt trong; dung dịch chợ ắc qui; dịch hãm dùng cho phanh; hợp chất tiết kiệm nhiên liệu; chất chống keo tụ dùng cho dầu và dầu thô; tác nhân phân tán dầu, hóa chất tách dầu; chất chống đông; chất lỏng thủy lực; chất lỏng dẫn động; hợp chất kết đông; chất dính hóa học dùng cho nhiên liệu, dầu nhờn, dầu lửa, dầu khoan; bùn khoan; chất làm mát động cơ; chất lỏng dùng trong gia công kim loại; chất lỏng truyền nhiệt; chất lỏng chống va chạm; chất làm mát hóa học; ete metylic; metyl benzene, toluen; chất tách dầu; chất tinh. chế dầu; hỗn hợp nhão kết dính để sửa chữa xăm lốp; mát tít dùng chơ xăm lốp; chất phụ gia để làm sạch nhiên liệu; chất phụ gia hóa học cho nhiên liệu đẩy; nước pha axít để làm đầy và sạc ắc qui và pin; nước cất; chất để bắt cháy; nhựa nhân tạo dạng thô; chất dẻo dạng thô, phân bón; hợp chất dập lửa; chất để hàn và để tôi (ram); chất hóa học để bảo quản thực phẩm; chất để thuộc da; chất dính dùng trong công nghiệp.

---

(210) **4-2012-27022**

(540)

PETRONAS Syntium Moto

(220) 30.11.2012
(441) 25.02.2013
(731) PETROLIAM NASIONAL BERHAD (PETRONAS) (MY)
Tower 1, Petronas Twin Towers, Kuala Lumpur City Centre, 50088 Kuala Lumpur, Malaysia
(740) Văn phòng luật sư Phạm và Liên danh (PHAM & ASSOCIATES)

(511) Nhóm 04: Dầu công nghiệp và mỡ công nghiệp; dầu nhờn; nhiên liệu (bao gồm cả nhiên liệu cho động cơ); dầu thô; sản phẩm dầu mỏ, cụ thể là dầu và mỡ, chất bôi trơn, chất đốt; ete dầu mỏ; dầu cho máy gắn ngoài; dầu lửa; khí đốt; dầu nhiên liệu; cồn nhiên liệu; nhiên liệu trên cơ sở cồn; hỗn hợp nhiên liệu khí hóa; nhiên liệu điezel, khí đốt điezel, dầu xăng điezel, than chì để bôi trơn; dầu đốt; nhiên liệu điezel tốc độ cao; dầu hỏa; nhiên liệu; nhiên liệu không chì; phụ gia cho nhiên liệu, không phải hóa chất; ligroin, dầu mazut; nhiên liệu khoáng; khí dầu mỏ; parafin; dầu mỏ (dạng thô hoặc tinh chế); ete dầu mỏ; mỡ bôi trơn; dầu bôi trơn; dầu than đá; dầu nhựa than; nhiên liệu đẩy; phụ gia cho nhiên liệu đẩy; mỡ làm từ dầu hỏa để bôi trơn; khí hóa rắn (nhiên liệu); dầu lửa hóa lỏng; hợp chất để thấm hút, làm ướt và làm dính bụi; mỡ, sáp thắp sáng; nến, bấc nến.

---

(210) **4-2012-27023**

(540)

PETRONAS Urania

(220) 30.11.2012
(441) 25.02.2013
(731) PETROLIAM NASIONAL BERHAD (PETRONAS) (MY)
Tower 1, Petronas Twin Towers, Kuala Lumpur City Centre, 50088 Kuala Lumpur, Malaysia
(740) Văn phòng luật sư Phạm và Liên danh (PHAM & ASSOCIATES)

(511) Nhóm 01: Hóa chất dùng trong công nghiệp; hóa chất dùng trong khoa học [không dùng trong y tế hoặc thú y]; hóa chất dùng cho nhiếp ảnh; hóa chất dùng trong nông nghiệp, trừ chất diệt nấm, chất diệt cỏ dại, thuốc trừ cỏ, thuốc trừ sâu và chất diệt ký sinh trùng; hóa chất dùng cho nghề làm vườn, trừ chất diệt nấm, chất diệt cỏ, thuốc trừ sâu và chất diệt ký sinh trùng; hóa chất dùng trong lâm nghiệp, trừ chất diệt nấm, chất diệt cỏ, thuốc trừ sâu và chất diệt ký sinh trùng; cồn; nhựa tổng hợp nhân tạo dạng thô; hợp chất chống kích nổ cho động cơ đốt trong; dung dịch chợ ắc qui; dịch hãm dùng cho phanh; hợp chất tiết kiệm nhiên liệu; chất chống keo tụ dùng cho dầu và dầu thô; tác nhân phân tán dầu, hóa chất tách dầu; chất chống đông; chất lỏng thủy lực; chất lỏng dẫn động; hợp chất kết đông; chất dính hóa học dùng cho nhiên liệu, dầu nhờn, dầu lửa, dầu khoan; bùn khoan; chất làm mát động cơ; chất lỏng dùng trong gia công kim loại; chất lỏng truyền nhiệt; chất lỏng chống va chạm; chất làm mát hóa học; ete metylic; metyl benzene, toluen; chất tách dầu; chất tinh chế dầu; hỗn hợp nhão kết dính để sửa chữa xăm lốp; mát tít dùng cho xăm lốp; chất phụ gia để làm sạch nhiên liệu; chất phụ gia hóa học cho nhiên liệu đẩy; nước pha axít để làm đầy và sạc ắc qui và pin; nước cất; chất để bắt cháy; nhựa nhân tạo dạng thô; chất dẻo dạng thô, phân bón; hợp chất dập lửa; chất để hàn và để tôi (ram); chất hóa học để bảo quản thực phẩm; chất để thuộc da; chất dính dùng trong công nghiệp.

---

(210) **4-2012-27024**

(540)

PETRONAS Urania

(220) 30.11.2012
(441) 25.02.2013
(731) PETROLIAM NASIONAL BERHAD (PETRONAS) (MY)
Tower 1, Petronas Twin Towers, Kuala Lumpur City Centre, 50088 Kuala Lumpur, Malaysia
(740) Văn phòng luật sư Phạm và Liên danh (PHAM & ASSOCIATES)

(511) Nhóm 04: Dầu công nghiệp và mỡ công nghiệp; dầu nhờn; nhiên liệu (bao gồm cả nhiên liệu cho động cơ); dầu thô; sản phẩm dầu mỏ, cụ thể là dầu và mỡ, chất bôi trơn, chất đốt; ete dầu mỡ; dầu cho máy gắn ngoài; dầu lửa; khí đốt; dầu nhiên liệu; cồn nhiên liệu; nhiên liệu trên cơ sở cồn; hỗn hợp nhiên liệu khí hoá; nhiên liệu điezel, khí đốt điezel, dầu xăng điezel, than chì để bôi trơn; dầu đốt; nhiên liệu điezel tốc độ cao; dầu hoả; nhiên liệu; nhiên liệu không chì; phụ gia cho nhiên liệu, không phải hoá chất; ligroin, dầu mazut; nhiên liệu khoáng; khí dầu mỏ; parafin; dầu mỏ (dạng thô hoặc tinh chế); ete dầu mỏ; mỡ bôi trơn; dầu bôi trơn; dầu than đá; dầu nhựa than; nhiên liệu đẩy; phụ gia cho nhiên liệu đẩy; mỡ làm từ dầu hoả để bôi trơn; khí hoá rắn (nhiên liệu); dầu lửa hoá lỏng; hợp chất để thấm hút, làm ướt và làm dính bụi; chất phát quang; nến, bấc nến.

---

(210) **4-2012-27025**

(540)

BAOVIET NOTARY

(220) 30.11.2012
(441) 25.02.2013
(531) 26.4.1; 26.3.23; 26.13.25
(591) Xanh, trắng
(731) VĂN PHÒNG CÔNG CHỨNG BẢO VIỆT (VN)
Đường 32 Lai Xá, xã Kim Chung, huyện Hoài Đức, thành phố Hà Nội

(511) Nhóm 45: Dịch vụ công chứng.

---

(210) **4-2012-27026**

(540)

LS
LI SƠN

(220) 30.11.2012
(441) 25.02.2013
(731) PHAN QUANG TUẤN (VN)
115 đường Yên Phụ, phường Yên Phụ, quận Tây Hồ, thành phố Hà Nội

(511) Nhóm 25: Mũ, nón, đồ đội đầu, quần áo.

---

(210) **4-2012-27028**

(540)

H2

(220) 30.11.2012
(441) 25.02.2013
(731) TRƯƠNG HUY HIỆP (VN)
Thôn Bắc Phú, xã Thọ Vinh, huyện Kim Động, tỉnh Hưng Yên

(511) Nhóm 18: Ba lô; dây đai bằng da thuộc; cặp đựng giấy tờ, tài liệu; ví đựng danh thiếp da thuộc; túi xách tay; bao để móc chìa khóa; dây da thuộc; dây đeo vai bằng da thuộc; ví đựng tiền; túi cầm tay cho phụ nữ.

Nhóm 25: Thắt lưng [trang phục]; mũi giày dép; găng tay [trang phục]; dép; giày; giầy thể thao; miếng lót bên trong giầy.

---

(210) **4-2012-27029**

(540)

(220) 30.11.2012
(441) 25.02.2013
(531) 26.1.1; A1.1.2; 5.13.4; 5.7.3
(591) Vàng, đỏ, xanh
(731) CÔNG TY TRÁCH NHIỆM HỮU HẠN THƯƠNG MẠI NÔNG THUẬN PHÁT (VN)
379A, ấp 1 Trung An, thành phố Mỹ Tho, tỉnh Tiền Giang

(511) Nhóm 01: Phân bón.

---

(210) **4-2012-27030**

(540) **DARINTAB**

(220) 30.11.2012
(441) 25.02.2013
(731) CÔNG TY CỔ PHẦN DƯỢC DANAPHA (VN)
253 Dũng Sĩ Thanh Khê, quận Thanh Khê, thành phố Đà Nẵng
(740) Công ty TNHH Tư vấn Phạm Anh Nguyên (ANPHAMCO CO.,LTD.)

(511) Nhóm 05: Dược phẩm; thực phẩm chức năng dùng cho mục đích y tế.

---

(210) **4-2012-27031**

(540)

(220) 30.11.2012
(441) 25.02.2013
(531) A26.11.12
(591) Đen, ghi, xanh da trời, xanh nước biển
(731) CÔNG TY CỔ PHẦN HỢP NHẤT TOÀN CẦU SAVINA (VN)
Số 45 Yên Bái I, phường phố Huế, quận Hai Bà Trưng, thành phố Hà Nội

(511) Nhóm 35: Dịch vụ mua bán giấy (văn phòng phẩm), bột giấy, phong bì, bưu thiếp, dịch vụ quảng cáo; thông tin về thương mại; giới thiệu sản phẩm; tuyển dụng lao động.

Nhóm 36: Dịch vụ mua bán bất động sản, thông tin bất động sản; môi giới bất động sản; cho thuê bất động sản; tư vấn bất động sản; cho thuê văn phòng.

Nhóm 39: Dịch vụ du lịch; vận chuyển hàng hóa.

Nhóm 41: Dịch vụ giáo dục đào tạo, giải trí, tổ chức sự kiện, hội thảo (không bao gồm hội chợ thương mại, quảng cáo).

Nhóm 43: Dịch vụ nhà hàng.

Nhóm 44: Dịch vụ chăm sóc sức khỏe.

---

(210) **4-2012-27032**

(540) ACCURA

(220) 30.11.2012
(441) 25.02.2013
(731) CÔNG TY TNHH XNK VẬT TƯ NGÀNH IN (VN)
64 ngõ 100, phố Đội Cấn, quận Ba Đình, thành phố Hà Nội

(511) Nhóm 35: Mua bán giấy (văn phòng phẩm), bột giấy, vật tư, thiết bị ngành in.

---

(210) **4-2012-27033**

(540) Xuanle

(220) 30.11.2012
(441) 25.02.2013
(531) A3.7.24; 26.13.25
(591) Nâu, đen, trắng
(731) LÊ THỊ XUÂN (VN)
810 K4, Việt Hưng, quận Long Biên, thành phố Hà Nội

(511) Nhóm 14: Đồ trang sức; đồ trang trí (đồ kim hoàn trang sức).

Nhóm 18: Túi xách tay.

Nhóm 20: Tác phẩm nghệ thuật bằng gỗ sáp thạch cao, chất dẻo; đồ gỗ mỹ thuật, bàn trang điểm.

Nhóm 24: Vải, lụa, nhung, đồ bằng vải dùng cho giường, chăn.

Nhóm 25: Quần áo; giày dép; thắt lưng (trang phục); khăn (trang phục); mũ.

Nhóm 43: Nhà hàng ăn uống, khách sạn.

Nhóm 44: Dịch vụ thẩm mỹ viện.

---

(210) **4-2012-27034**

(540)

(220) 30.11.2012
(441) 25.02.2013
(531) 26.1.2; 5.7.8; A26.11.12; 26.13.1
(591) Vàng, xanh lá cây, đỏ, trắng
(731) TRẦN BẢO LONG (VN)
32 phố Yết Kiêu, quận Hoàn Kiếm, thành phố Hà Nội
(740) Công ty TNHH Đại Tín và Liên Danh (DAITIN AND ASSOCIATES CO.,LTD)

(511) Nhóm 29: Thịt; cá; sữa; trứng; trái cây được bảo quản; rau đã qua chế biến.

Nhóm 30: Đồ uống trên cơ sở sô cô la; đồ uống trên cơ sở ca cao; đồ uống trên cơ sở trà; bánh kẹo; bánh ngọt; chế phẩm ngũ cốc.

Nhóm 32: Đồ uống không có cồn; bia; nước hoa quả ép lạnh (đồ uống); xi rô dùng cho đồ uống.

Nhóm 43: Dịch vụ nhà hàng ăn uống; dịch vụ cung cấp thực phẩm, đồ uống (do nhà hàng thực hiện); dịch vụ quán cà phê; dịch vụ quán rượu; căng tin; quán ăn tự phục vụ.

---

(210) **4-2012-27035**

(540)

(220) 30.11.2012
(441) 25.02.2013
(531) 26.4.2; 26.11.3; 25.7.20
(591) Trắng, đỏ
(731) CÔNG TY TNHH GIỐNG CÂY TRỒNG LONG HOÀNG GIA (VN)
922/8 Cách Mạng Tháng Tám, phường 5, quận Tân Bình, thành phố Hồ Chí Minh

(511) Nhóm 31: Hạt (hạt giống).

---

(210) **4-2012-27036**

(540)

FaLi

(220) 30.11.2012
(441) 25.02.2013
(731) HỘ KINH DOANH TÂN THÀNH PHÁT (VN)
428 Chiến Lược, khu phố 8, phường Bình Trị Đông A, quận Bình Tân, thành phố Hồ Chí Minh
(740) Công ty TNHH Sở hữu trí tuệ Thảo Thọ Quyến (INVENCO)

(511) Nhóm 12: Vành xe đạp; vành xe máy; nan hoa (căm) xe đạp; tấm bảo vệ xích (sên), nhông đĩa (các te); moay ơ (đùm xe); xích (sên) xe đạp.

---

(210) **4-2012-27037**

(540)

KINLI

(220) 30.11.2012
(441) 25.02.2013
(731) HỘ KINH DOANH TÂN THÀNH PHÁT (VN)
428 Chiến Lược, khu phố 8, phường Bình Trị Đông A, quận Bình Tân, thành phố Hồ Chí Minh
(740) Công ty TNHH Sở hữu trí tuệ Thảo Thọ Quyến (INVENCO)

(511) Nhóm 12: Vành xe đạp; vành xe máy; nan hoa (căm) xe đạp; tấm bảo vệ xích (sên), nhông đĩa (các te); moay ơ (đùm xe); xích (sên) xe đạp.

---

(210) **4-2012-27039**

(540)

(220) 30.11.2012
(441) 25.02.2013
(531) A26.11.12; 26.13.1; 1.15.15; 1.15.23; 25.7.25; 26.13.25
(731) CÔNG TY TNHH SẢN XUẤT THƯƠNG MẠI DỊCH VỤ PHƯƠNG THÁI (VN)
195/1 Bùi Phương Trực, phường 5, quận 8, thành phố Hồ Chí Minh

(511) Nhóm 32: Nước uống đóng chai.

---

(210) **4-2012-27040**

(540)

ALTA

(220) 30.11.2012
(441) 25.02.2013

(731) CAO VĂN BỀN (VN)
Xóm Hậu, xã Mão Điền, huyện Thuận Thành, tỉnh Bắc Ninh

(740) Công ty TNHH Sở hữu trí tuệ Bình Minh (SUNRISE IP CO.,LTD.)

(511) Nhóm 21: Dụng cụ nhà bếp; chảo để rán; chảo rán không dùng điện; dụng cụ nấu ăn không dùng điện; bộ nồi nấu không dùng điện.

---

(210) **4-2012-27043**

(540)

(220) 30.11.2012
(441) 25.02.2013
(531) A11.3.3; 26.4.2; 26.13.25
(731) PHẠM QUANG HUY (VN)
106A chung cư Trần Quốc Thảo, phường 09, quận 3, thành phố Hồ Chí Minh

(511) Nhóm 43: Dịch vụ quán cà phê; dịch vụ cung cấp thức ăn và đồ uống (do nhà hàng thực hiện); dịch vụ quán rượu (quán bar); dịch vụ quán rượu nhỏ.

---

(210) **4-2012-27045**

(540)

GINTANAFORT

(220) 30.11.2012
(441) 25.02.2013

(731) CÔNG TY CỔ PHẦN DƯỢC PHẨM AN MINH (VN)
Số 35, ngõ 254, phố Minh Khai, phường Mai Động, quận Hoàng Mai, thành phố Hà Nội

(511) Nhóm 05: Dược phẩm, thực phẩm dinh dưỡng dùng trong y tế.

---

(210) **4-2012-27046**

(540)

NẶM CẮT BK

(220) 30.11.2012
(441) 25.02.2013

(731) NGÔ THỊ THU HƯỜNG (VN)
Tổ 12, phố Phùng Chí Kiên, thị xã Bắc Cạn, tỉnh Bắc Cạn

(511) Nhóm 32: Nước uống tinh khiết.

---

(210) **4-2012-27047**

(540)

VIRUSTOP

(220) 30.11.2012
(441) 25.02.2013
(731) CÔNG TY CỔ PHẦN BIOSCOPE VIỆT NAM (VN)
Tầng 10, tòa nhà Cland, số 156 Xã Đàn 2, phường Nam Đồng, quận Đống Đa, thành phố Hà Nội
(740) Công ty TNHH Sở hữu trí tuệ và Công nghệ Thủ đô (CAPITAL IP&T CO.LTD.)

(511) Nhóm 05: Dược phẩm, thực phẩm chức năng, thực phẩm dinh dưỡng dùng trong y tế.

---

(210) **4-2012-27048**

(540)

WODEMAX

(220) 30.11.2012
(441) 25.02.2013
(731) CÔNG TY TRÁCH NHIỆM HỮU HẠN TƯ VẤN Y DƯỢC QUỐC TẾ (VN)
B18-19 khu B Hoàng Cầu, phường Ô Chợ Dừa, quận Đống Đa, thành phố Hà Nội
(740) Công ty TNHH Sở hữu trí tuệ và Công nghệ Thủ đô (CAPITAL IP&T CO.LTD.)

(511) Nhóm 05: Dược phẩm, thực phẩm chức năng, thực phẩm dinh dưỡng dùng trong y tế.

---

(210) **4-2012-27049**

(540)

Khang Dược

(220) 30.11.2012
(441) 25.02.2013
(731) CÔNG TY TRÁCH NHIỆM HỮU HẠN DƯỢC PHẨM ÍCH NHÂN (VN)
Lô A18/D7, khu đô thị mới Cầu Giấy, phường Dịch Vọng, quận Cầu Giấy, thành phố Hà Nội
(740) Công ty TNHH Sở hữu trí tuệ và Công nghệ Thủ đô (CAPITAL IP&T CO.LTD.)

(511) Nhóm 35: Buôn bán dược phẩm, dược chất, thuốc đông y, thực phẩm dinh dưỡng dùng trong y tế, thực phẩm chức năng, trang thiết bị y tế và dụng cụ y tế, dụng cụ tránh thai, que thử thai, bao cao su, bơm, kim tiêm dùng một lần, dây truyền dịch, bông y tế, băng y tế, băng dán y tế, vật tư y tế như: vật tư y tế tiêu hao như: mỡ bôi y tế dùng cho điện tim, điện não nội soi và siêu âm; mua bán điện cự dán y tế, đệm chống loét; mua bán giường hỗ trợ bệnh nhân liệt; mua bán mỹ phẩm, dầu gội đầu, kem dưỡng da, sữa rửa mặt, xà phòng, nước rửa chén; mua bán lương thực, thực phẩm, bánh, kẹo, gạo, bột ngũ cốc, chè, cà phê, cacao, sữa và các sản phẩm từ sữa thịt cá, gia cầm, trứng, nước giải khát, nước uống tinh khiết, bia rượu.

---

(210) **4-2012-27050**

(540)

WIZEE

(220) 30.11.2012
(441) 25.02.2013
(731) CÔNG TY TRÁCH NHIỆM HỮU HẠN DƯỢC PHẨM GIA NGUYỄN (VN)
Số 08 ngõ 108 đường Xuân Đỉnh, xã Xuân Đỉnh, huyện Từ Liêm, thành phố Hà Nội
(740) Công ty TNHH Sở hữu trí tuệ và Công nghệ Thủ đô (CAPITAL IP&T CO.LTD.)

(511) Nhóm 05: Dược phẩm, thực phẩm chức năng, thực phẩm dinh dưỡng dùng trong y tế.

---

(210) **4-2012-27051**

(540)

VISGINKO

(220) 30.11.2012
(441) 25.02.2013
(731) CÔNG TY TRÁCH NHIỆM HỮU HẠN DƯỢC PHẨM GIA NGUYỄN (VN)
Số 08 ngõ 108 đường Xuân Đỉnh, xã Xuân Đỉnh, huyện Từ Liêm, thành phố Hà Nội
(740) Công ty TNHH Sở hữu trí tuệ và Công nghệ Thủ đô (CAPITAL IP&T CO.LTD.)

(511) Nhóm 05: Dược phẩm, thực phẩm chức năng, thực phẩm dinh dưỡng dùng trong y tế.

---

(210) **4-2012-27052**

(540)

Hoạt huyết thanh não VINACARE

(220) 30.11.2012
(441) 25.02.2013
(731) CÔNG TY CỔ PHẦN DƯỢC PHẨM VINACARE (VN)
Số nhà 18, ngách 19/15 Kim Đồng, phường Giáp Bát, quận Hoàng Mai, thành phố Hà Nội
(740) Công ty TNHH Sở hữu trí tuệ và Công nghệ Thủ đô (CAPITAL IP&T CO.LTD.)

(511) Nhóm 05: Dược phẩm, thực phẩm chức năng, thực phẩm dinh dưỡng dùng trong y tế.

---

(210) **4-2012-27053**

(540)

Kính Trung Việt

(220) 30.11.2012
(441) 25.02.2013
(591) Đỏ, trắng
(731) CÔNG TY TNHH SẢN XUẤT THƯƠNG MẠI DỊCH VỤ TRUNG VIỆT (VN)
42/27A Lê Trọng Tấn, phường Tây Thạnh, quận Tân Phú, thành phố Hồ Chí Minh

(511) Nhóm 19: Kính xây dựng.

---

(210) **4-2012-27054**

(540)

Trung Viet glass

(220) 30.11.2012
(441) 25.02.2013
(591) Đỏ, trắng
(731) CÔNG TY TNHH SẢN XUẤT THƯƠNG MẠI DỊCH VỤ TRUNG VIỆT (VN)
42/27A Lê Trọng Tấn, phường Tây Thạnh, quận Tân Phú, thành phố Hồ Chí Minh

(511) Nhóm 19: Kính xây dựng.

---

(210) **4-2012-27055**

(540)

Cà phê sạch

HỪNG ĐÔNG

(220) 30.11.2012
(441) 25.02.2013
(731) CÔNG TY TNHH DỊCH VỤ THƯƠNG MẠI CÀ PHÊ ĐẠI GIA PHÁT (VN)
57/7D tổ 65, khu phố 6, đường Tân Thới Nhất 1, phường Tân Thới Nhất, quận 12, thành phố Hồ Chí Minh

(511) Nhóm 30: Cà phê bột.

---

(210) **4-2012-27057**

(540)

TRUNG VIET GLASS

(220) 30.11.2012
(441) 25.02.2013
(531) A26.11.12; 7.1.24; 26.13.25
(591) Đỏ, xanh dương, trắng
(731) CÔNG TY TNHH SẢN XUẤT THƯƠNG MẠI DỊCH VỤ TRUNG VIỆT (VN)
42/27A Lê Trọng Tấn, phường Tây Thạnh, quận Tân Phú, thành phố Hồ Chí Minh

(511) Nhóm 19: Kính xây dựng.

---

(210) **4-2012-27058**

(540)

VIETVIEW

(220) 30.11.2012
(441) 25.02.2013
(731) CÔNG TY TNHH TẦM NHÌN VIỆT (VN)
56/2 Phạm Thái Bường, phường 4, thành phố Vĩnh Long, tỉnh Vĩnh Long

(511) Nhóm 02: Sơn.

Nhóm 19: Bột trét tường.

Nhóm 35: Mua bán sơn, bột trét tường.

---

(210) **4-2012-27059**

(540)

Lam Anh
Frame your green world

(220) 30.11.2012
(441) 25.02.2013
(531) A5.3.15; 26.4.1; 5.3.11; 26.4.4
(591) Xanh, đỏ
(731) CÔNG TY TNHH THƯƠNG MẠI DỊCH VỤ SẢN XUẤT LAM ANH (VN)
5/86H, Nơ Trang Long, phường 7, quận Bình Thạnh, thành phố Hồ Chí Minh

(511) Nhóm 35: Mua bán cây cảnh.

---

(210) **4-2012-27060**

(540)

(220) 30.11.2012
(441) 25.02.2013
(531) 26.1.1; A26.11.12; 5.5.19; 5.3.20; A3.9.6
(591) Xanh nước biển, xanh da trời, đỏ, vàng, xanh lá cây, trắng
(731) CÔNG TY TNHH MỘT THÀNH VIÊN DƯƠNG BẮC (VN)
115/9 Tân Mỹ, phường Tân Thuận Tây, quận 7, thành phố Hồ Chí Minh

(511) Nhóm 31: Cá cảnh giống; thức ăn cho cá.

Nhóm 35: Bán buôn hoa; bán các loại giống cây cảnh; bán buôn cá cảnh; bán buôn thức ăn cho cá; bán buôn thức ăn cho cá.

---

(210) **4-2012-27061**

(540)

LEAFSEAL

(220) 30.11.2012
(441) 25.02.2013
(731) CÔNG TY CỔ PHẦN ĐẦU TƯ XÂY DỰNG ĐỊA ỐC F.D.C (VN)
31 Lý Văn Phức, phường Tân Định, quận 1, thành phố Hồ Chí Minh

(511) Nhóm 35: Mua bán vật liệu xây dựng; mua bán hàng trang trí nội thất.

Nhóm 37: Xây dựng công trình dân dụng, xây dựng công trình công nghiệp.

---

(210) **4-2012-27062**

(540)

YouNet

(220) 30.11.2012
(441) 25.02.2013
(531) 26.4.1; 26.4.4; 26.1.2; A26.11.12
(591) Trắng, xanh
(731) CÔNG TY CỔ PHẦN YOUNET (VN)
Cao ốc Hoàng Anh Safomec, số 7/1 Thành Thái, phường 14, quận 10, thành phố Hồ Chí Minh

(511) Nhóm 09: Máy vi tính; chương trình máy vi tính (ghi sẵn).

Nhóm 42: Dịch vụ cài đặt máy tính; lập trình máy tính; thiết kế phần mềm máy tính.

---

(210) **4-2012-27064**

(540)

(220) 30.11.2012
(441) 25.02.2013
(531) 26.1.1; 26.13.25; 26.15.25
(591) Xanh ngọc, xanh lá non, xanh đen, vàng nhạt, xanh dương.
(731) CÔNG TY TNHH MTV HƯNG HẰNG (VN)
Khu phố Tân An, thị trấn Tân Phú, huyện Đồng Phú, tỉnh Bình Phước
(740) Công ty TNHH Tư vấn Sở hữu trí tuệ Á Đông (A ĐÔNG IP CONSULTANCY CO.,LTD.)

(511) Nhóm 29: Hạt điều chế biến.

Nhóm 35: Mua bán: nông sản (hạt tiêu, hạt điều, ngô, đậu, vừng, mỳ lát, cà phê, ca cao).

---

(210) **4-2012-27065**

(540)

varuna

(220) 30.11.2012
(441) 25.02.2013
(731) CÔNG TY TRÁCH NHIỆM HỮU HẠN VARUNA (VN)
Lầu 7, 34 Hoàng Việt, phường 4, quận Tân Bình, thành phố Hồ Chí Minh
(740) Công ty TNHH Tư vấn Sở hữu trí tuệ Á Đông (A ĐÔNG IP CONSULTANCY CO.,LTD.)

(511) Nhóm 25: Quần áo; quần áo lót phụ nữ [đồ vải]; quần áo ngủ, khăn quàng bằng lông [khăn quàng cổ bằng lông thú]; đồ đi ở chân; mũ.

---

(210) **4-2012-27066**

(540)

varuna
www.varuna.com.vn

(220) 30.11.2012
(441) 25.02.2013
(731) CÔNG TY TRÁCH NHIỆM HỮU HẠN VARUNA (VN)
Lầu 7, 34 Hoàng Việt, phường 4, quận Tân Bình, thành phố Hồ Chí Minh
(740) Công ty TNHH Tư vấn Sở hữu trí tuệ Á Đông (A ĐÔNG IP CONSULTANCY CO.,LTD.)

(511) Nhóm 25: Quần áo; quần áo lót phụ nữ [đồ vải]; quần áo ngủ; khăn quàng bằng lông [khăn quàng cổ bằng lông thú]; đồ đi ở chân; mũ.

---

(210) **4-2012-27067**

(540)

(220) 30.11.2012
(441) 25.02.2013
(531) 26.1.1; 26.1.6; 2.1.2; A2.1.23
(591) Trắng, xanh, đỏ, vàng, rằn ri bộ đội
(731) CÔNG TY CỔ PHẦN XÂY DỰNG PHÁT TRIỂN THƯƠNG MẠI TÂM BÁCH ĐẠT (VN)
138 Nguyễn Hữu Thọ, phường Khuê Trung, quận Cẩm Lệ, thành phố Đà Nẵng

(511) Nhóm 41: Công viên vui chơi giải trí; cho thuê thiết bị thể thao.

---

(210) **4-2012-27068**

(540)

JECK CO.,LTD.
肌珂

(220) 30.11.2012
(441) 25.02.2013
(731) JECK CO.,LTD (JP)
1-24-2 Ohara, Setagaya-ku, Tokyo, Japan
(740) DNTN Dịch vụ thương mại và sở hữu công nghiệp Song Ngọc (I.P.T.S.)

(511) Nhóm 03: Mỹ phẩm; kem mỹ phẩm; chiết xuất của hoa (tinh dầu); xà phòng; gel dùng cho mục đích mỹ phẩm; nước dưỡng giữ ẩm và se chỗ chân lông cho da.

---

(210) **4-2012-27069**

(540)

(220) 30.11.2012
(441) 25.02.2013
(531) A5.1.16; 5.1.3; A5.1.5
(591) Vàng, vàng cam, trắng
(731) CÔNG TY TNHH MATERA (VN)
Số 2, đường D4, khu biệt thự Thảo Nguyên Sài Gòn, phường Long Thạnh Mỹ, quận 9, thành phố Hồ Chí Minh
(740) DNTN Dịch vụ thương mại và sở hữu công nghiệp Song Ngọc (I.P.T.S.)

(511) Nhóm 20: Giường; tủ; bàn; ghế; đệm.

Nhóm 28: Đồ chơi.

Nhóm 35: Mua bán giường, tủ, bàn, ghế, đèn và bộ đèn điện, thảm, đệm, chăn, rèm, vật liệu phủ giường, vải, hàng may sẵn, giày dép, hoa, cây cảnh và hàng trang trí nội thất, mua bán trò chơi điện tử, đồ chơi, mua bán mỹ phẩm, lương thực thực phẩm, tổ chức giới thiệu và xúc tiến thương mại với mục đích tiên thụ hàng hóa, quảng cáo thương mại.

---

(210) **4-2012-27070**

(540)

(220) 30.11.2012
(441) 25.02.2013
(531) 26.4.1; 26.4.2; 26.1.1
(591) Xanh xám, đen xám, đỏ, trắng
(731) CÔNG TY TNHH THƯƠNG MẠI ĐOÀN PHÁT (VN)
136 quốc lộ 1A, phường Tam Bình, quận Thủ Đức, thành phố Hồ Chí Minh

(511) Nhóm 35: Mua bán: sắt, thép không rỉ, nhôm, đồng, gang.

---

(210) **4-2012-27071**

(540)

(220) 30.11.2012
(441) 25.02.2013
(531) 26.13.25; 14.5.21; 14.5.23
(731) DAEKYO CO., LTD. (KR)
446-3, Bangbae-dong, Seocho-ku, Seoul, Republic of Korea
(740) Công ty TNHH Quốc tế D & N (D&N INTERNATIONAL CO.,LTD.)

(511) Nhóm 16: Sổ tay; sách tranh; bìa cặp để kẹp tài liệu; áp phích quảng cáo; sổ phác họa (sổ phác thảo); ảnh chụp; bút chì; bút màu; hộp đựng bút chì; catalô trong lĩnh vực giáo dục trẻ em; sách mỏng trong lĩnh vực giáo dục trẻ em; biểu đồ dùng cho hỗ trợ giáo dục trẻ em, ấn phẩm dùng cho hỗ trợ giáo dục trẻ em; dụng cụ giảng dạy bao gồm ảnh chụp và tác phẩm viết giúp cải thiện khả năng nhớ từ; xuất bản phẩm như là sách, cuốn sách nhỏ, ấn phẩm (quảng cáo) phát tay, sách bài tập trong lĩnh vực giáo dục trẻ em.

Nhóm 41: Xuất bản sách, sách giáo khoa, báo, catalô, sách mỏng, tạp chí xuất bản định kỳ, tài liệu phục vụ cho giáo dục; xuất bản trực tuyến sách, sách giáo khoa, báo, catalô, sách mỏng, tài liệu phục vụ cho giáo dục; cung cấp xuất bản phẩm trực tuyến phục vụ cho học tập trong lĩnh vực giáo dục trẻ em; cung cấp thông tin về giáo dục; các dịch vụ giáo dục bao gồm điều khiển các lớp học trực tuyến về toán, ngoại ngữ, khoa học; giảng dạy ngoại ngữ.

---

(210) **4-2012-27072**

(540)

(220) 30.11.2012
(441) 25.02.2013
(531) 26.4.9; 16.3.13; 26.1.1; 26.13.25
(591) Cam, tím, xanh lá cây, nâu nhạt, xanh da trời, hồng đậm, trắng
(731) TẠ PHƯƠNG ANH (VN)
Số 15/94, ngõ Tự Do, phố Đại La, quận Hai Bà Trưng, thành phố Hà Nội
(740) Công ty cổ phần Tư vấn S&B (S&B CONSULTANT., CORP.)

(511) Nhóm 41: Tổ chức sự kiện về văn hóa, xã hội, giáo dục, thể thao, giải trí; dịch vụ chụp ảnh.

---

(210) **4-2012-27074**

(300) 85790910 29.11.2012 US

(540)

DURAWELD

(220) 30.11.2012
(441) 25.02.2013

(731) LINCOLN GLOBAL, INC. (US)
17721 Railroad Street, City of Industry, California 91748, USA

(740) Công ty Luật TNHH quốc tế Ban mai Việt Nam (BMVN INTERNATIONAL LLC)

(511) Nhóm 09: Nguồn điện hàn (thiết bị cung cấp dòng điện để hàn).

---

(210) **4-2012-27075**

(300) 85790917 29.11.2012 US

(540)

OPTIMARC

(220) 30.11.2012
(441) 25.02.2013

(731) LINCOLN GLOBAL, INC. (US)
17721 Railroad Street, City of Industry, California 91748, USA

(740) Công ty Luật TNHH quốc tế Ban mai Việt Nam (BMVN INTERNATIONAL LLC)

(511) Nhóm 09: Nguồn điện hàn (thiết bị cung cấp dòng điện để hàn).

---

(210) **4-2012-27076**

(540)

(220) 30.11.2012
(441) 25.02.2013
(531) 3.2.1; A3.2.24
(591) Trắng, đen, xanh dương đậm

(731) CÔNG TY TNHH XE GẮN MÁY THÁI (VN)
Phòng 5.01A lầu 5 - số 800 đường Nguyễn Văn Linh, phường Tân Phú, quận 7, thành phố Hồ Chí Minh

(740) Công ty Cổ phần Sở hữu công nghiệp INVESTIP (INVESTIP)

(511) Nhóm 12: Vỏ xe (lốp xe); ruột xe (săm xe).

---

(210) **4-2012-27077**

(540)

(220) 30.11.2012
(441) 25.02.2013
(531) 25.7.20; 26.1.2; A26.11.12; 1.15.14
(591) Xanh nước biển, đỏ, vàng, trắng, xanh đậm, xanh tím

(731) CÔNG TY CP ĐẦU TƯ THƯƠNG MẠI VÀ DỊCH VỤ TRƯỜNG TRƯỜNG SINH (VN)
Xóm Hậu, xã Uy Nỗ, huyện Đông Anh, thành phố Hà Nội

(511) Nhóm 32: Nước khoáng (đồ uống); nước tinh khiết đóng chai (đồ uống); đồ uống không cồn.

---

(210) **4-2012-27078**

(540)

(220) 30.11.2012
(441) 25.02.2013
(531) 26.4.2; 26.4.4; A26.11.12; 25.5.2
(591) Xanh dương, trắng
(731) CÔNG TY TNHH LA VIE (VN)
Quốc lộ 1A, phường Khánh Hậu, thành phố Tân An, tỉnh Long An

(511) Nhóm 32: Nước khoáng thiên nhiên đóng chai (đồ uống); nước uống đóng chai.

---

(210) **4-2012-27079**

(540)

(220) 30.11.2012
(441) 25.02.2013
(531) 23.3.1; A23.3.7; 26.13.25
(731) CHIVAS HOLDINGS (IP) LIMITED (GB)
111-113 Renfrew Road, Paisley, Renfrewshire PA3 4DY, United Kingdom
(740) Công ty TNHH Tư vấn sở hữu trí tuệ Việt (VIET IP CO.,LTD.)

(511) Nhóm 33: Đồ uống có cồn (trừ bia); rượu vang; rượu mạnh; rượu mùi.

---

(210) **4-2012-27081**

(540)

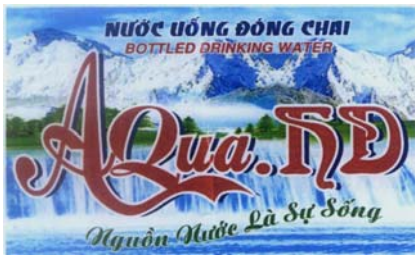

(220) 30.11.2012
(441) 25.02.2013
(531) 26.4.2; A26.11.12; 6.1.2; A6.3.14; 6.19.1
(591) Xanh dương, xanh lá cây, đỏ, trắng, xanh da trời, xám
(731) NGUYỄN TRƯỜNG GIANG (VN)
37/25/8 đường Tân Chánh Hiệp, khu phố 4, phường Tân Chánh Hiệp, quận 12, thành phố Hồ Chí Minh

(511) Nhóm 32: Nước uống đóng chai.

---

(210) **4-2012-27082**

(540)

(220) 30.11.2012
(441) 25.02.2013
(531) 26.1.2; 26.3.1; 26.11.1
(591) Trắng, vàng, đen, đỏ
(731) CÔNG TY LUẬT HỢP DANH ECOLAW (VN)
843 Lê Hồng Phong, phường 12, quận 10, thành phố Hồ Chí Minh

(511) Nhóm 45: Dịch vụ pháp lý.

---

(210) **4-2012-27084**

(540)

SETTING MIND LEADING LIFE

(220) 30.11.2012
(441) 25.02.2013
(591) Xanh, trắng, đen
(731) LOAN VĂN SƠN (VN)
1/2/2 đường số 1, phường 07, quận Gò Vấp, thành phố Hồ Chí Minh

(511) Nhóm 41: Giáo dục; đào tạo; đào tạo kỹ năng mềm, tổ chức các lớp đào tạo ngắn hạn; tổ chức và điều khiển hội thảo chuyên đề.

---

(210) **4-2012-27085**

(540)

MÔ THỨC LÃNH ĐẠO

(220) 30.11.2012
(441) 25.02.2013
(531) 26.1.1; 2.1.1; 26.13.25
(731) LOAN VĂN SƠN (VN)
1/2/2 đường số 1, phường 07, quận Gò Vấp, thành phố Hồ Chí Minh

(511) Nhóm 41: Giáo dục; đào tạo, đào tạo kỹ năng mềm, tổ chức các lớp đào tạo ngắn hạn, tổ chức và điều khiển hội thảo chuyên đề.

---

(210) **4-2012-27086**

(540)

MÃ THANH THÀNH

(220) 30.11.2012
(441) 25.02.2013
(531) 26.1.2; 5.13.4; 5.7.3; 26.13.25
(591) Trắng, đỏ
(731) HỘ KINH DOANH CÁ THỂ THANH THÀNH (VN)
122 Phạm Hồng Thái, khóm 1, phường 4, thành phố Cà Mau
(740) Văn phòng Luật sư A Hoà (AHOA LAW OFFICE)

(511) Nhóm 30: Bánh mì; bánh ngọt; bánh quy; bánh gato; bánh kếp, bánh mì cuộn.

---

(210) **4-2012-27087**

(540)

Kd Khánh Duy

(220) 30.11.2012
(441) 25.02.2013
(531) 26.1.2; A26.11.12; 25.1.6
(591) Đỏ, xanh da trời, xanh dương, trắng, đen
(731) HỘ KINH DOANH NGUYỄN HÙNG CƯỜNG (VN)
ấp Vàm Xáng, xã Phong Điền, huyện Trần Văn Thời, tỉnh Cà Mau
(740) Văn phòng Luật sư A Hoà (AHOA LAW OFFICE)

(511) Nhóm 32: Nước khoáng (đồ uống); đồ uống không có cồn; nước (đồ uống); nước uống có gaz; nước khoáng có muối lithi (đồ uống); nước khoáng xenxe.

---

(210) **4-2012-27088**

(540)

(220) 30.11.2012
(441) 25.02.2013
(531) 26.1.1; 26.1.6; A26.11.12; 2.9.19
(591) Xanh lá cây, đen
(731) CÔNG TY TNHH MẪN ĐẠT (VN)
14 đường số 9 cư xá Bình Thới, phường 8, quận 11, thành phố Hồ Chí Minh
(740) Văn phòng Luật sư A Hoà (AHOA LAW OFFICE)

(511) Nhóm 25: Quần áo; dép; giày; mũ; đồ đi ở chân; thắt lưng.

---

(210) **4-2012-27089**

(540)

Curesyl

(220) 30.11.2012
(441) 25.02.2013
(731) RPCO FAR EAST LIMITED (IN)
66, Sunrays Shopping Centre, Near Apna Bazar, Charkop, Kandivli West, Mumbai - 400067, India
(740) Công ty TNHH Tư vấn ALIATLEGAL (ALIATLEGAL CO., LTD.)

(511) Nhóm 05: Dược phẩm và các chế phẩm dược dùng cho người.

---

(210) **4-2012-27090**

(540)

pantonext-D

(220) 30.11.2012
(441) 25.02.2013
(731) RPCO FAR EAST LIMITED (IN)
66, Sunrays Shopping Centre, Near Apna Bazar, Charkop, Kandivli West, Mumbai - 400067, India
(740) Công ty TNHH Tư vấn ALIATLEGAL (ALIATLEGAL CO., LTD.)

(511) Nhóm 05: Dược phẩm và các chế phẩm dược dùng cho người.

---

(210) **4-2012-27091**

(540)

ventokast-L

(220) 30.11.2012
(441) 25.02.2013
(731) RPCO FAR EAST LIMITED (IN)
66, Sunrays Shopping Centre, Near Apna Bazar, Charkop, Kandivli West, Mumbai - 400067, India
(740) Công ty TNHH Tư vấn ALIATLEGAL (ALIATLEGAL CO., LTD.)

(511) Nhóm 05: Dược phẩm và các chế phẩm dược dùng cho người.

---

(210) **4-2012-27092**

(540)

CEFDIZEC

(220) 30.11.2012
(441) 25.02.2013
(731) RPCO FAR EAST LIMITED (IN)
66, Sunrays Shopping Centre, Near Apna Bazar, Charkop, Kandivli West, Mumbai - 400067, India
(740) Công ty TNHH Tư vấn ALIATLEGAL (ALIATLEGAL CO., LTD.)

(511) Nhóm 05: Dược phẩm và các chế phẩm dược dùng cho người.

---

(210) **4-2012-27093**

(540)

AZTORENN

(220) 30.11.2012
(441) 25.02.2013
(731) RPCO FAR EAST LIMITED (IN)
66, Sunrays Shopping Centre, Near Apna Bazar, Charkop, Kandivli West, Mumbai - 400067, India
(740) Công ty TNHH Tư vấn ALIATLEGAL (ALIATLEGAL CO., LTD.)

(511) Nhóm 05: Dược phẩm và các chế phẩm dược dùng cho người.

---

(210) **4-2012-27094**

(540)

TAXIZAC

(220) 30.11.2012
(441) 25.02.2013
(731) RPCO FAR EAST LIMITED (IN)
66, Sunrays Shopping Centre, Near Apna Bazar, Charkop, Kandivli West, Mumbai - 400067, India
(740) Công ty TNHH Tư vấn ALIATLEGAL (ALIATLEGAL CO., LTD.)

(511) Nhóm 05: Dược phẩm và các chế phẩm dược dùng cho người.

---

(210) **4-2012-27095**

(540)

SOBEN松本

(220) 30.11.2012
(441) 25.02.2013
(531) 26.4.2; 26.4.4; 26.13.25
(731) GUANGDONG WELSUN GROUP CO., LTD. (CN)
Huan an Road 13#, Ronggui, Shunde, Foshan City, Guangdong, China
(740) Công ty TNHH Sở hữu trí tuệ WINCO (WINCO CO., LTD.)

(511) Nhóm 11: Đèn điện; dụng cụ nấu nướng bằng điện; tủ lạnh; thiết bị điều hòa không khí; thiết bị đun nước bằng điện; ống dẫn nước dùng cho hệ thống thiết bị vệ sinh; vòi hoa sen; thiết bị cung cấp nước uống nóng-lạnh; bộ tản nhiệt dùng điện.

---

(210) **4-2012-27096**

(540) **NUTRIFRESH**

(220) 30.11.2012
(441) 25.02.2013
(731) AKTIEBOLAGET ELECTROLUX (SE)
SE- 105 45 Stockholm, Sweden
(740) Công ty TNHH Sở hữu trí tuệ WINCO (WINCO CO., LTD.)

(511) Nhóm 11: Tủ lạnh; máy ướp lạnh.

---

(210) **4-2012-27097**

(540) **COLORQUBE**

(220) 30.11.2012
(441) 25.02.2013
(731) XEROX CORPORATION (US)
45 Glover Avenue, P.O. Box 4505, Norwalk, Connecticut 06856, United States of America
(740) Công ty TNHH Sở hữu trí tuệ WINCO (WINCO CO., LTD.)

(511) Nhóm 02: Mực in dạng bột sử dụng cho máy sao chụp tài liệu, máy in, máy quét và máy fax; mực in khô; mực in dạng rắn; mực dùng cho máy in; mực in được để sẵn trong hộp mực; hộp mực in dạng rắn; mực in màu; hộp mực đã có chứa mực in.

Nhóm 09: Thiết bị chiếu hình ảnh; máy sao chụp tài liệu; máy quét; máy in sử dụng với máy tính; máy fax, máy in phun sử dụng với máy tính; máy in laze sử dụng với máy tính; thiết bị kiểm tra và đối chiếu các bản in; trống tang cảm quang sử dụng cho máy móc văn phòng; thiết bị sao chụp sử dụng nhiệt để sao chép các hình ảnh lên trên giấy; thiết bị đa chức năng thực hiện kết hợp các chức năng của máy sao chụp, máy fax, máy quét và máy in; máy vi tính; thiết bị lưu giữ và khôi phục dữ liệu quang học; màn hình dùng với máy vi tính và thiết bị in ấn; phần mềm nhận dạng các ký tự quang học; phần mềm quét tài liệu và hình ảnh; phần mềm xử lý hình ảnh; phần mềm quản lý văn bản; phần mềm truyền dẫn và quản lý mạng; phần mềm máy tính dùng để tạo và tái tạo văn bản; phần mềm lập báo cáo; phần mềm quản lý công việc; phần mềm máy tính dùng cho máy chủ; phần mềm quản lý và vận hành máy in và mạng máy in; phần mềm kết hợp dữ liệu; phần mềm chẩn đoán và xử lý sự cố; thiết bị điều khiển máy in; phần mềm quản lý in dữ liệu.

---

(210) **4-2012-27098**

(540)

(220) 30.11.2012
(441) 25.02.2013
(531) 26.4.2; A26.11.12; 26.3.23; 26.13.25
(591) Đỏ, ghi xám, đen
(731) TRẦN QUANG THANH (VN)
Xã Tam Hiệp, huyện Phúc Thọ, thành phố Hà Nội
(740) Công ty TNHH Sở hữu trí tuệ WINCO (WINCO CO., LTD.)

(511) Nhóm 25: Quần áo; giày dép; mũ nón.

---

(210) **4-2012-27099**

(540) **FLEXFRESH**

(220) 30.11.2012
(441) 25.02.2013
(731) AKTIEBOLAGET ELECTROLUX (SE)
SE- 105 45 Stockholm, Sweden
(740) Công ty TNHH Sở hữu trí tuệ WINCO (WINCO CO., LTD.)

(511) Nhóm 11: Tủ lạnh; máy ướp lạnh.

---

(210) **4-2012-27100**

(540)

(220) 30.11.2012
(441) 25.02.2013
(531) 26.4.2; A26.11.12; 25.5.2
(591) Xanh dương, cam, trắng
(731) CÔNG TY TNHH PHƯƠNG ĐÔNG (VN)
169 tổ 8 Láng Hạ, phường Láng Hạ, quận Đống Đa, thành phố Hà Nội
(740) Công ty TNHH Sở hữu trí tuệ Ngôi Sao chuyên nghiệp và liên danh (NOVAPRO & ASSOCIATES CO.,LTD.)

(511) Nhóm 41: Dịch vụ tổ chức biểu diễn; tổ chức sự kiện về văn hoá, giáo dục, giải trí, nghệ thuật, thể thao.

Nhóm 43: Dịch vụ nhà hàng ăn uống.

---

(210) **4-2012-27101**

(540)

(220) 30.11.2012
(441) 25.02.2013
(531) 26.1.1; A26.11.12; A1.1.5
(731) CÔNG TY TNHH SẢN XUẤT THƯƠNG MẠI DỊCH VỤ GIA TÂN (VN)
D3/38 ấp 4, xã Hưng Long, huyện Bình Chánh, thành phố Hồ Chí Minh
(740) Công ty TNHH Sở hữu trí tuệ Ngôi Sao chuyên nghiệp và liên danh (NOVAPRO & ASSOCIATES CO.,LTD.)

(511) Nhóm 25: Quần; áo; giày; dép; mũ (nón).

---

(210) **4-2012-27102**

(540)

(220) 30.11.2012
(441) 25.02.2013
(591) Xanh dương, trắng, xanh dương đậm
(731) CÔNG TY TNHH SẢN XUẤT VÀ THƯƠNG MẠI TỔNG HỢP VIỆT MY (VN)
101/35 Gò Dầu, phường Tân Quý, quận Tân Phú, thành phố Hồ Chí Minh
(740) Văn phòng luật sư Phạm và Liên danh (PHAM & ASSOCIATES)

(511) Nhóm 03: Mỹ phẩm; dầu gội đầu; sữa tắm; nước hoa; xà phòng; chất tẩy rửa (không dùng trong công nghiệp).

---

(210) **4-2012-27104**

(540)

(220) 30.11.2012
(441) 25.02.2013
(531) 26.1.1; A26.11.12; 26.13.25
(591) Vàng, trắng, ghi, đen
(731) CÔNG TY CỔ PHẦN PHẦN MỀM EFFECT (VN)
Phòng 502, tòa nhà Viễn Đông, số 36, Hoàng Cầu, phường Ô Chợ Dừa, quận Đống Đa, thành phố Hà Nội
(740) Văn phòng Luật sư Vĩnh Phát và Liên danh (VIFALAW)

(511) Nhóm 09: Phần mềm máy tính; chương trình máy vi tính (phần mềm có thể tải xuống được); đĩa mềm; xuất bản phẩm điện tử có thể tải xuống.

Nhóm 35: Hỗ trợ quản lý kinh doanh; dịch vụ đánh giá kinh doanh; điều tra thương mại; tư vấn nghiệp vụ thương mại; khảo sát kinh doanh thương mại; tư vấn tổ chức và điều hành kinh doanh; biên tập thông tin vào cơ sở dữ liệu máy tính; tra cứu dữ liệu trong máy vi tính cho người khác; quản lý tư liệu bằng máy tính.

Nhóm 42: Cung cấp việc sử dụng tạm thời phần mềm không tải xuống được để người sử dụng lập trình, lưu trữ, chơi và truyền âm thanh, hình ảnh, văn bản và nội dung đa phương tiện khác, bao gồm cả âm nhạc, chương trình hòa nhạc, hình ảnh động, chương trình phát thanh, chương trình truyền hình, tin tức, thể thao, trò chơi, các sự kiện văn hóa và các chương trình giải trí; chuyển đổi tài liệu hoặc dữ liệu từ dạng vật lý sang dạng điện tử; thiết kế hệ thống máy tính; lập trình máy vi tính; thiết kế phần mềm máy tính; thiết kế website.

---

(210) **4-2012-27105**

(540)

(220) 30.11.2012
(441) 25.02.2013
(531) 26.1.1; A26.11.12; 26.13.25; 14.5.1
(591) Vàng, trắng, ghi, đen, vàng đậm
(731) CÔNG TY CỔ PHẦN PHẦN MỀM EFFECT (VN)
Phòng 502, tòa nhà Viễn Đông, số 36 Hoàng Cầu, phường Ô Chợ Dừa, quận Đống Đa, thành phố Hà Nội
(740) Văn phòng Luật sư Vĩnh Phát và Liên danh (VIFALAW)

(511) Nhóm 09: Phần mềm máy tính; chương trình máy vi tính (phần mềm có thể tải xuống được); đĩa mềm; xuất bản phẩm điện tử có thể tải xuống.

Nhóm 35: Hỗ trợ quản lý kinh doanh; dịch vụ đánh giá kinh doanh; điều tra thương mại; tư vấn nghiệp vụ thương mại; khảo sát kinh doanh thương mại; tư vấn tổ chức và điều hành kinh doanh; biên tập thông tin vào cơ sở dữ liệu máy tính; tra cứu dữ liệu trong máy vi tính cho người khác; quản lý tư liệu bằng máy tính.

Nhóm 42: Cung cấp việc sử dụng tạm thời phần mềm không tải xuống được để người sử dụng lập trình, lưu trữ, chơi và truyền âm thanh, hình ảnh, văn bản và nội dung đa phương tiện khác, bao gồm cả âm nhạc, chương trình hòa nhạc, hình ảnh động, chương trình phát thanh, chương trình truyền hình, tin tức, thể thao, trò chơi, các sự kiện văn hóa và các chương trình giải trí; chuyển đổi tài liệu hoặc dữ liệu từ dạng vật lý sang dạng điện tử; thiết kế hệ thống máy tính; lập trình máy vi tính; thiết kế phần mềm máy tính; thiết kế website.

---

(210) **4-2012-27106**

(540)

Blexthion 500

(220) 30.11.2012
(441) 25.02.2013
(731) CÔNG TY CỔ PHẦN THƯƠNG MẠI DƯỢC PHẨM THIẾT BỊ Y TẾ HB (VN)
29 ngõ 61/2 Lạc Trung, phường Vĩnh Tuy, quận Hai Bà Trưng, thành phố Hà Nội
(740) Công ty TNHH Trường Xuân (AGELESS CO.,LTD.)

(511) Nhóm 05: Dược phẩm.

---

(210) **4-2012-27108**

(540)

LANEÍGE

PERFECT PRO

(220) 30.11.2012
(441) 25.02.2013
(731) AMOREPACIFIC CORPORATION (KR)
181, 2-ka, Hangang-ro, Yongsan-ku, Seoul, Republic of Korea
(740) Công ty Luật TNHH AMBYS Hà Nội (AMBYS HANOI)

(511) Nhóm 10: Thiết bị xoa bóp chạy bằng điện, dùng trong gia đình; thiết bị xoa bóp thẩm mỹ; thiết bị rung xoa bóp; máy xoa bóp dùng khí nóng cho mục đích y tế; thiết bị xoa bóp dùng cho mục đích y tế; máy xoa bóp đặt trên giường; găng tay dùng để xoa bóp.

Nhóm 21: Hộp đựng phấn trang điểm; bàn chải móng tay, chân; bàn chải thoa son lên môi; hộp đựng đồ trang điểm; bàn chải vệ sinh; nùi bông để thoa phấn; hộp đựng phấn bỏ túi; hộp đựng đồ mỹ phẩm (trang điểm); lược; hộp đựng xà phòng.

---

(210) **4-2012-27109**

(540)

ASSOMICIN

(220) 30.11.2012
(441) 25.02.2013
(731) CÔNG TY TNHH DƯỢC PHẨM LIÊN HỢP (VN)
480C Nguyễn Thị Thập, phường Tân Quy, quận 7, thành phố Hồ Chí Minh
(740) Công ty TNHH Sở hữu trí tuệ BELCOLAW (BELCOLAW IP CO.,LTD.)

(511) Nhóm 05: Dược phẩm.

---

(210) **4-2012-27110**

(540)

ASSOZOLE

(220) 30.11.2012
(441) 25.02.2013
(731) CÔNG TY TNHH DƯỢC PHẨM LIÊN HỢP (VN)
480C Nguyễn Thị Thập, phường Tân Quy, quận 7, thành phố Hồ Chí Minh
(740) Công ty TNHH Sở hữu trí tuệ BELCOLAW (BELCOLAW IP CO.,LTD.)

(511) Nhóm 05: Dược phẩm.

---

(210) **4-2012-27116**

(540)

(220) 30.11.2012
(441) 25.02.2013
(531) 26.4.2; A26.11.12; 5.3.11; 5.3.16; 26.13.25
(591) Xanh rêu, da cam đậm, trắng
(731) CÔNG TY TRÁCH NHIỆM HỮU HẠN THƯƠNG MẠI SẢN XUẤT ĐÔNG NAM DƯỢC HỒNG VƯỢNG (VN)
1231/21C tỉnh lộ 43, khu phố 2, phường Bình Chiểu, quận Thủ Đức, thành phố Hồ Chí Minh
(740) Công ty Cổ phần Sở hữu công nghiệp INVESTIP (INVESTIP)

(511) Nhóm 05: Dược phẩm; thuốc y học dân tộc; thực phẩm chức năng dùng cho mục đích y tế.

---

(210) **4-2012-27117**

(540)

thebox.vn

(220) 30.11.2012
(441) 25.02.2013
(531) 26.4.3
(591) Đỏ, xanh dương, xanh lá, vàng, đen
(731) CÔNG TY TNHH MỘT THÀNH VIÊN ẤN PHẨM (VN)
Số 71-73-75 Hai Bà Trưng, phường Bến Nghé, quận 1, thành phố Hồ Chí Minh
(740) Công ty TNHH Luật Gia Phạm (PHAM JURIST CO.,LTD.)

(511) Nhóm 35: Dịch vụ quảng cáo; dịch vụ môi giới thương mại; dịch vụ xúc tiến thương mại; dịch vụ triển lãm thương mại.

Nhóm 38: Dịch vụ truy cập, xử lý, trao đổi dữ liệu và đưa/cung cấp thông tin trên mạng trong lĩnh vực viễn thông; cung ứng dịch vụ truy cập internet.

Nhóm 41: Tổ chức hội nghị, hội thảo về văn hóa, giáo dục, nghệ thuật; dịch vụ sáng tác nhạc, văn học, nghệ thuật; dịch vụ tổ chức sự kiện văn hóa, giáo dục, nghệ thuật; tổ chức các buổi trình diễn ca nhạc, nghệ thuật.

---

(210) **4-2012-27118**

(540)

HAPPY TEST

(220) 30.11.2012
(441) 25.02.2013
(731) CÔNG TY TNHH MỘT THÀNH VIÊN THƯƠNG MẠI QUỐC TẾ RỒNG VIỆT (VN)
6C5 - Nam Long Hà Huy Giáp, phường Thạnh Lộc, quận 12, thành phố Hồ Chí Minh
(740) Công ty TNHH Vĩnh Đạt (LACOM CO., LTD.)

(511) Nhóm 05: Dược phẩm; thực pbẩm chức năng (dùng trong ngành y).

---

(210) **4-2012-27119**

(540)

AMERIPASS

(220) 30.11.2012
(441) 25.02.2013
(731) CÔNG TY TNHH DƯỢC PHẨM HIỆP THUẬN THÀNH (VN)
Phòng 104, nhà A3 , tập thể công ty cơ khí Hà Nội, quận Thanh Xuân, thành phố Hà Nội
(740) Công ty TNHH Vĩnh Đạt (LACOM CO., LTD.)

(511) Nhóm 05: Dược phẩm; thực phẩm chức năng (dùng trong ngành y).

---

(210) **4-2012-27120**

(540)

SILKARE

(220) 30.11.2012
(441) 25.02.2013
(731) SUDIMA INTERNATIONAL PTE. LTD (SG)
151 Chin Swee Road, # 09-08 Manhattan House Singapore 169876
(740) Văn phòng Luật sư LACOMS (LACOMS LAW FIRM)

(511) Nhóm 05: Dược phẩm, thực phẩm chức năng (dùng trong ngành y).

---

(210) **4-2012-27121**

(540)

CUCTHU JSC.

(220) 30.11.2012
(441) 25.02.2013
(531) 1.15.15; 26.13.25
(731) CÔNG TY CỔ PHẦN THƯƠNG MẠI VÀ DỊCH VỤ CÚC THƯ (VN)
121D Thụy Khuê, phường Thụy Khuê, quận Tây Hồ, thành phố Hà Nội
(740) Công ty cổ phần Sở hữu trí tuệ BROSS và Cộng sự (BROSS & PARTNERS., JSC)

(511) Nhóm 29: Sữa; thịt đã được bảo quản, sữa chua, pho mát; thịt lợn ướp.

Nhóm 30: Bánh, kẹo, bột xay, đồ gia vị, đường; sữa chua đông lạnh.

Nhóm 32: Bia, đồ uống không có cồn, nước tinh khiết; nước ép trái cây

Nhóm 33: Rượu vang; rượu mạnh, rượu vodka.

Nhóm 35: Mua bán: mỹ phẩm, chất tẩy rửa, kem đánh răng, quần áo, giày dép, mũ nón, sữa, thịt đã được bảo quản, sữa chua, pho mát, thịt lợn ướp, bánh, kẹo, bột xay, đồ gia vị, đường, sữa chua đông lạnh, bia, đồ uống không có cồn, nước tinh khiết, nước ép trái cây, rượu vang, rượu mạnh, rượu vodka.

Nhóm 43: Dịch vụ khách sạn, nhà hàng phục vụ ăn uống, quán cà phê.

---

(210) **4-2012-27122**

(540)

(220) 03.12.2012
(441) 25.02.2013
(531) 26.1.2; A1.5.3; A7.1.12; A1.1.3
(731) TRƯỜNG ĐẠI HỌC KHOA HỌC XÃ HỘI VÀ NHÂN VĂN THÀNH PHỐ HỒ CHÍ MINH (VN)
10-12 Đinh Tiên Hoàng, phường Bến Nghé, quận 1, thành phố Hồ Chí Minh

(511) Nhóm 41: Dịch vụ giáo dục; đào tạo.

---

(210) **4-2012-27123**

(540)

(220) 03.12.2012
(441) 25.02.2013
(531) A1.1.5
(591) Vàng, trắng, xanh dương
(731) CÔNG TY CỔ PHẦN THUẦN CHẤT VINA (VN)
290/2/T5 Dương Bá Trạc, phường 1, quận 8, thành phố Hồ Chí Minh

(511) Nhóm 35: Mua bán máy móc thiết bị ngành xây dựng : máy quét tia la de (cross line laser level); máy cắt bê tông (concrete cutter): máy khoan rút lõi bê lông (Diamond core drilling); máy uốn ống thủy lực (Hydraulic pipe bending); máy hàn que điện tử; máy ren răng ống (theading machine).

---

(210) **4-2012-27124**

(540)

(220) 03.12.2012
(441) 25.02.2013
(531) 26.4.1; 26.4.2; 25.7.20; 3.1.16
(591) Xanh dương, xanh dương đậm, vàng, nâu, trắng, đen
(731) PHAN VŨ BẢO (VN)
10/1 tổ 2, khu phố 2, phường Tân Hiệp, thành phố Biên Hòa, tỉnh Đồng Nai
(740) Công ty TNHH Tư vấn sở hữu trí tuệ Việt (VIET IP CO.,LTD.)

(511) Nhóm 43: Nhà hàng ăn uống; quán ăn; quán giải khát; dịch vụ cung cấp thức ăn đồ uống do nhà hàng thực hiện.

---

(210) **4-2012-27125**

(540)

Le bon
Cafe & Restaurant

(220) 03.12.2012
(441) 25.02.2013
(531) 26.1.1; 26.1.6; 24.5.7
(731) CÔNG TY CỔ PHẦN ĐẦU TƯ VÀ PHÁT TRIỂN DỊCH VỤ TỔNG HỢP VĂN HIẾN (VN)
Số 2 Trần Thánh Tông, quận Hai Bà Trưng, thành phố Hà Nội

(511) Nhóm 43: Dịch vụ cung cấp thực phẩm và đồ uống do nhà hàng thực hiện.

---

(210) **4-2012-27126**

(540)

TĐ VN
THUẬN ĐIỀN VIỆT NAM

(220) 03.12.2012
(441) 25.02.2013
(531) 26.1.2; 15.7.1; 26.13.25
(591) Xanh lá mạ, trắng, vàng, đỏ
(731) CÔNG TY TNHH THƯƠNG MẠI DỊCH VỤ SẢN XUẤT THUẬN ĐIỀN VIỆT NAM (VN)
B2/18 quốc lộ 50, ấp 2, xã Bình Hưng, huyện Bình Chánh, thành phố Hồ Chí Minh

(511) Nhóm 01: Hóa chất dùng cho nông nghiệp (trừ chất diệt nấm, chất diệt cỏ dại, chất diệt cỏ, thuốc trừ sâu và chất diệt ký sinh trùng); phân bón; phân ủ; chế phẩm phân bón; phân bón có chứa nitơ.

---

(210) **4-2012-27127**

(540)

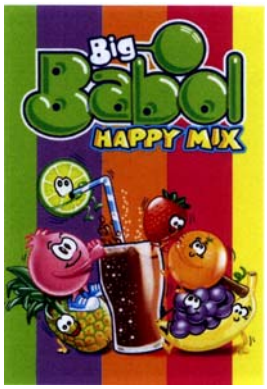

(220) 03.12.2012
(441) 25.02.2013
(531) 26.4.2; 26.4.9; 25.7.20; A11.3.2; A11.3.3; A11.3.6; 5.7.12; 5.7.8; 5.7.11; 4.5.2; 4.5.3; 5.7.10; 5.7.17; 5.7.18; 5.7.24; 26.13.25
(591) Xanh lá cây, xanh lá cây đậm, tím, vàng da cam, hồng, vàng, trắng, đen, nâu, đỏ, xanh dương, xanh nước biển
(731) PERFETTI VAN MELLE S.P.A. (IT)
Via XXV Aprile, 7-20020 Lainate (MI) - Italy
(740) Văn phòng luật sư Phạm và Liên danh (PHAM & ASSOCIATES)

(511) Nhóm 30: Bánh kẹo; kẹo cao su có thể thổi bóng; kẹo cao su; kẹo sô cô la; kẹo cà phê; kẹo ca cao; kẹo dẻo; kẹo cứng; kẹo hình giọt nước; thạch (bánh kẹo); kẹo que; kẹo hình thoi; keo bạc hà; đường; kẹo bơ cứng; kẹo cam thảo; kẹo có mùi thơm.

---

(210) **4-2012-27128**

(540)

PLEXIPAVE

(220) 03.12.2012
(441) 25.02.2013

(731) CALIFORNIA PRODUCTS CORPORATION (US)
150 Dascomb Rd, Andover MA 01810, U.S.A.

(740) Văn phòng luật sư Phạm và Liên danh (PHAM & ASSOCIATES)

(511) Nhóm 02: Sơn phủ màu acrylic trên mặt nhựa đường và bê tông.

---

(210) **4-2012-27129**

(540)

(220) 03.12.2012
(441) 25.02.2013
(531) 26.3.1
(591) Trắng, vàng, đỏ
(731) CƠ SỞ VĨNH PHƯỚC (VN)
K91/17 Nguyễn Thị Minh Khai, Hải Châu I, thành phố Đà Nẵng
(740) Văn phòng luật sư Phạm và Liên danh (PHAM & ASSOCIATES)

(511) Nhóm 03: Hương (nhang thơm) các loại.

---

(210) **4-2012-27130**

(540)

(220) 03.12.2012
(441) 25.02.2013

(731) WRANGLER APPAREL CORP. (US)
3411 Silverside Road, Wilmington, Delaware 19810, United States of America

(740) Văn phòng luật sư Phạm và Liên danh (PHAM & ASSOCIATES)

(511) Nhóm 25: Quần áo, giày dép, mũ nón, quần áo lót, bít tất và khăn quàng.

---

(210) **4-2012-27131**

(540)

FORTEO

(220) 03.12.2012
(441) 25.02.2013
(731) ELI LILLY AND COMPANY (US)
Lilly Corporate Center, Indianapolis, Indiana 46285, USA
(740) Văn phòng luật sư Phạm và Liên danh (PHAM & ASSOCIATES)

(511) Nhóm 05: Chế phẩm dược để điều trị và ngăn chặn các bệnh về xương.

---

(210) **4-2012-27132**
(641) 4-2011-16072
(540)

(220) 05.08.2011
(441) 25.02.2013
(531) 26.3.1; A26.3.6; 26.13.25
(591) Xanh lam đậm, da cam, trắng
(731) CÔNG TY CỔ PHẦN THƯƠNG MẠI VÀ SẢN XUẤT DELTA VIỆT NAM (VN)
Số 178A ngõ 1, đường Hoàng Quốc Việt, quận Cầu Giấy, thành phố Hà Nội

(511) Nhóm 18: Ô; bao ô; ô che nắng; cán ô; vòng dùng cho ô; gọng ô hoặc dù che nắng; tay cầm của ô.

---

(210) **4-2012-27133**
(540)

(220) 03.12.2012
(441) 25.02.2013
(531) 26.1.1; 26.4.3; 26.13.25
(731) CÔNG TY TRÁCH NHIỆM HỮU HẠN TÒA NHÀ TRUNG TÂM (VN)
Phòng 204, số 31 Hai Bà Trưng, phường Tràng Tiền, quận Hoàn Kiếm, thành phố Hà Nội

(511) Nhóm 36: Dịch vụ cho thuê văn phòng, cửa hàng; dịch vụ quản lý tòa nhà.

---

(210) **4-2012-27134**
(540)

(220) 03.12.2012
(441) 25.02.2013
(531) 26.1.2
(591) Đỏ, xanh, tím
(731) CÔNG TY TNHH PHÂN BÓN VIỆT NÔNG (VN)
33/17H đường số 33, khu phố 7, phường Tân Chánh Hiệp, quận 12, thành phố Hồ Chí MInh

(511) Nhóm 01: Phân bón các loại.

Nhóm 35: Bán buôn phân bón.

---

(210) **4-2012-27135**
(540)

(220) 03.12.2012
(441) 25.02.2013
(531) 26.4.2; 26.4.4; 5.5.16; A5.5.20
(731) ĐINH THẾ SƠN (VN)
Số 27 tổ dân phố 15, phường Kiến Hưng, quận Hà Đông, thành phố Hà Nội

(511) Nhóm 11: Quạt điện.

---

(210) **4-2012-27136**

(540)

KIẾN GIA

(220) 03.12.2012
(441) 25.02.2013
(531) 26.4.4; 26.4.9; 26.13.25; 7.3.2
(731) CÔNG TY TNHH ĐẦU TƯ XÂY DỰNG & SẢN XUẤT THƯƠNG MẠI KIẾN GIA (VN)
Số 105 A4, tuyến tránh quốc lộ 60, khu phố Bình Khởi, phường 6, thành phố Bến Tre, tỉnh Bến Tre

(511) Nhóm 19: Cửa nhựa, cửa sổ bằng nhựa, khung cửa bằng nhựa.

---

(210) **4-2012-27137**

(540)

LadyBalance

(220) 03.12.2012
(441) 25.02.2013
(731) CÔNG TY TNHH MỘT THÀNH VIÊN CỰC NAM (VN)
131 Hùng Vương, phường 4, quận 5, thành phố Hồ Chí Minh

(511) Nhóm 05: Dược phẩm, thực phẩm chức năng dùng trong ngành y; thực phẩm bổ dưỡng dùng trong ngành y.

---

(210) **4-2012-27138**

(540)

Civant

(220) 03.12.2012
(441) 25.02.2013
(731) CÔNG TY TNHH MỘT THÀNH VIÊN NAM CƯỜNG SAIGON (VN)
131 Hùng Vương, phường 4, quận 5, thành phố Hồ Chí Minh

(511) Nhóm 05: Dược phẩm, thực phẩm chức năng dùng trong ngành y, thực phẩm bổ dưỡng dùng trong ngành y.

---

(210) **4-2012-27139**

(540)

Meladerm

(220) 03.12.2012
(441) 25.02.2013
(731) CÔNG TY TNHH MỘT THÀNH VIÊN NAM CƯỜNG SAIGON (VN)
131 Hùng Vương, phường 4, quận 5, thành phố Hồ Chí Minh

(511) Nhóm 05: Dược phẩm, thực phẩm chức năng dùng trong ngành y, thực phẩm bổ dưỡng dùng trong ngành y.

---

(210) **4-2012-27141**

(540)

(220) 03.12.2012
(441) 25.02.2013
(531) 26.1.2; 1.5.1; A26.11.12; 25.7.20
(591) Xanh lam, trắng
(731) CÔNG TY TNHH SẢN XUẤT VÀ THƯƠNG MẠI MỸ TRANG (VN)
53 Lương Sử A, phường Văn Chương, quận Đống Đa, thành phố Hà Nội

(511) Nhóm 20: Đồ đạc (bàn, ghế, giường, tủ, giá, kệ).

---

(210) **4-2012-27142**

(540) LÊ ON

(220) 03.12.2012
(441) 25.02.2013
(591) Đỏ cam, trắng
(731) CÔNG TY TNHH MỘT THÀNH VIÊN LÊ ON (VN)
Lô 3N4 đường Trần Huy Liệu, K. Đông Thịnh 6, phường Mỹ Phước, thành phố Long Xuyên, tỉnh An Giang

(511) Nhóm 01: Phân voi (phân bón).

---

(210) **4-2012-27143**

(540)

(220) 03.12.2012
(441) 25.02.2013
(531) 26.1.1; 26.1.2; 4.5.2; 4.5.3
(591) Trắng, vàng tươi, vàng đậm, xanh da trời, xanh lá cây, đỏ, tím, tím nhạt, ghi, hồng tươi, hồng nhạt
(731) CÔNG TY TRÁCH NHIỆM HỮU HẠN SẢN XUẤT THƯƠNG MẠI KIM HẢI AN (VN)
312/16 Khuông Việt, phường Phú Trung, quận Tân Phú, thành phố Hồ Chí Minh
(740) Công ty Cổ phần Sở hữu trí tuệ Việt Mỹ (VIET MY IP CORP.)

(511) Nhóm 30: Kem lạnh để ăn.

---

(210) **4-2012-27145**

(540)

(220) 03.12.2012
(441) 25.02.2013
(531) 26.1.1; 26.13.25
(591) Xanh lá cây, xám nhạt
(731) PHAN THỊ HOÀNG LAN (VN)
602/51A Điện Biên Phủ, phường 22, quận Bình Thạnh, thành phố Hồ Chí Minh

(511) Nhóm 35: Quảng cáo.

---

(210) **4-2012-27146**

(540)

(220) 03.12.2012
(441) 25.02.2013
(531) 26.1.1; A3.7.24; A26.11.12; 5.3.11; A5.3.15; 26.2.1; 26.13.25
(591) Xanh lục, xanh dương, trắng, đỏ
(731) NGUYỄN THỊ KIM (VN)
Xóm Đuổm, xã Động Đạt, huyện Phú Lương, tỉnh Thái Nguyên

(511) Nhóm 30: Chè (trà).

---

(210) **4-2012-27147**

(540)

SEALKOTEBK

(220) 03.12.2012
(441) 25.02.2013
(731) VÕ TƯỜNG CÔNG (VN)
Số 280/110/14 Bùi Hữu Nghĩa, phường 02, quận Bình Thạnh, thành phố Hồ Chí Minh

(511) Nhóm 02: Sơn.

---

(210) **4-2012-27148**

(540)

LUZONG

(220) 03.12.2012
(441) 25.02.2013
(731) CÔNG TY TNHH SẢN XUẤT THƯƠNG MẠI TAM MAO (VN)
136 đường số 19, phường Bình Trị Đông B, quận Bình Tân, thành phố Hồ Chí Minh

(511) Nhóm 03: Mỹ phẩm.

---

(210) **4-2012-27149**

(540)

(220) 03.12.2012
(441) 25.02.2013
(531) 26.4.3
(591) Trắng, đen, xám, đỏ
(731) CÔNG TY TNHH CƠ KHÍ CẢNH PHONG (VN)
544/20 hương lộ 2, phường Bình Trị Đông, quận Bình Tân, thành phố Hồ Chí Minh

(511) Nhóm 06: Cấu kiện bằng kim loại vận chuyển được; phụ kiện gá lắp bằng kim loại cho đồ đạc.

---

(210) **4-2012-27150**

(540) KONDOTEC

(220) 03.12.2012
(441) 25.02.2013
(731) KONDOTEC INC. (JP)
2-2-90, Sakaigawa, Nishi-ku, Osaka-shi, Osaka 550-0024 JAPAN
(740) Công ty TNHH Sở hữu trí tuệ Thảo Thọ Quyến (INVENCO)

(511) Nhóm 35: Dịch vụ bán lẻ hoặc bán buôn các sản phẩm sau đây: dụng cụ cầm tay có đầu nhọn hoặc cạnh sắc, dụng cụ cầm tay và đồ ngũ kim, vật liệu xây dựng, máy và thiết bị xây dựng, máy thi công và thiết bị bốc dỡ hàng, vật liệu kim loại để sử dụng trong lắp ráp khung bê tông, lưới an toàn dùng cho cây dựng hoặc dùng cho cao ốc, tấm vật liệu sử dụng cho cao ốc hoặc xây dựng, dụng cụ thắt dây, ròng rọc xích, xe đẩy, công ten nơ để vận chuyển; hộp đựng hàng đóng kín để lưu trữ hoặc vận chuyển, hộp đựng hàng co dãn để lưu trữ hoặc vận chuyển, hộp đựng hàng làm bằng vải dệt sử dụng để vận chuyển; hộp chứa hàng làm bằng chất dẻo dạng túi; bu lông; đai ốc; đinh tán.

---

(210) **4-2012-27151**

(540)

(220) 03.12.2012
(441) 25.02.2013
(531) 26.4.1; 26.4.4; 25.7.20; 26.13.25
(731) KONDOTEC INC. (JP)
2-2-90, Sakaigawa, Nishi-ku, Osaka-shi, Osaka 550-0024 Japan
(740) Công ty TNHH Sở hữu trí tuệ Thảo Thọ Quyến (INVENCO)

(511) Nhóm 35: Dịch vụ bán lẻ hoặc bán buôn các sản phẩm sau đây: dụng cụ cầm tay có đầu nhọn hoặc cạnh sắc, dụng cụ cầm tay và đồ ngũ kim, vật liệu xây dựng, máy và thiết bị xây dựng, máy thi công và thiết bị bốc dỡ hàng, vật liệu kim loại để sử dụng trong lắp ráp khung bê tông, lưới an toàn dùng trong cho xây dựng hoặc dùng cho cao ốc, tấm vật liệu sử dụng cho cao ốc hoặc xây dựng, dụng cụ thắt dây, ròng rọc xích, xe đẩy, công ten nơ để vận chuyển, hộp đựng hàng đóng kín để lưu trữ hoặc vận chuyển, hộp đựng hàng co dãn để lưu trữ hoặc vận chuyển, hộp đựng hàng làm bằng vải dệt sử dụng để vận chuyển, hộp chứa hàng làm bằng chất dẻo dạng túi, bu lông, đai ốc, đinh tán.

---

(210) **4-2012-27152**

(540) C. Lệ

(220) 03.12.2012
(441) 25.02.2013
(731) DOANH NGHIỆP TƯ NHÂN KINH DOANH VÀNG CẨM LỆ (VN)
2 bis Bến Xóm Củi, phường 11, quận 8, thành phố Hồ Chí Minh
(740) Công ty TNHH Sở hữu trí tuệ Thảo Thọ Quyến (INVENCO)

(511) Nhóm 14: Nữ trang; đồ trang sức.

---

(210) **4-2012-27155**

(540)

(220) 03.12.2012
(441) 25.02.2013
(531) 26.4.1; 26.4.2; 26.4.9; 3.1.14; A3.1.24; 5.7.13
(591) Da cam, xanh sẫm, trắng, đen
(731) CÔNG TY TRÁCH NHIỆM HỮU HẠN THƯƠNG MẠI ME DI P.R.O.D.U.C.T.S (VN)
Xóm Kho, thôn Phú Mỹ, xã Mỹ Đình, huyện Từ Liêm, thành phố Hà Nội
(740) Công ty TNHH Sở hữu trí tuệ và Công nghệ Thủ đô (CAPITAL IP&T CO.LTD.)

(511) Nhóm 05: Dược phẩm, thực phẩm chức năng, thực phẩm dinh dưỡng dùng trong y tế.

---

(210) **4-2012-27156**

(540)

MIDANZIN

(220) 03.12.2012
(441) 25.02.2013
(731) CÔNG TY CỔ PHẦN DƯỢC PHẨM MINH DÂN (VN)
Lô E2, đường N4, khu công nghiệp Hòa Xá, tỉnh Nam Định
(740) Công ty TNHH Sở hữu trí tuệ và Công nghệ Thủ đô (CAPITAL IP&T CO.LTD.)

(511) Nhóm 05: Dược phẩm, thực phẩm chức năng, thực phẩm dinh dưỡng dùng trong y tế.

---

(210) **4-2012-27157**

(540)

MIDAFEMIN

(220) 03.12.2012
(441) 25.02.2013
(731) CÔNG TY CỔ PHẦN DƯỢC PHẨM MINH DÂN (VN)
Lô E2, đường N4, khu công nghiệp Hòa Xá, tỉnh Nam Định
(740) Công ty TNHH Sở hữu trí tuệ và Công nghệ Thủ đô (CAPITAL IP&T CO.LTD.)

(511) Nhóm 05: Dược phẩm, thực phẩm chức năng, thực phẩm dinh dưỡng dùng trong y tế.

---

(210) **4-2012-27158**

(540)

MIDATAN

(220) 03.12.2012
(441) 25.02.2013
(731) CÔNG TY CỔ PHẦN DƯỢC PHẨM MINH DÂN (VN)
Lô E2, đường N4, khu công nghiệp Hòa Xá, tỉnh Nam Định
(740) Công ty TNHH Sở hữu trí tuệ và Công nghệ Thủ đô (CAPITAL IP&T CO.LTD.)

(511) Nhóm 05: Dược phẩm, thực phẩm chức năng, thực phẩm dinh dưỡng dùng trong y tế.

---

(210) **4-2012-27159**

(540)

OFXAMID

(220) 03.12.2012
(441) 25.02.2013
(731) CÔNG TY CỔ PHẦN DƯỢC PHẨM MINH DÂN (VN)
Lô E2, đường N4, khu công nghiệp Hòa Xá, tỉnh Nam Định
(740) Công ty TNHH Sở hữu trí tuệ và Công nghệ Thủ đô (CAPITAL IP&T CO.LTD.)

(511) Nhóm 05: Dược phẩm, thực phẩm chức năng, thực phẩm dinh dưỡng dùng trong y tế.

---

(210) **4-2012-27160**

(540)

MIDACIP

(220) 03.12.2012
(441) 25.02.2013
(731) CÔNG TY CỔ PHẦN DƯỢC PHẨM MINH DÂN (VN)
Lô E2, đường N4, khu công nghiệp Hòa Xá, tỉnh Nam Định
(740) Công ty TNHH Sở hữu trí tuệ và Công nghệ Thủ đô (CAPITAL IP&T CO.LTD.)

(511) Nhóm 05: Dược phẩm, thực phẩm chức năng, thực phẩm dinh dưỡng dùng trong y tế.

---

(210) **4-2012-27161**

(540)

MIDMYCIN

(220) 03.12.2012
(441) 25.02.2013
(731) CÔNG TY CỔ PHẦN DƯỢC PHẨM MINH DÂN (VN)
Lô E2, đường N4, khu công nghiệp Hòa Xá, tỉnh Nam Định
(740) Công ty TNHH Sở hữu trí tuệ và Công nghệ Thủ đô (CAPITAL IP&T CO.LTD.)

(511) Nhóm 05: Dược phẩm, thực phẩm chức năng, thực phẩm dinh dưỡng dùng trong y tế.

---

(210) **4-2012-27162**

(540)

MIDPAM

(220) 03.12.2012
(441) 25.02.2013
(731) CÔNG TY CỔ PHẦN DƯỢC PHẨM MINH DÂN (VN)
Lô E2, đường N4, khu công nghiệp Hòa Xá, tỉnh Nam Định
(740) Công ty TNHH Sở hữu trí tuệ và Công nghệ Thủ đô (CAPITAL IP&T CO.LTD.)

(511) Nhóm 05: Dược phẩm, thực phẩm chức năng, thực phẩm dinh dưỡng dùng trong y tế.

---

(210) **4-2012-27163**

(540)

MIDATOB

(220) 03.12.2012
(441) 25.02.2013

(731) CÔNG TY CỔ PHẦN DƯỢC PHẨM MINH DÂN (VN)
Lô E2, đường N4, khu công nghiệp Hòa Xá, tỉnh Nam Định

(740) Công ty TNHH Sở hữu trí tuệ và Công nghệ Thủ đô (CAPITAL IP&T CO.LTD.)

(511) Nhóm 05: Dược phẩm, thực phẩm chức năng, thực phẩm dinh dưỡng dùng trong y tế.

---

(210) **4-2012-27164**

(540)

MIDANRAM

(220) 03.12.2012
(441) 25.02.2013

(731) CÔNG TY CỔ PHẦN DƯỢC PHẨM MINH DÂN (VN)
Lô E2, đường N4, khu công nghiệp Hòa Xá, tỉnh Nam Định

(740) Công ty TNHH Sở hữu trí tuệ và Công nghệ Thủ đô (CAPITAL IP&T CO.LTD.)

(511) Nhóm 05: Dược phẩm, thực phẩm chức năng, thực phẩm dinh dưỡng dùng trong y tế.

---

(210) **4-2012-27165**

(540)

(220) 03.12.2012
(441) 25.02.2013
(531) 26.4.1; 26.4.2; A26.11.12; 26.1.1
(591) Đỏ, da cam, vàng, xanh lá cây, ghi, đen, trắng

(731) CÔNG TY TRÁCH NHIỆM HỮU HẠN MỘT THÀNH VIÊN DƯỢC PHẨM THIÊN NAM (VN)
Số 103 C2, khu đô thị mới Đại Kim, phường Đại Kim, quận Hoàng Mai, thành phố Hà Nội

(740) Công ty TNHH Sở hữu trí tuệ và Công nghệ Thủ đô (CAPITAL IP&T CO.LTD.)

(511) Nhóm 05: Dược phẩm, thực phẩm chức năng, thực phẩm dinh dưỡng dùng trong y tế.

---

(210) **4-2012-27166**

(540)

(220) 03.12.2012
(441) 25.02.2013
(531) 26.4.2; A26.11.12; A3.4.2; 1.15.15
(591) Xanh dương, xanh lá cây, đỏ, tím, vàng, xanh tím, ghi, đen, trắng
(731) CÔNG TY TRÁCH NHIỆM HỮU HẠN THANH AN (VN)
Tầng 3, tòa nhà Minh Tâm, 137 đường Nguyễn Văn Cừ, phường Ngọc Lâm, quận Long Biên, thành phố Hà Nội
(740) Công ty TNHH Sở hữu trí tuệ và Công nghệ Thủ đô (CAPITAL IP&T CO.LTD.)

(511) Nhóm 05: Dược phẩm, thực phẩm chức năng, thực phẩm dinh dưỡng dùng trong y tế.

---

(210) **4-2012-27167**

(540)

SÓNG VÀNG

(220) 03.12.2012
(441) 25.02.2013
(731) CÔNG TY TRÁCH NHIỆM HỮU HẠN ĐẦU TƯ PHÁT TRIỂN SÓNG VÀNG (VN)
Số 27A, ngõ 229 Bạch Đằng, phường Chương Dương, quận Hoàn Kiếm, thành phố Hà Nội
(740) Công ty TNHH Sở hữu trí tuệ và Công nghệ Thủ đô (CAPITAL IP&T CO.LTD.)

(511) Nhóm 16: Giấy vệ sinh, khăn giấy thơm, khăn giấy ăn, giấy lau tay, khăn lau mặt bằng giấy.

---

(210) **4-2012-27168**

(540)

(220) 03.12.2012
(441) 25.02.2013
(531) 26.1.1; 5.5.19; A5.5.22; A3.7.24
(591) Đỏ, trắng
(731) CÔNG TY TRÁCH NHIỆM HỮU HẠN YẾN SÀO THIÊN HƯƠNG (VN)
Số 2/23 Nguyễn Lương Bằng, phường 9, thành phố Vũng Tàu, tỉnh Bà Rịa - Vũng Tàu
(740) Công ty TNHH Sở hữu trí tuệ và Công nghệ Thủ đô (CAPITAL IP&T CO.LTD.)

(511) Nhóm 29: Yến sào (tổ chim yến), yến sào đã qua sơ chế và đóng hộp (tất cả được dùng làm món ăn).

---

(210) **4-2012-27169**

(540)

TÂM NGUYÊN

(220) 03.12.2012
(441) 25.02.2013
(591) Xanh
(731) NGUYỄN XUÂN TÂM (VN)
Thôn Tân Lạc, xã Đinh Lạc, huyện Di Linh, tỉnh Lâm Đồng

(511) Nhóm 05: Dược phẩm; thực phẩm chức năng.

---

(210) **4-2012-27170**

(540)

XUÂN NGUYÊN

(220) 03.12.2012
(441) 25.02.2013
(591) Xanh
(731) NGUYỄN XUÂN TÂM (VN)
Thôn Tân Lạc, xã Đinh Lạc, huyện Di Linh, tỉnh Lâm Đồng

(511) Nhóm 05: Dược phẩm; thực phẩm chức năng.

---

(210) **4-2012-27171**

(540)

TIME HOLDING

(220) 03.12.2012
(441) 25.02.2013
(731) CÔNG TY TNHH TIME HOLDING (VN)
Số nhà 29, ngách 612/1, ngõ 612, đường Lạc Long Quân, phường Nhật Tân, quận Tây Hồ, thành phố Hà Nội
(740) Công ty TNHH Trà và cộng sự (TRA & ASSOCIATES CO.,LTD)

(511) Nhóm 30: Chè (trà) các loại; đồ uống chiết xuất từ chè (trà); cà phê các loại; đồ uống chiết xuất từ cà phê.

Nhóm 35: Dịch vụ tư vấn thương mại; dịch vụ xuất nhập khẩu hàng hóa; dịch vụ mua bán chè (trà) các loại, đồ uống chiết xuất từ chè (trà), cà phê các loại, đồ uống chiết xuất từ cà phê.

Nhóm 43: Dịch vụ khách sạn; nhà hàng ăn uống; quán ăn tự phục vụ; quán cà phê; cung cấp thức ăn và đồ uống (do nhà hàng phục vụ).

---

(210) **4-2012-27172**

(540)

8TOPIA

(220) 03.12.2012
(441) 25.02.2013
(731) CÔNG TY TNHH GIÀY TUẤN VIỆT (VN)
Cụm công nghiệp Phú Thạnh, xã Phú Thạnh, huyện Nhơn Trạch, tỉnh Đồng Nai
(740) Công ty TNHH Tư vấn Sở hữu trí tuệ á Đông (A ĐÔNG IP CONSULTANCY CO.,LTD.)

(511) Nhóm 25: Quần; áo; giày; dép; đồ đội đầu.

---

(210) **4-2012-27173**

(540)

(220) 03.12.2012
(441) 25.02.2013
(531) A26.11.12; 26.13.25
(591) Xám, xanh lá non, xanh dương
(731) CÔNG TY TNHH GIÀY TUẤN VIỆT (VN)
Cụm công nghiệp Phú Thạnh, xã Phú Thạnh, huyện Nhơn Trạch, tỉnh Đồng Nai
(740) Công ty TNHH Tư vấn Sở hữu trí tuệ Á Đông (A ĐÔNG IP CONSULTANCY CO.,LTD.)

(511) Nhóm 25: Quần; áo; giày; dép; đồ đội đầu.

---

(210) **4-2012-27174**

(540)

(220) 03.12.2012
(441) 25.02.2013
(531) A11.3.3; 11.1.1; A11.1.2; A26.11.12; A11.3.20
(591) Xanh lá cây, xanh đậm, xanh nõn chuối, nâu, vàng chanh, trắng
(731) CÔNG TY TNHH MỘT THÀNH VIÊN THƯƠNG MẠI ĐẠI MINH HÀN QUỐC (VN)
S19- 2, số SC5-1 Nguyễn Lương Bằng, khu phố Mỹ Khang, phường Tân Phú, quận 7, thành phố Hồ Chí Minh

(511) Nhóm 30: Nước xốt cà chua nấm [xốt]; nước xốt thịt; mì sợi; mì ống; gạo; nước xốt cho món trộn.

Nhóm 43: Dịch vụ cung cấp thức ăn, đồ uống do nhà hàng thực hiện; dịch vụ khách sạn; nhà hàng ăn uống.

---

(210) **4-2012-27175**

(540)

(220) 03.12.2012
(441) 25.02.2013
(531) A3.7.24; A26.11.12; 26.13.25
(591) Xanh, cam
(731) CÔNG TY CỔ PHẦN GIAO NHẬN VẬN TẢI HẢI HÀ (VN)
Số 65 phố Đỗ Quang, phường Trung Hòa, quận Cầu Giấy, thành phố Hà Nội

(511) Nhóm 39: Giữ chỗ (đặt chỗ) cho các chuyến đi; môi giới vận chuyển hàng hoá; môi giới vận tải; cho thuê xe; vận tải bằng ô tô; dịch vụ vận tải [thư tín hoặc hàng hoá]; cho thuê xe chở khách; chuyển phát thư tín; dịch vụ giao hàng qua bưu điện; vận chuyển hàng hoá; cho thuê phương tiện vận tải; dịch vụ chuyển phát nhanh hàng hoá và thư tín.

---

(210) **4-2012-27176**

(540) AOKI

(220) 03.12.2012
(441) 25.02.2013
(731) NEPTUNE (FR)
42 Rue Rieussec, 78 220 Viroflay - FRANCE
(740) Công ty Cổ phần Sở hữu công nghiệp INVESTIP (INVESTIP)

(511) Nhóm 29: Thịt; cá; các chế phẩm được chế biến trên cơ sở cá; thịt, cá bảo quản và bán bảo quản; cá, động vật thân mềm và loài giáp xác bảo quản và bán bảo quản; chất thay thế trứng cá muối (trứng cá vây tròn, trứng cá hồi, trứng cá hồi không di cư [cá hồi trout]); cá thu, gan cá tuyết, cá trích, con trai (không còn sống); gia cầm và thú săn; chiết xuất từ thịt; trứng; dầu ăn và mỡ ăn.

Nhóm 35: Bán và phân phối các sản phẩm thực phẩm.

---

(210) **4-2012-27177**

(540) THANH PHONG

(220) 03.12.2012
(441) 25.02.2013
(731) ĐỖ MẠNH PHONG (VN)
Phương Điếm, thị trấn Gia Lộc, huyện Gia Lộc, tỉnh Hải Dương
(740) Công ty TNHH Sở hữu trí tuệ PADEMARK (PADEMARK CO.,LTD.)

(511) Nhóm 03: Hương (nhang).

---

(210) **4-2012-27178**

(540) Haiges 海格仕

(220) 03.12.2012
(441) 25.02.2013
(591) Đen, đỏ, trắng
(731) WANG ZENGWU (CN)
A8, No 37-39, Xingyun Road, Xingfa Plaza, Baiyun District, GuangDong, China
(740) Công ty TNHH một thành viên Trường Luật (TRƯƠNG LUẬT)

(511) Nhóm 08: Kẹp uốn tóc, dụng cụ làm xoăn tóc bằng tay; tông đơ tóc cá nhân (bằng điện hoặc dùng điện tay); máy cạo râu bằng điện hoặc không bằng điện; kéo; kẹp mỏ vịt.

Nhóm 11: Máy sấy tóc.

---

(210) **4-2012-27179**

(540) Milin 米琳

(220) 03.12.2012
(441) 25.02.2013
(531) 2.3.1; A2.3.23; A26.11.12; A26.11.25
(731) WANG ZENGWU (CN)
A8, No 37-39, Xingyun Road, Xingfa Plaza, Baiyun District, GuangDong, China
(740) Công ty TNHH một thành viên Trường Luật (TRƯƠNG LUẬT)

(511) Nhóm 08: Kẹp uốn tóc, dụng cụ làm xoăn tóc bằng tay; tông đơ tóc cá nhân (bằng điện hoặc dùng điện tay); máy cạo râu bằng điện hoặc không bằng điện; kéo; kẹp mỏ vịt.

Nhóm 11: Máy sấy tóc.

---

(210) **4-2012-27180**

(540)

(220) 03.12.2012
(441) 25.02.2013
(531) 26.1.1; 26.13.25
(731) CÔNG TY TNHH VOSTOCHNYI-ALYANS VIET NAM (VN)
Số 10 Hòa Mã, phường Phạm Đình Hổ, quận Hai Bà Trưng, thành phố Hà Nội
(740) Công ty TNHH Nam Việt và Liên danh (VIPCO)

(511) Nhóm 33: Rượu và đồ uống có cồn (trừ bia).

---

(210) **4-2012-27181**

(540)

(220) 03.12.2012
(441) 25.02.2013
(531) 26.4.2; 26.1.1; 3.9.1
(591) Đỏ, nâu, đen, trắng
(731) CÔNG TY CỔ PHẦN THIÊN NIÊN (VN)
75 Láng Hạ, phường Thành Công, quận Ba Đình, thành phố Hà Nội
(740) Công ty Luật TNHH Việt An (VIET AN LAW FIRM)

(511) Nhóm 43: Dịch vụ nhà hàng ăn uống; khách sạn; quán ăn; quán cà phê; quán ăn tự phục vụ.

---

(210) **4-2012-27182**

(540)

(220) 03.12.2012
(441) 25.02.2013
(731) HERSHEY CHOCOLATE AND CONFECTIONERY CORPORATION (US)
4860 Robb Street, Suite 204, Wheat Ridge, Colorado 80033 U.S.A.
(740) Công ty TNHH Quốc tế D & N (D&N INTERNATIONAL CO.,LTD.)

(511) Nhóm 30: Sô cô la; sản phẩm sô cô la; kẹo; kẹo dạng thanh, bánh kẹo; ca cao; sản phẩm ca cao; bánh quy khô, bánh bích quy, sô cô la cô đặc không đường, bánh dạng miếng, lát hoặc khoanh; hỗn hợp sô cô la ăn liền (đồ uống lạnh và nóng); bánh kẹo dùng để phủ lên kem và các món tráng miệng; bánh, bánh ngọt, kem lạnh, bánh kẹo đông lạnh.

---

(210) **4-2012-27183**

(540)

(511) Nhóm 01: Phân bón.

(220) 03.12.2012
(441) 25.02.2013
(531) 26.4.1; 26.4.4; 2.1.1
(731) CÔNG TY CỔ PHẦN PHÂN BÓN VIỆT MỸ (VN)
3/45/9 Thành Thái, phường 14, quận 10, thành phố Hồ Chí Minh

---

(210) **4-2012-27184**

(540)

(511) Nhóm 01: Phân bón.

(220) 03.12.2012
(441) 25.02.2013
(531) 26.4.1; 26.4.4; 2.1.1
(731) CÔNG TY CỔ PHẦN PHÂN BÓN VIỆT MỸ (VN)
3/45/9 Thành Thái, phường 14, quận 10, thành phố Hồ Chí Minh

---

(210) **4-2012-27185**

(540)

(511) Nhóm 01: Phân bón.

(220) 03.12.2012
(441) 25.02.2013
(531) 26.4.1; 26.4.4; 2.1.1
(731) CÔNG TY CỔ PHẦN PHÂN BÓN VIỆT MỸ (VN)
3/45/9 Thành Thái, phường 14, quận 10, thành phố Hồ Chí Minh

---

(210) **4-2012-27186**

(540)

(511) Nhóm 01: Phân bón.

(220) 03.12.2012
(441) 25.02.2013
(531) 26.4.1; 26.4.4; 2.1.1
(731) CÔNG TY CỔ PHẦN PHÂN BÓN VIỆT MỸ (VN)
3/45/9 Thành Thái, phường 14, quận 10, thành phố Hồ Chí Minh

---

(210) **4-2012-27187**

(540)

(220) 03.12.2012
(441) 25.02.2013
(531) 26.13.25; A26.11.12; 26.3.1; A26.3.6
(731) TRƯỜNG ĐẠI HỌC KHOA HỌC TỰ NHIÊN (VN)
227 Nguyễn Văn Cừ, phường 14, quận 5, thành phố Hồ Chí Minh

(511) Nhóm 41: Trường đào tạo, học viện; huấn luyện (đào tạo); khoá đào tạo từ xa; giảng dạy; khảo thí giáo dục; hướng dẫn nghề nghiệp (tư vấn đào tạo hoặc giáo dục".

Nhóm 42: Dịch vụ nghiên cứu và triển khai (cho người khác); nghiên cứu dự án kỹ thuật; lập trình máy tính; thiết kế phần mềm máy tính; dịch vụ phòng thí nghiệm khoa học.

---

(210) **4-2012-27188**

(540)

(220) 03.12.2012
(441) 25.02.2013

(591) Xanh dương đậm
(731) CÔNG TY TNHH C.E.E.T.E.K (VN)
Nhà II, phòng 7, công viên phần mềm Quang Trung, phường Tân Chánh Hiệp, quận 12, thành phố Hồ Chí Minh

(511) Nhóm 11: Hệ thống lọc khí; thiết bị lọc không khí; thiết bị khử mùi không khí; bộ khử trùng không khí; thiết bị khử trùng không khí.

---

(210) **4-2012-27189**

(540)

(220) 03.12.2012
(441) 25.02.2013
(531) 26.4.1; 26.4.2; 3.9.1; 7.1.16; A6.3.2; A6.3.10; 6.1.2
(591) Vàng, đỏ, xanh da trời, xanh dương, xanh lá cây, đen, trắng
(731) DOANH NGHIỆP TƯ NHÂN TÔ THÁI NGUYÊN (VN)
Khóm 1, ấp Rạch Gốc A, xã Tân An, huyện Ngọc Hiển, tỉnh Cà Mau
(740) Văn phòng Luật sư A Hoà (AHOA LAW OFFICE)

(511) Nhóm 29: Nước mắm; cá phân (không còn sống).

---

(210) **4-2012-27190**

(540)

(220) 03.12.2012
(441) 25.02.2013
(531) 2.9.1; A26.11.12; 25.7.20; 26.13.25
(591) Xanh lá cây, xanh lá cây đậm, trắng
(731) CÔNG TY CỔ PHẦN SẢN XUẤT VÀ THƯƠNG MẠI ĐĂNG BẢO PHÁT (VN)
Số nhà H14, ngõ H, tập thể X361, thôn Tân Xuân, Xuân Đỉnh, Từ Liêm, thành phố Hà Nội
(740) Công ty TNHH Sở hữu trí tuệ ACTIP (ACTIP IP LIMITED)

(511) Nhóm 06: Đồ chứa, đựng bằng kim loại [dùng để lưu kho, vận chuyển]; tủ đựng dụng cụ bằng kim loại [tủ rỗng]; đai ốc bằng kim loại; đinh vít bằng kim loại; bu lông bằng kim loại; thang bằng kim loại.

Nhóm 09: Thang cáp điện; máng cáp điện; hệ thống thanh dẫn điện; bộ đổi điện; máy biến thế [điện]; bộ chuyển mạch điện.

Nhóm 40: Xử lý kim loại; gia công cơ khí; mạ crôm; mạ điện; mạ kim loại; mạ kẽm.

---

(210) **4-2012-27191**

(540)

(220) 03.12.2012
(441) 25.02.2013
(531) 26.1.2; A26.11.12; 1.3.1; 25.7.20; 26.13.25
(591) Xanh da trời, đỏ, vàng, trắng
(731) MONDE NISSIN (THAILAND) CO., LTD. (TH)
87 All Seasons Place, M Thai Tower, 22nd Floor, Unit 2202, Wireless Road, Lumpini, Phatumwan, Bangkok 10330, Thailand
(740) Văn phòng Luật sư MINERVAS (MINERVAS)

(511) Nhóm 30: Bánh quy; bánh quy giòn (crackers); bánh xốp (wafers); bánh quy dẹt (cookies); sôcôla; bánh snack trên cơ sở bột mì; bánh snack bọc trong sôcôla; bánh kẹo; bánh ngọt (cake); đồ ăn trên cơ sở bột mì.

---

(210) **4-2012-27192**

(540)

(220) 03.12.2012
(441) 25.02.2013
(531) 26.1.2; A26.11.12
(591) Trắng, đỏ, vàng.
(731) MONDE NISSIN (THAILAND) CO., LTD. (TH)
87 All Seasons Place, M Thai Tower, 22nd Floor, Unit 2202, Wireless Road, Lumpini, Phatumwan, Bangkok 10330, Thailand
(740) Văn phòng Luật sư MINERVAS (MINERVAS)

(511) Nhóm 30: Mì sợi; mì ăn liền; chế phẩm làm bằng bột mỳ được đun nấu trước khi ăn (pasta); mì ống (macaroni); mì sợi nhỏ (spaghetti); đồ ăn trên cơ sở bột mì; mì sợi to (vermicelli); bún và món ăn hình sợi làm từ gạo; đồ ăn trên cơ sở gạo; ngũ cốc đã được chế biến; đồ ăn trên cơ sở ngũ cốc; yến mạch đã được chế biến; đồ ăn trên cơ sở yến mạch; gia vị không bao gồm tinh dầu; mì chính (gia vị); nước xốt (gia vị).

---

(210) **4-2012-27193**

(540)

(220) 03.12.2012
(441) 25.02.2013
(531) 26.4.2; 25.1.25; 2.3.1; 26.1.1
(591) Trắng, đen, đỏ, hồng nhạt, hồng đậm, vàng, xanh lá cây nhạt, xanh lá cây đậm, xanh nước biển nhạt, xanh biển đậm
(731) CƠ SỞ VĨNH PHƯỚC (VN)
K91/17 Nguyễn Thị Minh Khai, Hải Châu I, thành phố Đà Nẵng
(740) Văn phòng luật sư Phạm và Liên danh (PHAM & ASSOCIATES)

(511) Nhóm 03: Hương (nhang)

---

(210) **4-2012-27194**

(540)

(220) 03.12.2012
(441) 25.02.2013
(531) 25.1.15; 26.4.2; A25.1.10; 25.1.25; 5.5.19; 2.3.1; 26.1.1; 5.5.16; 26.13.25
(591) Trắng, đen, đỏ, hồng, hồng nhạt, vàng, da cam, xanh lá cây nhạt, xanh lá cây đậm, xanh nước biển nhạt
(731) CƠ SỞ VĨNH PHƯỚC (VN)
K91/17 Nguyễn Thị Minh Khai, Hải Châu I, thành phố Đà Nẵng
(740) Văn phòng luật sư Phạm và Liên danh (PHAM & ASSOCIATES)

(511) Nhóm 03: Hương (nhang)

---

(210) **4-2012-27195**

(540)

HIỆP THÀNH

(220) 03.12.2012
(441) 25.02.2013

(731) CƠ SỞ HIỆP THÀNH I (VN)
Số 03 đường Lý Thường Kiệt, khóm 1, phường 2, thị xã Sa Đéc, tỉnh Đồng Tháp
(740) Công ty TNHH Sở hữu trí tuệ WINCO (WINCO CO., LTD.)

(511) Nhóm 14: Vàng; bạc; đá quý; bạch kim; ngọc trai; đồ trang sức bằng kim loại quý.

Nhóm 35: Mua bán, quảng cáo, giới thiệu sản phẩm: vàng, bạc, đá quý, bạch kim, ngọc trai, đồ trang sức.

---

(210) **4-2012-27196**

(540)

(220) 03.12.2012
(441) 25.02.2013
(531) 26.13.25
(731) CÔNG TY CỔ PHẦN LIWAYWAY VIỆT NAM (VN)
Số 14, đường số 05, khu công nghiệp Việt Nam - Singapore, thị xã Thuận An, tỉnh Bình Dương
(740) Văn phòng Luật sư Tân Hà (VPLS TAN HA)

(511) Nhóm 29: Thực phẩm ăn nhanh trên cơ sở trái cây (snack trái cây); thực phẩm ăn nhanh (snack) trên cơ sở chất chiết từ thịt cá, gia cầm, rau thơm, thú săn; khoai tây rán giòn; đồ ăn nhanh làm từ khoai tây (snack khoai tây); đồ ăn nhanh làm từ hải sản (snack hải sản); sản phẩm sữa.

Nhóm 30: Ngũ cốc; chế phẩm ngũ cốc, bánh kẹo; bánh quy; thực phẩm ăn nhanh (snack) trên cơ sở ngũ cốc; thực phẩm ăn nhanh (snack) trên cơ sở gạo.

---

(210) **4-2012-27197**

(540)

(220) 03.12.2012
(441) 25.02.2013
(531) 26.4.2; 26.4.4
(731) CÔNG TY CỔ PHẦN LIWAYWAY VIỆT NAM (VN)
Số 14, đường số 05, khu công nghiệp Việt Nam - Singapore, thị xã Thuận An tỉnh Bình Dương
(740) Văn phòng Luật sư Tân Hà (VPLS TAN HA)

(511) Nhóm 29: Thực phẩm ăn nhanh trên cơ sở trái cây (snack trái cây); thực phẩm ăn nhanh (snack) trên cơ sở chất chiết từ thịt cá, gia cầm, rau thơm, thú săn; khoai tây rán giòn; đồ ăn nhanh làm từ khoai tây (snack khoai tây); đồ ăn nhanh làm từ hải sản (snack hải sản); sản phẩm sữa.

Nhóm 30: Ngũ cốc; chế phẩm ngũ cốc, bánh kẹo; bánh quy; thực phẩm ăn nhanh (snack) trên cơ sở ngũ cốc; thực phẩm ăn nhanh (snack) trên cơ sở gạo.

---

(210) **4-2012-27198**

(540)

(220) 03.12.2012
(441) 25.02.2013
(531) 26.13.25; A26.11.12; 26.4.4; A26.4.6
(591) Đen, đỏ, tím
(731) CÔNG TY TNHH NAM BÌNH (VN)
20C ấp Nội Hóa, xã Bình An, huyện Dĩ An, tỉnh Bình Dương
(740) Công ty TNHH Tư vấn ALIATLEGAL (ALIATLEGAL CO., LTD.)

(511) Nhóm 25: Đồ đi chân; đồ đội đầu; cà vạt; quần áo.

---

(210) **4-2012-27199**

(540)

(220) 03.12.2012
(441) 25.02.2013
(531) A9.9.15; A9.9.17; 26.13.25
(591) Da cam, đen
(731) CÔNG TY TNHH NAM BÌNH (VN)
20C ấp Nội Hóa, xã Bình An, huyện Dĩ An, tỉnh Bình Dương
(740) Công ty TNHH Tư vấn ALIATLEGAL (ALIATLEGAL CO., LTD.)

(511) Nhóm 25: Đồ đi chân.

---

(210) **4-2012-27200**

(540)

chessi

(220) 03.12.2012
(441) 25.02.2013
(731) CÔNG TY TNHH HAPPY COOK (VN)
Khu Công Nghiệp Biên Hòa 2, tỉnh Đồng Nai
(740) Công ty Tư vấn đầu tư và chuyển giao công nghệ (INVESTCONSULT)

(511) Nhóm 11: Quạt điện; máy lọc nước (loại dùng cho gia đình).

---

(210) **4-2012-27201**

(540)

(220) 03.12.2012
(441) 25.02.2013
(531) A26.11.12; 3.1.1; 3.1.16; A3.1.24
(591) Xanh dương, đỏ
(731) PHẠM VĂN TRỌNG (VN)
Xã Lai Thành, huyện Kim Sơn, tỉnh Ninh Bình

(511) Nhóm 35: Dịch vụ mua bán các sản phẩm như: quần áo may sẵn, quần áo thời trang, mũ (nón), giày, dép, túi xách, ba lô, thắt lưng (dây nịt), ví da (bóp da).

---

(210) **4-2012-27202**

(540)

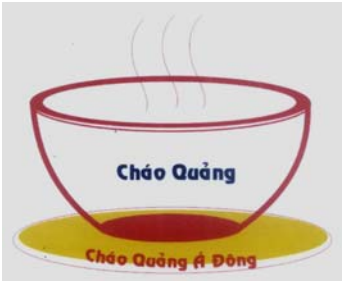

(220) 03.12.2012
(441) 25.02.2013
(531) 26.1.2; A26.11.12; A11.3.7; A11.3.9
(591) Đỏ, trắng, vàng, xanh dương
(731) QUÁN ĂN Á - ĐÔNG (VN)
Số 490 Võ Thị Sáu, phường 3, thành phố Bạc Liêu, tỉnh Bạc Liêu
(740) Công ty TNHH Sở hữu trí tuệ BELCOLAW (BELCOLAW IP CO.,LTD.)

(511) Nhóm 43: Dịch vụ nhà hàng ăn uống.

---

(210) **4-2012-27203**

(540)

MINTAR

(220) 03.12.2012
(441) 25.02.2013
(731) CÔNG TY CỔ PHẦN DƯỢC PHẨM PHÚC LONG (VN)
Số 143, đường số 10, phường 5, quận 8, thành phố Hồ Chí Minh
(740) Công ty TNHH Vĩnh Đạt (LACOM CO., LTD.)

(511) Nhóm 03: Xà phòng; dầu gội đầu dùng để kiểm soát và làm sạch vùng tiết bã nhờn trên đầu (không chứa thuốc); dầu gội đầu trị gàu (không chứa dược chất).

---

(210) **4-2012-27204**

(540)

HOKIMOL

(220) 03.12.2012
(441) 25.02.2013
(731) PHIL-INTERNATIONAL CO., LTD (KR)
629-4, Yeoksam-Dong, Kangnam-Ku, Seoul, Korea
(740) Công ty TNHH Vĩnh Đạt (LACOM CO., LTD.)

(511) Nhóm 05: Dược phẩm; thực phẩm chức năng (dùng trong ngành y).

---

(210) **4-2012-27205**

(540)

HOKIZIME

(220) 03.12.2012
(441) 25.02.2013
(731) PHIL-INTERNATIONAL CO., LTD (KR)
629-4, Yeoksam-Dong, Kangnam-Ku, Seoul, Korea
(740) Công ty TNHH Vĩnh Đạt (LACOM CO., LTD.)

(511) Nhóm 05: Dược phẩm; thực phẩm chức năng (dùng trong ngành y).

---

(210) **4-2012-27206**

(540)

SOXILK

(220) 03.12.2012
(441) 25.02.2013
(731) SUDIMA INTERNATIONAL PTE. LTD (SG)
151 Chin Swee Road, # 09-08 Manhattan House Singapore 169876
(740) Văn phòng Luật sư LACOMS (LACOMS LAW FIRM)

(511) Nhóm 05: Dược phẩm, thực phẩm chức năng (dùng trong ngành y).

---

(210) **4-2012-27207**

(540)

(220) 03.12.2012
(441) 25.02.2013
(531) 5.5.19; A5.5.20; A5.5.21; 26.3.23; 26.13.25
(591) Đỏ, vàng, trắng
(731) CÔNG TY CỔ PHẦN ANKO VIỆT NAM (VN)
Km5 quốc lộ 1A, xã Tiên Tân, huyện Duy Tiên, tỉnh Hà Nam
(740) Công ty cổ phần Sở hữu trí tuệ BROSS và Cộng sự (BROSS & PARTNERS., JSC)

(511) Nhóm 30: Bánh kẹo các loại; ca cao; mì sợi; trà các loại; đồ uống trên cơ sở cà phê.

---

(210) **4-2012-27209**

(540)

AQUAASIA

(220) 04.12.2012
(441) 25.02.2013
(731) CÔNG TY CỔ PHẦN THƯƠNG MẠI VÀ DỊCH VỤ HỢP KHIỂN PHÁT (VN)
Số nhà 3/39, ngõ 468, đường Ngô Thị Nhậm, tổ 33, phường Trần Lãm, thành phố Thái Bình, tỉnh Thái Bình
(740) Công ty TNHH Dịch vụ Sở hữu trí tuệ KENFOX (KENFOX IP SERVICE CO.,LTD.)

(511) Nhóm 32: Nước uống tinh khiết, nước khoáng (đồ uống), nước có ga, đồ uống không chứa cồn và chế phẩm dùng để làm đồ uống.

---

(210) **4-2012-27210**

(540)

(220) 04.12.2012
(441) 25.02.2013
(531) A1.1.5; 5.7.1; 25.7.25; A25.3.7; 26.13.25
(591) Cà phê, trắng, vàng, nâu, ca cao
(731) ĐOÀN QUANG XUÂN (VN)
600 Điện Biên Phủ, phường 22, quận Bình Thạnh, thành phố Hồ Chí Minh

(511) Nhóm 30: Cà phê.

---

(210) **4-2012-27211**

(540)

(220) 04.12.2012
(441) 25.02.2013
(531) A26.11.12; 7.1.24; 26.15.25; 25.7.25; 26.4.2; 26.4.4; 26.4.9
(591) Xanh nước biển, xanh lá cây, nâu
(731) CÔNG TY CỔ PHẦN ĐẦU TƯ VÀ XÂY DỰNG BƯU ĐIỆN (PTIC) (VN)
Pháp Vân, Hoàng Liệt, Hoàng Mai, thành phố Hà Nội

(511) Nhóm 36: Quản lý bất động sản; định giá bất động sản; môi giới bất động sản;

Nhóm 37: Lắp đặt hệ thống điều hòa không khí; dịch vụ xây, lát; giám sát việc xây dựng công trình; xây dựng; tư vấn xây dựng; cho thuê thiết bị xây dựng; xây dựng nhà máy, xí nghiệp.

---

(210) **4-2012-27212**

(540)

DAROS

(220) 04.12.2012
(441) 25.02.2013
(531) 26.1.2; A26.11.12
(591) Xanh
(731) CÔNG TY CỔ PHẦN THƯƠNG MẠI THIẾT BỊ PHÒNG TẮM VÀ NHÀ BẾP AC (VN)
Số 94 phố Vọng Hà, phường Chương Dương, quận Hoàn Kiếm, thành phố Hà Nội

(511) Nhóm 35: Mua bán bồn tắm, bồn xông hơi, bồn tắm có khung vách kính đứng, chậu rửa mặt (thiết bị vệ sinh), vòi hoa sen, thiết bị phòng tắm, thiết bị vệ sinh.

---

(210) **4-2012-27213**

(540)

SAMSUNG GALAXY PLAYER

(220) 04.12.2012
(441) 25.02.2013
(731) SAMSUNG ELECTRONICS CO., LTD. (KR)
129, Samsung-ro, Yeongtong-gu, Suwon-si, Gyeonggi-do, Republic of Korea
(740) Công ty TNHH một thành viên Sở hữu trí tuệ VCCI (VCCI-IP CO.,LTD)

(511) Nhóm 09: Phần mềm máy tính được ghi sẵn; máy ảnh kỹ thuật số; thiết bị lưu trữ dữ liệu; điện thoại di động; máy nghe nhạc MP3; loa xách tay có thể mang theo; pin có thể nạp lại được; điện thoại thông minh; máy tính bảng; tai nghe không dây; phần mềm máy tính có thể tải xuống được; hộp đổi tín hiệu cáp truyền hình kỹ thuật số; đầu máy quay đĩa video kỹ thuật số; bảng trắng điện tử dùng để hiển thị thông tin của máy tính; màn hình lớn điện tử cung các phụ kiện kèm theo (hệ thống rạp hát tại nhà); màn hình hiển thị dùng đèn đi ốt phát quang; máy đọc đĩa quang học; màn hình máy vi tính (phần cứng máy vi tính); bộ thu tín hiệu truyền hình; kính đeo mắt ba chiều (3D) dùng xem phim hoặc xem ti vi; máy vi tính; thiết bị nạp điện cho pin điện; ô đĩa cứng; máy tính xách tay có thể mang theo; máy in dùng với máy vi tính; ổ nhớ cực nhanh dùng cho thiết bị lưu trữ dữ liệu di động trắng (cho USB chưa ghi); màn hình tinh thể lỏng (LCD); chất bán dẫn (mạch điện tử siêu nhỏ); đèn đi ốt phát quang [LED].

---

(210) **4-2012-27215**

(540)

SỐNG LÀ KHÔNG TỪ BỎ ĐAM MÊ

(220) 04.12.2012
(441) 25.02.2013
(731) CÔNG TY TNHH MỘT THÀNH VIÊN DƯƠNG BẮC (VN)
115/9 Tân Mỹ, phường Tân Thuận Tây, quận 7, thành phố Hồ Chí Minh

(511) Nhóm 31: Cá cảnh giống; thức ăn cho cá.

Nhóm 35: Bán buôn hoa; bán các loại giống cây cảnh; bán buôn cá cảnh; bán buôn thức ăn cho cá.

---

(210) **4-2012-27216**

(540)

(220) 04.12.2012
(441) 25.02.2013
(531) 24.9.1; A2.3.2; 2.3.1
(731) CÔNG TY TNHH MỸ PHẨM MẠNH QUÂN (VN)
409/40/66/45/5 đường TCH13, khu phố 8, phường Tân Chánh Hiệp, quận 12, thành phố Hồ Chí Minh

(511) Nhóm 03: Mỹ phẩm như: dầu gội đầu, kem tắm trắng, kem trị mụn (mỹ phẩm), kem trị nám (mỹ phẩm).

---

(210) **4-2012-27217**

(540)

(220) 04.12.2012
(441) 25.02.2013
(531) 26.1.1; A26.11.7
(731) CÔNG TY TNHH MỸ PHẨM MẠNH QUÂN (VN)
409/40/66/45/5 đường TCH13, khu phố 8, phường Tân Chánh Hiệp, quận 12, thành phố Hồ Chí Minh

(511) Nhóm 03: Mỹ phẩm như: dầu gội đầu, kem tắm trắng, kem trị mụn (mỹ phẩm), kem trị nám (mỹ phẩm).

---

(210) **4-2012-27218**

(540)

(220) 04.12.2012
(441) 25.02.2013
(531) 2.3.1
(731) CÔNG TY TNHH MỸ PHẨM MẠNH QUÂN (VN)
409/40/66/45/5 đường TCH13, khu phố 8, phường Tân Chánh Hiệp, quận 12, thành phố Hồ Chí Minh

(511) Nhóm 03: Mỹ phẩm như: dầu gội đầu, kem tắm trắng, kem trị mụn (mỹ phẩm), kem trị nám (mỹ phẩm).

---

(210) **4-2012-27219**

(540)

(220) 04.12.2012
(441) 25.02.2013
(531) 7.1.24; A7.1.11; 11.3.18; A11.1.5; 8.7.17
(591) Đỏ, xanh rêu, cam vàng
(731) PHẠM VĂN LONG (VN)
322/33 Nguyễn Đình Chiểu, phường 4, quận 3, thành phố Hồ Chí Minh

(511) Nhóm 35: Quảng cáo; đại lý quảng cáo.

Nhóm 43: Cho thuê chỗ ở tạm thời, cơ sở lưu trú tạm thời (khách sạn, nhà trọ); dịch vụ quầy rượu; dịch vụ cung cấp thức ăn, đồ uống do nhà hàng thực hiện; nhà nghỉ du lịch; nhà hàng ăn uống; nhà hàng ăn uống tự phục vụ.

---

(210) **4-2012-27220**

(540)

(220) 04.12.2012
(441) 25.02.2013
(531) A26.11.12
(591) Đỏ, vàng
(731) CÔNG TY CỔ PHẦN THƯƠNG MẠI VÀ DỊCH VỤ DU LỊCH ĐỨC MẠNH (VN)
Thôn Quý Dương, xã Tân Trường, huyện Cẩm Giàng, tỉnh Hải Dương
(740) Công ty Luật TNHH Việt In (VIETIN LAWYER)

(511) Nhóm 39: Vận tải bằng ô tô; vận tải bằng taxi; vận chuyển hành khách; cho thuê xe.

---

(210) **4-2012-27221**

(540)

(220) 04.12.2012
(441) 25.02.2013
(531) A26.11.12; 3.13.1; A3.13.24
(731) CÔNG TY TNHH MỘT THÀNH VIÊN XUẤT NHẬP KHẨU KIM YẾN (VN)
79 Bùi Hữu Nghĩa, phường 5, quận 5, thành phố Hồ Chí Minh
(740) Văn phòng Luật sư Thảo và Cộng sự (THAO & PARTNERS LAW OFICE)

(511) Nhóm 35: Mua, bán sữa.

---

(210) **4-2012-27222**

(540)

(220) 04.12.2012
(441) 25.02.2013
(531) A5.5.21; 5.5.16; 26.1.1; 6.1.2
(591) Trắng, xanh da trời, xanh lá cây, hồng, vàng, đen
(731) CÔNG TY CP THƯƠNG MẠI DỊCH VỤ LỘC THÀNH AN (VN)
Số 192/1 Phạm Văn Chiêu, tổ 36, khu phố 5, phường 9, quận Gò Vấp, thành phố Hồ Chí Minh

(511) Nhóm 35: Mua bán hàng may mặc, giày dép; mua bán vật liệu xây dựng; mua bán thiết bị, phụ tùng máy dệt, máy may; mua bán thiết bị, linh kiện điện tử, viễn thông; mua bán đồ điện gia dụng: đèn, bộ đèn điện; mua bán hàng nội thất: giường, tủ, bàn ghế.

---

(210) **4-2012-27223**

(540)

(220) 04.12.2012
(441) 25.02.2013
(531) 3.9.1; 26.1.1; 26.4.2
(591) Đỏ, đen, trắng, vàng, xanh dương
(731) CÔNG TY TNHH THƯƠNG MẠI VÀ ĐẦU TƯ VIỆT XANH (VN)
Số 24, đường 76, phường 10, quận 6, thành phố Hồ Chí Minh

(511) Nhóm 29: Nước mắm.

---

(210) **4-2012-27224**

(540)

(220) 04.12.2012
(441) 25.02.2013
(531) 3.9.1; 26.1.1; 26.1.6; 26.4.2
(591) Trắng, đỏ, đen, vàng
(731) CÔNG TY TNHH THƯƠNG MẠI VÀ ĐẦU TƯ VIỆT XANH (VN)
Số 24, đường 76, phường 10, quận 6, thành phố Hồ Chí Minh

(511) Nhóm 29: Nước mắm.

---

(210) **4-2012-27225**

(540)

(220) 04.12.2012
(441) 25.02.2013
(531) A26.11.12
(591) Đỏ, đen, trắng
(731) CÔNG TY TNHH THƯƠNG MẠI VÀ ĐẦU TƯ VIỆT XANH (VN)
Số 24, đường 76, phường 10, quận 6, thành phố Hồ Chí Minh

(511) Nhóm 29: Nước mắm.

---

(210) **4-2012-27226**

(540)

KLIPWALK

(220) 04.12.2012
(441) 25.02.2013
(731) CÔNG TY TNHH THƯƠNG MẠI SẢN XUẤT KLIPWALK (VN)
Số 101 Phan Anh, phường Bình Trị Đông, quận Tân Bình, thành phố Hồ Chí Minh

(511) Nhóm 25: Giày, dép.

---

(210) **4-2012-27227**

(540)

CRINOUA

(220) 04.12.2012
(441) 25.02.2013
(591) Xanh dương đậm, trắng
(731) CÔNG TY TNHH THƯƠNG MẠI DỊCH VỤ TYRAN (VN)
135A Pasteur, phường 6, quận 3, thành phố Hồ Chí Minh

(511) Nhóm 05: Dược phẩm.

---

(210) **4-2012-27228**

(540)

PHYTONIC

(220) 04.12.2012
(441) 25.02.2013
(531) 24.17.15; 24.17.21
(591) tím
(731) CÔNG TY TNHH THƯƠNG MẠI DỊCH VỤ TYRAN (VN)
135A Pasteur, phường 6, quận 3, thành phố Hồ Chí Minh

(511) Nhóm 05: Dược phẩm.

---

(210) **4-2012-27230**

(540)

(220) 04.12.2012
(441) 25.02.2013
(531) 5.7.1; 24.15.1; 7.1.6; 26.1.1; 7.1.24
(591) Xanh lá, vàng sẫm, nâu
(731) CÔNG TY TNHH TRÀ QUANG BÌNH (VN)
23/6 Kênh Tân Hóa, phường Tân Thới Hòa, quận Tân Phú, thành phố Hồ Chí Minh

(511) Nhóm 30: Cà phê; chè.

---

(210) **4-2012-27231**

(540)

(220) 04.12.2012
(441) 25.02.2013
(531) 26.1.1; A26.11.12; 5.3.11; A5.3.15; 26.2.7
(591) Xanh lá cây, đỏ, đen, trắng
(731) CÔNG TY TNHH VĂN NGỌC CHÂU (VN)
Thôn Ninh Hòa, xã Ninh Gia, huyện Đức Trọng, tỉnh Lâm Đồng

(511) Nhóm 01: Vôi Dolomite (nguyên liệu xử lý đất).

---

(210) **4-2012-27232**

(540)

(220) 04.12.2012
(441) 25.02.2013
(531) A26.11.12; 17.1.1; A17.1.2; 26.13.25
(591) Trắng, xanh lá cây
(731) ĐẶNG THỊ BẢO TRANG (VN)
187A quốc lộ 20, xã Lộc Châu, thành phố Bảo Lộc, tỉnh Lâm Đồng

(511) Nhóm 14: Đồng hồ gỗ (dụng cụ đo thời gian).

---

(210) **4-2012-27233**

(540)

(220) 04.12.2012
(441) 25.02.2013
(531) A25.7.3; 26.4.9
(591) Xanh dương, đỏ, xanh lá, vàng
(731) CÔNG TY TNHH SX TM AN VIỆT PHƯỚC (VN)
56/26/3 đường 27, phường Sơn Kỳ, quận Tân Phú, thành phố Hồ Chí Minh

(511) Nhóm 25: Quần áo.

---

(210) **4-2012-27234**

(540) Makoni

(220) 04.12.2012
(441) 25.02.2013
(731) CÔNG TY CỔ PHẦN TẬP ĐOÀN THIÊN LONG (VN)
Lô 6-8-10-12 đường số 3, khu công nghiệp Tân Tạo, quận Bình Tân, thành phố Hồ Chí Minh

(511) Nhóm 16: Bút chì màu, bút lông, bút sáp, sáp nặn (văn phòng phẩm), màu vẽ (văn phòng phẩm), giấy vẽ.

---

(210) **4-2012-27235**

(540)

Colofun

(220) 04.12.2012
(441) 25.02.2013
(731) CÔNG TY CỔ PHẦN TẬP ĐOÀN THIÊN LONG (VN)
Lô 6-8-10-12 đường số 3, khu công nghiệp Tân Tạo, quận Bình Tân, thành phố Hồ Chí Minh

(511) Nhóm 16: Bút chì màu, bút lông, bút sáp, sáp nặn (văn phòng phẩm), màu vẽ (văn phòng phẩm), giấy vẽ.

---

(210) **4-2012-27236**

(540)

Colochi

(220) 04.12.2012
(441) 25.02.2013
(731) CÔNG TY CỔ PHẦN TẬP ĐOÀN THIÊN LONG (VN)
Lô 6-8-10-12 đường số 3, khu công nghiệp Tân Tạo, quận Bình Tân, thành phố Hồ Chí Minh

(511) Nhóm 16: Bút chì màu, bút lông, bút sáp, sáp nặn (văn phòng phẩm), màu vẽ (văn phòng phẩm), giấy vẽ.

---

(210) **4-2012-27237**

(540)

KHAVIRUS

(220) 04.12.2012
(441) 25.02.2013
(731) CÔNG TY CỔ PHẦN SAO THÁI DƯƠNG (VN)
92 Vĩnh Hưng, Hoàng Mai, thành phố Hà Nội

(511) Nhóm 05: Dược phẩm; thực phẩm chức năng dùng cho mục đích y tế.

Nhóm 35: Mua bán mỹ phẩm, dược phẩm, thực phẩm chức năng dùng cho mục đích y tế.

---

(210) **4-2012-27238**

(540)

PROMAN

(220) 04.12.2012
(441) 25.02.2013
(731) CÔNG TY CỔ PHẦN SAO THÁI DƯƠNG (VN)
92 Vĩnh Hưng, Hoàng Mai, thành phố Hà Nội

(511) Nhóm 05: Dược phẩm; thực phẩm chức năng dùng cho mục đích y tế.

Nhóm 35: Mua bán mỹ phẩm, dược phẩm, thực phẩm chức năng dùng cho mục đích y tế.

---

(210) **4-2012-27239**

(540)

MISS TEEN

(220) 04.12.2012
(441) 25.02.2013
(731) CÔNG TY CỔ PHẦN SAO THÁI DƯƠNG (VN)
92 Vĩnh Hưng, Hoàng Mai, thành phố Hà Nội

(511) Nhóm 05: Dược phẩm; thực phẩm chức năng dùng cho mục đích y tế.

Nhóm 35: Mua bán mỹ phẩm, dược phẩm, thực phẩm chức năng dùng cho mục đích y tế.

---

(210) **4-2012-27240**

(540)

ANTIGOUT

(220) 04.12.2012
(441) 25.02.2013
(731) CÔNG TY CỔ PHẦN SAO THÁI DƯƠNG (VN)
92 Vĩnh Hưng, quận Hoàng Mai, thành phố Hà Nội

(511) Nhóm 05: Dược phẩm; thực phẩm chức năng dùng cho mục đích y tế.

Nhóm 35: Mua bán mỹ phẩm, dược phẩm, thực phẩm chức năng dùng cho mục đích y tế.

---

(210) **4-2012-27241**

(540)

VINAHO SPRAY

(220) 04.12.2012
(441) 25.02.2013
(731) CÔNG TY CỔ PHẦN SAO THÁI DƯƠNG (VN)
92 Vĩnh Hưng, quận Hoàng Mai, thành phố Hà Nội

(511) Nhóm 03: Mỹ phẩm.

Nhóm 05: Dược phẩm; thực phẩm chức năng dùng cho mục đích y tế.

Nhóm 35: Mua bán mỹ phẩm, dược phẩm, thực phẩm chức năng dùng cho mục đích y tế.

---

(210) **4-2012-27242**

(540)

VNHO SPRAY

(220) 04.12.2012
(441) 25.02.2013
(731) CÔNG TY CỔ PHẦN SAO THÁI DƯƠNG (VN)
92 Vĩnh Hưng, quận Hoàng Mai, thành phố Hà Nội

(511) Nhóm 03: Mỹ phẩm.

Nhóm 05: Dược phẩm; thực phẩm chức năng dùng cho mục đích y tế.

Nhóm 35: Mua bán mỹ phẩm, dược phẩm, thực phẩm chức năng dùng cho mục đích y tế.

---

(210) **4-2012-27243**

(540)

BEBECUTE

(220) 04.12.2012
(441) 25.02.2013
(731) CÔNG TY CỔ PHẦN SAO THÁI DƯƠNG (VN)
92 Vĩnh Hưng, quận Hoàng Mai, thành phố Hà Nội

(511) Nhóm 03: Mỹ phẩm.

Nhóm 05: Dược phẩm; thực phẩm chức năng dùng cho mục đích y tế.

Nhóm 35: Mua bán mỹ phẩm, dược phẩm, thực phẩm chức năng dùng cho mục đích y tế.

---

(210) **4-2012-27244**

(540)

BEBEKUTE

(220) 04.12.2012
(441) 25.02.2013
(731) CÔNG TY CỔ PHẦN SAO THÁI DƯƠNG (VN)
92 Vĩnh Hưng, quận Hoàng Mai, thành phố Hà Nội

(511) Nhóm 03: Mỹ phẩm.

Nhóm 05: Dược phẩm; thực phẩm chức năng dùng cho mục đích y tế.

Nhóm 35: Mua bán mỹ phẩm, dược phẩm, thực phẩm chức năng dùng cho mục đích y tế.

---

(210) **4-2012-27245**

(540)

BABYKUTE

(220) 04.12.2012
(441) 25.02.2013
(731) CÔNG TY CỔ PHẦN SAO THÁI DƯƠNG (VN)
92 Vĩnh Hưng, quận Hoàng Mai, thành phố Hà Nội

(511) Nhóm 03: Mỹ phẩm.

Nhóm 05: Dược phẩm; thực phẩm chức năng dùng cho mục đích y tế.

Nhóm 35: Mua bán mỹ phẩm, dược phẩm, thực phẩm chức năng dùng cho mục đích y tế.

---

(210) **4-2012-27246**

(540)

XOANGCARE

(220) 04.12.2012
(441) 25.02.2013
(731) CÔNG TY CỔ PHẦN SAO THÁI DƯƠNG (VN)
92 Vĩnh Hưng, quận Hoàng Mai, thành phố Hà Nội

(511) Nhóm 03: Mỹ phẩm.

Nhóm 05: Dược phẩm; thực phẩm chức năng dùng cho mục đích y tế.

Nhóm 35: Mua bán mỹ phẩm, dược phẩm, thực phẩm chức năng dùng cho mục đích y tế.

---

(210) **4-2012-27247**

(540)

KOVIR

(220) 04.12.2012
(441) 25.02.2013

(731) CÔNG TY CỔ PHẦN SAO THÁI DƯƠNG (VN)
92 Vĩnh Hưng, quận Hoàng Mai, thành phố Hà Nội

(511) Nhóm 03: Mỹ phẩm.

Nhóm 05: Dược phẩm; thực phẩm chức năng dùng cho mục đích y tế.

Nhóm 35: Mua bán mỹ phẩm, dược phẩm, thực phẩm chức năng dùng cho mục đích y tế.

---

(210) **4-2012-27248**

(540)

RadioGiớitính

(220) 04.12.2012
(441) 25.02.2013
(731) NGUYỄN TUẤN ANH (VN)
Nhà 39, ngõ 259/9, phố Vọng, phường Đồng Tâm, quận Hai Bà Trưng, thành phố Hà Nội

(511) Nhóm 41: Đào tạo về giới tính và sức khỏe; bồi dưỡng về giới tính và sức khỏe.

Nhóm 45: Dịch vụ tư vấn kỹ năng ứng xử, tâm lý-tình cảm trong cuộc sống, tình yêu, hôn nhân và gia đình; dịch vụ cung cấp thông tin về tình yêu, hôn nhân gia đình, giới tính.

---

(210) **4-2012-27249**

(540)

(220) 04.12.2012
(441) 25.02.2013
(531) 9.9.1; A9.9.11
(591) Đỏ, trắng, nâu, đen
(731) CƠ SỞ AJA (VN)
57/4F Dương Công Khi, ấp 1, xã Xuân Thới Thượng, huyện Hóc Môn, thành phố Hồ Chí Minh
(740) DNTN Dịch vụ thương mại và sở hữu công nghiệp Song Ngọc (I.P.T.S.)

(511) Nhóm 25: Giầy dép.

---

(210) **4-2012-27250**

(540)

(220) 04.12.2012
(441) 25.02.2013
(531) 26.4.2; 5.5.4; A5.5.22; 25.7.25; 5.3.20; 5.7.6
(591) Xanh lá cây, vàng, vàng cam, nâu, trắng, đen
(731) QIAQIA FOOD CO., LTD (CN)
Lianhua Rd., Economic & Technological Devolopment Zone, Hefei, Anhui, China
(740) DNTN Dịch vụ thương mại và sở hữu công nghiệp Song Ngọc (I.P.T.S.)

(511) Nhóm 29: Hạt hướng dương.

---

(210) **4-2012-27251**

(540)

(220) 04.12.2012
(441) 25.02.2013
(531) 3.3.1
(731) MAI HÙNG HUY (VN)
80/9C6 Tân Hòa Đông, phường 14, quận 6, thành phố Hồ Chí Minh
(740) DNTN Dịch vụ thương mại và sở hữu công nghiệp Song Ngọc (I.P.T.S.)

(511) Nhóm 35: Mua bán hàng ngũ kim như: bù lon, ốc vít, đinh, bản lề, ổ khóa- chốt cửa, xi-lanh (súng) dùng để bắn keo silicon; dụng cụ cầm tay. phụ tùng xe các loại.

---

(210) **4-2012-27252**

(540) BUSUKA

(220) 04.12.2012
(441) 25.02.2013
(731) CÔNG TY CỔ PHẦN XUẤT NHẬP KHẨU VÀ ĐẦU TƯ THƯƠNG MẠI THĂNG LONG (VN)
Số 19H1, ngõ 130 Xuân Thủy, Dịch Vọng Hậu, quận Cầu Giấy, thành phố Hà Nội

(511) Nhóm 35: Mua bán: sản phẩm và các thiết bị máy nông nghiệp như: máy cày, máy kéo, máy cưa, máy khoan. máy trông cây, máy hái chè, máy đầm, máy bơm, máy thu hoạch lúa, máy gặt đập liên hợp, máy cắt tỉa cây, máy phun tưới cây, máy thu hoạch ngô, máy bóc hạt ngô, máy phát điện, máy cắt cỏ, máy bào gỗ, máy cấy, máy phun thuốc sâu, máy sới đất, máy gom hạt mài, máy say xát, máy bóc vỏ lạc, máy làm đất, máy đo diện tích ruộng, máy đếm hạt, máy tách hạt, máy thái rau, máy chế biến nông sản.

---

(210) **4-2012-27253**

(540)

(220) 04.12.2012
(441) 25.02.2013
(531) 3.13.1; A3.13.4; A3.13.24; 26.1.2; 5.3.16
(591) Xanh, trắng, đen
(731) CÔNG TY CỔ PHẦN VISUNCO (VN)
Số 1, ngõ 9, đường Lê Đức Thọ, xã Mỹ Đình, huyện Từ Liêm, thành phố Hà Nội

(511) Nhóm 35: Mua bán đồ thủ công mỹ nghệ gia dụng như: đũa gỗ, lọ đựng tăm bằng gỗ, gạt tàn, hộp đựng giấy, thớt gỗ, muỗng ăn bằng gỗ.

---

(210) **4-2012-27255**

(540)

(220) 04.12.2012
(441) 25.02.2013
(531) 26.1.2; 26.13.25; A26.11.12
(591) Xanh, ghi, trắng
(731) CÔNG TY CỔ PHẦN XUÂN THÀNH GROUP (VN)
Số 8, đường 1 phố 9, phường Đông Thành, thành phố Ninh Bình, tỉnh Ninh Bình

(511) Nhóm 04: Dầu nhiên liệu; dầu than đá; năng lượng điện; xăng; nhiên liệu; chất đốt chiếu sáng; dầu công nghiệp; khí dầu mỏ.

Nhóm 06: Hệ thống điều hòa không khí (ống kim loại dùng cho thông gió); hợp kim của kim loại thường; vật liệu xây dựng bằng kim loại; lớp phủ kim loại dùng trong xây dựng và nhà ở; kim loại thường, thô hoặc bán thành phẩm; quặng kim loại.

Nhóm 07: Máy phát điện; máy sản xuất điện; động cơ và máy thủy lực; tua bin thủy lực; máy đào xúc; máy phá mìn; máy xới cơ giới hóa; máy công cụ; máy dùng cho việc làm đường; máy nghiền dùng trong công nghiệp; máy hút dùng trong công nghiệp; máy rung dùng trong công nghiệp; thiết bị chuyển hàng hóa; thiết bị nâng.

Nhóm 12: Ôtô; tầu xuồng; ôtô buýt; xe chở khách; tầu thủy; xe tải chở hành lý hoặc người.

Nhóm 19: Đá nhân tạo; xi măng Amiant; gạch, đất làm gạch; vật liệu xây dựng không bằng kim loại, đá vôi; xi măng; đất sét; bê tông; vôi; đá; gỗ xây dựng.

Nhóm 35: Quảng cáo; đại lý quảng cáo; điều hành kinh doanh khách sạn; hãng xuất nhập khẩu; nghiên cứu thị trường; tổ chức hội chợ thương mại nhằm thương mại hoặc quảng cáo; quan hệ công chúng.

Nhóm 36: Hãng bất động sản; môi giới bất động sản; cho thuê bất động sản; môi giới chứng khoán và kỳ phiếu; phát hành trái phiếu có giá trị.

Nhóm 37: Giám sát điều hành công việc xây dựng công trình; xây dựng; cho thuê thiết bị xây dựng; thông tin về xây dựng; phá các công trình xây dựng; khai thác mỏ; dịch vụ khai thác đá; nghề đóng tầu.

Nhóm 39: Tổ chức cuộc du lịch; cho thuê xe; dịch vụ vận tải; vận chuyển hành khách; dịch vụ lưu kho; vận tai bằng taxi; cho thuê kho hàng; xếp hàng vào kho.

---

(210) **4-2012-27256**

(540)

(220) 04.12.2012
(441) 25.02.2013
(531) A26.11.12; 25.7.20
(731) CÔNG TY CỔ PHẦN HỢP TÁC ĐẦU TƯ VÀ PHÁT TRIỂN (VN)
Số 15, đường Phạm Hùng, xã Mỹ Đình, huyện Từ Liêm, thành phố Hà Nội

(511) Nhóm 35: Buôn bán ô tô và phụ tùng ô tô; buôn bán xe máy và phụ tùng xe máy; đại lý mua bán ô tô và xe máy.

Nhóm 36: Đại lý bảo hiểm; tư vấn về bảo hiểm; cung cấp thông tin bảo hiểm; môi giới bảo hiểm.

Nhóm 37: Dịch vụ bảo dưỡng và sửa chữa xe có động cơ; bảo dưỡng xe cộ; dịch vụ nạp nhiên liệu và bảo dưỡng xe ở các trạm phục vụ xe cộ; rửa xe ô tô; đánh bóng xe cộ; chống rỉ cho xe cộ.

Nhóm 39: Vận chuyển hành khách; vận tải; dịch vụ hướng dẫn khách du lịch; tham quan [du lịch]; sắp xếp các chuyến du lịch; cho thuê xe.

Nhóm 43: Nhà nghỉ du lịch; dịch vụ khách sạn; nhà trọ; nhà nghỉ dưỡng cho người cao tuổi (không dùng cho mục đích chữa bệnh); nhà hàng ăn uống; dịch vụ cắm trại ngày nghỉ [lưu trú tạm thời].

---

(210) **4-2012-27257**

(540)

(220) 04.12.2012
(441) 25.02.2013
(531) 3.7.16; 3.7.10
(591) Xanh dương, trắng
(731) TÔ THỊ HẰNG (VN)
280/9 Bùi Hữu Nghĩa, phường 2, quận Bình Thạnh, thành phố Hồ Chí Minh
(740) Công ty TNHH Nam Việt và Liên danh (VIPCO)

(511) Nhóm 35: Mua bán: yến tươi, yến thô, yến sơ chế, yến tinh chế.

---

(210) **4-2012-27260**

(540)

sunfree®

(220) 04.12.2012
(441) 25.02.2013
(731) CÔNG TY TNHH TAISUN VIỆT NAM (VN)
Lô A1-6, đường số N5, khu công nghiệp Tây Bắc Củ Chi, huyện Củ Chi, thành phố Hồ Chí Minh
(740) Công ty TNHH Nam Việt và Liên danh (VIPCO)

(511) Nhóm 05: Băng vệ sinh; băng vệ sinh kinh nguyệt; khăn vệ sinh, các loại khăn và gạc bông thấm dùng cho vệ sinh phụ nữ.

Nhóm 35: Mua bán: bỉm (tã lót) trẻ em, người lớn bằng giấy, khăn lau bằng giấy, khăn ướt bằng giấy.

---

(210) **4-2012-27261**

(540) TÂM THẢO FASHION

(220) 04.12.2012
(441) 25.02.2013
(531) 26.4.1; A26.11.12
(591) Xanh cốm, trắng
(731) TẠ THỊ HOA (VN)
Số 30, Nguyễn Công Hoan, quận Ba Đình, thành phố Hà Nội

(511) Nhóm 35: Mua bán: quần áo nam, nữ, trẻ em; đồ lót nam nữ; mỹ phẩm các loại; giày dép các loại; túi xách các loại; phụ kiện thời trang.

---

(210) **4-2012-27262**

(540)

(220) 04.12.2012
(441) 25.02.2013
(531) 2.1.1; A2.1.24; 2.1.8; A2.1.23; A11.3.2; A2.1.16
(731) CÔNG TY CỔ PHẦN XUẤT NHẬP KHẨU 29 HÀ NỘI (VN)
82/310 Nguyễn Văn Cừ, phường Bồ Đề, quận Long Biên, thành phố Hà Nội

(511) Nhóm 32: Bia; nước ngọt; đồ uống không có cồn; đồ uống hoa quả; nước ép hoa quả; nước uống.

Nhóm 33: Đồ uống có cồn, rượu.

Nhóm 43: Dịch vụ nhà hàng ăn uống, dịch vụ khách sạn, tiệm cà phê, quán rượu, quán giải khát.

---

(210) **4-2012-27263**

(540)

(220) 04.12.2012
(441) 25.02.2013
(531) 26.4.4; A26.11.12; 3.1.14; A3.1.23
(731) CÔNG TY CỔ PHẦN XUẤT NHẬP KHẨU 29 HÀ NỘI (VN)
82/310 Nguyễn Văn Cừ, phường Bồ Đề, quận Long Biên, thành phố Hà Nội

(511) Nhóm 05: Đồ thay thể bữa ăn, thực phẩm dinh dưỡng và đồ uống được làm phù hợp với việc sử dụng trong y tế hoặc thú y.

Nhóm 32: Bia; nước ngọt; nước tăng lực (đồ uống không cồn, không dùng cho mục đích y tế); đồ uống không có cồn; đồ uống hoa quả; nước ép hoa quả; nước uống.

---

(210) **4-2012-27264**

(540) Yoku

(220) 04.12.2012
(441) 25.02.2013
(731) CÔNG TY CỔ PHẦN XUẤT NHẬP KHẨU 29 HÀ NỘI (VN)
82/310 Nguyễn Văn Cừ, phường Bồ Đề, quận Long Biên, thành phố Hà Nội

(511) Nhóm 32: Bia, nước ngọt; nước tăng lực (đồ uống không cồn, không dùng cho mục đích y tế); đồ uống không có cồn; đồ uống hoa quả; nước ép hoa quả; nước uống.

---

(210) **4-2012-27265**

(540)

Salon
VŨ TINA

(220) 04.12.2012
(441) 25.02.2013

(591) Xanh dương, đỏ
(731) HỘ KINH DOANH VŨ TINA (VN)
Số 80A đường 1 Tháng 5, phường 1, thành phố Vĩnh Long, tỉnh Vĩnh Long
(740) Công ty TNHH Sở hữu trí tuệ Gia Việt (GIAVIET CO., LTD.)

(511) Nhóm 41: Đào tạo dạy nghề như: tạo mẫu tóc. cắt tóc, uốn tóc, chải tóc, nhuộm tóc, trang điểm cô dâu, chăm sóc móng chân và móng tay, chăm sóc da.

---

(210) **4-2012-27266**

(540)

(220) 04.12.2012
(441) 25.02.2013
(531) 5.5.4; A5.5.21; 4.1.3; 26.13.1
(591) Vàng, đỏ, đen, trắng, hồng, xanh dương, xanh lá
(731) CÔNG TY CỔ PHẦN CHỒI GIANG (VN)
187/12A Điện Biên Phủ, phường Đakao, quận 1, thành phố Hồ Chí Minh

(511) Nhóm 31: Hoa khô dùng để trang trí; hoa tự nhiên; vòng hoa tươi.

Nhóm 35: Mua bán: thú nhồi bông, đồ chơi, gối bông, tượng trang trí, bánh kẹo, trang trí bằng mây tre lá, tranh treo tường, đồng hồ, đồ trang sức, đồ gốm trang trí.

---

(210) **4-2012-27267**

(540)

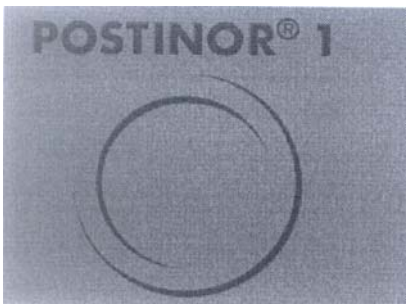

(220) 04.12.2012
(441) 25.02.2013
(531) 26.4.2; 26.1.1; A26.11.12
(591) đen, xám
(731) CHEMICAL WORKS OF GEDEON RICHTER PLC (GEDEON RICHTER PLC) (HU)
Gyomroi út 19-21, H-1103 Budapest, Hungary
(740) Công ty TNHH Sở hữu trí tuệ Thảo Thọ Quyến (INVENCO)

(511) Nhóm 05: Dược phẩm và thuốc chữa bệnh dùng cho người.

---

(210) **4-2012-27268**

(540)

(220) 04.12.2012
(441) 25.02.2013
(531) 26.4.2; 26.1.1
(731) CHEMICAL WORKS OF GEDEON RICHTER PLC (GEDEON RICHTER PLC) (HU)
Gyomroi út 19-21, H-1103 Budapest, Hungary
(740) Công ty TNHH Sở hữu trí tuệ Thảo Thọ Quyến (INVENCO)

(511) Nhóm 05: Dược phẩm và thuốc chữa bệnh dùng cho người.

---

(210) **4-2012-27270**

(540)

(220) 04.12.2012
(441) 25.02.2013
(531) 26.4.1; 26.1.1
(591) Trắng, đỏ, xám
(731) CHEMICAL WORKS OF GEDEON RICHTER PLC (GEDEON RICHTER PLC) (HU)
Gyomroi út 19-21, H-1103 Budapest, Hungary
(740) Công ty TNHH Sở hữu trí tuệ Thảo Thọ Quyến (INVENCO)

(511) Nhóm 05: Dược phẩm và thuốc chữa bệnh dùng cho người.

---

(210) **4-2012-27271**

(540) 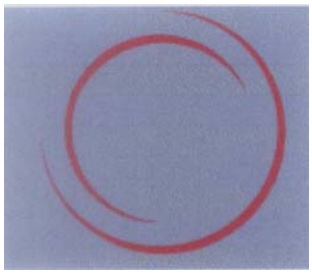

(220) 04.12.2012
(441) 25.02.2013
(531) 26.4.2; A26.11.12
(591) Đỏ, xám.
(731) CHEMICAL WORKS OF GEDEON RICHTER PLC (GEDEON RICHTER PLC) (HU)
Gyomroi út 19-21, H-1103 Budapest, Hungary
(740) Công ty TNHH Sở hữu trí tuệ Thảo Thọ Quyến (INVENCO)

(511) Nhóm 05: Dược phẩm và thuốc chữa bệnh dùng cho người.

---

(210) **4-2012-27272**

(540)

(220) 04.12.2012
(441) 25.02.2013
(531) 26.3.23; 26.13.25
(731) CÔNG TY TNHH THÉP VINA KYOEI (VN)
Khu công nghiệp Phú Mỹ I, Tân Thành, Bà Rịa - Vũng Tàu
(740) Công ty TNHH Sở hữu trí tuệ Thảo Thọ Quyến (INVENCO)

(511) Nhóm 06: Thép dùng trong xây dựng.

---

(210) **4-2012-27273**

(540)

(220) 04.12.2012
(441) 25.02.2013
(531) 26.4.2; 26.4.4; 25.1.25; 26.13.25; 3.7.20; 25.7.20; A25.1.10; 3.7.21; 3.7.16
(731) CÔNG TY TNHH SẢN XUẤT MỸ PHẨM LAN HẢO (VN)
241 Bis Cách Mạng Tháng Tám, phường 4, quận 3, thành phố Hồ Chí Minh
(740) Công ty TNHH Sở hữu trí tuệ Thảo Thọ Quyến (INVENCO)

(511) Nhóm 03: Mỹ phẩm.

Nhóm 05: Thực phẩm chức năng.

Nhóm 29: Yến sào (tổ chim yến); yến sào đã qua sơ chế và đóng hộp; yến sào chế biến; yến sào đã chưng cất đóng hộp.

Nhóm 35: Mua bán mỹ phẩm, thực phẩm chức năng, yến sào (tổ chim yến), yến sào đã qua sơ chế và đóng hộp, yến sào chế biến, yến sào đã chưng cất đóng hộp.

---

(210) **4-2012-27274**

(540)

(220) 04.12.2012
(441) 25.02.2013
(531) 26.4.2; 26.4.4; 26.1.1; 25.7.20; 3.7.10; 3.7.21; 3.7.16
(731) CÔNG TY TNHH SẢN XUẤT MỸ PHẨM LAN HẢO (VN)
241 Bis Cách Mạng Tháng Tám, phường 4, quận 3, thành phố Hồ Chí Minh
(740) Công ty TNHH Sở hữu trí tuệ Thảo Thọ Quyến (INVENCO)

(511) Nhóm 03: Mỹ phẩm.

Nhóm 05: Thực phẩm chức năng.

Nhóm 29: Yến sào (tổ chim yến); yến sào đã qua sơ chế và đóng hộp; yến sào chế biến; yến sào đã chưng cất đóng hộp.

Nhóm 35: Mua bán mỹ phẩm, thực phẩm chức năng, yến sào (tổ chim yến), yến sào đã qua sơ chế và đóng hộp, yến sào chế biến, yến sào đã chưng cất đóng hộp.

---

(210) **4-2012-27275**

(540)

(220) 04.12.2012
(441) 25.02.2013
(531) 26.1.1; 24.9.1; 25.1.6; 25.7.20; 24.1.3; 3.7.20; 3.7.21; 3.7.16
(731) CÔNG TY TNHH SẢN XUẤT MỸ PHẨM LAN HẢO (VN)
241 Bis Cách Mạng Tháng Tám, phường 4, quận 3, thành phố Hồ Chí Minh
(740) Công ty TNHH Sở hữu trí tuệ Thảo Thọ Quyến (INVENCO)

(511) Nhóm 03: Mỹ phẩm.

Nhóm 05: Thực phẩm chức năng.

Nhóm 29: Yến sào (tổ chim yến); yến sào đã qua sơ chế và đóng hộp; yến sào chế biến; yến sào đã chưng cất đóng hộp.

Nhóm 35: Mua bán mỹ phẩm, thực phẩm chức năng, yến sào (tổ chim yến), yến sào đã qua sơ chế và đóng hộp, yến sào chế biến, yến sào đã chưng cất đóng hộp.

---

(210) **4-2012-27276**

(540)

DOMIDE

(220) 04.12.2012
(441) 25.02.2013
(731) TTY BIOPHARM COMPANY LIMITED (TW)
3F., No.3-1, Yuanqu St., Nangang Dist., Taipei City 11503, Taiwan
(740) Công ty TNHH Lê & Lê (LE & LE)

(511) Nhóm 05: Chế phẩm sinh học dùng cho mục đích y tế; chế phẩm hóa dược; dịch truyền dùng cho mục đích y tế; dược phẩm dùng cho người; dược phẩm; dược phẩm dùng để điều trị bệnh ung thư và các bệnh liên quan đến miễn dịch.

---

(210) **4-2012-27277**

(540)

HALYSAN

(220) 04.12.2012
(441) 25.02.2013
(531) 26.1.1; 5.5.19; A5.5.20; A5.5.21
(731) CÔNG TY TNHH SẢN XUẤT KINH DOANH CHĂN GA GỐI ĐỆM HALYSAN (VN)
Thôn Trát Cầu, xã Tiền Phong, huyện Thường Tín, thành phố Hà Nội

(511) Nhóm 20: Đệm mút; đệm lò xo; đệm bông; gối.

Nhóm 24: Chăn, ga trải giường, vỏ gối.

---

(210) **4-2012-27278**

(540) VIRONES

(220) 04.12.2012
(441) 25.02.2013
(531) A26.11.12; 6.1.2; A6.1.4; 26.13.25
(731) CÔNG TY TNHH SẢN XUẤT VÀ THƯƠNG MẠI SƠN LA (VN)
Thôn Trát Cầu, xã Tiền Phong, huyện Thường Tín, thành phố Hà Nội

(511) Nhóm 20: Đệm mút; đệm lò xo; đệm bông; gối.

Nhóm 24: Chăn, ga trải giường, vỏ gối.

---

(210) **4-2012-27279**

(540) HAREDAT

(220) 04.12.2012
(441) 25.02.2013
(731) CÔNG TY CỔ PHẦN ĐẦU TƯ SUN PHA (VN)
Số 42, phố Thọ Lão, phường Đống Mác, quận Hai Bà Trưng, thành phố Hà Nội
(740) Công ty TNHH Sở hữu trí tuệ và Công nghệ Thủ đô (CAPITAL IP&T CO.LTD.)

(511) Nhóm 05: Dược phẩm, thực phẩm chức năng, thực phẩm dinh dưỡng dùng trong y tế.

---

(210) **4-2012-27280**

(540) MOMBIBI

(220) 04.12.2012
(441) 25.02.2013
(731) CÔNG TY TRÁCH NHIỆM HỮU HẠN DƯỢC PHẨM MÊ LINH (VN)
Thôn Duyên Trường, xã Duyên Thái, huyện Thường Tín, thành phố Hà Nội
(740) Công ty TNHH Sở hữu trí tuệ và Công nghệ Thủ đô (CAPITAL IP&T CO.LTD.)

(511) Nhóm 05: Dược phẩm, thực phẩm chức năng, thực phẩm dinh dưỡng dùng trong y tế.

---

(210) **4-2012-27282**

(540) Mariocafé

(220) 04.12.2012
(441) 25.02.2013
(531) 24.15.1
(591) Nâu, trắng, nâu đỏ
(731) CÔNG TY CỔ PHẦN ĐẠI HOÀNG THỦY (VN)
499/160/13 ấp 6, xã Đông Thạnh, huyện Hóc Môn, thành phố Hồ Chí Minh
(740) Công ty TNHH Tư vấn Sở hữu trí tuệ Á Đông (A ĐÔNG IP CONSULTANCY CO.,LTD.)

(511) Nhóm 30: Cà phê; cà phê bột; cà phê hòa tan; chè (trà).

---

(210) **4-2012-27283**

(540)

(220) 04.12.2012
(441) 25.02.2013
(531) 1.3.1; A5.3.15; A5.1.5; A5.1.16
(591) Đỏ, xanh lá cây, vàng sậm, đen
(731) CÔNG TY TNHH MỘT THÀNH VIÊN THƯƠNG MẠI DỊCH VỤ DUYÊN HẢI (VN)
496 quốc lộ 14, phường Tân Phú, thị xã Đồng Xoài, tỉnh Bình Phước
(740) Công ty TNHH Tư vấn Sở hữu trí tuệ Á Đông (A ĐÔNG IP CONSULTANCY CO.,LTD.)

(511) Nhóm 11: Máy nước nóng sử dụng năng lượng mặt trời.

---

(210) **4-2012-27284**

(540)

(220) 04.12.2012
(441) 25.02.2013
(531) 1.3.1; 1.5.1; A5.3.15; A5.1.16; A5.1.5
(591) Đỏ, xanh lá cây, trắng, vàng sậm
(731) CÔNG TY TNHH MỘT THÀNH VIÊN THƯƠNG MẠI DỊCH VỤ DUYÊN HẢI (VN)
496 quốc lộ 14, phường Tân Phú, thị xã Đồng Xoài, tỉnh Bình Phước
(740) Công ty TNHH Tư vấn Sở hữu trí tuệ Á Đông (A ĐÔNG IP CONSULTANCY CO.,LTD.)

(511) Nhóm 11: Máy nước nóng sử dụng năng lượng mặt trời.

---

(210) **4-2012-27285**

(540)

(220) 04.12.2012
(441) 25.02.2013
(531) A26.11.12
(591) Đỏ, xanh dương
(731) CÔNG TY TNHH MỘT THÀNH VIÊN THƯƠNG MẠI DỊCH VỤ DUYÊN HẢI (VN)
496 quốc lộ 14, phường Tân Phú, thị xã Đồng Xoài, tỉnh Bình Phước
(740) Công ty TNHH Tư vấn Sở hữu trí tuệ Á Đông (A ĐÔNG IP CONSULTANCY CO.,LTD.)

(511) Nhóm 11: Máy nước nóng sử dụng năng lượng mặt trời.

---

(210) **4-2012-27286**

(540)

(220) 04.12.2012
(441) 25.02.2013
(531) 25.1.25; 25.7.25; 26.2.7; A3.9.12
(591) Xanh dương, đen, trắng, xám, cam, vàng.
(731) CÔNG TY TNHH MAMTA (VN)
Số 04-06 Võ Văn Tần, phường Đài Sơn, thành phố Phan Rang - Tháp Chàm, tỉnh Ninh Thuận
(740) Công ty TNHH Tư vấn Sở hữu trí tuệ Á Đông (A ĐÔNG IP CONSULTANCY CO.,LTD.)

(511) Nhóm 29: Nước mắm.

---

(210) **4-2012-27288**

(540)

HAC

(220) 04.12.2012
(441) 25.02.2013
(731) CÔNG TY TNHH MỘT THÀNH VIÊN TRẦN NAM KHÁNH (VN)
P606, khu B, Indochina Park Tower, số 4 Nguyễn Đình Chiểu, phường Đakao, quận 1, thành phố Hồ Chí Minh

(511) Nhóm 12: Lốp (vỏ xe); săm (ruột xe); la răng (mâm xe); mặt la răng (mặt mâm); vành la răng (vành mâm); tanh (niền xe) ô tô và các phương tiện giao thông khác.

---

(210) **4-2012-27289**

(540)

OctoPay

(220) 04.12.2012
(441) 25.02.2013
(731) CIMB GROUP SDN BHD (MY)
5th Floor, Bangunan CIMB, Jalan Semantan, Damansara Heights, 50490 Kuala Lumpur, Malaysia
(740) Công ty TNHH Sở hữu công nghiệp Sao Bắc Đẩu (SAO BAC DAU IP COM.,LTD)

(511) Nhóm 36: Dịch vụ bảo hiểm; dịch vụ giao dịch tài chính; dịch vụ giao dịch tiền tệ; dịch vụ bất động sản, dịch vụ tài chính cho vay có thế chấp băng bất động sản, dịch vụ ngân hàng (bao gồm ngân hàng tại nhà), dịch vụ môi giới chứng khoán, dịch vụ tài chính được. cung cấp thông qua internet, dịch vụ phát hành trái phiếu có giá trị liên quan đến tiền thưởng và các chương trình khách hàng thân thiết, dịch vụ cung cấp thông tin tài chính.

---

(210) **4-2012-27290**

(540)

(220) 04.12.2012
(441) 25.02.2013
(531) A5.3.13; A5.3.15; 26.2.1; A5.5.20
(591) Xanh nước biển nhạt, xanh nước biển đậm, xanh lá cây
(731) CÔNG TY TNHH NHÀ HÀNG NEW BLUE MOUNTAIN (VN)
37 Nguyễn Văn Thủ, phường Đa Kao, quận 1, thành phố Hồ Chí Minh
(740) Công ty Luật TNHH Tư vấn Quốc tế (INDOCHINE COUNSEL)

(511) Nhóm 35: Bán buôn, bán lẻ đồ uống, nước giải khát, nước tinh khiết, thực phẩm chế biến.

Nhóm 43: Dịch vụ nhà hàng ăn uống; nhà hàng ăn uống tự phục vụ; dịch vụ cung cấp đồ ăn thức uống do nhà hàng thực hiện; dịch vụ quán rượu; dịch vụ quán ăn nhanh.

---

(210) **4-2012-27291**

(540)

(220) 04.12.2012
(441) 25.02.2013
(531) 26.1.1; A26.11.12; 26.13.25
(731) CÔNG TY TNHH SẢN XUẤT VÀ THƯƠNG MẠI PHÚC QUANG MINH (VN)
Số 9, ngõ 12, phố Hàm Nghi, thị trấn Cầu Diễn, huyện Từ Liêm, thành phố Hà Nội

(511) Nhóm 25: Đồ lót nam; đồ lót nữ; quần áo nam; quần áo nữ; váy; tất ngắn cổ, tất cao cổ.

---

(210) **4-2012-27292**

(540)

(220) 04.12.2012
(441) 25.02.2013
(531) A26.11.12; 26.13.25
(591) Xanh tím, đỏ
(731) CÔNG TY CỔ PHẦN SẢN XUẤT VÀ THƯƠNG MẠI PHÚC TIẾN (VN)
Lô 03 - 9A cụm tiểu thủ công nghiệp Hai Bà Trưng, phường Hoàng Văn Thụ, quận Hoàng Mai, thành phố Hà Nội

(511) Nhóm 19: Vật liệu xây dựng bằng nhựa; tấm nhựa lấy sáng dạng sóng; tấm nhựa đặc ruột; tấm nhựa lấy sáng rỗng ruột.

Nhóm 35: Mua bán; kinh doanh; xuất nhập khẩu: vật liệu xây dựng bằng nhựa; tấm nhựa lấy sáng dạng sóng; tấm nhựa đặc ruột; tấm nhựa lấy sáng rỗng ruột.

---

(210) **4-2012-27293**

(540)

PHUC TIEN ALU

(220) 04.12.2012
(441) 25.02.2013
(591) Xanh tím, đỏ
(731) CÔNG TY CỔ PHẦN SẢN XUẤT VÀ THƯƠNG MẠI PHÚC TIẾN (VN)
Lô 03 - 09 cụm tiểu thủ công nghiệp Hai Bà Trưng, phường Hoàng Văn Thụ, quận Hoàng Mai, thành phố Hà Nội

(511) Nhóm 06: Tấm phức hợp nhôm - nhựa (vật liệu xây dựng, thành phần chính là nhôm).

Nhóm 35: Mua bán; kinh doanh; xuất nhập khẩu: nhôm, nhựa; tấm phức hợp nhôm nhựa.

---

(210) **4-2012-27294**

(540)

MAISON JULES

(220) 04.12.2012
(441) 25.02.2013
(731) MACY'S MERCHANDISING GROUP, INC. (US)
11 Penn Plaza, New York, NY 10001, U.S.A.
(740) Văn phòng Luật sư MINERVAS (MINERVAS)

(511) Nhóm 03: Nước hoa; tinh dầu; mỹ phẩm; xà phòng; nước xức tóc; thuốc đánh răng.

Nhóm 14: Đồ trang sức; đồ trang sức rẻ tiền; đá quý; đồng hồ và dụng cụ đo thời gian.

Nhóm 18: Da thuộc, thô hoặc bán thành phẩm; giả da; hòm bằng da thuộc; hộp bằng da thuộc; dây đai bằng da thuộc; tấm phủ đồ đạc bằng da thuộc; hộp đựng mũ bằng da thuộc; dây buộc bằng da; dây dắt động vật bằng da; dây đeo vai bằng da thuộc; dây da thuộc; bao nhỏ bằng da thuộc để gói hàng hóa; bộ đồ du lịch [đô da]; va li; hòm đựng đồ đi du lịch; túi du lịch; túi thể thao đa năng; cặp da; túi đựng đồ đi đường loại to; ba lô; túi vải có dây đeo qua vai và trễ đến hông (messenger bags); túi có hai quai để xách hay đeo vai (tote bags); túi du lịch có thể gấp lại được (stowaway bags); túi đựng quần áo; túi xách tay; túi vải hình trụ có dây buộc thít ở đầu (duffel bags); cặp đựng giấy tờ, tài liệu; ví cho nam giới; ví xách tay cho phụ nữ; hộp đựng chìa khóa (bằng da thuộc); cặp đựng tài liệu chia thành nhiều ngăn; ví bỏ túi kèm sẵn lịch; ví bỏ túi kèm sẵn sổ nghi công việc; ví bỏ túi kèm sẵn nhật ký; ví và tủi đựng hộ chiếu; túi bằng da thuộc dùng để bao gói hàng hoá, hộp bằng da không nắp và hộp bằng da không nắp có thành thấp; ví nhỏ đựng tiền; hộp đựng tiền bằng da; cặp bằng da để đựng tài liệu; hòm da; ô.

Nhóm 20: Đồ đạc (như bàn, ghế, giường tủ, giá, kệ, vv...) (furniture); gương soi; khung ảnh; phụ kiện cho phòng tắm, phòng bếp và trong nhà bao gồm gối dùng trong phòng tắm, gối ngủ, đệm ghế ngồi, thanh treo rèm, móc rèm, đệm để tựa, ngồi và quỳ, gối trang trí, đệm cho vật nuôi trong nhà, gối.

Nhóm 24: Vải; khăn phủ giường và khăn phủ bàn [không bằng giấy]; áo gối; vỏ bọc gối; khăn phủ mặt gối; chăn; khăn phủ lên mặt chăn (khăn phủ giường); mền chăn; khăn phủ đồ đạc; chăn bông; chăn lông vịt; vỏ chăn lông vịt; ga trải giường, bộ ga trải giường; ga phủ giường; khăn trải giường; ga và chăn giường cũi cho trẻ em; tấm khăn trải giường (đặt dưới đệm) phủ lấp thành giường và chân giường; tấm phủ giường; khăn tắm bằng vải; khăn lau mặt bằng vải; khăn tắm; rèm bằng sợi dệt hoặc bằng chất dẻo; rèm cửa gấp nếp;

rèm tắm bằng sợi dệt hoặc bằng chất dẻo; rèm tắm bằng sợi dệt hoặc bằng chất dẻo rủ xuống mặt trong bồn tắm; khăn trải giường bằng vải lanh; bộ khăn tắm [trừ quần áo] ; khăn trải bàn bằng vải; dải khăn trang trí chạy giữa bàn bằng vải; khăn tắm cỡ lớn; diềm vải bao quanh giường; vỏ đệm; vỏ đệm giường loại dày tăng độ êm và bảo vệ đệm; miếng đệm lót [không làm bằng giấy]; khăn trải bàn [không bằng giấy]; chăn mỏng.

Nhóm 25: Quần áo nam giới; quần áo phụ nữ; quần áo trẻ em; giày; đồ đi chân và đồ đội đầu.

---

(210) **4-2012-27295**

(540)

FREE YOUR FUN SIDE

(220) 04.12.2012
(441) 25.02.2013
(731) PEPSICO, INC. (US)
700 Anderson Hill Road, Purchase, New York 10577, United States of America
(740) Văn phòng Luật sư MINERVAS (MINERVAS)

(511) Nhóm 32: Nước khoáng (đồ uống), nước có ga (đồ uống), và các loại đồ uống không cồn khác; đồ uống trái cây và nước ép trái cây (không cồn); xi rô và chế phẩm để làm đồ uống.

---

(210) **4-2012-27296**

(540)

Paint Rocket

(220) 04.12.2012
(441) 25.02.2013
(731) CÔNG TY TRÁCH NHIỆM HỮU HẠN XUẤT NHẬP KHẨU TRƯỜNG VIỆT (VN)
89B, đường số 3, phường Tân Kiểng, quận 7, thành phố Hồ Chí Minh

(511) Nhóm 35: Mua bán thiết bị điện: máy phun bắn bằng hơi nước và các loại phun bắn tương tự; thiết bị cơ khí (được điều khiển băng tay hoặc không), để phun bắn các chất lỏng hoặc chất bột; thiết bị lắp đặt không xây dựng; mua bán thiết bị linh kiện điện tử; máy tập thể dục, thiết bị tập thể dục, máy hút chân không.

---

(210) **4-2012-27297**

(540)

Paint Zoom

(220) 04.12.2012
(441) 25.02.2013
(731) CÔNG TY TRÁCH NHIỆM HỮU HẠN XUẤT NHẬP KHẨU TRƯỜNG VIỆT (VN)
89B, đường số 3, phường Tân Kiểng, quận 7, thành phố Hồ Chí Minh

(511) Nhóm 35: Mua bán thiết bị điện: máy phun bắn bằng hơi nước và các loại phun bắn tương tự; thiết bị cơ khí (được điều khiển băng tay hoặc không),để phun bắn các chất lỏng hoặc chất bột; thiết bị lắp đặc trong xây dựng; mua bán thiết bị linh kiện điện tử; viễn thông như: máy tập thể dục, thiết bị tập thể dục, máy hút chân không.

---

(210) **4-2012-27298**

(540)

(220) 04.12.2012
(441) 25.02.2013
(531) A1.1.10; 26.1.1; 24.17.15; 24.17.21
(591) Xanh dương đậm, xanh dương nhạt, đỏ, vàng
(731) DOANH NGHIỆP TƯ NHÂN ĐÔNG NAM DƯỢC BÀNG THÁI (VN)
416/14/3 Dương Quảng Hàm, phường 5, quận Gò Vấp, thành phố Hồ Chí Minh

(511) Nhóm 05: Thực phẩm chức năng; thực phẩm dinh dưỡng dùng cho mục đích y tế; thực phẩm dinh dưỡng không dùng cho mục đích y tế.

---

(210) **4-2012-27299**

(540) YOUNG JIN

(220) 04.12.2012
(441) 25.02.2013
(731) VŨ THỊ THANH THỦY (VN)
22A Điện Biên Phủ, phường 25, quận Bình Thạnh, thành phố Hồ Chí Minh
(740) DNTN Dịch vụ thương mại và sở hữu công nghiệp Song Ngọc (I.P.T.S.)

(511) Nhóm 35: Mua bán linh kiện phụ tùng xe ô tô, xe cơ giới, xe máy, xe đạp và xe các loại, mua bán xe ô tô, xe cơ giới- xe máy, xe đạp và xe các loại; môi giới thương mại với mục đích giới thiệu và tiêu thụ hàng hóa.

---

(210) **4-2012-27301**

(540) SL

(220) 04.12.2012
(441) 25.02.2013
(731) VŨ THỊ THANH THỦY (VN)
22A Điện Biên Phủ, phường 25, quận Bình Thạnh, thành phố Hồ Chí Minh
(740) DNTN Dịch vụ thương mại và sở hữu công nghiệp Song Ngọc (I.P.T.S.)

(511) Nhóm 35: Mua bán linh kiện phụ tùng xe ô tô, xe cơ giới, xe máy, xe đạp và xe các loại; mua bán xe ô tô, xe cơ giới, xe máy, xe đạp và xe các Ioại; môi giới thương mại với mục đích giới thiệu và tiêu thụ hàng hóa.

---

(210) **4-2012-27302**

(540)

(220) 04.12.2012
(441) 25.02.2013
(531) 26.1.2
(591) Xanh dương, trắng
(731) VŨ THỊ THANH THỦY (VN)
22A Điện Biên Phủ, phường 25, quận Bình Thạnh, thành phố Hồ Chí Minh
(740) DNTN Dịch vụ thương mại và sở hữu công nghiệp Song Ngọc (I.P.T.S.)

(511) Nhóm 35: Mua bán linh kiện phụ tùng xe ô tô, xe cơ giới, xe máy, xe đạp và xe các loại; mua bán xe ô tô, xe cơ giới, xe máy, xe đạp và xe các Ioại; môi giới thương mại với mục đích giới thiệu và tiêu thụ hàng hóa.

---

(210) **4-2012-27303**

(540) 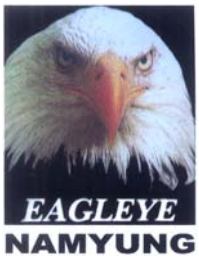

(220) 04.12.2012
(441) 25.02.2013
(531) 26.4.2; 3.7.1
(591) Cam, ghi xám, đen, trắng, hồng, đỏ
(731) VŨ THỊ THANH THỦY (VN)
22A Điện Biên Phủ, phường 25, quận Bình Thạnh, thành phố Hồ Chí Minh
(740) DNTN Dịch vụ thương mại và sở hữu công nghiệp Song Ngọc (I.P.T.S.)

(511) Nhóm 35: Mua bán linh kiện phụ tùng xe ô tô, xe cơ giới, xe máy, xe đạp và xe các loại; mua bán xe ô tô, xe cơ giới, xe máy, xe đạp và xe các Ioại; môi giới thương mại với mục đích giới thiệu và tiêu thụ hàng hóa.

---

(210) **4-2012-27304**

(540)

(220) 04.12.2012
(441) 25.02.2013
(531) 26.1.2; A26.11.12; A3.7.24; 26.13.25
(591) Trắng, xanh dương
(731) VŨ THỊ THANH THỦY (VN)
22A Điện Biên Phủ, phường 25, quận Bình Thạnh, thành phố Hồ Chí Minh
(740) DNTN Dịch vụ thương mại và sở hữu công nghiệp Song Ngọc (I.P.T.S.)

(511) Nhóm 35: Mua bán linh kiện phụ tùng xe ô tô, xe cơ giới, xe máy, xe đạp và xe các loại; mua bán xe ô tô, xe cơ giới, xe máy, xe đạp và xe các Ioại; môi giới thương mại với mục đích giới thiệu và tiêu thụ hàng hóa.

---

(210) **4-2012-27305**

(540)

(220) 04.12.2012
(441) 25.02.2013
(531) A26.11.12; 26.13.25
(591) Xanh dương, trắng
(731) VŨ THỊ THANH THỦY (VN)
22A Điện Biên Phủ, phường 25, quận Bình Thạnh, thành phố Hồ Chí Minh
(740) DNTN Dịch vụ thương mại và sở hữu công nghiệp Song Ngọc (I.P.T.S.)

(511) Nhóm 35: Mua bán linh kiện phụ tùng xe ô tô, xe cơ giới, xe máy, xe đạp và xe các loại; mua bán xe ô tô, xe cơ giới, xe máy, xe đạp và xe các Ioại; môi giới thương mại với mục đích giới thiệu và tiêu thụ hàng hóa.

---

(210) **4-2012-27306**

(540)

(220) 04.12.2012
(441) 25.02.2013
(531) 26.4.2; 26.4.4; 3.2.1; A3.2.24
(591) Trắng, xanh lam
(731) VŨ THỊ THANH THỦY (VN)
22A Điện Biên Phủ, phường 25, quận Bình Thạnh, thành phố Hồ Chí Minh
(740) DNTN Dịch vụ thương mại và sở hữu công nghiệp Song Ngọc (I.P.T.S.)

(511) Nhóm 35: Mua bán linh kiện phụ tùng xe ô tô, xe cơ giới, xe máy, xe đạp và xe các loại; mua bán xe ô tô, xe cơ giới, xe máy, xe đạp và xe các loại; môi giới thương mại với mục đích giới thiệu và tiêu thụ hàng hóa.

---

(210) **4-2012-27307**

(540)

DYMOS

(220) 04.12.2012
(441) 25.02.2013
(731) VŨ THỊ THANH THỦY (VN)
22A Điện Biên Phủ, phường 25, quận Bình Thạnh, thành phố Hồ Chí Minh
(740) DNTN Dịch vụ thương mại và sở hữu công nghiệp Song Ngọc (I.P.T.S.)

(511) Nhóm 35: Mua bán linh kiện phụ tùng xe ô tô, xe cơ giới, xe máy, xe đạp và xe các loại; mua bán xe ô tô, xe cơ giới, xe máy, xe đạp và xe các Ioại; môi giới thương mại với mục đích giới thiệu và tiêu thụ hàng hóa.

---

(210) **4-2012-27308**

(540)

(220) 04.12.2012
(441) 25.02.2013
(531) 26.3.1; 26.4.4; 26.4.9; 26.13.25
(591) Đỏ, nâu, xanh lam, trắng, xanh đen
(731) VŨ THỊ THANH THỦY (VN)
22A Điện Biên Phủ, phường 25, quận Bình Thạnh, thành phố Hồ Chí Minh
(740) DNTN Dịch vụ thương mại và sở hữu công nghiệp Song Ngọc (I.P.T.S.)

(511) Nhóm 35: Mua bán linh kiện phụ tùng xe ô tô, xe cơ giới, xe máy, xe đạp và xe các loại; mua bán xe ô tô, xe cơ giới, xe máy, xe đạp và xe các loại; môi giới thương mại với mục đích giới thiệu và tiêu thụ hàng hóa.

---

(210) **4-2012-27309**

(540)

(220) 04.12.2012
(441) 25.02.2013
(531) 26.1.2
(591) Trắng, nâu đỏ
(731) VŨ THỊ THANH THỦY (VN)
22A Điện Biên Phủ, phường 25, quận Bình Thạnh, thành phố Hồ Chí Minh
(740) DNTN Dịch vụ thương mại và sở hữu công nghiệp Song Ngọc (I.P.T.S.)

(511) Nhóm 35: Mua bán linh kiện phụ tùng xe ô tô, xe cơ giới, xe máy, xe đạp và xe các loại; mua bán xe ô tô, xe cơ giới, xe máy, xe đạp và xe các loại; môi giới thương mại với mục đích giới thiệu và tiêu thụ hàng hóa.

---

(210) **4-2012-27310**

(540)

DONG JIN

(220) 04.12.2012
(441) 25.02.2013

(731) VŨ THỊ THANH THỦY (VN)
22A Điện Biên Phủ, phường 25, quận Bình Thạnh, thành phố Hồ Chí Minh

(740) DNTN Dịch vụ thương mại và sở hữu công nghiệp Song Ngọc (I.P.T.S.)

(511) Nhóm 35: Mua bán linh kiện phụ tùng xe ô tô, xe cơ giới, xe máy, xe đạp và xe các loại; mua bán xe ô tô, xe cơ giới, xe máy, xe đạp và xe các Ioại; môi giới thương mại với mục đích giới thiệu và tiêu thụ hàng hóa.

---

(210) **4-2012-27311**

(540)

WONDER

(220) 04.12.2012
(441) 25.02.2013

(731) TRẦN THANH HIẾU (VN)
22A Điện Biên Phủ, phường 25, quận Bình Thạnh, thành phố Hồ Chí Minh

(740) DNTN Dịch vụ thương mại và sở hữu công nghiệp Song Ngọc (I.P.T.S.)

(511) Nhóm 35: Mua bán linh kiện phụ tùng xe ô tô, xe cơ giới, xe máy, xe đạp và xe các loại; mua bán xe ô tô, xe cơ giới, xe máy, xe đạp và xe các Ioại; môi giới thương mại với mục đích giới thiệu và tiêu thụ hàng hóa.

---

(210) **4-2012-27312**

(540)

SAMWON

(220) 04.12.2012
(441) 25.02.2013

(731) TRẦN THANH HIẾU (VN)
22A Điện Biên Phủ, phường 25, quận Bình Thạnh, thành phố Hồ Chí Minh

(740) DNTN Dịch vụ thương mại và sở hữu công nghiệp Song Ngọc (I.P.T.S.)

(511) Nhóm 35: Mua bán linh kiện phụ tùng xe ô tô, xe cơ giới, xe máy, xe đạp và xe các loại; mua bán xe ô tô, xe cơ giới, xe máy, xe đạp và xe các Ioại; môi giới thương mại với mục đích giới thiệu và tiêu thụ hàng hóa.

---

(210) **4-2012-27313**

(540) HANDONG

(220) 04.12.2012
(441) 25.02.2013
(531) 26.1.2; A26.11.12; 26.13.25
(591) Vàng, trắng
(731) TRẦN THANH HIẾU (VN)
22A Điện Biên Phủ, phường 25, quận Bình Thạnh, thành phố Hồ Chí Minh
(740) DNTN Dịch vụ thương mại và sở hữu công nghiệp Song Ngọc (I.P.T.S.)

(511) Nhóm 35: Mua bán linh kiện phụ tùng xe ô tô, xe cơ giới, xe máy, xe đạp và xe các loại; mua bán xe ô tô, xe cơ giới, xe máy, xe đạp và xe các Ioại; môi giới thương mại với mục đích giới thiệu và tiêu thụ hàng hóa.

---

(210) **4-2012-27314**

(540) UNIVERSE NKT

(220) 04.12.2012
(441) 25.02.2013
(531) 26.4.1; 26.4.2; 26.1.1
(591) Cam, đen
(731) TRẦN THANH HIẾU (VN)
22A Điện Biên Phủ, phường 25, quận Bình Thạnh, thành phố Hồ Chí Minh
(740) DNTN Dịch vụ thương mại và sở hữu công nghiệp Song Ngọc (I.P.T.S.)

(511) Nhóm 35: Mua bán linh kiện phụ tùng xe ô tô, xe cơ giới, xe máy, xe đạp và xe các loại; mua bán xe ô tô, xe cơ giới. xe máy, xe đạp và xe các Ioại; môi giới thương mại với mục đích giới thiệu và tiêu thụ hàng hóa.

---

(210) **4-2012-27315**

(540) DOOWON

(220) 04.12.2012
(441) 25.02.2013
(731) TRẦN THANH HIẾU (VN)
22A Điện Biên Phủ, phường 25, quận Bình Thạnh, thành phố Hồ Chí Minh
(740) DNTN Dịch vụ thương mại và sở hữu công nghiệp Song Ngọc (I.P.T.S.)

(511) Nhóm 35: Mua bán linh kiện phụ tùng xe ô tô, xe cơ giới, xe máy, xe đạp và xe các loại; mua bán xe ô tô, xe cơ giới, xe máy, xe đạp và xe các Ioại; môi giới thương mại với mục đích giới thiệu và tiêu thụ hàng hóa.

---

(210) **4-2012-27316**

(540) AG

(220) 04.12.2012
(441) 25.02.2013
(731) TRẦN THANH HIẾU (VN)
22A Điện Biên Phủ, phường 25, quận Bình Thạnh, thành phố Hồ Chí Minh
(740) DNTN Dịch vụ thương mại và sở hữu công nghiệp Song Ngọc (I.P.T.S.)

(511) Nhóm 35: Mua bán linh kiện phụ tùng xe ô tô, xe cơ giới, xe máy, xe đạp và xe các loại; mua bán xe ô tô, xe cơ giới, xe máy, xe đạp và xe các Ioại; môi giới thương mại với mục đích giới thiệu và tiêu thụ hàng hóa.

---

(210) **4-2012-27317**

(540)

(220) 04.12.2012
(441) 25.02.2013
(531) 26.4.2; 26.4.4; 26.3.1; A26.3.6; 26.13.25
(591) Xanh lá cây, đỏ, trắng, đen
(731) TRẦN THANH HIẾU (VN)
22A Điện Biên Phủ, phường 25, quận Bình Thạnh, thành phố Hồ Chí Minh
(740) DNTN Dịch vụ thương mại và sở hữu công nghiệp Song Ngọc (I.P.T.S.)

(511) Nhóm 35: Mua bán linh kiện phụ tùng xe ô tô, xe cơ giới, xe máy, xe đạp và xe các loại; mua bán xe ô tô, xe cơ giới. xe máy, xe đạp và xe các Ioại; môi giới thương mại với mục đích giới thiệu và tiêu thụ hàng hóa.

---

(210) **4-2012-27318**

(540)

(220) 04.12.2012
(441) 25.02.2013
(531) 26.4.2; 26.1.1
(591) Đỏ, vàng, xanh dương, trắng
(731) ĐOÀN QUỐC KHÁNH (VN)
526 Hưng Phú, phường 9, quận 8, thành phố Hồ Chí Minh
(740) DNTN Dịch vụ thương mại và sở hữu công nghiệp Song Ngọc (I.P.T.S.)

(511) Nhóm 35: Mua bán linh kiện phụ tùng xe ô tô, xe cơ giới, xe máy, xe đạp và xe các loại; mua bán xe ô tô, xe cơ giới, xe máy, xe đạp và xe các Ioại; môi giới thương mại với mục đích giới thiệu và tiêu thụ hàng hóa.

---

(210) **4-2012-27319**

(540)

(220) 04.12.2012
(441) 25.02.2013
(731) ĐOÀN QUỐC KHÁNH (VN)
526 Hưng Phú, phường 9, quận 8, thành phố Hồ Chí Minh
(740) DNTN Dịch vụ thương mại và sở hữu công nghiệp Song Ngọc (I.P.T.S.)

(511) Nhóm 35: Mua bán linh kiện phụ tùng xe ô tô, xe cơ giới, xe máy, xe đạp và xe các loại; mua bán xe ô tô, xe cơ giới, xe máy, xe đạp và xe các Ioại; môi giới thương mại với mục đích giới thiệu và tiêu thụ hàng hóa.

---

(210) **4-2012-27320**

(540)

(220) 04.12.2012
(441) 25.02.2013
(531) 26.4.2; 1.5.1; 26.1.1
(591) Xanh tím, đỏ, nâu, xanh dương
(731) ĐOÀN QUỐC KHÁNH (VN)
526 Hưng Phú, phường 9, quận 8, thành phố Hồ Chí Minh
(740) DNTN Dịch vụ thương mại và sở hữu công nghiệp Song Ngọc (I.P.T.S.)

(511) Nhóm 35: Mua bán linh kiện phụ tùng xe ô tô, xe cơ giới, xe máy, xe đạp và xe các loại; mua bán xe ô tô, xe cơ giới, xe máy, xe đạp và xe các loại; môi giới thương mại với mục đích giới thiệu và tiêu thụ hàng hóa.

---

(210) **4-2012-27321**

(540)

(220) 04.12.2012
(441) 25.02.2013
(531) 26.1.2
(591) Xanh dương, trắng
(731) ĐOÀN QUỐC KHÁNH (VN)
526 Hưng Phú, phường 9, quận 8, thành phố Hồ Chí Minh
(740) DNTN Dịch vụ thương mại và sở hữu công nghiệp Song Ngọc (I.P.T.S.)

(511) Nhóm 35: Mua bán linh kiện phụ tùng xe ô tô, xe cơ giới, xe máy, xe đạp và xe các loại; mua bán xe ô tô, xe cơ giới. xe máy, xe đạp và xe các Ioại; môi giới thương mại với mục đích giới thiệu và tiêu thụ hàng hóa.

---

(210) **4-2012-27322**

(540)

(220) 04.12.2012
(441) 25.02.2013
(531) 26.13.25
(591) Nâu, trắng
(731) ĐOÀN QUỐC KHÁNH (VN)
526 Hưng Phú, phường 9, quận 8, thành phố Hồ Chí Minh
(740) DNTN Dịch vụ thương mại và sở hữu công nghiệp Song Ngọc (I.P.T.S.)

(511) Nhóm 35: Mua bán linh kiện phụ tùng xe ô tô, xe cơ giới, xe máy, xe đạp và xe các loại; mua bán xe ô tô, xe cơ giới. xe máy, xe đạp và xe các Ioại; môi giới thương mại với mục đích giới thiệu và tiêu thụ hàng hóa.

---

(210) **4-2012-27323**

(540)

Clopinova

(220) 04.12.2012
(441) 25.02.2013
(731) ALVITA PHARMA PVT. LTD (IN)
66, Sunrays Shopping Centre, Near Apna Bazar, Charkop, Kandivli West, Mumbai 400067, India
(740) Công ty TNHH Tư vấn ALIATLEGAL (ALIATLEGAL CO., LTD.)

(511) Nhóm 05: Dược phẩm và các chế phẩm dược dùng cho người.

---

(210) **4-2012-27324**

(540)

Dicloright

(220) 04.12.2012
(441) 25.02.2013
(731) ALVITA PHARMA PVT. LTD (IN)
66, Sunrays Shopping Centre, Near Apna Bazar, Charkop, Kandivli West, Mumbai 400067, India
(740) Công ty TNHH Tư vấn ALIATLEGAL (ALIATLEGAL CO., LTD.)

(511) Nhóm 05: Dược phẩm và các chế phẩm dược dùng cho người.

---

(210) **4-2012-27325**

(540)

Polyxright

(220) 04.12.2012
(441) 25.02.2013
(731) ALVITA PHARMA PVT. LTD (IN)
66, Sunrays Shopping Centre, Near Apna Bazar, Charkop, Kandivli West, Mumbai 400067, India
(740) Công ty TNHH Tư vấn ALIATLEGAL (ALIATLEGAL CO., LTD.)

(511) Nhóm 05: Dược phẩm và các chế phẩm dược dùng cho người.

---

(210) **4-2012-27326**

(540)

Pregnaright

(220) 04.12.2012
(441) 25.02.2013
(731) ALVITA PHARMA PVT. LTD (IN)
66, Sunrays Shopping Centre, Near Apna Bazar, Charkop, Kandivli West, Mumbai 400067, India
(740) Công ty TNHH Tư vấn ALIATLEGAL (ALIATLEGAL CO., LTD.)

(511) Nhóm 05: Dược phẩm và các chế phẩm dược dùng cho người.

---

(210) **4-2012-27327**

(540)

Prednisright

(220) 04.12.2012
(441) 25.02.2013
(731) ALVITA PHARMA PVT. LTD (IN)
66, Sunrays Shopping Centre, Near Apna Bazar, Charkop, Kandivli West, Mumbai 400067, India
(740) Công ty TNHH Tư vấn ALIATLEGAL (ALIATLEGAL CO., LTD.)

(511) Nhóm 05: Dược phẩm và các chế phẩm dược dùng cho người.

---

(210) **4-2012-27328**

(540)

Fexoright

(220) 04.12.2012
(441) 25.02.2013

(731) ALVITA PHARMA PVT. LTD (IN)
66, Sunrays Shopping Centre, Near Apna Bazar, Charkop, Kandivli West, Mumbai 400067, India
(740) Công ty TNHH Tư vấn ALIATLEGAL (ALIATLEGAL CO., LTD.)

(511) Nhóm 05: Dược phẩm và các chế phẩm dược dùng cho người.

---

(210) **4-2012-27329**

(540)

Zolmiright

(220) 04.12.2012
(441) 25.02.2013

(731) ALVITA PHARMA PVT. LTD (IN)
66, Sunrays Shopping Centre, Near Apna Bazar, Charkop, Kandivli West, Mumbai 400067, India
(740) Công ty TNHH Tư vấn ALIATLEGAL (ALIATLEGAL CO., LTD.)

(511) Nhóm 05: Dược phẩm và các chế phẩm dược dùng cho người.

---

(210) **4-2012-27330**

(540)

Ketoright

(220) 04.12.2012
(441) 25.02.2013
(731) ALVITA PHARMA PVT. LTD (IN)
66, Sunrays Shopping Centre, Near Apna Bazar, Charkop, Kandivli West, Mumbai 400067, India
(740) Công ty TNHH Tư vấn ALIATLEGAL (ALIATLEGAL CO., LTD.)

(511) Nhóm 05: Dược phẩm và các chế phẩm dược dùng cho người.

---

(210) **4-2012-27331**

(540)

Menaright

(220) 04.12.2012
(441) 25.02.2013
(731) ALVITA PHARMA PVT. LTD (IN)
66, Sunrays Shopping Centre, Near Apna Bazar, Charkop, Kandivli West, Mumbai 400067, India
(740) Công ty TNHH Tư vấn ALIATLEGAL (ALIATLEGAL CO., LTD.)

(511) Nhóm 05: Dược phẩm và các chế phẩm dược dùng cho người.

---

(210) **4-2012-27332**

(540)

Betabiso

(220) 04.12.2012
(441) 25.02.2013
(731) ALVITA PHARMA PVT. LTD (IN)
66, Sunrays Shopping Centre, Near Apna Bazar, Charkop, Kandivli West, Mumbai 400067, India
(740) Công ty TNHH Tư vấn ALIATLEGAL (ALIATLEGAL CO., LTD.)

(511) Nhóm 05: Dược phẩm và các chế phẩm dược dùng cho người.

---

(210) **4-2012-27333**

(540)

Thyroright

(220) 04.12.2012
(441) 25.02.2013
(731) ALVITA PHARMA PVT. LTD (IN)
66, Sunrays Shopping Centre, Near Apna Bazar, Charkop, Kandivli West, Mumbai 400067, lndia
(740) Công ty TNHH Tư vấn ALIATLEGAL (ALIATLEGAL CO., LTD.)

(511) Nhóm 05: Dược phẩm và các chế phẩm dược dùng cho người.

---

(210) **4-2012-27334**

(540)

HAZELAYS

(220) 04.12.2012
(441) 25.02.2013
(731) PHẠM THANH TÙNG (VN)
Xã Thạnh Đông, huyện Tân Hiệp, tỉnh Kiên Giang
(740) Công ty TNHH Sở hữu trí tuệ WINCO (WINCO CO., LTD.)

(511) Nhóm 03: Mỹ phẩm; nước hoa; sữa tắm.

---

(210) **4-2012-27335**

(540)

NATIVI

(220) 04.12.2012
(441) 25.02.2013
(731) CÔNG TY CỔ PHẦN NATI (VN)
60 đường số 4, khu phố 5, phường Bình Hưng Hòa B, quận Bình Tân, thành phố Hồ Chí Minh
(740) Công ty TNHH Sở hữu trí tuệ WINCO (WINCO CO., LTD.)

(511) Nhóm 29: Thực phẩm đã qua chế biến như: hạt điều, hạt sen, hạt dẻ, mít sấy, dứa (thơm) sấy, chuối sấy.

---

(210) **4-2012-27336**

(540)

(220) 04.12.2012
(441) 25.02.2013
(531) 26.1.2; A26.11.12
(591) Đỏ, xanh cửu long
(731) CÔNG TY TNHH SẢN XUẤT KINH DOANH MỸ PHÚ (VN)
Số 67, quốc lộ 61, ấp 1, xã Thạnh Hòa, huyện Phụng Hiệp, tỉnh Hậu Giang
(740) Công ty TNHH Sở hữu trí tuệ WINCO (WINCO CO., LTD.)

(511) Nhóm 05: Thuốc thú y; dược phẩm; thực phẩm chức năng.

---

(210) **4-2012-27337**

(540)

(220) 04.12.2012
(441) 25.02.2013
(531) 26.3.1; 26.11.3; 26.3.4
(591) Đỏ, đen, ghi xám
(731) PHAN VĂN NHỰT (VN)
63/F17 Quang Trung, phường 10, quận Gò Vấp, thành phố Hồ Chí Minh
(740) Công ty TNHH Sở hữu trí tuệ WINCO (WINCO CO., LTD.)

(511) Nhóm 12: Xe đạp; phụ tùng của xe đạp.

Nhóm 35: Mua bán: xe đạp, phụ tùng xe đạp.

---

(210) **4-2012-27338**

(540)

Floxinova

(220) 04.12.2012
(441) 25.02.2013
(731) RPCO FAR EAST LIMITED (IN)
66, Sunrays Shopping Centre, Near Apna Bazar, Charkop, Kandivli West, Mumbai - 400067, India
(740) Công ty TNHH Tư vấn ALIATLEGAL (ALIATLEGAL CO., LTD.)

(511) Nhóm 05: Dược phẩm và các chế phẩm dược dùng cho người.

---

(210) **4-2012-27339**

(540)

Tramanova

(220) 04.12.2012
(441) 25.02.2013
(731) RPCO FAR EAST LIMITED (IN)
66, Sunrays Shopping Centre, Near Apna Bazar, Charkop, Kandivli West, Mumbai - 400067, India
(740) Công ty TNHH Tư vấn ALIATLEGAL (ALIATLEGAL CO., LTD.)

(511) Nhóm 05: Dược phẩm và các chế phẩm dược dùng cho người.

---

(210) **4-2012-27340**

(540)

Inoamlo

(220) 04.12.2012
(441) 25.02.2013

(731) RPCO FAR EAST LIMITED (IN)
66, Sunrays Shopping Centre, Near Apna Bazar, Charkop, Kandivli West, Mumbai - 400067, India

(740) Công ty TNHH Tư vấn ALIATLEGAL (ALIATLEGAL CO., LTD.)

(511) Nhóm 05: Dược phẩm và các chế phẩm dược dùng cho người.

---

(210) **4-2012-27341**

(540)

Foliright

(220) 04.12.2012
(441) 25.02.2013

(731) ALVITA PHARMA PVT. LTD (IN)
66, Sunrays Shopping Centre, Near Apna Bazar, Charkop, Kandivli West, Mumbai 400067, India

(740) Công ty TNHH Tư vấn ALIATLEGAL (ALIATLEGAL CO., LTD.)

(511) Nhóm 05: Dược phẩm và các chế phẩm dược dùng cho người.

---

(210) **4-2012-27342**

(540)

Liveright

(220) 04.12.2012
(441) 25.02.2013

(731) ALVITA PHARMA PVT. LTD (IN)
66, Sunrays Shopping Centre, Near Apna Bazar, Charkop, Kandivli West, Mumbai 400067, India

(740) Công ty TNHH Tư vấn ALIATLEGAL (ALIATLEGAL CO., LTD.)

(511) Nhóm 05: Dược phẩm và các chế phẩm dược dùng cho người.

---

(210) **4-2012-27343**

(540)

GRANISETRON DENK

(220) 04.12.2012
(441) 25.02.2013

(731) DENK PHARMA GMBH & CO. KG (DE)
Prinzregentenstrasse. 79, D-81675, Muenchen, Germany

(740) Công ty TNHH Tư vấn ALIATLEGAL (ALIATLEGAL CO., LTD.)

(511) Nhóm 05: Thuốc chữa bệnh dùng cho người.

---

(210) **4-2012-27344**

(540)

ANASTROZOLE DENK

(220) 04.12.2012
(441) 25.02.2013
(731) DENK PHARMA GMBH & CO. KG (DE)
Prinzregentenstrasse. 79, D-81675, Muenchen, Germany
(740) Công ty TNHH Tư vấn ALIATLEGAL (ALIATLEGAL CO., LTD.)

(511) Nhóm 05: Thuốc chữa bệnh dùng cho người.

---

(210) **4-2012-27345**

(540)

ZOLEDRODENK

(220) 04.12.2012
(441) 25.02.2013
(731) DENK PHARMA GMBH & CO. KG (DE)
Prinzregentenstrasse. 79, D-81675, Muenchen, Germany
(740) Công ty TNHH Tư vấn ALIATLEGAL (ALIATLEGAL CO., LTD.)

(511) Nhóm 05: Thuốc chữa bệnh dùng cho người.

---

(210) **4-2012-27346**

(540)

Yogurty's

(220) 04.12.2012
(441) 25.02.2013
(531) 5.3.11; A5.3.13; A5.3.14
(591) Hồng, xanh lá cây
(731) KAYLA FOODS INT'L (BARBADOS) INC. (BB)
27 Pine Road, Belleville, St. Michael, BB11113, Barbados, W.I.
(740) Công ty TNHH Tầm nhìn và Liên danh (VISION & ASSOCIATES CO.LTD.)

(511) Nhóm 30: Bánh mứt kẹo đông lạnh, sữa chua đông lạnh (dạng bánh kẹo đông lạnh).

Nhóm 43: Dịch vụ nhà hàng cung cấp đồ ăn thức uống, dịch vụ nhà hàng bán thức ăn mang về.

---

(210) **4-2012-27348**

(540)

(220) 04.12.2012
(441) 25.02.2013
(531) 26.4.2; 2.1.8; 21.3.1; 25.7.20; 25.5.25
(591) Đen, trắng, xanh dương, đỏ, hồng, da cam, vàng, xanh lá cây, xanh dương đậm, xanh lá đậm
(731) ABRO INDUSTRIES, INC. (US)
3580 Blackthorn Court, South Bend, Indiana 46628, United States of America
(740) Công ty Luật TNHH AMBYS Hà Nội (AMBYS HANOI)

(511) Nhóm 02: Sơn dạng phun.

---

(210) **4-2012-27351**

(540)

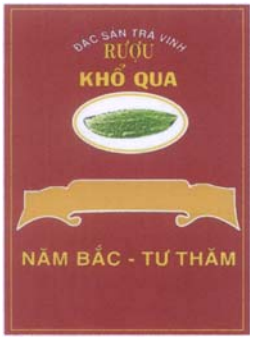

(220) 04.12.2012
(441) 25.02.2013
(531) 5.7.21; 25.1.6; 5.9.21; 26.1.2
(591) Đỏ, xanh, trắng, vàng
(731) HỘ KINH DOANH NGUYỄN VĂN THĂM (VN)
Số 71/21, khóm 4, phường 1, thành phố Trà Vinh, tỉnh Trà Vinh
(740) Công ty TNHH Sở hữu trí tuệ BELCOLAW (BELCOLAW IP CO.,LTD.)

(511) Nhóm 33: Rượu mạnh (đồ uống); đồ uống có cồn (trừ bia).

---

(210) **4-2012-27352**

(540)

(220) 04.12.2012
(441) 25.02.2013
(531) A26.11.12
(591) Đỏ, xanh.
(731) HỘ KINH DOANH TRẦN THỊ HẠNH (VN)
ấp La Bang Chợ, xã Đôn Châu, huyện Trà Cú, tỉnh Trà Vinh
(740) Công ty TNHH Sở hữu trí tuệ BELCOLAW (BELCOLAW IP CO.,LTD.)

(511) Nhóm 30: Bánh; kẹo.

---

(210) **4-2012-27353**

(540)

(220) 04.12.2012
(441) 25.02.2013
(531) 3.7.3; 3.7.19
(591) Xanh lá cây, đỏ, vàng, trắng
(731) KELLOGG COMPANY (US)
One Kellogg Square, Battle Creek, Michigan, United States of America
(740) Công ty Cổ phần Sở hữu công nghiệp INVESTIP (INVESTIP)

(511) Nhóm 30: Ngũ cốc ăn sáng; chế phẩm làm từ ngũ cốc; thanh ngũ cốc và thực phẩm có nguồn gốc từ ngũ cốc dùng như đồ ăn sáng, thức ăn nhanh hoặc thành phần làm thức ăn.

---

(210) **4-2012-27354**

(540)

(220) 04.12.2012
(441) 25.02.2013
(531) 3.7.3; A3.7.24
(591) Xanh lá cây, đỏ, vàng, trắng, đen
(731) KELLOGG COMPANY (US)
One Kellogg Square, Battle Creek, Michigan, United States of America
(740) Công ty Cổ phần Sở hữu công nghiệp INVESTIP (INVESTIP)

(511) Nhóm 30: Ngũ cốc ăn sáng; chế phẩm làm từ ngũ cốc; thanh ngũ cốc và thực phẩm có nguồn gốc từ ngũ cốc dùng như đồ ăn sáng, thức ăn nhanh hoặc thành phần làm thức ăn.

---

(210) **4-2012-27355**

(540) Vedet

(220) 04.12.2012
(441) 25.02.2013
(731) CÔNG TY TRÁCH NHIỆM HỮU HẠN THƯƠNG MẠI MON (VN)
95 Nguyễn Minh Hoàng, phường 12, quận Tân Bình, thành phố Hồ Chí Minh
(740) Công ty Cổ phần Sở hữu công nghiệp INVESTIP (INVESTIP)

(511) Nhóm 03: Mặt nạ dưỡng da; sữa rửa mặt; sữa dưỡng da và tẩy tế bào chết; sữa chống nắng; kem dưỡng da; gel dưỡng da ngừa mụn (không dùng cho mục đích y tế); mặt nạ ủ tóc; dầu bóng tóc; nước rửa tay (tất cả đều là mỹ phẩm).

---

(210) **4-2012-27356**

(540) FAST ENGLISH

(220) 04.12.2012
(441) 25.02.2013
(531) 24.15.21; A26.11.12
(591) Xanh dương, xám, trắng
(731) HỒ THỊ KIM VUI (VN)
84 Võ Thành Trang, phường 11, quận Tân Bình, thành phố Hồ Chí Minh
(740) Công ty Cổ phần Sở hữu công nghiệp INVESTIP (INVESTIP)

(511) Nhóm 41: Dịch vụ giáo đục đào tạo; trung tâm dạy ngoại ngữ.

---

(210) **4-2012-27357**

(540)

(220) 04.12.2012
(441) 25.02.2013
(531) 3.13.1; 26.1.2; A25.7.21; A26.11.8
(591) Hồng, xanh lá cây, trắng
(731) HỘ KINH DOANH BA BY QUỐC TẾ (VN)
Số 68 đường Tôn Thất Tùng, phường Bến Thành, quận 1, thành phố Hồ Chí Minh
(740) Công ty Cổ phần Sở hữu công nghiệp INVESTIP (INVESTIP)

(511) Nhóm 25: Quần áo; mũ (nón); tất (vớ); giày dép; váy đầm; yếm.

---

(210) **4-2012-27358**

(540)

Garlithepharm

(220) 04.12.2012
(441) 25.02.2013
(731) CÔNG TY CỔ PHẦN DƯỢC - VẬT TƯ Y TẾ THANH HOÁ (VN)
Số 232 đường Trần Phú, phường Lam Sơn, thành phố Thanh Hóa
(740) Văn phòng Luật sư ROYAL (ROYAL LAW FIRM)

(511) Nhóm 05: Sản phẩm dược.

---

(210) **4-2012-27359**

(540)

PRIME digit

(220) 04.12.2012
(441) 25.02.2013
(731) CÔNG TY CỔ PHẦN PRIME GROUP (VN)
Khu công nghiệp Bình Xuyên, huyện Bình Xuyên, tỉnh Vĩnh Phúc
(740) Công ty TNHH Luật Gia Phạm (PHAM JURIST CO.,LTD.)

(511) Nhóm 19: Gạch lát (không bằng kim loại dùng cho xây dựng); gạch men (không bằng kim loại); ngói (không bằng kim loại); đá lát sàn (không bằng kim loại); vật liệu xây dựng không bằng kim loại.

---

(210) **4-2012-27360**

(540)

PRIME Evolution

(220) 04.12.2012
(441) 25.02.2013
(731) CÔNG TY CỔ PHẦN PRIME GROUP (VN)
Khu công nghiệp Bình Xuyên, huyện Bình Xuyên, tỉnh Vĩnh Phúc
(740) Công ty TNHH Luật Gia Phạm (PHAM JURIST CO.,LTD.)

(511) Nhóm 19: Gạch lát (không bằng kim loại dùng cho xây dựng); gạch men (không bằng kim loại); ngói (không bằng kim loại); đá lát sàn (không bằng kim loại); vật liệu xây dựng không bằng kim loại.

---

(210) **4-2012-27361**

(540)

MyWa ONE

(220) 05.12.2012
(441) 25.02.2013
(731) CÔNG TY CỔ PHẦN THANH MỸ (VN)
Số 469, đường Đinh Bộ Lĩnh, phường 9, thành phố Mỹ Tho, tỉnh Tiền Giang

(511) Nhóm 32: Bia, nước giải khát các loại (đồ uống không cồn), nước trái cây ép các loại, nước uống đóng chai, nước khoáng (đồ uống).

---

(210) **4-2012-27362**

(540)

Sedilix Neo

(220) 05.12.2012
(441) 25.02.2013
(731) XEPA-SOUL PATTINSON (MALAYSIA) SDN. BHD. (MY)
1-5, Cheng Industrial Estate, 75250 Melaka, Malaysia
(740) Công ty Luật TNHH LEADCONSULT (LEADCONSULT)

(511) Nhóm 05: Dược phẩm dùng để trị chứng ho và cảm lạnh.

---

(210) **4-2012-27365**

(540)

WHITE SNOW HOTEL

(220) 05.12.2012
(441) 25.02.2013
(731) CÔNG TY TRÁCH NHIỆM HỮU HẠN MỘT THÀNH VIÊN NHÃ THÀNH PHÁT (VN)
B1-6.7 - khu biệt thự Đảo Xanh, phường Hoà Cường Bắc, quận Hải Châu, thành phố Đà Nẵng

(511) Nhóm 43: Khách sạn, nhà hàng ăn uống.

---

(210) **4-2012-27366**

(540)

TRUNG QUÝ

(220) 05.12.2012
(441) 25.02.2013
(731) CÔNG TY TNHH MỘT THÀNH VIÊN BAN MÊ CITY (VN)
151/67/52/5 đường Liên khu 4-5, phường Bình Hưng Hòa B, quận Bình Tân, thành phố Hồ Chí Minh

(511) Nhóm 30: Cà phê bột, ca cao, trà.

---

(210) **4-2012-27368**

(540)

CHÁNH HƯNG

(220) 05.12.2012
(441) 25.02.2013
(731) ĐOÀN THỊ YẾN (VN)
57 Xô Viết Nghệ Tĩnh, phường Thống Nhất, thành phố Buôn Ma Thuột, tỉnh Đắk Lắk

(511) Nhóm 30: Cà phê.

---

(210) **4-2012-27369**

(540)

(220) 05.12.2012
(441) 25.02.2013
(531) A3.4.2; 3.4.1
(591) Trắng, xanh lá cây, đỏ, vàng, xám, xanh dương, nâu, vàng nhạt, đen
(731) ĐOÀN THỊ YẾN (VN)
57 Xô Viết Nghệ Tĩnh, phường Thống Nhất, thành phố Buôn Ma Thuột, tỉnh Đắk Lắk

(511) Nhóm 29: Thịt bò ướp gia vị sấy khô (khô bò).

---

(210) **4-2012-27371**

(540)

(220) 05.12.2012
(441) 25.02.2013
(531) A11.3.2
(591) Xanh, đỏ, trắng
(731) KHƯƠNG UYỂN THANH (VN)
10/27 Mai Xuân Thưởng, phường 1, quận 6, thành phố Hồ Chí Minh

(511) Nhóm 35: Mua bán: trà sữa, thiết bị đóng gói trà sữa, bao bì trà sữa.

---

(210) **4-2012-27373**

(540)

(220) 05.12.2012
(441) 25.02.2013
(531) A5.1.5; A5.1.16; 24.13.1; 26.1.1
(591) Xanh, đỏ, trắng, nâu, xám
(731) CÔNG TY TNHH BỆNH VIỆN QUỐC TẾ CHẤN THƯƠNG CHỈNH HÌNH SÀI GÒN (VN)
305 Lê Văn Sỹ, phường 1, quận Tân Bình, thành phố Hồ Chí Minh

(511) Nhóm 05: Dược phẩm, thuốc chữa bệnh cho người.

Nhóm 35: Mua bán: dược phẩm, thuốc chữa bệnh cho người.

---

(210) **4-2012-27374**

(540)

(220) 05.12.2012
(441) 25.02.2013
(591) Trắng, xanh
(731) CÔNG TY TNHH KỸ THUẬT MÔI TRƯỜNG SAO THỦY (VN)
16/96 Nguyễn Thiện Thuật, phường 2, quận 3, thành phố Hồ Chí Minh

(511) Nhóm 32: Nước uống tinh khiết đóng chai.

---

(210) **4-2012-27375**

(540)

(220) 05.12.2012
(441) 25.02.2013

(591) Xanh, đỏ
(731) NGUYỄN THỊ THÙY TRANG (VN)
980/2C Lò Gốm, phường 8, quận 6, thành phố Hồ Chí Minh

(511) Nhóm 25: Quần áo, mũ nón, giày dép.

---

(210) **4-2012-27376**

(540)

NAGA

(220) 05.12.2012
(441) 25.02.2013

(731) CÔNG TY CỔ PHẦN DỊCH VỤ THƯƠNG MẠI NHÓM VIỆT (VN)
Số 17 đường số 6, khu phố 4, phường Tam Phú, quận Thủ Đức, thành phố Hồ Chí Minh

(511) Nhóm 16: Giấy vệ sinh (giấy lụa cuộn); khăn ăn bằng giấy, khăn giấy lụa, khăn giấy bỏ túi, khăn giấy đa năng, khăn giấy ướt.

---

(210) **4-2012-27377**

(540)

CATHERINE SOCKS

(220) 05.12.2012
(441) 25.02.2013

(731) CÔNG TY TNHH THƯƠNG MẠI VÀ DỊCH VỤ VẬN TẢI ASEAN (VN)
Số 11, ngõ 105, phố Yên Hòa, quận Cầu Giấy, thành phố Hà Nội

(511) Nhóm 25: Tất.

Nhóm 35: Mua bán tất.

---

(210) **4-2012-27378**

(540)

HANNAH SOCKS

(220) 05.12.2012
(441) 25.02.2013
(731) CÔNG TY TNHH THƯƠNG MẠI VÀ DỊCH VỤ VẬN TẢI ASEAN (VN)
Số 11, ngõ 105, phố Yên Hòa, quận Cầu Giấy, thành phố Hà Nội

(511) Nhóm 25: Tất.

Nhóm 35: Mua bán tất.

---

(210) **4-2012-27379**

(540)

OpenDoor
PROFESSIONAL

(220) 05.12.2012
(441) 25.02.2013
(531) 7.3.11; 7.3.2
(731) CÔNG TY TNHH SẢN XUẤT THƯƠNG MẠI DỊCH VỤ XUẤT NHẬP KHẨU TRẦN GIA PHÁT (VN)
14/1, đường số 7, khu phố 1, phường Hiệp Bình Chánh, quận Thủ Đức, thành phố Hồ Chí Minh

(511) Nhóm 09: Bộ tích điện dùng để biến đổi điện từ điện áp 24V - DC sang 220V - AC.

---

(210) **4-2012-27380**

(540)

HICHI
BẠN CỦA MỌI NHÀ

(220) 05.12.2012
(441) 25.02.2013
(591) Đỏ, đen
(731) CƠ SỞ VĨNH PHONG (VN)
1024/1A đường tỉnh lộ 10, khu phố 7, phường Tân Tạo, quận Bình Tân, thành phố Hồ Chí Minh

(511) Nhóm 11: Quạt điện.

---

(210) **4-2012-27381**

(540)

POLAR

(220) 05.12.2012
(441) 25.02.2013
(731) POLAR CORP. (US)
1001 Southbridge Street, Worcester, Massachusetts 01610 (USA)
(740) Văn phòng luật sư Phạm và Liên danh (PHAM & ASSOCIATES)

(511) Nhóm 32: Nước uống; nước ngọt có ga (đồ uống không cồn); nước khoáng xenxe hỗn hợp và đồ uống trên cơ sở trái cây (không chứa cồn).

---

(210) **4-2012-27386**

(540)

QT7

(220) 05.12.2012
(441) 25.02.2013
(731) CÔNG TY TNHH SẢN XUẤT THƯƠNG MẠI DỊCH VỤ ẤN TƯỢNG VIỆT (VN)
435/48 đường Hương lộ 3, phường Bình Hưng Hòa, quận Bình Tân, thành phố Hồ Chí Minh

(511) Nhóm 03: Xà phòng; nước hoa, tinh dầu, mỹ phẩm, nước xức tóc.

---

(210) **4-2012-27387**

(540)

LẠC VIỆT

(220) 05.12.2012
(441) 25.02.2013
(731) KIỀU BÌNH QUANG (VN)
Xã Tích Giang, huyện Phúc Thọ, thành phố Hà Nội
(740) Công ty TNHH Vũ Gia và cộng sự (VUGIA&PARTNERS CO., LTD)

(511) Nhóm 44: Dịch vụ y tế, chăm sóc sức khỏe, xoa bóp, vật lý trị liệu.

---

(210) **4-2012-27388**

(540)

Myssivy

(220) 05.12.2012
(441) 25.02.2013
(731) HỘ KINH DOANH LÊ THỊ HỶ (VN)
31A đường 2 tháng 4, phường Vạn Thắng, thành phố Nha Trang, tỉnh Khánh Hòa
(740) Công ty TNHH Tư vấn sở hữu trí tuệ Việt (VIET IP CO.,LTD.)

(511) Nhóm 25: Quần áo; quần áo lót; quần áo thể thao; đồ đội đầu; khăn choàng; áo váy.

Nhóm 35: Mua bán: quần áo, quần áo lót, quần áo thể thao, đồ đội đầu, khăn choàng, đồ đi chân, ví, túi xách, kính mắt, áo váy, phụ kiện thời trang.

---

(210) **4-2012-27389**

(540)

(220) 05.12.2012
(441) 25.02.2013
(531) 2.3.1; 25.1.25; 25.7.25; 26.13.25
(591) Đen, nâu nhạt, hồng đậm
(731) HỘ KINH DOANH LÊ THỊ HỶ (VN)
31A đường 2 Tháng 4, phường Vạn Thắng, thành phố Nha Trang, tỉnh Khánh Hòa
(740) Công ty TNHH Tư vấn sở hữu trí tuệ Việt (VIET IP CO.,LTD.)

(511) Nhóm 25: Quần áo; quần áo lót; quần áo thể thao; đồ đội đầu; khăn choàng; áo váy.

---

(210) **4-2012-27390**

(540)

(220) 05.12.2012
(441) 25.02.2013
(531) 26.5.1; A7.1.11; 7.1.24
(591) Xanh dương, đỏ
(731) CÔNG TY CỔ PHẦN XÂY DỰNG DÂN DỤNG CÔNG NGHIỆP SỐ 1-ĐỒNG NAI (VN)
Số 15 đường Đồng Khởi, phường Tân Tiến, thành phố Biên Hòa, tỉnh Đồng Nai
(740) Công ty TNHH Tư vấn sở hữu trí tuệ Việt (VIET IP CO.,LTD.)

(511) Nhóm 36: Kinh doanh nhà ở (bất động sản): mua bán bất động sản, môi giới bất động sản, quản lý bất động sản, định giá bất động sản, đầu tư bất động sản; cho thuê nhà xưởng.

---

(210) **4-2012-27391**

(540)

(220) 05.12.2012
(441) 25.02.2013
(531) 20.7.1; 15.7.1; 7.1.6; A7.1.12
(731) TRƯỜNG TRUNG CẤP BẾN THÀNH (VN)
14 Phú Châu, phường Tam Phú, quận Thủ Đức, thành phố Hồ Chí Minh

(511) Nhóm 41: Giáo dục; đào tạo.

---

(210) **4-2012-27392**

(540)

(220) 05.12.2012
(441) 25.02.2013
(531) A26.11.12; 26.13.25; 26.1.2; 1.15.3
(591) Trắng, đỏ
(731) CÔNG TY TRÁCH NHIỆM HỮU HẠN VIỄN THÔNG KIM LONG (VN)
340D Hoàng Văn Thụ, phường 4, quận Tân Bình, thành phố Hồ Chí Minh

(511) Nhóm 35: Mua bán: điện thoại di động, thiết bị điện thoại, máy ghi âm, máy tính xách tay, máy tính bảng.

---

(210) **4-2012-27393**

(540)

(220) 05.12.2012
(441) 25.02.2013
(731) CÔNG TY TRÁCH NHIỆM HỮU HẠN VIỄN THÔNG KIM LONG (VN)
340D Hoàng Văn Thụ, phường 4, quận Tân Bình, thành phố Hồ Chí Minh

(511) Nhóm 35: Mua bán: điện thoại di động, thiết bị điện thoại, máy ghi âm, máy tính xách tay, máy tính bảng.

---

(210) **4-2012-27394**

(540)

(220) 05.12.2012
(441) 25.02.2013
(731) CÔNG TY TRÁCH NHIỆM HỮU HẠN VIỄN THÔNG KIM LONG (VN)
340D Hoàng Văn Thụ, phường 4, quận Tân Bình, thành phố Hồ Chí Minh

(511) Nhóm 35: Mua bán: điện thoại di động, thiết bị điện thoại, máy ghi âm, máy tính xách tay, máy tính bảng.

---

(210) **4-2012-27395**

(540)

(220) 05.12.2012
(441) 25.02.2013
(531) A26.11.8; 26.13.25; 26.1.2; A26.11.12
(731) CÔNG TY CỔ PHẦN MÔI GIỚI BẢO HIỂM NAM Á (VN)
P701, tháp A, toà nhà Hà Thành Plaza, 102 Thái Thịnh, quận Đống Đa, thành phố Hà Nội
(740) Công ty TNHH Tư vấn Nhiệt tâm và Cộng sự (NT & PARTNERS CO.,LTD.)

(511) Nhóm 36: Dịch vụ môi giới bảo hiểm gốc.

---

(210) **4-2012-27396**

(540)

FTWINDOWS

(220) 05.12.2012
(441) 25.02.2013
(731) CÔNG TY CỔ PHẦN XÂY DỰNG THƯƠNG MẠI VÀ DỊCH VỤ ĐỒNG TÂM (VN)
Đội 3, xã Thượng Mỗ, huyện Đan Phượng, thành phố Hà Nội
(740) Công ty TNHH Đại Tín và Liên Danh (DAITIN AND ASSOCIATES CO.,LTD)

(511) Nhóm 19: Khuôn cửa, không bằng kim loại; cửa, không bằng kim loại; khung cửa sổ, không bằng kim loại; cửa sổ, không bằng kim loại.

---

(210) **4-2012-27397**

(540)

COAMLOPRILS

(220) 05.12.2012
(441) 25.02.2013
(731) CÔNG TY TNHH DƯỢC PHẨM U.N.I VIỆT NAM (VN)
Phòng 1216, toà nhà CT4C-X2, Bắc Linh Đàm, quận Hoàng Mai, thành phố Hà Nội
(740) Công ty TNHH Sở hữu trí tuệ Bình Minh (SUNRISE IP CO.,LTD.)

(511) Nhóm 05: Dược phẩm; thực phẩm chức năng dùng cho mục đích y tế.

---

(210) **4-2012-27398**

(540)

(220) 05.12.2012
(441) 25.02.2013
(531) A26.4.24; 26.4.2
(731) CÔNG TY CỔ PHẦN ĐẦU TƯ AN VẠN (VN)
Lô số 02 Nguyễn Khánh Toàn, phường Quan Hoa, quận Cầu Giấy, thành phố Hà Nội

(511) Nhóm 40: Bảo quản thực phẩm và đồ uống.

Nhóm 43: Dịch vụ quán cafe; dịch vụ quầy bar; dịch vụ nhà hàng.

---

(210) **4-2012-27399**

(540)

(220) 05.12.2012
(441) 25.02.2013
(531) A3.13.4; 1.15.15
(591) Xanh, nâu, vàng
(731) NGUYỄN VIỆT HẢI (VN)
204-D16, phường Phương Mai, quận Đống Đa, thành phố Hà Nội
(740) Công ty TNHH Sở hữu trí tuệ VIPATCO (VIPATCO IP CO., LTD.)

(511) Nhóm 39: Đóng gói bao bì sản phẩm; vận chuyển hàng hoá; lưu trữ hàng hóa.

---

(210) **4-2012-27400**

(540)

(220) 05.12.2012
(441) 25.02.2013
(531) 26.1.2
(591) Đỏ, trắng
(731) DOANH NGHIỆP TƯ NHÂN HẢI PHÚ (VN)
Số 2, đường Tống Duy Tân, khu 5, phường Ngọc Châu, thành phố Hải Dương, tỉnh Hải Dương

(511) Nhóm 09: Bộ trộn âm thanh; thiết bị tăng âm (ampli); bộ khuếch đại âm thanh; máy phát thanh; thiết bị phát thanh truyền hình; thiết bị điều khiển tự động hóa.

---

(210) **4-2012-27401**

(540)

(220) 05.12.2012
(441) 25.02.2013
(531) A11.3.7; A5.3.13; A5.3.15
(591) Xanh lá cây, vàng cam, nâu
(731) NGUYỄN THỊ KIM THANH (VN)
229/30/5 Bùi thị Xuân, phường 1, quận Tân Bình, thành phố Hồ Chí Minh

(511) Nhóm 43: Nhà hàng ăn uống; dịch vụ cung cấp thức ăn, đồ uống do nhà hàng thực hiện.

---

(210) **4-2012-27402**

(540)

FUTANEBI

(220) 05.12.2012
(441) 25.02.2013
(731) CÔNG TY CỔ PHẦN DƯỢC PHẨM PHÚC TÂM (VN)
847 Cách Mạng Tháng Tám, phường 6, quận Tân Bình, thành phố Hồ Chí Minh
(740) Công ty TNHH Sở hữu trí tuệ và Công nghệ Thủ đô (CAPITAL IP&T CO.LTD.)

(511) Nhóm 05: Dược phẩm, thực phẩm chức năng, thực phẩm dinh dưỡng dùng trong y tế.

---

(210) **4-2012-27403**

(540)

FUTADOPRIL

(220) 05.12.2012
(441) 25.02.2013
(731) CÔNG TY CỔ PHẦN DƯỢC PHẨM PHÚC TÂM (VN)
847 Cách Mạng Tháng Tám, phường 6, quận Tân Bình, thành phố Hồ Chí Minh
(740) Công ty TNHH Sở hữu trí tuệ và Công nghệ Thủ đô (CAPITAL IP&T CO.LTD.)

(511) Nhóm 05: Dược phẩm, thực phẩm chức năng, thực phẩm dinh dưỡng dùng trong y tế.

---

(210) **4-2012-27405**

(540)

HAMMOND

(220) 05.12.2012
(441) 25.02.2013
(731) CÔNG TY CỔ PHẦN DƯỢC PHẨM PHÚ TÍN (VN)
26/66 Phố Ga, thị trấn Thường Tín, huyện Thường Tín, thành phố Hà Nội
(740) Công ty TNHH Sở hữu trí tuệ và Công nghệ Thủ đô (CAPITAL IP&T CO.LTD.)

(511) Nhóm 05: Dược phẩm, thực phẩm chức năng, thực phẩm dinh dưỡng dùng trong y tế.

---

(210) **4-2012-27406**

(540)

TAMAGAST

(220) 05.12.2012
(441) 25.02.2013
(731) CÔNG TY CỔ PHẦN DƯỢC PHẨM TÂY NINH (VN)
Số 10, đường Nguyễn Thái Học, phường 2, thị xã Tây Ninh, tỉnh Tây Ninh
(740) Công ty TNHH Sở hữu trí tuệ và Công nghệ Thủ đô (CAPITAL IP&T CO.LTD.)

(511) Nhóm 05: Dược phẩm, thực phẩm chức năng, thực phẩm dinh dưỡng dùng trong y tế.

---

(210) **4-2012-27407**

(540)

TIMAGAST

(220) 05.12.2012
(441) 25.02.2013
(731) CÔNG TY CỔ PHẦN DƯỢC PHẨM TÂY NINH (VN)
Số 10, đường Nguyễn Thái Học, phường 2, thị xã Tây Ninh, tỉnh Tây Ninh
(740) Công ty TNHH Sở hữu trí tuệ và Công nghệ Thủ đô (CAPITAL IP&T CO.LTD.)

(511) Nhóm 05: Dược phẩm, thực phẩm chức năng, thực phẩm dinh dưỡng dùng trong y tế.

---

(210) **4-2012-27408**

(540)

SLIMSPOTZ

(220) 05.12.2012
(441) 25.02.2013
(731) CÔNG TY TRÁCH NHIỆM HỮU HẠN MỘT THÀNH VIÊN THƯƠNG MẠI TOP QUEEN COLLAGEN VIỆT NAM (VN)
Số 44, phố Hàng Chuối, phường Phạm Đình Hổ, quận Hai Bà Trưng, thành phố Hà Nội
(740) Công ty TNHH Sở hữu trí tuệ và Công nghệ Thủ đô (CAPITAL IP&T CO.LTD.)

(511) Nhóm 05: Dược phẩm, thực phẩm chức năng, thực phẩm dinh dưỡng dùng trong y tế.

---

(210) **4-2012-27409**

(540)

NABINIZ

(220) 05.12.2012
(441) 25.02.2013
(731) CÔNG TY CỔ PHẦN DƯỢC PHẨM PHONG PHÚ (VN)
30-32 Phong Phú, phường 12, quận 8, thành phố Hồ Chí Minh
(740) Công ty TNHH Sở hữu trí tuệ và Công nghệ Thủ đô (CAPITAL IP&T CO.LTD.)

(511) Nhóm 05: Dược phẩm, thực phẩm chức năng, thực phẩm dinh dưỡng dùng trong y tế.

---

(210) **4-2012-27410**

(540)

PAMYLTIN

(220) 05.12.2012
(441) 25.02.2013
(731) CÔNG TY CỔ PHẦN DƯỢC PHẨM ME DI SUN (VN)
Số 521, ấp An Lợi, xã Hòa Lợi, huyện Bến Cát, tỉnh Bình Dương
(740) Công ty TNHH Sở hữu trí tuệ và Công nghệ Thủ đô (CAPITAL IP&T CO.LTD.)

(511) Nhóm 05: Dược phẩm, thực phẩm chức năng, thực phẩm dinh dưỡng dùng trong y tế.

---

(210) **4-2012-27411**

(540)

BRAINGARD

(220) 05.12.2012
(441) 25.02.2013
(731) CÔNG TY CỔ PHẦN DƯỢC PHẨM VĂN LAM (VN)
Số 34, ngách 155/206 Trường Chinh, phường Phương Liệt, quận Thanh Xuân, thành phố Hà Nội
(740) Công ty TNHH Sở hữu trí tuệ và Công nghệ Thủ đô (CAPITAL IP&T CO.LTD.)

(511) Nhóm 05: Dược phẩm, thực phẩm chức năng, thực phẩm dinh dưỡng dùng trong y tế.

---

(210) **4-2012-27412**

(540)

MEMOFORT

(220) 05.12.2012
(441) 25.02.2013
(731) CÔNG TY CỔ PHẦN DƯỢC PHẨM VĂN LAM (VN)
Số 34, ngách 155/206 Trường Chinh, phường Phương Liệt, quận Thanh Xuân, thành phố Hà Nội
(740) Công ty TNHH Sở hữu trí tuệ và Công nghệ Thủ đô (CAPITAL IP&T CO.LTD.)

(511) Nhóm 05: Dược phẩm, thực phẩm chức năng, thực phẩm dinh dưỡng dùng trong y tế.

---

(210) **4-2012-27413**

(540)

MEMODURANT

(220) 05.12.2012
(441) 25.02.2013
(731) CÔNG TY CỔ PHẦN DƯỢC PHẨM VĂN LAM (VN)
Số 34, ngách 155/206 Trường Chinh, phường Phương Liệt, quận Thanh Xuân, thành phố Hà Nội
(740) Công ty TNHH Sở hữu trí tuệ và Công nghệ Thủ đô (CAPITAL IP&T CO.LTD.)

(511) Nhóm 05: Dược phẩm, thực phẩm chức năng, thực phẩm dinh dưỡng dùng trong y tế.

---

(210) **4-2012-27414**

(540)

KOLIZHI

(220) 05.12.2012
(441) 25.02.2013
(731) CÔNG TY CỔ PHẦN DƯỢC PHẨM VĂN LAM (VN)
Số 34, ngách 155/206 Trường Chinh, phường Phương Liệt, quận Thanh Xuân, thành phố Hà Nội.
(740) Công ty TNHH Sở hữu trí tuệ và Công nghệ Thủ đô (CAPITAL IP&T CO.LTD.)

(511) Nhóm 05: Dược phẩm, thực phẩm chức năng, thực phẩm dinh dưỡng dùng trong y tế.

---

(210) **4-2012-27415**

(540)

TROBIGREEN

(220) 05.12.2012
(441) 25.02.2013
(731) CÔNG TY CỔ PHẦN DƯỢC PHẨM VĂN LAM (VN)
Số 34, ngách 155/206 Trường Chinh, phường Phương Liệt, quận Thanh Xuân, thành phố Hà Nội
(740) Công ty TNHH Sở hữu trí tuệ và Công nghệ Thủ đô (CAPITAL IP&T CO.LTD.)

(511) Nhóm 05: Dược phẩm, thực phẩm chức năng, thực phẩm dinh dưỡng dùng trong y tế.

---

(210) **4-2012-27416**

(540)

SPECGREEN

(220) 05.12.2012
(441) 25.02.2013
(731) CÔNG TY CỔ PHẦN DƯỢC PHẨM VĂN LAM (VN)
Số 34, ngách 155/206 Trường Chinh, phường Phương Liệt, quận Thanh Xuân, thành phố Hà Nội
(740) Công ty TNHH Sở hữu trí tuệ và Công nghệ Thủ đô (CAPITAL IP&T CO.LTD.)

(511) Nhóm 05: Dược phẩm, thực phẩm chức năng, thực phẩm dinh dưỡng dùng trong y tế.

---

(210) **4-2012-27417**

(540)

TIZYPFIZ

(220) 05.12.2012
(441) 25.02.2013
(731) CÔNG TY CỔ PHẦN DƯỢC PHẨM TIPHARCO (VN)
15 Đốc Binh Kiều, phường 2, thành phố Mỹ Tho, tỉnh Tiền Giang
(740) Công ty TNHH Tư vấn Phạm Anh Nguyên (ANPHAMCO CO.,LTD.)

(511) Nhóm 05: Dược phẩm; thực phẩm chức năng dùng cho mục đích y tế.

---

(210) **4-2012-27418**

(540)

(220) 05.12.2012
(441) 25.02.2013
(531) A5.1.5; A5.1.16; A26.4.24
(591) Hồng, đen, trắng
(731) UNILEVER N.V. (NL)
Weena 455, 3013 AL Rotterdam, The Netherlands
(740) Công ty TNHH Sở hữu trí tuệ Tầm Nhìn Mới (FRESHVIEW CO., LTD.)

(511) Nhóm 03: Xà phòng; chế phẩm làm sạch; mỹ phẩm chăm sóc tóc; chế phẩm nhuộm tóc; chế phẩm màu để nhuộm tóc; nước xức tóc (mỹ phẩm); chế phẩm để tạo nếp tóc lượn sóng; dầu gội đầu; dầu xả tóc; keo xịt tóc; phấn xoa tóc [mỹ phẩm]; mỹ phẩm tạo kiểu dáng cho tóc; keo xịt màu cho tóc [thuộc nhóm này]; bọt dùng cho tóc [mỹ phẩm]; nước bóng tóc [mỹ phẩm]; dầu tóc [mỹ phẩm]; mỹ phẩm dưỡng ẩm cho tóc; chất lỏng dùng để trang điểm tóc [mỹ phẩm]; dầu xức tóc [mỹ phẩm]; chế phẩm làm khỏe tóc [không chứa dược chất]; kem bôi tóc [mỹ phẩm]; chế phẩm dùng để tắm thường và/hoặc tắm vòi hoa sen [không chứa dược chất]; chế phẩm khử mùi trên cơ thể [dùng cho cá nhân]; chế phẩm chống chảy mồ hôi [chế phẩm vệ sinh thân thể].

---

(210) **4-2012-27419**

(540)

(220) 05.12.2012
(441) 25.02.2013
(531) 25.5.25; 3.7.16; 26.1.2; 3.7.10
(591) Xanh lá cây, xanh dương, đỏ, trắng, đen
(731) CÔNG TY TNHH SẢN XUẤT VÀ THƯƠNG MẠI YẾN SÀO TÔN THỦY (VN)
452 Bạch Đằng, phường Thị Nại, thành phố Quy Nhơn, tỉnh Bình Định
(740) DNTN Dịch vụ thương mại và sở hữu công nghiệp Song Ngọc (I.P.T.S.)

(511) Nhóm 29: Yến sào; tổ chim yến.

---

(210) **4-2012-27422**

(540) VINADT

(220) 05.12.2012
(441) 25.02.2013
(731) ĐỖ THỊ THANH (VN)
66 Hoàng Văn Thụ, phường Phước Ninh, quận Hải Châu, thành phố Đà Nẵng

(511) Nhóm 35: Siêu thị trung tâm thương mại, cụ thể: mua bán các mặt hàng thời trang như quần, áo, giày dép, mũ nón, mua bán mỹ phẩm, đồ trang điểm, công cụ làm đẹp, bán vải các loại; mua bán các mặt hàng may mặc, cụ thể: quần, áo, giày dép, mũ nón; buôn bán mỹ phẩm; xuất nhập khẩu, cụ thể là các mặc hàng may mặc: quần, áo, giày dép, mũ nón.

---

(210) **4-2012-27424**

(540)

(220) 05.12.2012
(441) 25.02.2013
(531) 26.15.13; 26.15.3
(591) Xanh lam, cam
(731) CÔNG TY TNHH PHÁT THỊNH (VN)
123 Lê Thị Hồng Gấm, phường Hòa Cường Nam, quận Hải Châu, thành phố Đà Nẵng

(511) Nhóm 35: Buôn bán xăng dầu; buôn bán dầu nhớt; buôn bán mỡ xe; buôn bán khí dầu mỏ hoá lỏng.

Nhóm 39: Vận tải hàng hóa; vận tải hành khách; môi giới vận tải; cho thuê xe; chuyển phát nhanh; cho thuê bãi đỗ xe.

---

(210) **4-2012-27425**

(540)

(220) 05.12.2012
(441) 25.02.2013
(591) Xanh lá, trắng
(731) CHÂU THỊ THÚY HẰNG (VN)
Tân Trà 1, phường Tân Bình, thị xã Đồng Xoài, tỉnh Bình Phước

(511) Nhóm 44: Dịch vụ thẩm mỹ viện.

---

(210) **4-2012-27426**

(540) WHITEVIET®
Men Say Truyền Thống

(220) 05.12.2012
(441) 25.02.2013
(591) Đen, vàng nhạt, trắng
(731) CÔNG TY TNHH HOÀNG MINH SÀI GÒN (VN)
Số 73 Phạm Đăng Giảng, phường Bình Hưng Hoà, quận Bình Tân, thành phố Hồ Chí Minh

(511) Nhóm 33: Rượu nấu từ gạo, rượu nếp, rượu chưng cất, các loại rượu.

---

(210) **4-2012-27427**

(540) KT

(220) 05.12.2012
(441) 25.02.2013
(591) Đỏ, nâu
(731) CÔNG TY TNHH THIẾT KẾ - XÂY DỰNG THƯƠNG MẠI KIẾN THÀNH (VN)
8, lô A, Bà Lài, phường 7, quận 6, thành phố Hồ Chí Minh

(511) Nhóm 37: Xây dựng

---

(210) **4-2012-27428**

(540) YUMMY

(220) 05.12.2012
(441) 25.02.2013
(531) A11.3.7; A26.11.8; 26.1.2; 26.2.7
(591) Xanh dương, đỏ, trắng
(731) CÔNG TY TNHH NHÀ HÀNG YUMMY (VN)
14B lô A, KCN Hiệp Phước, đường Nguyễn Văn Tạo, xã Long Thới, huyện Nhà Bè, thành phố Hồ Chí Minh

(511) Nhóm 43: Nhà hàng ăn uống.

---

(210) **4-2012-27429**

(540) LANEÍGE

(220) 05.12.2012
(441) 25.02.2013
(731) AMOREPACIFIC CORPORATION (KR)
181, 2-ka, Hangang-ro, Yongsan-ku, Seoul, Republic of Korea
(740) Công ty Luật TNHH AMBYS Hà Nội (AMBYS HANOI)

(511) Nhóm 09: Pin điện; pin khô, pin trữ niken-cadimi; hộp pin; pin nhiên liệu; hộp ắc quy; pin mặt trời; pin điện thoại di động; điện cực lưới cho pin; pin quang điện.

---

(210) **4-2012-27430**

(540) 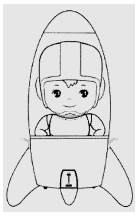

(220) 05.12.2012
(441) 25.02.2013
(531) 2.5.1; 2.5.2; 18.5.1; A18.5.3
(731) TATUNG COMPANY (TW)
No.22, Sec. 3 Chung Shan N. Road, Taipei, Taiwan
(740) Công ty Luật TNHH AMBYS Hà Nội (AMBYS HANOI)

(511) Nhóm 07: Động cơ điện, không dùng cho phương tiện giao thông trên bộ; máy sản xuất điện; máy giặt; máy vắt quần áo; máy ép trái cây chạy bằng điện dùng cho mục đích gia đình; máy trộn chạy bằng điện dùng cho mục đích gia đình; máy rửa bát đĩa; máy hút bụi chân không; bộ điều chỉnh tốc độ của máy móc, động cơ và đầu máy; máy bơm [máy móc]; máy nén [máy móc].

Nhóm 09: Thiết bị thu hình; vành loa cho máy tăng âm; máy vi tính; màn hình [phần cứng máy tính]; máy quay đĩa DVD; điện kế; dụng cụ đo khí; dây điện; dây cáp điện; sợi cáp quang; máy biến thế [điện]; dụng cụ chuyển mạch và bảng điều khiển [điện], bình ắc quy; pin điện; thiết bị sao chụp (dạng chụp ảnh, tĩnh điện, nhiệt); tai nghe thiết bị điều khiển từ xa; máy nghe nhạc âm thanh nổi cho cá nhân; thiết bị hoa tiêu qua vệ tinh; bộ chuyển đổi tần số; thiết bị sạc pin; thiết bị và dụng cụ để cân; thiết bị giải mã tín hiệu truyền hình.

Nhóm 11: Tủ lạnh; quạt điện dùng cho cá nhân; thiết bị điều hòa không khí, máy sấy không khí; lò sưởi, dùng điện; dụng cụ nấu nướng dùng điện, bình đun nước nóng, vòi phun nước uống; thiết bị phân phối nước, hệ thống và thiết bị làm mát, khoang làm lạnh; thiết bị chống ẩm; máy sấy khô bát đĩa; thiết bị lọc nước uống, thiết bị tiệt trùng nước; máy pha cà phê, dùng điện; bình pha cà phê, dùng điên. máy sấy ủ tóc; máy và thiết bị làm sạch không khí; tủ lạnh có cửa kính để trưng bày [tủ bảy hàng]; hệ thống và thiết bị làm lạnh; thiết bị và máy móc làm sạch nước.

---

(210) **4-2012-27431**

(540)

(220) 05.12.2012
(441) 25.02.2013
(531) 2.5.2
(731) TATUNG COMPANY (TW)
No. 22, Sec. 3 Chung Shan N. Road, Taipei, Taiwan
(740) Công ty Luật TNHH AMBYS Hà Nội (AMBYS HANOI)

(511) Nhóm 07: Động cơ điện, không dùng cho phương tiện giao thông trên bộ; máy sản xuất điện; máy giặt; máy vắt quần áo; máy ép trái cây chạy bằng điện dùng cho mục đích gia đình; máy trộn chạy bằng điện dùng cho mục đích gia đình; máy rửa bát đĩa; máy hút bụi chân không; bộ điều chỉnh tốc độ của máy móc, động cơ và đầu máy; máy bơm [máy móc]; máy nén [máy móc].

Nhóm 09: Thiết bị thu hình; vành loa cho máy tăng âm; máy vi tính; màn hình [phần cứng máy tính]; máy quay đĩa DVD; điện kế; dụng cụ đo khí; dây điện; dây cáp điện; sợi cáp quang; máy biến thế [điện]; dụng cụ chuyển mạch và bảng điều khiển [điện] bình ắc quy; pin điện; thiết bị sao chụp (dạng chụp ảnh, tĩnh điện, nhiệt); tai nghe; thiết bị điều khiển từ xa; máy nghe nhạc âm thanh nổi cho cá nhân; thiết bị hoa tiêu qua vệ tinh; bộ chuyển đổi tần số; thiết bị sạc pin; thiết bị và dụng cụ để cân; thiết bị giải mã tín hiệu truyền hình.

Nhóm 11: Tủ lạnh; quạt điện dùng cho cá nhân; thiết bị điều hòa không khí, máy sấy không khí; lò sưởi, dùng điện; dụng cụ nấu nướng dùng điên; bình đun nước nóng; vòi phun nước uống; thiết bị phân phối nước; hệ thống và thiết bị làm mát; khoang làm lạnh; thiết bị chống ẩm; máy sấy khô bát đĩa; thiết bị lọc nước uống; thiết bị tiệt trùng nước; máy pha cà phê, dùng điện; bình pha cà phê, dùng điện; máy sấy tóc; máy và thiết bị làm sạch không khí; tủ lạnh có cửa kính để trưng bày [tủ bày hàng]; hệ thống và thiết bị làm lạnh; thiết bị và máy móc làm sạch nước.

---

(210) **4-2012-27432**

(540)

(220) 05.12.2012
(441) 25.02.2013
(531) 2.5.2
(731) TATUNG COMPANY (TW)
No. 22, Sec. 3 Chung Shan N. Road, Taipei, Taiwan
(740) Công ty Luật TNHH AMBYS Hà Nội (AMBYS HANOI)

(511) Nhóm 07: Động cơ điện, không dùng cho phương tiện giao thông trên bộ; máy sản xuất điện; máy giặt; máy vắt quần áo; máy ép trái cây chạy bằng điện dùng cho mục đích gia đình; máy trộn chạy bằng điện dùng cho mục đích gia đình; máy rửa bát đĩa; máy hút bụi chân không; bộ điều chỉnh tốc độ của máy móc, động cơ và đầu máy; máy bơm [máy móc]; máy nén [máy móc].

Nhóm 09: Thiết bị thu hình; vành loa cho máy tăng âm; máy vi tính; màn hình [phần cứng máy tính]; máy quay đĩa DVD; điện kế; dụng cụ đo khí; dây điện; dây cáp điện; sợi cáp quang; máy biến thế [điện]; dụng cụ chuyển mạch và bảng điều khiển [điện] bình ắc quy; pin điện; thiết bị sao chụp (dạng chụp ảnh, tĩnh điện, nhiệt); tai nghe; thiết bị điều khiển từ xa; máy nghe nhạc âm thanh nổi cho cá nhân; thiết bị hoa tiêu qua vệ tinh; bộ chuyển đổi tần số; thiết bị sạc pin; thiết bị và dụng cụ để cân; thiết bị giải mã tín hiệu truyền hình.

Nhóm 11: Tủ lạnh; quạt điện dùng cho cá nhân; thiết bị điều hòa không khí, máy sấy không khí; lò sưởi, dùng điện; dụng cụ nấu nướng dùng điên; bình đun nước nóng; vòi phun nước uống; thiết bị phân phối nước; hệ thống và thiết bị làm mát; khoang làm lạnh; thiết bị chống ẩm; máy sấy khô bát đĩa; thiết bị lọc nước uống; thiết bị tiệt trùng nước; máy pha cà phê, dùng điện; bình pha cà phê, dùng điện; máy sấy tóc; máy và thiết bị làm sạch không khí; tủ lạnh có cửa kính để trưng bày [tủ bày hàng]; hệ thống và thiết bị làm lạnh; thiết bị và máy móc làm sạch nước.

---

(210) **4-2012-27433**

(540)

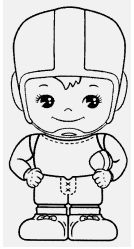

(220) 05.12.2012
(441) 25.02.2013
(531) 2.5.2; A2.5.23
(731) TATUNG COMPANY (TW)
No. 22, Sec. 3 Chung Shan N. Road, Taipei, Taiwan
(740) Công ty Luật TNHH AMBYS Hà Nội (AMBYS HANOI)

(511) Nhóm 07: Động cơ điện, không dùng cho phương tiện giao thông trên bộ; máy sản xuất điện; máy giặt; máy vắt quần áo; máy ép trái cây chạy bằng điện dùng cho mục đích gia đình; máy trộn chạy bằng điện dùng cho mục đích gia đình; máy rửa bát đĩa; máy hút bụi chân không; bộ điều chỉnh tốc độ của máy móc, động cơ và đầu máy; máy bơm [máy móc]; máy nén [máy móc].

Nhóm 09: Thiết bị thu hình; vành loa cho máy tăng âm; máy vi tính; màn hình [phần cứng máy tính]; máy quay đĩa DVD; điện kế; dụng cụ đo khí; dây điện; dây cáp điện; sợi cáp quang; máy biến thế [điện]; dụng cụ chuyển mạch và bảng điều khiển [điện] bình ắc quy; pin điện; thiết bị sao chụp (dạng chụp ảnh, tĩnh điện, nhiệt); tai nghe; thiết bị điều khiển từ xa; máy nghe nhạc âm thanh nổi cho cá nhân; thiết bị hoa tiêu qua vệ tinh; bộ chuyển đổi tần số; thiết bị sạc pin; thiết bị và dụng cụ để cân; thiết bị giải mã tín hiệu truyền hình.

Nhóm 11: Tủ lạnh; quạt điện dùng cho cá nhân; thiết bị điều hòa không khí, máy sấy không khí; lò sưởi, dùng điện; dụng cụ nấu nướng dùng điên; bình đun nước nóng; vòi phun nước uống; thiết bị phân phối nước; hệ thống và thiết bị làm mát; khoang làm lạnh; thiết bị chống ẩm; máy sấy khô bát đĩa; thiết bị lọc nước uống; thiết bị tiệt trùng nước; máy pha cà phê, dùng điện; bình pha cà phê, dùng điện; máy sấy tóc; máy và thiết bị làm sạch không khí; tủ lạnh có cửa kính để trưng bày [tủ bày hàng]; hệ thống và thiết bị làm lạnh; thiết bị và máy móc làm sạch nước.

---

(210) **4-2012-27434**

(540) easyfreak

(220) 05.12.2012
(441) 25.02.2013
(731) JAVA HOLDINGS CO., LTD. (JP)
8-2, Minatojima-Nakamachi 6-chome, Chuo-ku, Kobe-shi, Hyogo 650-0046, Japan
(740) Công ty TNHH Sở hữu trí tuệ HA VIP (HAVIP CO., LTD.)

(511) Nhóm 25: Quần áo; quần áo cho trẻ em; quần áo đan; quần áo lót; tã lót trẻ sơ sinh (trang phục); quần áo bơi; áo mưa; đồ đi ở chân; đồ đội đầu; tất dài (tất cao cổ); găng tay (trang phục); khăn quàng cổ; thắt lưng dùng cho trang phục.

---

(210) **4-2012-27435**

(540) Diable

(220) 05.12.2012
(441) 25.02.2013
(731) JAVA HOLDINGS CO., LTD. (JP)
8-2, Minatojima-Nakamachi 6-chome, Chuo-ku, Kobe-shi, Hyogo 650-0046, Japan
(740) Công ty TNHH Sở hữu trí tuệ HA VIP (HAVIP CO., LTD.)

(511) Nhóm 25: Quần áo; quần áo cho trẻ em; quần áo đan; quần áo lót; tã lót trẻ sơ sinh (trang phục); quần áo bơi; áo mưa; đồ đi ở chân; đồ đội đầu; tất dài (tất cao cổ); găng tay (trang phục); khăn quàng cổ; thắt lưng dùng cho trang phục.

---

(210) **4-2012-27436**

(540) WASK

(220) 05.12.2012
(441) 25.02.2013
(731) JAVA HOLDINGS CO., LTD. (JP)
8-2, Minatojima-Nakamachi 6-chome, Chuo-ku, Kobe-shi, Hyogo 650-0046, Japan
(740) Công ty TNHH Sở hữu trí tuệ HA VIP (HAVIP CO., LTD.)

(511) Nhóm 25: Quần áo; quần áo cho trẻ em; quần áo lót; tã lót trẻ sơ sinh (trang phục); quần áo bơi; áo mưa; đồ đi ở chân; đồ đội đầu; tất dài (tất cao cổ); găng tay (trang phục); khăn quàng cổ; thắt lưng dùng cho trang phục.

---

(210) **4-2012-27437**

(540) Remily

(220) 05.12.2012
(441) 25.02.2013
(531) 2.9.1
(731) JAVA HOLDINGS CO., LTD. (JP)
8-2, Minatojima-Nakamachi 6-chome, Chuo-ku, Kobe-shi, Hyogo 650-0046, Japan
(740) Công ty TNHH Sở hữu trí tuệ HA VIP (HAVIP CO., LTD.)

(511) Nhóm 25: Quần áo; quần áo cho trẻ em; quần áo đan; quần áo lót; tã lót trẻ sơ sinh (trang phục); quần áo bơi; áo mưa; đồ đi chân; đồ đội đầu; tất dài (tất cao cổ); găng tay (trang phục); khăn quàng cổ; thắt lưng dùng cho trang phục.

---

(210) **4-2012-27438**

(540) Noeil

(220) 05.12.2012
(441) 25.02.2013
(731) JAVA HOLDINGS CO., LTD. (JP)
8-2, Minatojima-Nakamachi 6-chome, Chuo-ku, Kobe-shi, Hyogo 650-0046, Japan
(740) Công ty TNHH Sở hữu trí tuệ HA VIP (HAVIP CO., LTD.)

(511) Nhóm 25: Quần áo; quần áo cho trẻ em; quần áo đan; quần áo lót; tã lót trẻ sơ sinh (trang phục); quần áo bơi; áo mưa; đồ đi chân; đồ đội đầu; tất dài (tất cao cổ); găng tay (trang phục); khăn quàng cổ; thắt lưng dùng cho trang phục.

---

(210) **4-2012-27439**

(540) fillot de bébé réduction

(220) 05.12.2012
(441) 25.02.2013
(731) JAVA HOLDINGS CO., LTD. (JP)
8-2, Minatojima-Nakamachi 6-chome, Chuo-ku, Kobe-shi, Hyogo 650-0046, Japan
(740) Công ty TNHH Sở hữu trí tuệ HA VIP (HAVIP CO., LTD.)

(511) Nhóm 25: Quần áo; quần áo cho trẻ em; quần áo đan; quần áo lót; tã lót trẻ sơ sinh (trang phục); quần áo bơi; áo mưa; đồ đi chân; đồ đội đầu; tất dài (tất cao cổ); găng tay (trang phục); khăn quàng cổ; thắt lưng dùng cho trang phục.

---

(210) **4-2012-27440**

(540)

(220) 05.12.2012
(441) 25.02.2013
(591) đen, trắng
(731) JAVA HOLDINGS CO., LTD. (JP)
8-2, Minatojima-Nakamachi 6-chome, Chuo-ku, Kobe-shi, Hyogo 650-0046, Japan
(740) Công ty TNHH Sở hữu trí tuệ HA VIP (HAVIP CO., LTD.)

(511) Nhóm 25: Quần áo; quần áo cho trẻ em; quần áo đan; quần áo lót; tã lót trẻ sơ sinh (trang phục); quần áo bơi; áo mưa; đồ đi chân; đồ đội đầu; tất dài (tất cao cổ); găng tay (trang phục); khăn quàng cổ; thắt lưng dùng cho trang phục.

---

(210) **4-2012-27441**

(540)

(220) 05.12.2012
(441) 25.02.2013
(531) 2.9.1; A11.1.4; 26.1.2; A26.11.9
(591) Xanh dương, trắng, đỏ, vàng.
(731) CÔNG TY TNHH QUỲNH NHƯ (VN)
ấp Quân Y, xã Tân Lợi, huyện Đồng Phú, tỉnh Bình Phước
(740) Công ty TNHH Tư vấn Sở hữu trí tuệ Á Đông (A ĐÔNG IP CONSULTANCY CO.,LTD.)

(511) Nhóm 29: Hạt điều chế biến.

Nhóm 35: Mua bán: nông sản, vật liệu xây dựng.

---

(210) **4-2012-27443**

(540)

LUMIGREEN

(220) 05.12.2012
(441) 25.02.2013
(731) TOTAL PETROCHEMICALS & REFINING SA/NV (BE)
Rue de l'Industrie 52, B-1040 Bruxelles, Belgium
(740) Công ty TNHH Tư vấn sở hữu trí tuệ Việt (VIET IP CO.,LTD.)

(511) Nhóm 01: Chất dẻo chưa qua chế biến dưới dạng bất kỳ; nhựa nhân tạo chưa qua xử lý; hợp chất cao phân tử (polymer) chưa qua xử lý; nhựa polyetylen (nhựa PE) chưa xử lý; nhựa polypropilen (nhựa PP) chưa xử lý; nhựa polyxetiren (nhựa PS) chưa xử lý; polyêtylen; polypropilen (nguyên liệu thô); polyxetiren (chưa xử lý).

Nhóm 17: Nhựa nhân tạo bán thành phẩm và nhựa tổng hợp bán thành phẩm; hợp chất cao phân tử (polymer) bán thành phẩm; cao su tổng hợp ở dạng thô hoặc bán thành phẩm bất kỳ; vật liệu chất dẻo bán thành phẩm; vật liệu cách điện, cách nhiệt.

---

(210) **4-2012-27445**

(540)

HAVOLINE BIKEPRO

(220) 05.12.2012
(441) 25.02.2013
(731) CHEVRON INTELLECTUAL PROPERTY LLC (US)
6001 Bollinger Canyon Road, San Ramon, California 94583, United States of America
(740) Công ty TNHH Tư vấn sở hữu trí tuệ Việt (VIET IP CO.,LTD.)

(511) Nhóm 04: Dầu bôi trơn và mỡ bôi trơn.

Nhóm 37: Dịch vụ sửa chữa và bảo dưỡng xe máy; dịch vụ thay dầu và chất bôi trơn xe máy và dịch vụ làm sạch và rửa xe máy.

---

(210) **4-2012-27446**

(540)

(220) 05.12.2012
(441) 25.02.2013
(731) CÔNG TY TNHH THƯƠNG MẠI VÀ SẢN XUẤT HOÀNG MAI (VN)
P204 C3, số 34A Trần Phú, quận Ba Đình, thành phố Hà Nội

(511) Nhóm 30: Bánh kẹo; cà phê; trà; tinh bột cho thực phẩm; gia vị.

---

(210) **4-2012-27447**

(540)

(220) 05.12.2012
(441) 25.02.2013
(731) CÔNG TY TNHH THƯƠNG MẠI VÀ SẢN XUẤT HOÀNG MAI (VN)
P204 C3, số 34A Trần Phú, quận Ba Đình, thành phố Hà Nội

(511) Nhóm 30: Bánh; kẹo; cà phê; trà; tinh bột cho thực phẩm; gia vị.

---

(210) **4-2012-27448**

(540)

(220) 05.12.2012
(441) 25.02.2013
(531) 26.1.1
(731) CÔNG TY TNHH THƯƠNG MẠI VÀ SẢN XUẤT HOÀNG MAI (VN)
P204 C3, số 34A Trần Phú, quận Ba Đình, thành phố Hà Nội

(511) Nhóm 30: Bánh; kẹo; cà phê; trà; tinh bột cho thực phẩm; gia vị.

---

(210) **4-2012-27449**

(540)

(220) 05.12.2012
(441) 25.02.2013
(531) 1.15.23; A26.11.12; 26.11.3; 26.1.1
(731) CÔNG TY TNHH CÔNG NGHỆ VÀ TRUYỀN THÔNG TAM NGUYÊN (VN)
Phòng 1001 nhà OTC3D, khu đô thị Cổ Nhuế, xã Xuân Đỉnh, huyện Từ Liêm, thành phố Hà Nội

(511) Nhóm 35: Quảng cáo; quan hệ công chúng; tổ chức triển lãm cho mục đích thương mại hoặc quảng cáo; cho thuê không gian quảng cáo; dịch vụ quảng cáo trực tuyến trên mạng máy tính; marketing.

Nhóm 42: Thiết kế hệ thống máy tính; tạo lập và duy trì trang web cho người khác; tạo lập và duy trì trang tin điện tử cho người khác; cho thuê máy chủ đặt web; dịch vụ bảo vệ máy tính không bị nhiễm vi rút; cung cấp công cụ tìm kiếm trên internet.

---

(210) **4-2012-27450**

(540)

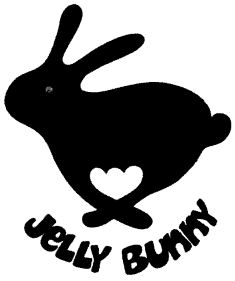

(220) 05.12.2012
(441) 25.02.2013
(531) 2.9.1; 3.5.1; A3.5.24
(731) INJECTED REPUBLIC (THAILAND) COMPANY LIMITED (TH)
1048 Soi Sukhumvit 66/1, Sukhumvit Road, Kwang Bangchak, Khet Prakanong, Bangkok 10260 Thailand
(740) Công ty TNHH Tầm nhìn và Liên danh (VISION & ASSOCIATES CO.LTD.)

(511) Nhóm 18: Da thuộc và da giả; túi xách bao gồm túi làm bằng vật liệu tổng hợp, túi đeo vai, túi xách tay, túi du lịch, túi đi chợ, túi cầm tay cho phụ nữ, ví tiền, túi/vali đựng hành lý, hộp đựng đồ trang điểm (không chứa đồ bên trong), vali, cặp đựng tài liệu, ô, dù/lọng và gậy chống.

Nhóm 25: Quần áo (trang phục) cho đàn ông, phụ nữ và trẻ em; áo choàng ngoài; áo mưa, thắt lưng (trang phục); áo gi-lê; áo choàng/áo cánh và áo chui đầu; áo vét; quần dài; váy; áo váy, bộ quần áo, áo sơ mi và áo lót phụ nữ; áo thun ngắn tay; áo len dài tay; quần áo lót; tất ngắn cổ và tất dài, găng tay (trang phục); cà vạt; khăn quàng cổ; mũ và mũ lưỡi trai, giầy cao cổ; dép; giầy và dép đi trong nhà.

Nhóm 35: Dịch vụ cửa hàng bán buôn và bán lẻ quần áo, đồ đi chân, đồ đội đầu, đề da, tủi, nước hoa và đồng hồ; quảng cáo; quảng cáo qua thư đặt hàng; quan lý thương mại việc li-xăng sản phẩm và dịch vụ của người khác, dịch vụ giới thiệu sản phẩm trên các phương tiện truyền thông cho mục đích bán lẻ, phân phát hàng mẫu; giới thiệu sản phẩm; tổ chức triển lãm cho mục đích thương mại hoặc quảng cáo; dịch vụ người mẫu phục vụ cho quảng cáo hoặc xúc tiến việc bán hàng; quảng cáo ngoài trời; quảng cáo trên đài phát thanh; dịch vụ đẩy mạnh bán hàng cho người khác và quảng cáo thương mại trên truyền hình.

---

(210) **4-2012-27451**

(540)

(220) 05.12.2012
(441) 25.02.2013
(531) 26.4.2; A26.11.12
(591) Trắng, đỏ, vàng
(731) TỔNG CÔNG TY DU LỊCH SÀI GÒN TNHH MỘT THÀNH VIÊN (VN)
23 Lê Lợi, phường Bến Nghé, quận 1, thành phố Hồ Chí Minh
(740) Văn phòng luật sư Phạm và Liên danh (PHAM & ASSOCIATES)

(511) Nhóm 43: Dịch vụ nhà hàng ăn uống, dịch vụ khách sạn.

---

(210) **4-2012-27452**

(540)

FASTCET

(220) 05.12.2012
(441) 25.02.2013
(731) UNIVERSAL MEDICARE PVT. LTD (IN)
Sion - Trombay Road, Deonar, Mumbai - 400 088, India
(740) Văn phòng luật sư Phạm và Liên danh (PHAM & ASSOCIATES)

(511) Nhóm 05: Dược phẩm.

---

(210) **4-2012-27453**

(540)

G PLUS

(220) 05.12.2012
(441) 25.02.2013
(731) UNIVERSAL MEDICARE PVT. LTD (IN)
Sion - Trombay Road, Deonar, Mumbai - 400 088, India
(740) Văn phòng luật sư Phạm và Liên danh (PHAM & ASSOCIATES)

(511) Nhóm 05: Dược phẩm.

---

(210) **4-2012-27454**

(540)

MAXIVITA

(220) 05.12.2012
(441) 25.02.2013
(731) UNIVERSAL MEDICARE PVT. LTD (IN)
Sion - Trombay Road, Deonar, Mumbai - 400 088, India
(740) Văn phòng luật sư Phạm và Liên danh (PHAM & ASSOCIATES)

(511) Nhóm 05: Dược phẩm.

---

(210) **4-2012-27455**

(540)

POWERPLUS GOLD

(220) 05.12.2012
(441) 25.02.2013

(731) UNIVERSAL MEDICARE PVT. LTD (IN)
Sion - Trombay Road, Deonar, Mumbai - 400 088, India

(740) Văn phòng luật sư Phạm và Liên danh (PHAM & ASSOCIATES)

(511) Nhóm 05: Dược phẩm.

---

(210) **4-2012-27456**

(540)

SOFTUSS

(220) 05.12.2012
(441) 25.02.2013

(731) UNIVERSAL MEDICARE PVT. LTD (IN)
Sion - Trombay Road, Deonar, Mumbai - 400 088, India

(740) Văn phòng luật sư Phạm và Liên danh (PHAM & ASSOCIATES)

(511) Nhóm 05: Dược phẩm.

---

(210) **4-2012-27457**

(540)

TRIPULSE

(220) 05.12.2012
(441) 25.02.2013

(731) UNIVERSAL MEDICARE PVT. LTD (IN)
Sion - Trombay Road, Deonar, Mumbai - 400 088, India

(740) Văn phòng luật sư Phạm và Liên danh (PHAM & ASSOCIATES)

(511) Nhóm 05: Dược phẩm.

---

(210) **4-2012-27458**

(540)

UNIGLOBIN - SF

(220) 05.12.2012
(441) 25.02.2013

(731) UNIVERSAL MEDICARE PVT. LTD (IN)
Sion - Trombay Road, Deonar, Mumbai - 400 088, India

(740) Văn phòng luật sư Phạm và Liên danh (PHAM & ASSOCIATES)

(511) Nhóm 05: Dược phẩm.

---

(210) **4-2012-27459**

(540)

UNIZEN MR

(220) 05.12.2012
(441) 25.02.2013

(731) UNIVERSAL MEDICARE PVT. LTD (IN)
Sion - Trombay Road, Deonar, Mumbai - 400 088, India

(740) Văn phòng luật sư Phạm và Liên danh (PHAM & ASSOCIATES)

(511) Nhóm 05: Dược phẩm.

---

(210) **4-2012-27463**

(540)

FICELRA

(220) 05.12.2012
(441) 25.02.2013

(731) CÔNG TY TNHH THƯƠNG MẠI VÀ TỔNG HỢP MINH MAI (VN)
Thôn Đông Quách, xã Nam Hà, huyện Tiền Hải, tỉnh Thái Bình

(740) Công ty TNHH Sở hữu trí tuệ WINCO (WINCO CO., LTD.)

(511) Nhóm 35: Mua bán, quảng cáo, xuất nhập khẩu, giới thiệu sản phẩm sứ vệ sinh.

---

(210) **4-2012-27464**

(540)

SEXTRA

(220) 05.12.2012
(441) 25.02.2013

(731) CÔNG TY TNHH DƯỢC PHẨM KIM ĐỒNG (VN)
99 Thống Nhất, phường Bình Thọ, quận Thủ Đức, thành phố Hồ Chí Minh

(740) Công ty TNHH Sở hữu trí tuệ WINCO (WINCO CO., LTD.)

(511) Nhóm 05: Dược phẩm; thực phẩm chức năng.

---

(210) **4-2012-27465**

(540)

SEFTRA

(220) 05.12.2012
(441) 25.02.2013

(731) CÔNG TY TNHH DƯỢC PHẨM KIM ĐỒNG (VN)
99 Thống Nhất, phường Bình Thọ, quận Thủ Đức, thành phố Hồ Chí Minh

(740) Công ty TNHH Sở hữu trí tuệ WINCO (WINCO CO., LTD.)

(511) Nhóm 05: Dược phẩm; thực phẩm chức năng.

---

(210) **4-2012-27466**

(540)

SINOARP

(220) 05.12.2012
(441) 25.02.2013
(731) SINO-ARP TIRES EQUIPMENT TECHNOLOGY (SUZHOU) CO., LTD (CN)
18, Pingsheng Rd., Suzhon Industrial Park 215128, Suzhou City, Jiangsu Province, P.R.China
(740) Công ty TNHH Sở hữu trí tuệ WINCO (WINCO CO., LTD.)

(511) Nhóm 07: Thiết bị lưu hóa; máy cán cao su; máy lắp ráp lốp xe; máy làm giấy; máy cán là vải; máy làm sạch bột giấy.

Nhóm 12: Ô tô; lốp đặc dùng cho bánh xe cộ; săm dùng cho lốp xe bơm hơi; vỏ bọc dùng cho bánh xe bơm hơi (lốp); mặt gai của lợp dùng để đắp lại lốp xe; lốp bánh xe.

---

(210) **4-2012-27467**

(540)

MaxiFlame

(220) 05.12.2012
(441) 25.02.2013
(731) AKTIEBOLAGET ELECTROLUX (SE)
SE- 105 45 Stockholm, Sweden
(740) Công ty TNHH Sở hữu trí tuệ WINCO (WINCO CO., LTD.)

(511) Nhóm 11: Lò nướng; máy hút mùi dùng cho bếp ăn; ngăn lò nướng dùng để hâm nóng thức ăn.

---

(210) **4-2012-27468**

(540)

KACARU

(220) 05.12.2012
(441) 25.02.2013
(731) CÔNG TY CỔ PHẦN XUẤT NHẬP KHẨU U.S.A.T.E.C.H (VN)
Số 19-B2, khu tập thể Nguyễn Công Trứ, phường Phố Huế, quận Hai Bà Trưng, thành phố Hà Nội

(511) Nhóm 11: Thiết bị xử lý nước; thiết bị làm sạch không khí; thiết bị lọc không khí; thiết bị khử trùng nước, không khí; thiết bị lọc nước dùng cho hệ thống xử lý nước, cấp thoát nước dùng trong gia đình và cho công nghiệp.

---

(210) **4-2012-27469**

(540)

HIGGTEK
HIG.TEK

(220) 05.12.2012
(441) 25.02.2013
(731) CÔNG TY CỔ PHẦN XUẤT NHẬP KHẨU U.S.A.T.E.C.H (VN)
Số 19- B2, khu tập thể Nguyễn Công Trứ, phường Phố Huế, quận Hai Bà Trưng, thành phố Hà Nội

(511) Nhóm 11: Thiết bị xử lý nước; thiết bị làm sạch không khí; thiết bị lọc không khí; thiết bị khử trùng nước, không khí; thiết bị lọc nước dùng cho hệ thống xử lý nước, cấp thoát nước dùng trong gia đình và cho công nghiệp.

---

(210) **4-2012-27470**

(540)

(220) 05.12.2012
(441) 25.02.2013
(531) 1.15.15; A5.5.21; A5.5.20
(591) Xanh lam, xanh ngọc, xanh dương, xanh xám
(731) CÔNG TY TNHH BECAMEX TOKYU (VN)
Khu đô thị mới, Khu liên hiệp Công nghiệp - Dịch vụ - Đô thị, phường Phú Hòa, thành phố Thủ Dầu Một, tỉnh Bình Dương
(740) Công ty TNHH Tư vấn ALIATLEGAL (ALIATLEGAL CO., LTD.)

(511) Nhóm 36: Dịch vụ đầu tư vốn bất động sản; đại lý mua bán bất động sản; môi giới bất động sản; cho thuê bất động sản; cho thuê căn hộ.

Nhóm 37: Dịch vụ xây dựng bất động sản cho các dự án về nhà ở, khu công nghiệp, trung tâm thương mại; dịch vụ xây dựng cơ sở hạ tầng và phân khu hành chính; dịch vụ giám sát xây dựng các tòa nhà; dịch vụ xây dựng.

Nhóm 41: Dịch vụ vui chơi giải trí; đào tạo, giáo dục, dạy nghề.

Nhóm 42: Dịch vụ thiết kế kiến trúc các công trình nhà ở, biệt thự, tòa nhà, công trình công nghiệp và dân dụng; dịch vụ thiết kế trang trí nội thất và ngoại thất.

---

(210) **4-2012-27471**

(540)

(220) 05.12.2012
(441) 25.02.2013
(531) A25.7.2; 26.4.3
(591) Xanh lá cây, xanh dương, đỏ, trắng, đen
(731) CÔNG TY TNHH BECAMEX TOKYU (VN)
Khu đô thị mới, Khu liên hiệp Công nghiệp - Dịch vụ - Đô thị, phường Phú Hòa, thành phố Thủ Dầu Một, tỉnh Bình Dương
(740) Công ty TNHH Tư vấn ALIATLEGAL (ALIATLEGAL CO., LTD.)

(511) Nhóm 36: Dịch vụ đầu tư vốn bất động sản; đại lý mua bán bất động sản; cho thuê bất động sản.

---

(210) **4-2012-27472**

(540)

(220) 05.12.2012
(441) 25.02.2013
(531) 26.1.2; A19.3.24; 18.5.1
(591) Đen, đỏ, trắng, vàng, xám
(731) CÔNG TY TNHH CÀ PHÊ ĐĂK TÍN (VN)
Số 67 Đức Lễ, xã Đức Mạnh, huyện Đăk Mil, tỉnh Đăk Nông
(740) Công ty TNHH Sở hữu trí tuệ BELCOLAW (BELCOLAW IP CO.,LTD.)

(511) Nhóm 05: Dược phẩm; thực phẩm dinh dưỡng dùng trong y tế.

---

(210) **4-2012-27473**

(540)

ESTD
HARDYS
1853
5th Generation

(220) 05.12.2012
(441) 25.02.2013
(731) ACCOLADE WINES AUSTRALIA LIMITED (AU)
Reynell Road, Reynella, South Australia 5161, Australia
(740) Công ty Tư vấn đầu tư và chuyển giao công nghệ (INVESTCONSULT)

(511) Nhóm 33: Rượu.

---

(210) **4-2012-27474**

(540)

(220) 05.12.2012
(441) 25.02.2013
(531) 2.3.1
(731) HỘ KINH DOANH TRẦN THỊ TRANG (VN)
Số 102/1B đường Cống Quỳnh, phường Phạm Ngũ Lão, quận 1, thành phố Hồ Chí Minh
(740) Công ty Cổ phần Sở hữu công nghiệp INVESTIP (INVESTIP)

(511) Nhóm 43: Dịch vụ ăn uống; quán bún đậu.

---

(210) **4-2012-27475**

(540)

(220) 05.12.2012
(441) 25.02.2013
(531) A5.1.5; A5.1.16; 1.15.23; 24.15.3
(731) CÔNG TY TNHH PLANTATION GROWN TIMBERS (VN)
Số 9, đường số 10, khu công nghiệp Sóng Thần 1, thị xã Dĩ An, tỉnh Bình Dương
(740) Công ty TNHH Luật Gia Phạm (PHAM JURIST CO.,LTD.)

(511) Nhóm 20: Đồ nội thất làm bằng gỗ: bàn; ghế; tủ; kệ; giường; giá sách.

Nhóm 35: Mua bán đồ nội thất làm bằng gỗ: bàn, ghế, tủ, kệ, giường, giá sách, thanh, tấm gỗ dùng lát sàn, ốp trần.

Nhóm 42: Thiết kế trang trí nội ngoại thất.

---

(210) **4-2012-27476**

(540)

The Post & Rail Collection

(220) 05.12.2012
(441) 25.02.2013
(731) CÔNG TY TNHH PLANTATION GROWN TIMBERS (VN)
Số 9, đường số 10, khu công nghiệp Sóng Thần 1, thị xã Dĩ An, tỉnh Bình Dương
(740) Công ty TNHH Luật Gia Phạm (PHAM JURIST CO.,LTD.)

(511) Nhóm 20: Đồ nội thất làm bằng gỗ: bàn; ghế; tủ; kệ; giường; giá sách.

Nhóm 35: Mua bán đồ nội thất làm bằng gỗ: bàn, ghế, tủ, kệ, giường, giá sách, thanh, tấm gỗ dùng lát sàn, ốp trần.

Nhóm 42: Thiết kế trang trí nội ngoại thất.

---

(210) **4-2012-27477**

(540)

(220) 05.12.2012
(441) 25.02.2013
(531) A5.1.5; A5.1.16; 1.15.23; 24.15.3
(731) CÔNG TY TNHH PLANTATION GROWN TIMBERS (VN)
Số 9, đường số 10, khu công nghiệp Sóng Thần 1, thị xã Dĩ An, tỉnh Bình Dương
(740) Công ty TNHH Luật Gia Phạm (PHAM JURIST CO.,LTD.)

(511) Nhóm 20: Đồ nội thất làm bằng gỗ: bàn; ghế; tủ; kệ; giường; giá sách.

Nhóm 35: Mua bán đồ nội thất làm bằng gỗ: bàn, ghế, tủ, kệ, giường, giá sách, thanh, tấm gỗ dùng lát sàn, ốp trần.

Nhóm 42: Thiết kế trang trí nội ngoại thất.

---

(210) **4-2012-27478**

(540)

P.G.T. RECLAIMED

(220) 05.12.2012
(441) 25.02.2013
(731) CÔNG TY TNHH PLANTATION GROWN TIMBERS (VN)
Số 9, đường số 10, khu công nghiệp Sóng Thần 1, thị xã Dĩ An, tỉnh Bình Dương
(740) Công ty TNHH Luật Gia Phạm (PHAM JURIST CO.,LTD.)

(511) Nhóm 20: Đồ nội thất làm bằng gỗ: bàn; ghế; tủ; kệ; giường; giá sách.

Nhóm 35: Mua bán đồ nội thất làm bằng gỗ: bàn, ghế, tủ, kệ, giường, giá sách, thanh, tấm gỗ dùng lát sàn, ốp trần.

Nhóm 42: Thiết kế trang trí nội ngoại thất.

---

(210) **4-2012-27479**

(540)

(220) 05.12.2012
(441) 25.02.2013
(531) 4.5.5
(591) Tím, xanh, cam, đỏ, đen, vàng, trắng
(731) NGUYỄN THỊ QUỲNH UYÊN (VN)
128 ấp Bắc Hòa, xã Bắc Sơn, huyện Trảng Bom, tỉnh Đồng Nai

(511) Nhóm 30: Kem lạnh.

---

(210) **4-2012-27480**

(540) THE SETTLER COLLECTION

(220) 05.12.2012
(441) 25.02.2013
(731) CÔNG TY TNHH PLANTATION GROWN TIMBERS (VIỆT NAM) (VN)
Số 9, đường số 10, khu công nghiệp Sóng Thần 1, thị xã Dĩ An, tỉnh Bình Dương
(740) Công ty TNHH Luật Gia Phạm (PHAM JURIST CO.,LTD.)

(511) Nhóm 20: Đồ nội thất làm bằng gỗ: bàn; ghế; tủ; kệ; giường; giá sách.

Nhóm 35: Mua bán đồ nội thất làm bằng gỗ: bàn, ghế, tủ, kệ, giường, giá sách, thanh, tấm gỗ dùng lát sàn, ốp trần.

Nhóm 42: Thiết kế trang trí nội ngoại thất.

---

(210) **4-2012-27482**

(540) CyberPower

(220) 05.12.2012
(441) 25.02.2013
(731) CYBER POWER SYSTEMS INC. (TW)
6F., No.32, Sec.1, Chenggong Rd., Nangang District, Taipei 115, Taiwan
(740) Công ty TNHH Trường Xuân (AGELESS CO.,LTD.)

(511) Nhóm 09: Thiết bị cung cấp năng lượng điện liên tục; pin điện; hộp ắc quy; thiết bị sạc pin; thiết bị chuyển đổi nguồn cung cấp điện; bộ đảo điện; chương trình máy vi tính ghi sẵn; dụng cụ bảo hộ chống sự tăng vọt điện áp; bộ điều biến (mô- đem); sản phẩm kết nối mạng, cụ thể là thẻ tích hợp kết nối mạng máy tính nội bộ (mạng LAN); thẻ chứa giao thức quản lý mạng đơn giản (thẻ SNMP); thẻ điện tử; bộ chia mạng máy tính; thiết bị chuyển mạch và thiết bị định tuyến; bộ chia thông tin liên lạc; dây cáp nối của bình ắc quy; dây cáp dùng cho hệ thống truyền tải tín hiệu điện và tín hiệu quang học; dây cáp máy vi tính; dây điện và dây cáp diện; phần mềm máy vi tính ghi sẵn dùng để điều khiển và quản lý việc truy cập vào ứng dụng máy chủ; phần cứng thiết bị lưu trữ dữ liệu (USB);

phần mềm máy vi tính ghi sẵn dùng cho ứng dụng phân phối điện; phần mềm máy tính ghi sẵn dùng để quản lý thiết bị lưu trữ dữ liệu (USB); bộ phân phối điện (PDU); bộ đảo quang điện.

---

(210) **4-2012-27483**

(540)

TOXIPLATIN

(220) 05.12.2012
(441) 25.02.2013
(731) CCL PHARMACEUTICALS (PVT) LTD (PK)
65 Industrial Estate, Kot Lakhpat, Lahore-54770 - Pakistan
(740) Văn phòng Luật sư Vĩnh Phát và Liên danh (VIFALAW)

(511) Nhóm 05: Dược phẩm.

---

(210) **4-2012-27484**

(540)

LYMPHOSIDE

(220) 05.12.2012
(441) 25.02.2013
(731) CCL PHARMACEUTICALS (PVT) LTD (PK)
65 Industrial Estate, Kot Lakhpat, Lahore-54770 - Pakistan
(740) Văn phòng Luật sư Vĩnh Phát và Liên danh (VIFALAW)

(511) Nhóm 05: Dược phẩm.

---

(210) **4-2012-27485**

(540)

FOSFAMIDE

(220) 05.12.2012
(441) 25.02.2013
(731) CCL PHARMACEUTICALS (PVT) LTD (PK)
65 Industrial Estate, Kot Lakhpat, Lahore-54770 - Pakistan
(740) Văn phòng Luật sư Vĩnh Phát và Liên danh (VIFALAW)

(511) Nhóm 05: Dược phẩm.

---

(210) **4-2012-27486**

(540)

LEUCOFOLATE

(220) 05.12.2012
(441) 25.02.2013
(731) CCL PHARMACEUTICALS (PVT) LTD (PK)
65 Industrial Estate, Kot Lakhpat, Lahore-54770 - Pakistan
(740) Văn phòng Luật sư Vĩnh Phát và Liên danh (VIFALAW)

(511) Nhóm 05: Dược phẩm.

---

(210) **4-2012-27487**

(540)

(220) 05.12.2012
(441) 25.02.2013
(531) 26.1.2
(591) Đỏ, trắng, đen.
(731) CÔNG TY TNHH SƠN KOVA (VN)
Lô 32 khu Liên Cơ, xã Mỹ Đình, huyện Từ Liêm, thành phố Hà Nội
(740) Công ty cổ phần Tư vấn S&B (S&B CONSULTANT., CORP.)

(511) Nhóm 19: Vật liệu chống thấm dùng trong xây dựng không bằng kim loại.

---

(210) **4-2012-27488**

(540)

(220) 05.12.2012
(441) 25.02.2013
(531) 26.1.2
(591) Đỏ, đen, trắng
(731) CÔNG TY TNHH SƠN KOVA (VN)
Lô 32 khu Liên Cơ, xã Mỹ Đình, huyện Từ Liêm, thành phố Hà Nội
(740) Công ty cổ phần Tư vấn S&B (S&B CONSULTANT., CORP.)

(511) Nhóm 19: Vật liệu chống thấm dùng trong xây dựng không bằng kim loại.

---

(210) **4-2012-27489**

(540)

(220) 05.12.2012
(441) 25.02.2013
(531) 26.1.2
(591) Đỏ, đen, trắng
(731) CÔNG TY TNHH SƠN KOVA (VN)
Lô 32 khu Liên Cơ, xã Mỹ Đình, huyện Từ Liêm, thành phố Hà Nội
(740) Công ty cổ phần Tư vấn S&B (S&B CONSULTANT., CORP.)

(511) Nhóm 19: Vật liệu chống thấm dùng trong xây dựng không bằng kim loại.

---

(210) **4-2012-27490**

(540)

(220) 05.12.2012
(441) 25.02.2013
(531) 26.1.2
(591) Đỏ, đen, trắng
(731) CÔNG TY TNHH SƠN KOVA (VN)
Lô 32 khu Liên Cơ, xã Mỹ Đình, huyện Từ Liêm, thành phố Hà Nội
(740) Công ty cổ phần Tư vấn S&B (S&B CONSULTANT., CORP.)

(511) Nhóm 19: Vật liệu chống thấm dùng trong xây dựng không bằng kim loại.

---

(210) **4-2012-27491**

(540)

(511) Nhóm 02: Sơn.

(220) 05.12.2012
(441) 25.02.2013
(531) 26.1.2
(591) Đỏ, trắng
(731) CÔNG TY TNHH SƠN KOVA (VN)
Lô 32 khu Liên Cơ, xã Mỹ Đình, huyện Từ Liêm, thành phố Hà Nội
(740) Công ty cổ phần Tư vấn S&B (S&B CONSULTANT., CORP.)

---

(210) **4-2012-27492**

(540)

(511) Nhóm 02: Sơn.

(220) 05.12.2012
(441) 25.02.2013
(531) 26.1.2
(591) Đỏ, trắng, đỏ
(731) CÔNG TY TNHH SƠN KOVA (VN)
Lô 32 khu Liên Cơ, xã Mỹ Đình, huyện Từ Liêm, thành phố Hà Nội
(740) Công ty cổ phần Tư vấn S&B (S&B CONSULTANT., CORP.)

---

(210) **4-2012-27493**

(540)

(511) Nhóm 02: Sơn.

(220) 05.12.2012
(441) 25.02.2013
(531) 26.1.2
(591) Đen, đỏ, trắng
(731) CÔNG TY TNHH SƠN KOVA (VN)
Lô 32 khu Liên Cơ, xã Mỹ Đình, huyện Từ Liêm, thành phố Hà Nội
(740) Công ty cổ phần Tư vấn S&B (S&B CONSULTANT., CORP.)

---

(210) **4-2012-27494**

(540)

(511) Nhóm 02: Sơn.

(220) 05.12.2012
(441) 25.02.2013
(531) 26.1.2
(591) Đen, trắng, đỏ
(731) CÔNG TY TNHH SƠN KOVA (VN)
Lô 32 khu Liên Cơ, xã Mỹ Đình, huyện Từ Liêm, thành phố Hà Nội
(740) Công ty cổ phần Tư vấn S&B (S&B CONSULTANT., CORP.)

---

(210) **4-2012-27495**

(540)

(220) 05.12.2012
(441) 25.02.2013
(531) 26.1.2
(591) Đen, trắng, đỏ
(731) CÔNG TY TNHH SƠN KOVA (VN)
Lô 32 khu Liên Cơ, xã Mỹ Đình, huyện Từ Liêm, thành phố Hà Nội
(740) Công ty cổ phần Tư vấn S&B (S&B CONSULTANT., CORP.)

(511) Nhóm 02: Sơn.

---

(210) **4-2012-27496**

(540)

(220) 05.12.2012
(441) 25.02.2013
(531) 26.1.2
(591) Đen, trắng, đỏ
(731) CÔNG TY TNHH SƠN KOVA (VN)
Lô 32 khu Liên Cơ, xã Mỹ Đình, huyện Từ Liêm, thành phố Hà Nội
(740) Công ty cổ phần Tư vấn S&B (S&B CONSULTANT., CORP.)

(511) Nhóm 02: Sơn.

---

(210) **4-2012-27497**

(540)

(220) 05.12.2012
(441) 25.02.2013
(531) 26.1.2
(591) Đen, trắng, đỏ
(731) CÔNG TY TNHH SƠN KOVA (VN)
Lô 32 khu Liên Cơ, xã Mỹ Đình, huyện Từ Liêm, thành phố Hà Nội
(740) Công ty cổ phần Tư vấn S&B (S&B CONSULTANT., CORP.)

(511) Nhóm 02: Sơn.

---

(210) **4-2012-27498**

(540)

(220) 05.12.2012
(441) 25.02.2013
(531) 26.1.2
(591) Đen, trắng, đỏ
(731) CÔNG TY TNHH SƠN KOVA (VN)
Lô 32 khu Liên Cơ, xã Mỹ Đình, huyện Từ Liêm, thành phố Hà Nội
(740) Công ty cổ phần Tư vấn S&B (S&B CONSULTANT., CORP.)

(511) Nhóm 02: Sơn.

---

(210) **4-2012-27499**

(540)

(220) 05.12.2012
(441) 25.02.2013
(531) 26.1.2
(591) Đỏ, trắng
(731) CÔNG TY TNHH SƠN KOVA (VN)
Lô 32 khu Liên Cơ, xã Mỹ Đình, huyện Từ Liêm, thành phố Hà Nội

(511) Nhóm 02: Sơn.

---

(210) **4-2012-27500**

(540)

(220) 05.12.2012
(441) 25.02.2013
(531) 26.1.2
(591) Đen, trắng, đỏ
(731) CÔNG TY TNHH SƠN KOVA (VN)
Lô 32 khu Liên Cơ, xã Mỹ Đình, huyện Từ Liêm, thành phố Hà Nội
(740) Công ty cổ phần Tư vấn S&B (S&B CONSULTANT., CORP.)

(511) Nhóm 02: Sơn.

---

(210) **4-2012-27501**

(540)

(220) 05.12.2012
(441) 25.02.2013
(531) 26.1.2
(591) Đen, trắng, đỏ
(731) CÔNG TY TNHH SƠN KOVA (VN)
Lô 32 khu Liên Cơ, xã Mỹ Đình, huyện Từ Liêm, thành phố Hà Nội
(740) Công ty cổ phần Tư vấn S&B (S&B CONSULTANT., CORP.)

(511) Nhóm 02: Sơn.

---

(210) **4-2012-27502**

(540)

(220) 06.12.2012
(441) 25.02.2013
(531) 2.9.1; A5.5.20; 26.13.25
(591) Vàng, trắng
(731) KANESHIRO CO., LTD (KR)
1ho, Geojehansin sanggadong, 581-3, Geoje-dong, Yeonje-gu, Busan, Korea
(740) Công ty Luật TNHH Thắng Phạm và Cộng sự (IP-MARK ASIA LAW FIRM)

(511) Nhóm 29: Cá, được bảo quản; thực phẩm làm từ cá; bột cá dùng làm thức ăn cho người.

---

(210) **4-2012-27503**

(540)

JARGUAR
electronics

(220) 06.12.2012
(441) 25.02.2013

(591) Vàng đồng
(731) CÔNG TY TNHH XUẤT NHẬP KHẨU ĐIỆN TỬ NHẬT HOÀNG (VN)
82, dãy 2, khu giãn dân Vĩnh Thành, phường Vĩnh Tuy, quận Hai Bà Trưng, thành phố Hà Nội

(511) Nhóm 09: Thiết bị và máy âm thanh.

---

(210) **4-2012-27505**

(540)

chunho food

(220) 06.12.2012
(441) 25.02.2013
(531) 2.9.1; A5.5.21; A5.5.20
(591) Đen, xanh lá cây, tím, da cam đậm, da cam nhạt, hồng
(731) CHUNHO FOOD CO., LTD. (KR)
#389-2, Duckpo2-dong, Sasang-Gu, Busan, Republic of Korea
(740) Công ty TNHH một thành viên Sở hữu trí tuệ VCCI (VCCI-IP CO.,LTD)

(511) Nhóm 29: Chất chiết xuất từ quả dương đào được bảo quản dùng làm thực phẩm không tẩm thuốc; chất chiết xuất từ quả ngũ gia bì và quả nho khô phương đông dùng làm thực phẩm cho người, không dùng cho mục đích y tế; tỏi đen đã chế biến và chất chiết xuất từ tỏi được dùng như rau và không dùng làm gia vị; chất chiết xuất từ quả việt quất được bảo quản dùng làm thực phẩm không tẩm thuốc; chất chiết xuất từ cá giàu axít béo omega 3 đã được chế biến dùng làm thực phẩm không tẩm thuốc; quả lê đã chế biến và được bảo quản; nhân sâm đỏ đã được chế biến và được bảo quản dùng như rau; chất chiết xuất từ củ hành được bảo quản để dùng làm thực phẩm không tẩm thuốc; chất chiết xuất từ quả lựu được chế biến để dùng làm thực phẩm không tẩm thuốc; nhân sâm sáu năm tuổi đã được chế biến dùng như rau; nấm đông trùng hạ thảo được chế biến và bảo quản dùng như rau.

---

(210) **4-2012-27506**

(540)

dook
TRUYỆN TRANH CHO DI ĐỘNG

(220) 06.12.2012
(441) 25.02.2013
(531) 3.9.1; A3.9.24; 26.1.1; 26.13.25
(731) CÔNG TY CỔ PHẦN TRUYỀN THÔNG DI ĐỘNG VIỆT THÔNG MINH (VN)
Phòng 6.1, tầng 6, E.Town2, 364 Cộng Hòa, phường 13, quận Tân Bình, thành phố Hồ Chí Minh

(511) Nhóm 38: Viễn thông.

---

(210) **4-2012-27507**

(540)

(220) 06.12.2012
(441) 25.02.2013
(531) A26.11.12; A20.1.5; 20.5.21; 26.13.1; 26.13.25
(731) CÔNG TY CỔ PHẦN TRUYỀN THÔNG DI ĐỘNG VIỆT THÔNG MINH (VN)
Phòng 6.1, tầng 6, E.Town2, 364 Cộng Hòa, phường 13, quận Tân Bình, thành phố Hồ Chí Minh

(511) Nhóm 38: Viễn thông.

---

(210) **4-2012-27508**

(540)

(220) 06.12.2012
(441) 25.02.2013
(531) 26.1.2; 26.13.25
(591) Nâu, đen, trắng, vàng, xanh dương, xanh dương sẫm
(731) NGUYỄN THỊ THU TRANG (VN)
79/9/7 Phú Thọ Hòa, phường Phú Thọ Hòa, quận Tân Phú, thành phố Hồ Chí Minh

(511) Nhóm 29: Thịt; cá (không còn sống); gia cầm và thú săn (không còn sống).

---

(210) **4-2012-27509**

(540)

(220) 06.12.2012
(441) 25.02.2013
(531) A19.7.16; 25.1.6; 25.1.15; 5.13.4; 5.7.3; 26.4.2
(591) Xanh tím, trắng, nhũ bạc, đen
(731) CÔNG TY CỔ PHẦN CỒN RƯỢU HÀ NỘI (VN)
94 Lò Đúc, quận Hai Bà Trưng, thành phố Hà Nội

(511) Nhóm 33: Rượu.

---

(210) **4-2012-27510**

(540)

Cos.B

(220) 06.12.2012
(441) 25.02.2013
(531) A26.11.12; 26.1.1
(731) LÊ ĐỨC PHƯƠNG (VN)
521/ 91/ 75A Hoàng Văn Thụ, phường 4, quận Tân Bình, thành phố Hồ Chí Minh
(740) Công ty TNHH Tư vấn và Đầu tư BRANDLINK (BRANDLINK CO.,LTD.)

(511) Nhóm 03: Mỹ phẩm, kem làm trắng da, sữa làm sạch (cho mục đích vệ sinh thân thể, mục đích trang điểm), chế phẩm mỹ phẩm để chăm sóc da, mặt nạ làm đẹp, kem mỹ phẩm.

---

(210) **4-2012-27512**

(540)

(220) 06.12.2012
(441) 25.02.2013
(531) 26.4.3
(591) Xanh, trắng
(731) CÔNG TY TNHH HIỆP PHÚ HUY (VN)
E7 đường số 9, khu công nghiệp Lê Minh Xuân, huyện Bình Chánh, thành phố Hồ Chí Minh
(740) Công ty TNHH Tư vấn và Đầu tư BRANDLINK (BRANDLINK CO.,LTD.)

(511) Nhóm 11: Cánh quạt, thân quạt.

---

(210) **4-2012-27513**

(540)

Tieu Long

(220) 06.12.2012
(441) 25.02.2013
(731) CÔNG TY TNHH BMC (VN)
Khu kinh tế xã hội Đại Đồng, huyện Vĩnh Tường, tỉnh Vĩnh Phúc
(740) Công ty TNHH Sở hữu trí tuệ Đại Diện (IPACO.,LTD.)

(511) Nhóm 05: Chất diệt động vật có hại; chất diệt côn trùng; thuốc trừ sâu; chất diệt nấm; chất diệt cỏ; thuốc đuổi sâu bọ.

---

(210) **4-2012-27515**

(540)

(220) 06.12.2012
(441) 25.02.2013
(531) 2.1.1; 2.1.12; 3.5.15
(591) Vàng, xanh lá cây
(731) CÔNG TY CỔ PHẦN D.O.R.I.S (VN)
Số 108/192 Lê Trọng Tấn, Định Công, quận Hoàng Mai, thành phố Hà Nội

(511) Nhóm 05: Thực phẩm chức năng.

Nhóm 35: Cửa hàng tư vấn cho người tiêu dùng và thông tin thương mại; giới thiệu hàng hóa trên phương tiện thông tin đại chúng phục vụ cho bán lẻ; cửa hàng bán lẻ tiện ích; dịch vụ bán lẻ dược phẩm; cửa hàng bán lẻ; cửa hàng bán buôn.

---

(210) **4-2012-27516**

(540) VINGA
SỰ LỰA CHỌN CHO ĐỈNH CAO CHẤT LƯỢNG

(220) 06.12.2012
(441) 25.02.2013
(531) 26.1.2; 26.1.6; A5.5.20; 5.7.3; A5.1.16
(591) Trắng, xanh, đỏ, vàng
(731) CÔNG TY TNHH MỘT THÀNH VIÊN VIỆT NGA (VN)
Tổ 8, khối 9, phường Ea Tam, thành phố Buôn Ma Thuột, tỉnh Đắk Lắk

(511) Nhóm 01: Phân bón.

---

(210) **4-2012-27517**

(540) LBM
Mlanbanme

(220) 06.12.2012
(441) 25.02.2013
(531) A5.3.15; A5.5.20
(731) THÂN TRỌNG TUYÊN (VN)
365/11 Lê Thị Hồng Gấm, phường Tân Lợi, thành phố Buôn Ma Thuột, tỉnh Đắk Lắk

(511) Nhóm 31: Hoa tươi.

---

(210) **4-2012-27518**

(540) PMC

(220) 06.12.2012
(441) 25.02.2013
(531) A5.3.15; 26.11.3; 26.1.1
(731) CÔNG TY TNHH THƯƠNG MẠI PHÚC MINH (VN)
17 Nguyễn Thị Định, phường Thành Nhất, thành phố Buôn Ma Thuột, tỉnh Đắk Lắk

(511) Nhóm 35: Mua bán các loại nông sản: cà phê; tiêu; bắp; mì; điều; đậu (đỗ) các loại.

---

(210) **4-2012-27519**

(540) MITSUMI

(220) 06.12.2012
(441) 25.02.2013
(591) Xanh dương
(731) CÔNG TY CỔ PHẦN ĐẦU TƯ DỊCH VỤ THƯƠNG MẠI NGÔI SAO CHÂU Á (VN)
214 đường Hoa Lan, phường 02, quận Phú Nhuận, thành phố Hồ Chí Minh

(511) Nhóm 09: Thiết bị máy vi tính: bàn phím, chuột, tai nghe,thiết bị quay phim truyền hình ảnh qua máy tính (webcam).

---

(210) **4-2012-27520**

(540)

(220) 06.12.2012
(441) 25.02.2013
(531) 26.4.4; A26.11.12; 26.13.25
(731) CÔNG TY CỔ PHẦN DỊCH VỤ BẢO VỆ LONG SƠN (VN)
17A Hồng Lĩnh, phường Phước Hòa, thành phố Nha Trang, tỉnh Khánh Hòa

(511) Nhóm 25: Quần áo; nón (mũ); giày.

Nhóm 45: Dịch vụ bảo vệ (bảo vệ người và tài sản).

---

(210) **4-2012-27521**

(540)

(220) 06.12.2012
(441) 25.02.2013
(531) 24.1.5; 3.7.1; 5.3.20; 24.15.1; 24.15.3; A1.1.4; 5.7.3; 5.13.4
(591) Xanh dương, vàng, đỏ, trắng
(731) CÔNG TY CỔ PHẦN DỊCH VỤ BẢO VỆ LONG SƠN (VN)
5A Cô Bắc, phường Phước Tiến, thành phố Nha Trang, tỉnh Khánh Hòa

(511) Nhóm 41: Đào tạo nghề (nghiệp vụ bảo vệ người và tài sản); dịch vụ đào tạo võ thuật.

---

(210) **4-2012-27522**

(540)

(220) 06.12.2012
(441) 25.02.2013
(531) A26.11.12; A20.1.5; 26.13.25
(731) NGUYỄN HIẾU LY (VN)
07 Nguyễn Công Hoan, phường 3, quận Bình Thạnh, thành phố Hồ Chí Minh

(511) Nhóm 41: Trường dạy vẽ.

---

(210) **4-2012-27524**

(540)

(220) 06.12.2012
(441) 25.02.2013
(731) CÔNG TY CỔ PHẦN CHẾ BIẾN THỰC PHẨM SẠCH 3F (VN)
Xóm Chùa, thôn Văn Trì, xã Minh Khai, huyện Từ Liêm, thành phố Hà Nội

(511) Nhóm 29: Thịt; cá (không còn sống); gia cầm và thú săn (không còn sống).

---

(210) **4-2012-27528**

(540)

(220) 06.12.2012
(441) 25.02.2013
(731) TÔN THẤT CỨ (VN)
316/18 đường Tây Thạnh, phường Tây Thạnh, quận Tân Phú, thành phố Hồ Chí Minh

(511) Nhóm 18: Ba lô; cặp; túi xách; vali; túi du lịch; ví.

---

(210) **4-2012-27529**

(540)

MINA

(220) 06.12.2012
(441) 25.02.2013

(731) TÔN THẤT CỨ (VN)
316/18 đường Tây Thạnh, phường Tây Thạnh, quận Tân Phú, thành phố Hồ Chí Minh

(511) Nhóm 18: Ba lô; cặp; túi xách; vali; túi du lịch; ví.

---

(210) **4-2012-27530**

(540)

(220) 06.12.2012
(441) 25.02.2013
(531) 26.3.1; A26.11.12; 2.9.21; A9.3.14
(591) Vàng, đen
(731) THANALONGKORN HOLDING CO., LTD. (TH)
666 Borromratchonnanee Road, Bangbumru, Bang-Plad, Bangkok 10700 Thailand
(740) Công ty TNHH Đại Tín và Liên Danh (DAITIN AND ASSOCIATES CO.,LTD)

(511) Nhóm 25: Áo sơ mi; áo phông; áo choàng; quần áo thể thao; quần áo lót mặc bên trong; quần đùi; áo choàng mặc sau khi tắm; khăn quàng cổ; quần áo ngủ; quần lót (dùng cho phụ nữ); giầy (trừ giầy để chơi quần vợt); quần áo bơi; áo tắm hai mảnh.

---

(210) **4-2012-27531**

(540)

(220) 06.12.2012
(441) 25.02.2013
(531) A5.5.20; 1.15.15; 26.4.2; 26.1.2; A19.13.21; 25.5.25; 26.7.25
(591) Xanh lá cây, xanh đậm, đỏ, xanh, xanh nhạt, trắng, đen
(731) CÔNG TY CỔ PHẦN DƯỢC PHẨM IMEXPHARM (VN)
Số 04, đường 30/4, thành phố Cao Lãnh, tỉnh Đồng Tháp
(740) Công ty TNHH Đại Tín và Liên Danh (DAITIN AND ASSOCIATES CO.,LTD)

(511) Nhóm 05: Dược phẩm.

---

(210) **4-2012-27532**

(540)

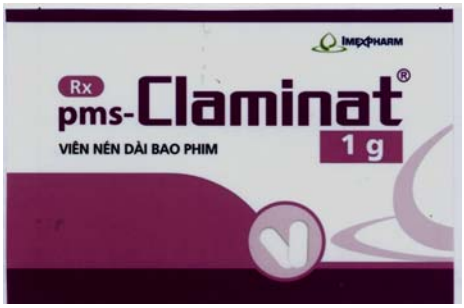

(220) 06.12.2012
(441) 25.02.2013
(531) 26.1.2; A5.5.20; 1.15.15; A19.13.21; 26.7.25; 25.5.25; 26.4.2
(591) Xanh lá cây, xanh đậm, hồng, tím, tím nhạt, trắng, đen
(731) CÔNG TY CỔ PHẦN DƯỢC PHẨM IMEXPHARM (VN)
Số 04, đường 30/4, thành phố Cao Lãnh, tỉnh Đồng Tháp
(740) Công ty TNHH Đại Tín và Liên Danh (DAITIN AND ASSOCIATES CO.,LTD)

(511) Nhóm 05: Dược phẩm.

---

(210) **4-2012-27533**

(540)

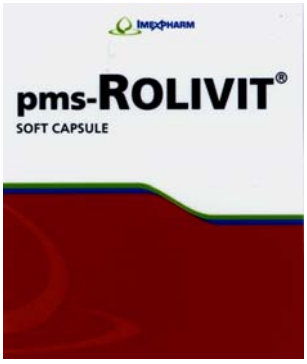

(220) 06.12.2012
(441) 25.02.2013
(531) 26.1.2; 1.15.15; A5.5.20; 25.5.25; 26.2.7
(591) Xanh lá cây, xanh đậm, đỏ đậm, đỏ, trắng, đen
(731) CÔNG TY CỔ PHẦN DƯỢC PHẨM IMEXPHARM (VN)
Số 04, đường 30/4, thành phố Cao Lãnh, tỉnh Đồng Tháp
(740) Công ty TNHH Đại Tín và Liên Danh (DAITIN AND ASSOCIATES CO.,LTD)

(511) Nhóm 05: Dược phẩm.

---

(210) **4-2012-27534**

(540)

(220) 06.12.2012
(441) 25.02.2013
(531) 1.15.15; A5.5.20; 26.1.2; 25.5.25
(591) Xanh lá cây, xanh đậm, vàng, đen, trắng
(731) CÔNG TY CỔ PHẦN DƯỢC PHẨM IMEXPHARM (VN)
Số 04, đường 30/4, thành phố Cao Lãnh, tỉnh Đồng Tháp
(740) Công ty TNHH Đại Tín và Liên Danh (DAITIN AND ASSOCIATES CO.,LTD)

(511) Nhóm 05: Dược phẩm.

---

(210) **4-2012-27535**

(540)

(220) 06.12.2012
(441) 25.02.2013
(531) A5.5.20; 1.15.15; 26.1.2; 26.1.6; 25.5.25
(591) Xanh lá cây, xanh đậm, xanh, nâu, tím, vàng, đỏ, đen
(731) CÔNG TY CỔ PHẦN DƯỢC PHẨM IMEXPHARM (VN)
Số 04, đường 30/4, thành phố Cao Lãnh, tỉnh Đồng Tháp
(740) Công ty TNHH Đại Tín và Liên Danh (DAITIN AND ASSOCIATES CO.,LTD)

(511) Nhóm 05: Dược phẩm.

---

(210) **4-2012-27536**

(540)

(220) 06.12.2012
(441) 25.02.2013
(531) 26.1.2; 1.15.15; A5.5.20; 25.5.25; 26.2.7; A26.11.12
(591) Xanh lá cây, xanh đậm, vàng, vàng nhạt, trắng, đen
(731) CÔNG TY CỔ PHẦN DƯỢC PHẨM IMEXPHARM (VN)
Số 04, đường 30/4, thành phố Cao Lãnh, tỉnh Đồng Tháp
(740) Công ty TNHH Đại Tín và Liên Danh (DAITIN AND ASSOCIATES CO.,LTD)

(511) Nhóm 05: Dược phẩm.

---

(210) **4-2012-27537**

(540)

(220) 06.12.2012
(441) 25.02.2013
(531) 1.15.15; 26.1.2; A5.5.20; 26.4.1; 1.15.21; 26.2.7; 25.5.25
(591) Xanh lá cây, xanh đậm, xanh, xanh nhạt, trắng, đen
(731) CÔNG TY CỔ PHẦN DƯỢC PHẨM IMEXPHARM (VN)
Số 04, đường 30/4, thành phố Cao Lãnh, tỉnh Đồng Tháp
(740) Công ty TNHH Đại Tín và Liên Danh (DAITIN AND ASSOCIATES CO.,LTD)

(511) Nhóm 05: Dược phẩm.

---

(210) **4-2012-27538**

(540)

pms-DIVACAL

(220) 06.12.2012
(441) 25.02.2013
(731) CÔNG TY CỔ PHẦN DƯỢC PHẨM IMEXPHARM (VN)
Số 04, đường 30/4, thành phố Cao Lãnh, tỉnh Đồng Tháp
(740) Công ty TNHH Đại Tín và Liên Danh (DAITIN AND ASSOCIATES CO.,LTD)

(511) Nhóm 05: Dược phẩm.

---

(210) **4-2012-27539**

(540)

pms-alu-P

(220) 06.12.2012
(441) 25.02.2013
(731) CÔNG TY CỔ PHẦN DƯỢC PHẨM IMEXPHARM (VN)
Số 04, đường 30/4, thành phố Cao Lãnh, tỉnh Đồng Tháp
(740) Công ty TNHH Đại Tín và Liên Danh (DAITIN AND ASSOCIATES CO.,LTD)

(511) Nhóm 05: Dược phẩm.

---

(210) **4-2012-27540**

(540)

DAURANGYL

(220) 06.12.2012
(441) 25.02.2013
(731) CÔNG TY CỔ PHẦN DƯỢC PHẨM IMEXPHARM (VN)
Số 04, đường 30/4, thành phố Cao Lãnh, tỉnh Đồng Tháp
(740) Công ty TNHH Đại Tín và Liên Danh (DAITIN AND ASSOCIATES CO.,LTD)

(511) Nhóm 05: Dược phẩm.

---

(210) **4-2012-27542**

(540)

pms-CEDIPECT

(220) 06.12.2012
(441) 25.02.2013
(731) CÔNG TY CỔ PHẦN DƯỢC PHẨM IMEXPHARM (VN)
Số 04, đường 30/4, thành phố Cao Lãnh, tỉnh Đồng Tháp
(740) Công ty TNHH Đại Tín và Liên Danh (DAITIN AND ASSOCIATES CO.,LTD)

(511) Nhóm 05: Dược phẩm.

---

(210) **4-2012-27544**

(540)

PROKNOT

(220) 06.12.2012
(441) 25.02.2013

(731) JOHNSON & JOHNSON (US)
One Johnson & Johnson Plazza New Brunswick, New Jersey, 08933 U.S.A.
(740) Văn phòng luật sư Phạm và Liên danh (PHAM & ASSOCIATES)

(511) Nhóm 10: Chỉ khâu dùng cho phẫu thuật; vật liệu để khâu vết thương; chỉ khâu y tế; chỉ khâu dùng cho phẫu thuật với một đầu được thắt nút trước; đầu nối thắt nút trước, bộ phận cấu thành của chỉ khâu dùng cho phẫu thuật và vật liệu để khâu vết thương.

---

(210) **4-2012-27545**

(540)

USANEURO

(220) 06.12.2012
(441) 25.02.2013

(731) INTERNATIONAL PHARMACEUTICAL DISTRIBUTION CO., LTD. (DBA AMPHARCO USA) (US)
Suite C, 331 North Vineland Ave., City of Industry, CA 91746, USA
(740) Công ty TNHH Nam Việt và Liên danh (VIPCO)

(511) Nhóm 05: Dược phẩm; thực phẩm chức năng.

---

(210) **4-2012-27546**

(540)

YoYo®

(220) 06.12.2012
(441) 25.02.2013
(531) 26.1.1; 26.1.2; 26.1.6
(731) CÔNG TY TNHH TAISUN VIỆT NAM (VN)
Lô A1-6, đường số N5, khu công nghiệp Tây Bắc Củ Chi, huyện Củ Chi, thành phố Hồ Chí Minh
(740) Công ty TNHH Nam Việt và Liên danh (VIPCO)

(511) Nhóm 05: Băng vệ sinh; băng vệ sinh kinh nguyệt; khăn vệ sinh, các loại khăn và gạc bông thấm dùng cho vệ sinh phụ nữ.

Nhóm 35: Mua bán: bỉm (tã lót) trẻ em, người lớn bằng giấy, khăn lau bằng giấy, khăn ướt bằng giấy, băng vệ sinh, khăn vệ sinh, các loại khăn và gạc bông thấm dùng cho vệ sinh phụ nữ.

---

(210) **4-2012-27550**

(540)

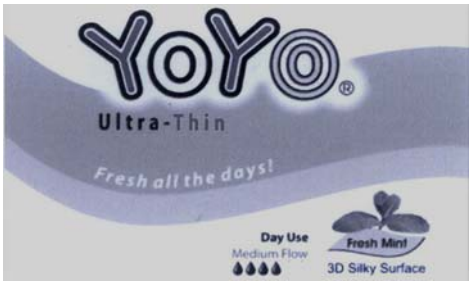

(220) 06.12.2012
(441) 25.02.2013
(531) 26.4.2; A26.11.12; 26.1.1; 26.1.2; 1.15.15; 5.3.11; A5.3.15; 25.1.6; 5.3.20; 26.13.25
(731) CÔNG TY TNHH TAISUN VIỆT NAM (VN)
Lô A1-6, đường số N5, khu công nghiệp Tây Bắc Củ Chi, huyện Củ Chi, thành phố Hồ Chí Minh
(740) Công ty TNHH Nam Việt và Liên danh (VIPCO)

(511) Nhóm 05: Băng vệ sinh; băng vệ sinh kinh nguyệt; khăn vệ sinh, các loại khăn và gạc bông thấm dùng cho vệ sinh phụ nữ.

Nhóm 35: Mua bán: bỉm (tã lót) trẻ em, người lớn bằng giấy, khăn lau bằng giấy, khăn ướt bằng giấy, băng vệ sinh, khăn vệ sinh, các loại khăn và gạc bông thấm dùng cho vệ sinh phụ nữ.

---

(210) **4-2012-27551**

(540)

(220) 06.12.2012
(441) 25.02.2013
(531) 5.7.3; 3.9.1
(591) Xanh, vàng, đen
(731) CÔNG TY CỔ PHẦN CHẾ BIẾN THỦY HẢI SẢN HIỆP THANH (VN)
Quốc lộ 91, khu vực Thới An 3, phường Thuận An, quận Thốt Nốt, thành phố Cần Thơ
(740) Công ty TNHH Sở hữu trí tuệ VIPATCO (VIPATCO IP CO., LTD.)

(511) Nhóm 29: Cá đã qua chế biến; cá ướp muối; cá hộp; khúc (fi -lê) cá.

Nhóm 31: Thức ăn gia súc; thức ăn gia cầm; thức ăn cho thủy sản.

Nhóm 35: Mua bán các loại sản phẩm bao gồm thức ăn gia súc, thức ăn thuỷ sản, nguyên vật liệu chế biến thuốc thú y, cà phê, đường, bánh kẹo; dịch vụ quảng cáo.

Nhóm 36: Dịch vụ quản lý bất động sản; dịch vụ cho thuê bất động sản; dịch vụ môi giới bất động sản; dịch vụ mua bán bất động sản; dịch vụ định giá bất động sản.

Nhóm 40: Dịch vụ chế biến thủy sản; dịch vụ bảo quản thủy sản; dịch vụ động lạnh thực phẩm; dịch vụ gia công, chế biến gạo.

---

(210) **4-2012-27552**

(540)

(220) 06.12.2012
(441) 25.02.2013
(531) 6.1.2; 26.4.3; A26.11.12
(591) Xanh, trắng, hồng, đỏ
(731) CÔNG TY CỔ PHẦN NHẬT HOA (VN)
Tổ 8, Vĩnh Xuân, Mạo Khê, Đông Triều, Quảng Ninh
(740) Công ty TNHH Sở hữu trí tuệ VIPATCO (VIPATCO IP CO., LTD.)

(511) Nhóm 19: Vật liệu xây dựng phi kim loại; cát xây dựng

---

(210) **4-2012-27553**

(540)

(220) 06.12.2012
(441) 25.02.2013
(531) 3.1.1; 3.1.16
(591) Đỏ, đen, trắng
(731) CÔNG TY TNHH ĐỈNH VÀNG (VN)
1166 Nguyễn Bỉnh Khiêm, phường Đông Hải, quận Hải An, thành phố Hải Phòng
(740) Công ty TNHH Sở hữu trí tuệ VIPATCO (VIPATCO IP CO., LTD.)

(511) Nhóm 01: Keo dán tổng hợp (dùng trong công nghiệp).

---

(210) **4-2012-27554**

(540)

(220) 06.12.2012
(441) 25.02.2013
(531) 15.7.1; 15.1.19; A14.3.11
(591) Xanh, nâu, vàng
(731) CÔNG TY CỔ PHẦN CƠ KHÍ HỒNG NAM (VN)
Ngõ 294, đường Lĩnh Nam, phường Lĩnh Nam, Hoàng Mai, thành phố Hà Nội
(740) Công ty TNHH Sở hữu trí tuệ VIPATCO (VIPATCO IP CO., LTD.)

(511) Nhóm 07: Máy nâng hạ; máy bốc xếp; cầu trục, thang máy, vận thăng (thiết bị nâng).

---

(210) **4-2012-27555**

(540)

(220) 06.12.2012
(441) 25.02.2013
(531) A26.11.8
(591) Xanh, trắng
(731) CÔNG TY TNHH TÂN VÂN (VN)
Khu Thống Nhất 3, phường Tân An, thị xã Quảng Yên, tỉnh Quảng Ninh
(740) Công ty TNHH Sở hữu trí tuệ VIPATCO (VIPATCO IP CO., LTD.)

(511) Nhóm 22: Lưới đánh bắt thủy hải sản.

---

(210) **4-2012-27556**

(540)

(220) 06.12.2012
(441) 25.02.2013
(531) A26.11.8
(591) Xanh, trắng
(731) CÔNG TY TNHH TÂN VÂN (VN)
Khu Thống Nhất 3, phường Tân An, thị xã Quảng Yên, tỉnh Quảng Ninh
(740) Công ty TNHH Sở hữu trí tuệ VIPATCO (VIPATCO IP CO., LTD.)

(511) Nhóm 22: Lưới đánh bắt thủy hải sản.

---

(210) **4-2012-27558**

(540)

KISS DROP

(220) 06.12.2012
(441) 25.02.2013
(731) JAVA HOLDINGS CO., LTD. (JP)
8-2, Minatojima-Nakamachi 6-chome, Chuo-ku, Kobe-shi, Hyogo 650-0046, Japan
(740) Công ty TNHH Sở hữu trí tuệ HA VIP (HAVIP CO., LTD.)

(511) Nhóm 25: Quần áo; quần áo cho trẻ em; quần áo đan; quần áo lót; tã lót trẻ sơ sinh (trang phục); quần áo bơi; áo mưa; đồ đi ở chân; đồ đội đầu; tất dài (tất cao cổ); găng tay (trang phục); khăn quàng cổ; thắt lưng dùng cho trang phục.

---

(210) **4-2012-27559**

(540)

SLAP SLIP

(220) 06.12.2012
(441) 25.02.2013
(731) JAVA HOLDINGS CO., LTD. (JP)
8-2, Minatojima-Nakamachi 6-chome, Chuo-ku, Kobe-shi, Hyogo 650-0046, Japan
(740) Công ty TNHH Sở hữu trí tuệ HA VIP (HAVIP CO., LTD.)

(511) Nhóm 25: Quần áo; quần áo cho trẻ em; quần áo đan; quần áo lót; tã lót trẻ sơ sinh (trang phục); quần áo bơi; áo mưa; đồ đi ở chân; đồ đội đầu; tất dài (tất cao cổ); găng tay (trang phục); khăn quàng cổ; thắt lưng dùng cho trang phục.

---

(210) **4-2012-27560**

(540)

(220) 06.12.2012
(441) 25.02.2013
(531) 1.15.3
(591) Vàng, hồng, đen, trắng
(731) 1. PT PURINUSA EKAPERSADA (ID)
Plaza BII, Tower 2, 9th Floor, Jl. M.H Thamrin No. 51, Jakarta 10350, Indonesia
2. PT INDAH KIAT PULP & PAPER TBK. (ID)
Plaza BII, Tower 2, 7th Floor, Jl. M.H Thamrin No. 51, Jakarta 10350, Indonesia
(740) Công ty TNHH Sở hữu trí tuệ Thảo Thọ Quyến (INVENCO)

(511) Nhóm 16: Giấy, các tông; vật liệu đóng sách; bức ảnh chụp; văn phòng phẩm; chất kết dính dùng cho mục đích văn phòng hoặc trong gia đình; vật liệu vẽ; cọ sơn của họa sĩ; máy đánh chữ và dụng cụ văn phòng (trừ đồ nội thất); dụng cụ giảng dạy và tài liệu giảng dạy (không bao gồm máy móc); màng nhựa để bao gói; chữ nổi dùng để in, bản kẽm để in.

---

(210) **4-2012-27561**

(540)

(220) 06.12.2012
(441) 25.02.2013
(531) 24.9.1
(591) Vàng, xanh dương sẫm, xanh da trời, đen
(731) 1. PT PURINUSA EKAPERSADA (ID)
Plaza BII Tower 2, 9th Floor, Jl. M.H Thamrin No. 51, Jakarta 10350, Indonesia
2. PT PINDO DELI PULP AND PAPER MILLS (ID)
Plaza BII Tower 2, 9th Floor, Jl. M.H. Thamrin No. 51, Jakarta 10350, Indonesia
(740) Công ty TNHH Sở hữu trí tuệ Thảo Thọ Quyến (INVENCO)

(511) Nhóm 16: Giấy, các tông; vật liệu đóng sách; bức ảnh chụp; văn phòng phẩm; chất kết dính dùng cho mục đích văn phòng hoặc trong gia đình; vật liệu vẽ; cọ sơn của họa sĩ; máy đánh chữ và dụng cụ văn phòng (trừ đồ nội thất); dụng cụ giảng dạy và tài liệu giảng dạy (không bao gồm máy móc); màng nhựa để bao gói; chữ nổi dùng để in, bản kẽm để in.

---

(210) **4-2012-27563**

(540)

BOVOS

(220) 06.12.2012
(441) 25.02.2013
(731) HỘ KINH DOANH CÁ THỂ NGUYỄN KHÁNH TRÍ (VN)
44 Thuốc Bắc, phường Hàng Bồ, quận Hoàn Kiếm, thành phố Hà Nội
(740) Công ty TNHH Sở hữu trí tuệ Tầm Nhìn Mới (FRESHVIEW CO., LTD.)

(511) Nhóm 06: Phụ kiện lắp ráp bằng kim loại cho tủ bếp, tủ áo và các tủ nội thất gồm: bản lề bằng kim loại, ray bi trượt bằng kim loại, ray trượt bằng kim loại, phụ kiện lắp ráp bằng kim loại cho cửa.

---

(210) **4-2012-27564**

(540)

(220) 06.12.2012
(441) 25.02.2013
(591) Vàng đồng, nâu đất
(731) CÔNG TY TNHH ĐỨC UNIFORM (VN)
81 Nguyễn Hữu Huân, phường Lý Thái Tổ, quận Hoàn Kiếm, thành phố Hà Nội

(511) Nhóm 40: Dịch vụ may đo.

Nhóm 41: Dịch vụ tổ chức trình diễn thời trang cho mục đích giải trí; dịch vụ đào tạo nghề.

Nhóm 42: Dịch vụ thiết kế thời trang.

---

(210) **4-2012-27565**

(540)

(220) 06.12.2012
(441) 25.02.2013

(591) Vàng đồng, nâu đất
(731) CÔNG TY TNHH ĐỨC UNIFORM (VN)
81 Nguyễn Hữu Huân, phường Lý Thái Tổ, quận Hoàn Kiếm, thành phố Hà Nội

(511) Nhóm 25: Quần áo (trang phục).

Nhóm 35: Dịch vụ mua bán quần áo (trang phục).

Nhóm 42: Thiết kế quần áo.

---

(210) **4-2012-27566**

(540)

NANO PM

(220) 06.12.2012
(441) 25.02.2013
(731) CÔNG TY TNHH SẢN XUẤT VÀ THƯƠNG MẠI PHƯƠNG MAI (VN)
Số 14, ngõ 110, Phùng Khoang, xã Trung Văn, huyện Từ Liêm, thành phố Hà Nội

(511) Nhóm 35: Mua bán, xuất nhập khẩu quần áo, quần áo lót, quần lót của đàn ông, quần bó co giãn mặc bên trong (quần legging), tất đi chân, khăn choàng; mua bán khăn bằng vải, khăn bằng bông (không dùng cho mục đích y tế), khăn tắm bằng vải, khăn rửa mặt bằng vải, ga bọc giường, ga phủ trải giường; trưng bày giới thiệu sản phẩm với mục đích quảng cáo và thương mại.

---

(210) **4-2012-27567**

(540)

(220) 06.12.2012
(441) 25.02.2013
(531) 26.4.2; A26.11.12; 26.13.1; 26.13.25
(731) CÔNG TY TNHH MAY MẶC THƯƠNG MẠI TÚ TRANG (VN)
225/17 Thoại Ngọc Hầu, phường Phú Thạnh, quận Tân Phú, thành phố Hồ Chí Minh

(511) Nhóm 25: Quần áo may sẵn, váy, sườn xám (trang phục), áo dài.

---

(210) **4-2012-27569**

(540)

SIGANEX

(220) 06.12.2012
(441) 25.02.2013
(731) CÔNG TY TRÁCH NHIỆM HỮU HẠN DƯỢC PHẨM GIA THỊNH (VN)
Số 36, phố Thủy Lợi 1, phường Trung Liệt, quận Đống Đa, thành phố Hà Nội
(740) Công ty TNHH Sở hữu trí tuệ và Công nghệ Thủ đô (CAPITAL IP&T CO.LTD.)

(511) Nhóm 05: Dược phẩm, thực phẩm chức năng, thực phẩm dinh dưỡng dùng trong y tế.

---

(210) **4-2012-27570**

(540)

PROKOGINA

(220) 06.12.2012
(441) 25.02.2013
(731) PHIL-INTERNATIONAL CO.,LTD. (KR)
629-4, Yeoksam-Dong, Kangnam-Ku, Seoul, Korea
(740) Công ty TNHH Sở hữu trí tuệ và Công nghệ Thủ đô (CAPITAL IP&T CO.LTD.)

(511) Nhóm 05: Dược phẩm, thực phẩm chức năng, thực phẩm dinh dưỡng dùng trong y tế.

---

(210) **4-2012-27571**

(540)

MAYA

(220) 06.12.2012
(441) 25.02.2013
(531) 26.1.1; 26.13.25
(731) CÔNG TY TNHH DỊCH VỤ THƯƠNG MẠI Ô TÔ TÂN Á (VN)
182A Lạc Long Quân, phường 3, quận 11, thành phố Hồ Chí Minh
(740) DNTN Dịch vụ thương mại và sở hữu công nghiệp Song Ngọc (I.P.T.S.)

(511) Nhóm 35: Mua bán xe ôtô, xe máy, xe đạp và phụ tùng xe các loại.

---

(210) **4-2012-27572**

(540)

307 LAI CHAU CTC.CO.,LTD

(220) 06.12.2012
(441) 25.02.2013
(531) 26.1.2; 26.2.7; 26.4.1; 26.7.25; 26.3.23
(591) Xanh lam, vàng, đỏ, đỏ đậm
(731) CÔNG TY TNHH TƯ VẤN XÂY DỰNG GIAO THÔNG 307 LAI CHÂU (VN)
Hương Phong 2, phường Tân Phong, thị xã Lai Châu, tỉnh Lai Châu

(511) Nhóm 37: Xây dựng.

---

(210) **4-2012-27573**

(540)

(220) 06.12.2012
(441) 25.02.2013
(531) 26.5.1
(591) Xanh lá cây, đen, cam, đỏ
(731) CÔNG TY TNHH MỘT THÀNH VIÊN SẢN XUẤT VÀ DỊCH VỤ THƯƠNG MẠI TUẤN NGHĨA (VN)
Số 300, đường Xương Giang, thành phố Bắc Giang, tỉnh Bắc Giang
(740) Công ty TNHH Sở hữu trí tuệ PADEMARK (PADEMARK CO.,LTD.)

(511) Nhóm 06: Cửa bằng kim loại.

Nhóm 19: Cửa không bằng kim loại; khung cửa không bằng kim loại; tấm cửa không bằng kim loại.

---

(210) **4-2012-27576**

(540)

(220) 06.12.2012
(441) 25.02.2013
(531) 3.7.17; A26.11.12
(591) Xanh da trời, trắng
(731) ĐỒNG VĂN HỘI (VN)
Thôn Ngọc Trì, ái Quốc, thành phố Hải Dương, tỉnh Hải Dương
(740) Công ty TNHH Sở hữu trí tuệ PADEMARK (PADEMARK CO.,LTD.)

(511) Nhóm 16: Giấy ăn; giấy vệ sinh.

---

(210) **4-2012-27577**

(540)

(220) 06.12.2012
(441) 25.02.2013
(531) 26.3.4; 6.1.2; 26.13.25
(731) CÔNG TY CỔ PHẦN VẬT LIỆU XÂY DỰNG KỸ THUẬT CAO (VN)
Km9, Quán Toan, Hồng Bàng, Hải Phòng
(740) Công ty TNHH Nghiên cứu và Tư vấn chuyển giao công nghệ và đầu tư (CONCETTI)

(511) Nhóm 19: Vật liệu xây dựng phi kim loại cụ thể là xi măng; các phụ gia xi măng; sản phẩm vữa xây dựng.

---

(210) **4-2012-27578**

(540)

VƯƠNG PHẨM

(220) 06.12.2012
(441) 25.02.2013
(731) CÔNG TY CỔ PHẦN CHÈ TÂN CƯƠNG HOÀNG BÌNH (VN)
Xóm Gò Móc, xã Quyết Thắng, thành phố Thái Nguyên, tỉnh Thái Nguyên
(740) Công ty TNHH Nghiên cứu và Tư vấn chuyển giao công nghệ và đầu tư (CONCETTI)

(511) Nhóm 30: Chè (trà).

---

(210) **4-2012-27579**

(540)

(220) 06.12.2012
(441) 25.02.2013
(531) 26.3.4; 6.1.2; 26.13.25
(731) CÔNG TY CỔ PHẦN VẬT LIỆU XÂY DỰNG KỸ THUẬT CAO (VN)
Km9, Quán Toan, Hồng Bàng, Hải Phòng
(740) Công ty TNHH Nghiên cứu và Tư vấn chuyển giao công nghệ và đầu tư (CONCETTI)

(511) Nhóm 19: Vật liệu xây dựng phi kim loại cụ thể là xi măng; các phụ gia xi măng; sản phẩm vữa xây dựng.

---

(210) **4-2012-27580**

(540)

(220) 06.12.2012
(441) 25.02.2013
(531) 26.3.4; 6.1.2; 26.13.25
(731) CÔNG TY CỔ PHẦN VẬT LIỆU XÂY DỰNG KỸ THUẬT CAO (VN)
Km9, Quán Toan, quận Hồng Bàng, thành phố Hải Phòng
(740) Công ty TNHH Nghiên cứu và Tư vấn chuyển giao công nghệ và đầu tư (CONCETTI)

(511) Nhóm 19: Vật liệu xây dựng phi kim loại cụ thể là xi măng; các phụ gia xi măng; sản phẩm vữa xây dựng.

---

(210) **4-2012-27581**

(540)

TONSON

(220) 06.12.2012
(441) 25.02.2013
(531) 26.4.4; A26.4.24
(731) ANDY LO (CN)
59, Xu-Wang Rd., Qing Pu District, Shanghai 201702, China
(740) Công ty TNHH Trà và cộng sự (TRA & ASSOCIATES CO.,LTD)

(511) Nhóm 07: Bơm chân không (máy móc); súng phun sơn; máy sơn; máy nhào; bộ khởi động cho động cơ và mô tơ; máy nén (máy móc).

Nhóm 11: Quạt gió (điều hoà không khí); thiết bị sấy khô; thiết bị và máy làm lạnh; hệ thống lọc khí; thiết bị và hệ thống thông gió (điều hoà không khí); thiết bị sưởi ấm, chạy điện.

---

(210) **4-2012-27583**

(540)

HAI LÚA

(220) 06.12.2012
(441) 25.02.2013

(731) HỘ KINH DOANH KHÔ CÁ LÓC HAI LÚA (VN)
ấp Thị I, thị trấn Chợ Mới, huyện Chợ Mới, tỉnh An Giang
(740) Công ty TNHH một thành viên Trường Luật (TRƯƠNG LUẬT)

(511) Nhóm 29: Thực phẩm chế biến từ cá: khô cá lóc, cá chạch, cá kìm.

Nhóm 35: Mua bán thực phẩm chế biến từ cá: khô cá lóc, cá chạch, cá kìm.

---

(210) **4-2012-27584**

(540)

아랑주
ARANGJU

(220) 06.12.2012
(441) 25.02.2013

(591) Đen, tím
(731) MICHANG (ARANGJU) (KR)
#466-18 Kunja-dong, Kwangjin-gu, Seoul, Korea
(740) Công ty TNHH một thành viên Trường Luật (TRƯƠNG LUẬT)

(511) Nhóm 24: Chăn; đồ bằng vải dùng cho giường; khăn phủ giường; tấm phủ giường; vải lanh dùng trong nhà; vỏ nệm; khăn phủ gối; áo gối; chăn lông vịt; vải gai.

---

(210) **4-2012-27585**

(540)

KemViet

(220) 06.12.2012
(441) 25.02.2013
(531) A26.11.12; 26.11.3; 25.7.20; 26.13.25
(591) Xanh lá cây đậm, xanh lá cây nhạt
(731) CÔNG TY CỔ PHẦN KEM VIỆT (VN)
Số 4, đường DC7, phường Sơn Kỳ, quận Tân Phú, thành phố Hồ Chí Minh

(511) Nhóm 30: Kem lạnh.

---

(210) **4-2012-27586**

(540)

(220) 06.12.2012
(441) 25.02.2013
(531) 26.1.1; 26.13.25
(591) Xanh dương nhạt, xanh dương đậm, trắng
(731) CÔNG TY CỔ PHẦN KEM VIỆT (VN)
Số 4, đường DC7, phường Sơn Kỳ, quận Tân Phú, thành phố Hồ Chí Minh

(511) Nhóm 30: Kem lạnh; sữa chua đông lạnh (dạng kem lạnh); thạch hoa quả (bánh kẹo); bánh flăng (bánh flan).

---

(210) **4-2012-27587**

(540)

(220) 06.12.2012
(441) 25.02.2013
(591) Trắng, vàng, nâu
(731) CÔNG TY CỔ PHẦN KEM VIỆT (VN)
Số 4, đường DC7, phường Sơn Kỳ, quận Tân Phú, thành phố Hồ Chí Minh

(511) Nhóm 30: Kem lạnh; sữa chua đông lạnh (dạng kem lạnh); thạch hoa quả (bánh kẹo); bánh flăng (bánh flan).

---

(210) **4-2012-27588**

(540) MINERALIZE

(220) 06.12.2012
(441) 25.02.2013
(731) MAKE-UP ART COSMETICS INC. (US)
767 Fifth Avenue, New York, New York, United States of America
(740) Công ty Luật TNHH quốc tế Ban mai Việt Nam (BMVN INTERNATIONAL LLC)

(511) Nhóm 03: Mỹ phẩm; chế phẩm chăm sóc da không chứa thuốc.

---

(210) **4-2012-27590**

(540)

(220) 06.12.2012
(441) 25.02.2013
(531) A19.3.4; 26.1.1; 26.15.9; 26.15.11
(591) Đỏ, trắng
(731) DOANH NGHIỆP TƯ NHÂN VẬN TẢI HỮU HÙNG (VN)
Cổ Dũng, Kim Thành, Hải Dương
(740) Công ty TNHH BABYLON (BABYLON COMPANY LIMITED)

(511) Nhóm 16: Túi, bao bì bằng giấy hoặc bằng chất dẻo để bao gói.

---

(210) **4-2012-27591**

(540)

(220) 06.12.2012
(441) 25.02.2013
(591) Xanh lá cây, xanh lam
(731) CÔNG TY TNHH THIẾT BỊ Y TẾ VẠN LỘC (VN)
Số 44, đường Tú Xương, phường 7, quận 3, thành phố Hồ Chí Minh
(740) Công ty TNHH BABYLON (BABYLON COMPANY LIMITED)

(511) Nhóm 10: Ghế mát xa; thiết bị xoa bóp (chạy điện hoặc không chạy điện); thiết bị rung xoa bóp; máy mát xa chân; máy mát xa cơ thể; giường được thiết kế chuyên dùng cho mục đích y tế.

Nhóm 28: Máy dùng để tập thể dục, máy dùng để luyện tập thể hình.

---

(210) **4-2012-27592**

(540)

(220) 06.12.2012
(441) 25.02.2013
(531) A5.5.21; 5.5.19
(591) Xanh lá cây, trắng
(731) CÔNG TY CỔ PHẦN YM TRIBE (VN)
P.402, tầng 4, tòa nhà CMC phố Duy Tân, phường Dịch Vọng Hậu, quận Cầu Giấy, thành phố Hà Nội
(740) Công ty TNHH BABYLON (BABYLON COMPANY LIMITED)

(511) Nhóm 03: Mỹ phẩm như: mặt nạ làm đẹp, kem làm trắng da, son môi, phấn trang điểm, nước xúc tóc; keo xịt tóc, mỹ phẩm dùng cho lông mày, bút chì kẻ lông mày, bút chì dùng cho mỹ phẩm, thuốc bôi mi mắt (mát-ca-ra); lông mi giả; móng (tay, chân) giả; nước sơn móng tay; dầu gội đầu; nước hoa; khăn tay dược tẩm, thấm ướt nước thơm mỹ phẩm; nước thơm dùng cho mỹ phẩm; tinh dầu; dầu ete; kem dùng cho đồ da thuộc; thuốc đánh răng; nước xúc miệng (không dùng cho mục đích y tế); chế phẩm dùng để đánh bóng; chế phẩm để nghiền nhỏ, tán nhỏ bột giặt quần áo; xà phòng bánh; chất tẩy nhờn không dùng trong quá trình sản xuất; chế phẩm tẩy vết bẩn; chất để làm sạch không dùng cho các hoạt động sản xuất và không dùng cho mục đích y tế; chế phẩm dạng xịt làm thơm mát hơi thở (không dùng cho ngành y); chế phẩm để đánh sạch gỉ sắt, gỉ kim loại; kem đánh giày; chế phẩm làm mềm vải [dùng để giặt]; chế phẩm để giặt; chế phẩm chống tĩnh điện cho đồ gia dụng; hương (nhang).

Nhóm 16: Túi dùng cho mục đích nấu bằng lò vi sóng; túi rác bằng giấy hoặc bằng chất dẻo; khăn giấy; giá đựng ảnh chụp; đồ dùng văn phòng (không kể đồ gỗ); khăn trải bàn ăn bằng giấy, miếng lót cốc bằng giấy; giấy nhà vệ sinh; khăn tắm bằng giấy; khăn giấy để tẩy trang.

Nhóm 21: Gậy không dùng điện; đôi đũa; hộp đựng (đồ dùng) dùng cho mỹ phẩm; dụng cụ phân chia xà phòng; bàn chải lông mày; bàn chải đánh răng; chỉ tơ nha khoa; găng tay dùng cho gia đình; lông làm bàn chải; giá để giấy vệ.sinh; thùng (xô) đựng nước đá; thiết bị tẩy đồ hoá trang [không dùng điện]; bàn chải móng tay; cối xay hạt tiêu (loại dùng tay); lọ đựng muối; lọ đựng đường; thiết bị để giữ giấy vệ sinh; tăm.

Nhóm 29: Mỡ có thể ăn được; quả đông lạnh; hạt đậu nành đã bảo quản, làm thức ăn; sữa đậu nành [thay thế sữa]; đậu phụ; rau đã nấu chín.

Nhóm 30: Hạt tiêu Giamaica; lúa mạch nghiền nhỏ; bánh mỳ; chế phẩm của ngũ cốc; đồ uống trên cơ sở ca cao; cà phê; đồ gia vị; thức ăn trên cơ sở hạt yến mạch; lúa gạo; chè.

Nhóm 35: Tư vấn điều hành kinh doanh; thông tin thương mại và tư vấn tiêu dùng [cửa hàng tư vấn người tiêu dùng]; điều hành kinh doanh cho khách sạn; nghiên cứu thị trường.

---

(210) **4-2012-27593**

(540)

(220) 06.12.2012
(441) 25.02.2013
(531) 26.1.1; 6.1.2; A6.1.4; 5.3.11; 5.3.20; A26.11.12; 1.3.1
(591) Trắng, đen, đỏ, vàng, xanh lá cây
(731) ĐÀO ĐÌNH QUANG (VN)
12 Bùi Thị Xuân, phường An Lộc, thị xã Bình Long, tỉnh Bình Phước
(740) Công ty Cổ phần Sở hữu công nghiệp INVESTIP (INVESTIP)

(511) Nhóm 30: Chè (trà).

---

(210) **4-2012-27594**

(540)

(220) 06.12.2012
(441) 25.02.2013
(531) 26.4.2; 26.13.1; 24.9.1
(731) MDD BEVERAGE SDN. BHD. (MY)
Lot 144 & 145, Semambu Industrial Estate, 25350 Kuantan, Pahang Darul Makmur, Malaysia
(740) Công ty Cổ phần Sở hữu công nghiệp INVESTIP (INVESTIP)

(511) Nhóm 32: Nước khoáng; nước uống có gaz; đồ uống không có cồn; đồ uống hoa quả không có cồn; nước trái cây; nước ép trái cây; xi rô; các chế phẩm để làm đồ uống.

---

(210) **4-2012-27595**

(540)

(220) 06.12.2012
(441) 25.02.2013
(531) A26.11.12; 26.13.25
(731) MDD BEVERAGE SDN. BHD. (MY)
Lot 144 & 145, Semambu Industrial Estate, 25350 Kuantan, Pahang Darul Makmur, Malaysia
(740) Công ty Cổ phần Sở hữu công nghiệp INVESTIP (INVESTIP)

(511) Nhóm 29: Đồ uống sữa đậu nành; sữa đậu nành; sữa; sản phẩm sữa.

Nhóm 32: Nước khoáng; nước uống có gaz; đồ uống không có cồn; đồ uống hoa quả không chứa cồn; nước trái cây; nước ép trái cây; xi rô; các chế phẩm để làm đồ uống.

---

(210) **4-2012-27596**

(540)

(220) 06.12.2012
(441) 25.02.2013
(531) A3.7.24; 26.13.25
(731) CÔNG TY CỔ PHẦN HÀNH THIỆN (VN)
382/19 Nguyễn Thị Minh Khai, phường 5, quận 3, thành phố Hồ Chí Minh
(740) Công ty Cổ phần Sở hữu công nghiệp INVESTIP (INVESTIP)

(511) Nhóm 25: Quần áo thời trang may sẵn; giày dép.

---

(210) **4-2012-27597**

(540)

TICKET MONSTER

(220) 06.12.2012
(441) 25.02.2013
(731) TICKET MONSTER, lNC. (KR)
7, 8, 9, 10, 24 F LUTHER BUILDING, SHINCHEON-DONG 7-20 SONGPA-GU, KOREA
(740) Công ty TNHH một thành viên Sở hữu trí tuệ VCCI (VCCI-IP CO.,LTD)

(511) Nhóm 35: Tư vấn trong lĩnh vực điều hành kinh doanh và tiếp thị (marketing); thông tin hoặc điều tra về kinh doanh và tiếp thị (marketing); dịch vụ người mẫu phục vụ cho quảng cáo hoặc xúc tiến việc bán hàng; dịch vụ phân phát tờ quảng cáo và thông tin quảng cáo thương mại; lập kế hoạch quảng cáo; các công việc chuẩn bị cho cột quảng cáo; xuất bản tài liệu quảng cáo; thiết lập và cập nhật tư liệu quáng cáo; chuẩn bị và trình bày tư liệu quảng cáo; xuất bản vâ cập nhật tài liệu quảng cáo; dịch vụ sắp xếp quảng cáo (cho người khác); cho thuê vật liệu quảng cáo; cung cấp thông tin quảng cáo; phân phát tờ rơi quảng cáo phát tay (cho những người đi đường); dịch vụ tư vấn quảng cáo; dịch vụ tư vấn tiếp thị kinh doanh; xúc tiến quảng cáo và quảng cáo cho công ty, tư vấn tiếp thị; dịch vụ tiếp thị (marketing); dịch vụ nghiên cứu tiếp thị; nghiên cứu về chiến lược tiếp thị; quảng cáo qua mạng thông tin không dây; tổ chức hội chợ thương mại cho mục đích bán hàng hoặc quảng cáo; giới thiệu sản phẩm; quan hệ công chúng; dịch vụ tiếp thị thể thao; dịch vụ cho thuê không gian quảng cáo trên các trang mạng; dịch vụ khuyến mại (cho người khác); tư vấn liên quan đến quan hệ công chúng; dịch vụ so sánh giá cả; dịch vụ cung cấp thông tin thống kê liên quan đến kinh tế hoặc kinh doanh; tư vấn tiêu dùng; nghiên cứu tiêu dùng; dịch vụ khôi phục lại thông tin trên mạng internet cho người khác (công việc văn phòng); biên tập thông tin vào cơ sở dữ liệu máy tính; hệ thống hoá thông tin vào cơ sở dữ liệu máy tính; quản lý và biên tập thông tin vào cơ sở dữ liệu máy tính; tra cứu dữ liệu trong máy vi tính cho người khác; quản lý quá trình đặt hâng; Bán đấu giá; quản lý kinh doanh công việc biểu diễn của nghệ sỹ; bán đấu giá trên mạng trực tuyến.

---

(210) **4-2012-27598**

(540)

ANTIBOX

(220) 06.12.2012
(441) 25.02.2013
(731) CÔNG TY TNHH DƯỢC PHẨM BÍCH CHÂU (VN)
792 Sư Vạn Hạnh (nối dài), phường 12, quận 10, thành phố Hồ Chí Minh
(740) Công ty TNHH Vĩnh Đạt (LACOM CO., LTD.)

(511) Nhóm 05: Dược phẩm; thực phẩm chức năng (dùng trong ngành y).

---

(210) **4-2012-27599**

(540)

YouLook

(220) 06.12.2012
(441) 25.02.2013
(591) Đen, tím, xanh, da cam, trắng
(731) GAVRIEL CAPITAL INC. (US)
PO Box 2111 Westminster, CA 92684, USA.
(740) Công ty TNHH Trường Xuân (AGELESS CO.,LTD.)

(511) Nhóm 45: Dịch vụ xác minh thông tin cá nhân, cụ thể là cung cấp chứng thực thông tin nhận dạng cá nhân; dịch vụ mạng xã hội trực tuyến.

---

(210) **4-2012-27601**

(540)

Bệnh Viện Phụ Sản ÂUCƠ Sài Gòn - Biên Hòa

(220) 06.12.2012
(441) 25.02.2013
(531) 5.5.19; A5.5.20; A5.5.21
(591) Xanh dương, xanh lá cây, trắng
(731) CÔNG TY CỔ PHẦN DỊCH VỤ Y TẾ - BỆNH VIỆN MẸ ÂU CƠ (VN)
14/72 Trương Định, phường Tân Mai, thành phố Biên Hòa, tỉnh Đồng Nai

(511) Nhóm 44: Dịch vụ thụ tinh nhân tạo, bệnh viện, dịch vụ thụ tinh trong ống nghiệm, dịch vụ đỡ đẻ, dịch vụ hộ lý, chăm sóc y tế, chăm sóc sức khỏe, dịch vụ tư vấn sức khỏe bà bầu, phòng khám tiền hậu sản, bệnh viện phụ sản.

---

(210) **4-2012-27602**

(540)

NAMHAN

(220) 07.12.2012
(441) 25.02.2013
(531) 26.1.1; A26.11.12; A26.11.13; 26.13.25
(591) Đỏ cam
(731) CÔNG TY TNHH NAM HÀN (VN)
131/3 KT3, KP.Tân Lập, phường Đông Hòa, thị xã Dĩ An, tỉnh Bình Dương

(511) Nhóm 12: Xe buýt; ô tô con; phụ tùng xe tải; rơ mooc (xe cộ); ô tô tải.

---

(210) **4-2012-27603**

(540)

Specditen

(220) 07.12.2012
(441) 25.02.2013
(731) CÔNG TY CỔ PHẦN DƯỢC TRUNG ƯƠNG MEDIPLANTEX (VN)
358 đường Giải Phóng, quận Thanh Xuân, thành phố Hà Nội
(740) Công ty TNHH INVESTPRO và cộng sự (INVESTPRO & ASSOCIATES)

(511) Nhóm 05: Dược phẩm.

---

(210) **4-2012-27604**

(540)

(220) 07.12.2012
(441) 25.02.2013
(531) 26.4.2; A25.1.13; 26.1.2; 2.3.1
(591) Vàng, da cam, nâu, xanh da trời, xanh dương
(731) NGUYỄN THANH TÙNG (VN)
Số 20 ngõ 23 phố Phan Phù Tiên, phường Cát Linh, quận Đống Đa, thành phố Hà Nội

(511) Nhóm 43: Nhà hàng ăn uống, quán rượu (quán bar).

---

(210) **4-2012-27605**

(540)

(220) 07.12.2012
(441) 25.02.2013
(531) 26.3.23; A26.11.12; 26.11.1; 26.13.25
(591) Đỏ, xanh dương, đen
(731) CÔNG TY TNHH SẢN XUẤT THƯƠNG MẠI HOÀNG LÂM PHÁT (VN)
ấp Mới 2, xã Mỹ Hạnh Nam, huyện Đức Hòa, tỉnh Long An

(511) Nhóm 03: Mỹ phẩm.

---

(210) **4-2012-27606**

(540)

(220) 07.12.2012
(441) 25.02.2013
(531) 1.15.15; A26.11.12; 25.7.20; 1.13.1
(591) Xám, nâu, đỏ, trắng
(731) PHAN THỊ THÂN (VN)
Thôn Ngọc Sơn 3, xã Phú Sơn, huyện Lâm Hà, tỉnh Lâm Đồng

(511) Nhóm 30: Cà phê; trà (chè).

---

(210) **4-2012-27607**

(540)

(220) 07.12.2012
(441) 25.02.2013
(531) 7.1.6; A26.11.12; 26.13.25
(731) NGUYỄN ANH TUẤN (VN)
L91 Trần Hữu Dực, phường Tân Lợi, thành phố Buôn Ma Thuột, tỉnh Đắk Lắk

(511) Nhóm 43: Dịch vụ cung cấp thực phẩm (dịch vụ do nhà hàng thực hiện): phở, nước giải khát.

---

(210) **4-2012-27610**

(540) DIAMOND THERAPY

(220) 07.12.2012
(441) 25.02.2013
(731) AZAIS STÉPHANE, ALEXANDRE (VN)
B4/03 chung cư Phúc Thịnh, 341 Cao Đạt, quận 5, thành phố Hồ Chí Minh

(511) Nhóm 03: Các chế phẩm và sản phẩm làm sạch, chăm sóc tóc, chăm sóc da toàn thân, cải thiện tình trạng xấu, làm đẹp cho tóc, da dầu và da toàn thân, cụ thể như kem làm trắng da; chất lỏng dạng tinh dầu [gel] làm mượt và dưỡng tóc; dung dịch dạng lỏng [lotion] dưỡng tóc; chế phẩm nhuộm tóc; sản phẩm và chế phẩm duỗi tóc [dùng để ép nóng, ép nguội tóc]; chế phẩm uốn tóc; chế phẩm tạo nếp tóc; chế phẩm tạo sóng tóc; mỹ phẩm; kem mỹ phẩm dạng đặc quánh [gel] giữ ẩm da mặt; kem dưỡng ẩm ngày và đêm; chế phẩm để tẩy keo xịt tóc; dầu gội đầu; dầu xả; kem hấp tóc; các chế phẩm và sản phẩm chăm sóc cơ thể [không chứa thuốc]; sản phẩm làm sạch, làm bong hay tẩy da chết dùng để chăm sóc và làm sạch da toàn thân, tay, chân; các sản phẩm chăm sóc cơ thể tự nhiên và chế phẩm không chứa thuốc dùng để làm ẩm, dưỡng, làm se khít lỗ chân lông hay làm sạch, làm tươi mát, cân bằng độ ẩm và chăm sóc cho mặt và da; chế phẩm mỹ phẩm các dạng làm nâu da [làm da rám nắng]; chế phẩm chống nắng cho da mặt và cơ thể; chế phẩm tẩy trắng [làm phai màu] dùng cho mục đích mỹ phẩm; keo xịt tóc.

---

(210) **4-2012-27611**

(540) GOLD THERAPY

(220) 07.12.2012
(441) 25.02.2013
(731) AZAIS STÉPHANE, ALEXANDRE (VN)
B4/03 chung cư Phúc Thịnh, 341 Cao Đạt, quận 5, thành phố Hồ Chí Minh

(511) Nhóm 03: Các chế phẩm và sản phẩm làm sạch, chăm sóc tóc, chăm sóc da toàn thân, cải thiện tình trạng xấu, làm đẹp cho tóc, da dầu và da toàn thân, cụ thể như kem làm trắng da; chất lỏng dạng tinh dầu [gel] làm mượt và dưỡng tóc; dung dịch dạng lỏng [lotion] dưỡng tóc; chế phẩm nhuộm tóc; sản phẩm và chế phẩm duỗi tóc [dùng để ép nóng, ép nguội tóc]; chế phẩm uốn tóc; chế phẩm tạo nếp tóc; chế phẩm tạo sóng tóc; mỹ phẩm; kem mỹ phẩm dạng đặc quánh [gel] giữ ẩm da mặt; kem dưỡng ẩm ngày và đêm; chế phẩm để tẩy keo xịt tóc; dầu gội đầu; dầu xả; kem hấp tóc; các chế phẩm và sản phẩm chăm sóc cơ thể [không chứa thuốc]; sản phẩm làm sạch, làm bong hay tẩy da chết dùng để chăm sóc và làm sạch da toàn thân, tay, chân; các sản phẩm chăm sóc cơ thể tự nhiên

và chế phẩm không chứa thuốc dùng để làm ẩm, dưỡng, làm se khít lỗ chân lông hay làm sạch, làm tươi mát, cân bằng độ ẩm và chăm sóc cho mặt và da; chế phẩm mỹ phẩm các dạng làm nâu da [làm da rám nắng]; chế phẩm chống nắng cho da mặt và cơ thể; chế phẩm tẩy trắng [làm phai màu] dùng cho mục đích mỹ phẩm; keo xịt tóc.

---

(210) **4-2012-27612**

(540)

GOLD TREATMENT

(220) 07.12.2012
(441) 25.02.2013
(731) AZAIS STÉPHANE, ALEXANDRE (VN)
B4/03 chung cư Phúc Thịnh, 341 Cao Đạt, quận 5, thành phố Hồ Chí Minh

(511) Nhóm 03: Các chế phẩm và sản phẩm làm sạch, chăm sóc tóc, chăm sóc da toàn thân, cải thiện tình trạng xấu, làm đẹp cho tóc, da dầu và da toàn thân, cụ thể như kem làm trắng da; chất lỏng dạng tinh dầu [gel] làm mượt và dưỡng tóc; dung dịch dạng lỏng [lotion] dưỡng tóc; chế phẩm nhuộm tóc; sản phẩm và chế phẩm duỗi tóc [dùng để ép nóng, ép nguội tóc]; chế phẩm uốn tóc; chế phẩm tạo nếp tóc; chế phẩm tạo sóng tóc; mỹ phẩm; kem mỹ phẩm dạng đặc quánh [gel] giữ ẩm da mặt; kem dưỡng ẩm ngày và đêm; chế phẩm để tẩy keo xịt tóc; dầu gội đầu; dầu xả; kem hấp tóc; các chế phẩm và sản phẩm chăm sóc cơ thể [không chứa thuốc]; sản phẩm làm sạch, làm bong hay tẩy da chết dùng để chăm sóc và làm sạch da toàn thân, tay, chân; các sản phẩm chăm sóc cơ thể tự nhiên và chế phẩm không chứa thuốc dùng để làm ẩm, dưỡng, làm se khít lỗ chân lông hay làm sạch, làm tươi mát, cân bằng độ ẩm và chăm sóc cho mặt và da; chế phẩm mỹ phẩm các dạng làm nâu da [làm da rám nắng]; chế phẩm chống nắng cho da mặt và cơ thể; chế phẩm tẩy trắng [làm phai màu] dùng cho mục đích mỹ phẩm; keo xịt tóc.

---

(210) **4-2012-27613**

(540)

framesi

(220) 07.12.2012
(441) 25.02.2013
(731) AZAIS STÉPHANE, ALEXANDRE (VN)
B4/03 chung cư Phúc Thịnh, 341 Cao Đạt, quận 5, thành phố Hồ Chí Minh

(511) Nhóm 03: Các sản phẩm chăm sóc tóc, các chế phẩm làm sạch, chăm sóc, cải thiện tình trạng xấu, làm đẹp cho da dầu và tóc cụ thể như, chất lỏng dạng tinh dầu [gel] làm mượt và dưỡng tóc; dung dịch dạng lỏng [lotion] dưỡng tóc; chế phẩm nhuộm tóc; sản phẩm và chế phẩm duỗi tóc [dùng để ép nóng, ép nguội tóc; chế phẩm uốn tóc; chế phẩm tạo nếp tóc; chế phẩm tạo sóng tóc; chế phẩm để tẩy keo xịt tóc; dầu gột đầu; dầu xả; kem hấp tóc); chế phẩm tẩy trắng [làm phai màu] dùng cho mục đích mỹ phẩm; keo xịt tóc.

---

(210) **4-2012-27614**

(540)

eva | COSMETICS

(220) 07.12.2012
(441) 25.02.2013
(731) AZAIS STÉPHANE, ALEXANDRE (VN)
B4/03 chung cư Phúc Thịnh, 341 Cao Đạt, quận 5, thành phố Hồ Chí Minh

(511) Nhóm 03: Các sản phẩm chăm sóc tóc, các chế phẩm làm sạch, chăm sóc, cải thiện tình trạng xấu, làm đẹp cho da dầu và tóc cụ thể như, chất lỏng dạng tinh dầu [gel] làm mượt và dưỡng tóc; dung dịch dạng lỏng [lotion] dưỡng tóc; chế phẩm nhuộm tóc; sản phẩm và chế phẩm duỗi tóc [dùng để ép nóng, ép nguội tóc; chế phẩm uốn tóc; chế phẩm tạo nếp tóc; chế phẩm tạo sóng tóc; chế phẩm để tẩy keo xịt tóc; dầu gột đầu; dầu xả; kem hấp tóc); chế phẩm tẩy trắng [làm phai màu] dùng cho mục đích mỹ phẩm; keo xịt tóc.

---

(210) **4-2012-27615**

(540) BROAER

(220) 07.12.2012
(441) 25.02.2013
(731) AZAIS STÉPHANE, ALEXANDRE (VN)
B4/03 chung cư Phúc Thịnh, 341 Cao Đạt, quận 5, thành phố Hồ Chí Minh

(511) Nhóm 03: Các sản phẩm chăm sóc tóc, các chế phẩm làm sạch, chăm sóc, cải thiện tình trạng xấu, làm đẹp cho da dầu và tóc cụ thể như, chất lỏng dạng tinh dầu [gel] làm mượt và dưỡng tóc; dung dịch dạng lỏng [lotion] dưỡng tóc; chế phẩm nhuộm tóc; sản phẩm và chế phẩm duỗi tóc [dùng để ép nóng, ép nguội tóc; chế phẩm uốn tóc; chế phẩm tạo nếp tóc; chế phẩm tạo sóng tóc; chế phẩm để tẩy keo xịt tóc; dầu gột đầu; dầu xả; kem hấp tóc); chế phẩm tẩy trắng [làm phai màu] dùng cho mục đích mỹ phẩm; keo xịt tóc.

---

(210) **4-2012-27616**

(540) ARTÈGO

(220) 07.12.2012
(441) 25.02.2013
(731) AZAIS STÉPHANE, ALEXANDRE (VN)
B4/03 chung cư Phúc Thịnh, 341 Cao Đạt, quận 5, thành phố Hồ Chí Minh

(511) Nhóm 03: Các sản phẩm chăm sóc tóc, các chế phẩm làm sạch, chăm sóc, cải thiện tình trạng xấu, làm đẹp cho da đầu và tóc cụ thể như, chất lỏng dạng tinh dầu [gel] làm mượt và dưỡng tóc; dung dịch dạng lỏng [lotion] dưỡng tóc; chế phẩm nhuộm tóc; sản phẩm và chế phẩm duỗi tóc [dùng để ép nóng, ép nguội tóc]; chế phẩm uốn tóc; chế phẩm tạo nếp tóc; chế phẩm tạo sóng tóc; chế phẩm để tẩy keo xịt tóc; dầu gội đầu; dầu xả; kem hấp tóc; chế phẩm tẩy trắng [làm phai màu] dùng cho mục đích mỹ phẩm; keo xịt tóc.

---

(210) **4-2012-27617**

(540) LANZA

(220) 07.12.2012
(441) 25.02.2013
(731) AZAIS STÉPHANE, ALEXANDRE (VN)
B4/03 chung cư Phúc Thịnh, 341 Cao Đạt, quận 5, thành phố Hồ Chí Minh

(511) Nhóm 03: Các sản phẩm chăm sóc tóc, các chế phẩm làm sạch, chăm sóc, cải thiện tình trạng xấu, làm đẹp cho da đầu và tóc cụ thể như, chất lỏng dạng tinh dầu [gel] làm mượt và dưỡng tóc; dung dịch dạng lỏng [lotion] dưỡng tóc; chế phẩm nhuộm tóc; sản phẩm và

chế phẩm duỗi tóc [dùng để ép nóng, ép nguội tóc]; chế phẩm uốn tóc; chế phẩm tạo nếp tóc; chế phẩm tạo sóng tóc; chế phẩm để tẩy keo xịt tóc; dầu gội đầu; dầu xả; kem hấp tóc; chế phẩm tẩy trắng [làm phai màu] dùng cho mục đích mỹ phẩm; keo xịt tóc.

---

(210) **4-2012-27618**

(540)

KLÉRAL

(220) 07.12.2012
(441) 25.02.2013

(731) AZAIS STÉPHANE, ALEXANDRE (VN)
B4/03 chung cư Phúc Thịnh, 341 Cao Đạt, quận 5, thành phố Hồ Chí Minh

(511) Nhóm 03: Các sản phẩm chăm sóc tóc, các chế phẩm làm sạch, chăm sóc, cải thiện tình trạng xấu, làm đẹp cho da đầu và tóc cụ thể như, chất lỏng dạng tinh dầu [gel] làm mượt và dưỡng tóc; dung dịch dạng lỏng [lotion] dưỡng tóc; chế phẩm nhuộm tóc; sản phẩm và chế phẩm duỗi tóc [dùng để ép nóng, ép nguội tóc]; chế phẩm uốn tóc; chế phẩm tạo nếp tóc; chế phẩm tạo sóng tóc; chế phẩm để tẩy keo xịt tóc; dầu gội đầu; dầu xả; kem hấp tóc; chế phẩm tẩy trắng [làm phai màu] dùng cho mục đích mỹ phẩm; keo xịt tóc.

---

(210) **4-2012-27619**

(540)

LANDOLL

(220) 07.12.2012
(441) 25.02.2013

(731) AZAIS STÉPHANE, ALEXANDRE (VN)
B4/03 chung cư Phúc Thịnh, 341 Cao Đạt, quận 5, thành phố Hồ Chí Minh

(511) Nhóm 03: Các sản phẩm chăm sóc tóc, các chế phẩm làm sạch, chăm sóc, cải thiện tình trạng xấu, làm đẹp cho da đầu và tóc cụ thể như, chất lỏng dạng tinh dầu [gel] làm mượt và dưỡng tóc; dung dịch dạng lỏng [lotion] dưỡng tóc; chế phẩm nhuộm tóc; sản phẩm và chế phẩm duỗi tóc [dùng để ép nóng, ép nguội tóc]; chế phẩm uốn tóc; chế phẩm tạo nếp tóc; chế phẩm tạo sóng tóc; chế phẩm để tẩy keo xịt tóc; dầu gội đầu; dầu xả; kem hấp tóc; chế phẩm tẩy trắng [làm phai màu] dùng cho mục đích mỹ phẩm; keo xịt tóc.

---

(210) **4-2012-27620**

(540)

(220) 07.12.2012
(441) 25.02.2013
(531) 26.11.1; 26.13.25
(591) Đỏ, đen, xanh dương
(731) CÔNG TY TNHH GA LÚP (VN)
73 đường 20, phường Bình Hưng Hòa, quận Bình Tân, thành phố Hồ Chí Minh

(511) Nhóm 35: Bán buôn các sản phẩm keo và băng keo công nghiệp: keo silicon, keo hai thành phần, keo nước, băng keo đóng thùng, băng keo điện, băng keo sợi thủy tinh.

---

(210) **4-2012-27622**

(540)

(220) 07.12.2012
(441) 25.02.2013
(531) A26.11.12
(591) Xanh dương, đỏ
(731) CÔNG TY TNHH SẢN XUẤT THƯƠNG MẠI NỆM THIÊN THÀNH (VN)
58 Lê Minh Nhật, ấp Chánh, Tân Thông Hội, huyện Củ Chi, thành phố Hồ Chí Minh

(511) Nhóm 20: Nệm.

---

(210) **4-2012-27624**

(540)

(220) 07.12.2012
(441) 25.02.2013
(531) 26.13.25; 26.7.25
(591) Đỏ, xanh dương, trắng
(731) CÔNG TY TNHH THƯƠNG MẠI - DỊCH VỤ - SẢN XUẤT LÝ KHANH (VN)
129 Xuân Hồng, phường 12, quận Tân Bình, thành phố Hồ Chí Minh

(511) Nhóm 35: Mua bán máy móc dùng trong nghành dệt may: máy may, máy đánh nhãn số, máy cắt, máy ép nhiệt bằng cơ, máy ép keo, máy dò kim.

---

(210) **4-2012-27625**

(540)

(220) 07.12.2012
(441) 25.02.2013
(531) A26.11.12; 26.13.25
(591) Xanh dương, đỏ, đen
(731) CÔNG TY TNHH ĐẦU TƯ VTCO (VN)
194/25 Bạch Đằng, phường 24, quận Bình Thạnh, thành phố Hồ Chí Minh

(511) Nhóm 37: Xây dựng.

---

(210) **4-2012-27626**

(540)

(220) 07.12.2012
(441) 25.02.2013
(591) Xanh dương, trắng
(731) CÔNG TY CỔ PHẦN LAS 92 (VN)
246/9 Bình Quới, phường 28, quận Bình Thạnh, thành phố Hồ Chí Minh

(511) Nhóm 37: Xây dựng.

---

(210) **4-2012-27627**

(540)

(220) 07.12.2012
(441) 25.02.2013
(531) 26.1.1; 26.4.2; 26.4.4; 26.13.25
(591) Đỏ, trắng
(731) CÔNG TY CỔ PHẦN KỸ THUẬT DDA (VN)
757A Xô Viết Nghệ Tĩnh, phường 26, quận Bình Thạnh, thành phố Hồ Chí Minh

(511) Nhóm 37: Giám sát việc xây dựng công trình.

---

(210) **4-2012-27628**

(540)

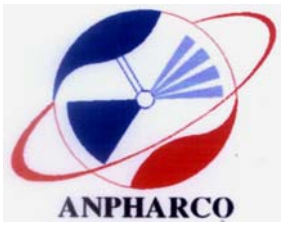

(220) 07.12.2012
(441) 25.02.2013
(531) 26.1.1; 26.1.2; A26.11.12; A13.3.21
(591) Đỏ, xanh lam, xanh tím nhạt
(731) CÔNG TY TNHH CƠ ĐIỆN LẠNH AN PHÁT (VN)
148/11 Nguyễn Súy, phường Tân Qúy, quận Tân Phú, thành phố Hồ Chí Minh

(511) Nhóm 37: Lắp đặt và sữa chữa thiết bị điều hòa; lắp đặt và sữa chữa thiêt bị điện; lắp đặt và sữa chữa các thiết bị làm lạnh.

---

(210) **4-2012-27629**

(540)

(220) 07.12.2012
(441) 25.02.2013
(531) 26.1.1; A26.11.12; 26.11.3; 26.15.7; 26.15.25; 25.7.20; 26.13.25
(591) Đỏ, cam, vàng, lục, tím, lam, chàm
(731) TRUNG TÂM NGHIÊN CỨU VÀ TƯ VẤN NĂNG LƯỢNG ĐỊA SINH HỌC KIẾN TRÚC (VN)
108 Đỗ Tấn Phong, phường 9, quận Phú Nhuận, thành phố Hồ Chí Minh

(511) Nhóm 42: Nghiên cứu sinh học; nghiên cứu địa chất; kiến trúc.

---

(210) **4-2012-27631**

(540)

(220) 07.12.2012
(441) 25.02.2013
(531) 26.1.1; A26.11.12; 26.13.25
(591) Vàng cam, xanh lá, xanh dương, đen
(731) CÔNG TY CỔ PHẦN ĐẦU TƯ KHÔNG GIAN (VN)
234 Ngô Tất Tố, phường 22, quận Bình Thạnh, thành phố Hồ Chí Minh

(511) Nhóm 39: Du lịch.

---

(210) **4-2012-27632**

(540)

(220) 07.12.2012
(441) 25.02.2013
(531) 26.11.1; 24.17.10; A24.17.12; 5.7.3; A26.11.12; 26.13.25
(591) Vàng cam, xanh, đen
(731) CÔNG TY CỔ PHẦN ĐẦU TƯ KHÔNG GIAN (VN)
234 Ngô Tất Tố, phường 22, quận Bình Thạnh, thành phố Hồ Chí Minh

(511) Nhóm 41: Dịch vụ giải trí.

---

(210) **4-2012-27633**

(540)

(220) 07.12.2012
(441) 25.02.2013
(531) 5.5.19; A5.5.20; A5.5.21
(731) LÊ VÕ TUẤN MINH (VN)
Số 282 phố Bà Triệu, phường Lê Đại Hành, quận Hai Bà Trưng, thành phố Hà Nội

(511) Nhóm 09: Kính mắt dùng chống bụi, kính râm, gọng kính, mắt kính, hộp đựng kính, dây đeo kính.

Nhóm 14: Đồ trang sức, đồ kim hoàn, đá quý, đồng hồ.

Nhóm 18: Túi xách tay, túi xách tay cho phụ nữ, túi xách tay bằng da, vali, ví đựng tiền, ô.

Nhóm 25: Quần áo, quần áo bơi, thắt lưng (trang phục), tất đi chân, giày, dép.

Nhóm 35: Mua bán, xuất nhập khẩu, quảng cáo: mỹ phẩm, nước hoa, xà phòng, kính mắt dùng chống bụi, kính râm, gọng kính, mắt kính, hộp đựng kính, dây đeo kính, đồ trang sức, đồ kim hoàn, đá quý, đồng hồ, túi xách tay, túi xách tay cho phụ nữ, túi xách tay bằng da, vali, ví đựng tiền, ô, quần, áo, quần áo bơi, thắt lưng (trang phục), tất đi chân, giày, dép, các loại khóa kéo, khuy bấm, chốt thắt lưng, ấn phẩm, bút viết, cái chặn giấy, khăn giấy.

---

(210) **4-2012-27634**

(540)

(220) 07.12.2012
(441) 25.02.2013
(531) 26.1.1; 26.1.2; 3.7.10; 3.7.16; 3.7.21
(591) Nâu, trắng, vàng
(731) CÔNG TY TNHH ĐẦU TƯ XUẤT NHẬP KHẨU THIÊN CÁT (VN)
159/19/2 Bạch Đằng, phường 2, quận Tân Bình, thành phố Hồ Chí Minh

(511) Nhóm 29: Yến sào (tổ chim yến); yến sào đã qua sơ chế và đóng hộp (dùng làm món ăn); yến sào đóng hộp (dùng làm món ăn) tất cả thuộc nhóm nay.

Nhóm 35: Mua bán: yến sào (thực phẩm), yến thô (nguyên tổ), yến tinh chế (đã làm sạch), nước yến, thực phẩm làm từ tổ yến (không do nhà hàng thực hiện).

---

(210) **4-2012-27636**

(540)

LML Star

(220) 07.12.2012
(441) 25.02.2013
(731) CÔNG TY TNHH THƯƠNG MẠI - XUẤT NHẬP KHẨU THÀNH LỘC (VN)
346 Hai Bà Trưng, phường Tân Định, quận 1, thành phố Hồ Chí Minh

(511) Nhóm 12: Xe máy.

---

(210) **4-2012-27637**

(540)

(220) 07.12.2012
(441) 25.02.2013
(531) 26.4.2; 26.4.9
(591) Đỏ, xanh, trắng, ghi
(731) CÔNG TY TNHH THƯƠNG MẠI - XUẤT NHẬP KHẨU THÀNH LỘC (VN)
346 Hai Bà Trưng, phường Tân Định, quận 1, thành phố Hồ Chí Minh

(511) Nhóm 12: Xe máy.

---

(210) **4-2012-27638**

(540)

(220) 07.12.2012
(441) 25.02.2013
(531) 1.5.1; A26.11.12; 25.7.20
(591) Xanh, trắng, đỏ
(731) CÔNG TY CỔ PHẦN SẢN XUẤT THƯƠNG MẠI XÂY DỰNG HOÀN CẦU (VN)
1001 Trần Hưng Đạo, phường 5, quận 5, thành phố Hồ Chí Minh

(511) Nhóm 35: Mua bán các loại máy móc, thiết bị nghành sản xuất chế biến lương thực, thực phẩm; mua bán vật liệu xây dựng; mua bán hàng trang trí nội thất.

---

(210) **4-2012-27639**

(540)

(220) 07.12.2012
(441) 25.02.2013
(531) 26.4.1; 24.15.1; 26.3.23; 26.13.25
(591) Xanh lá đậm, xanh lá nhạt, trắng, đen
(731) CÔNG TY CỔ PHẦN ĐẠI LÝ HẢI QUAN TRƯỜNG NAM (VN)
DT743 khu phố Chiêu Liêu, phường Tân Đông Hiệp, thị xã Dĩ An, tỉnh Bình Dương

(511) Nhóm 36: Môi giới khách hàng/ môi giới tùy chỉnh.

Nhóm 39: Môi giới vận chuyển hàng hóa; Môi giới vận tải; dịch vụ vận tải; chuyên chở hàng hóa, vận chuyển hàng hóa; vận tải hàng hóa (bằng đường thủ); cho thuê kho chứa hàng.

---

(210) **4-2012-27643**

(540)

(220) 07.12.2012
(441) 25.02.2013
(531) 26.4.2; 26.3.23; A26.11.13; 26.13.25
(731) CÔNG TY TNHH THƯƠNG MẠI MAY MẶC MINH HẠNH (VN)
173/137 Khuông Việt, phường Phú Trung, quận Tân Phú, thành phố Hồ Chí Minh

(511) Nhóm 40: May quần áo.

---

(210) **4-2012-27644**

(540)

(220) 07.12.2012
(441) 25.02.2013
(531) 26.4.2; 26.11.1; 5.5.16; 5.5.19; A5.5.20
(731) CÔNG TY CỔ PHẦN ĐẦU TƯ THƯƠNG MẠI ANH THẮNG (VN)
Số 318, tổ 1, phường Trưng Vương, thành phố Uông Bí, tỉnh Quảng Ninh

(511) Nhóm 43: Dịch vụ cung cấp thực phẩm và đồ uống (dịch vụ do nhà hàng thực hiện).

---

(210) **4-2012-27645**

(540)

(220) 07.12.2012
(441) 25.02.2013
(531) 26.4.1; 2.9.14; A2.9.15
(591) Xanh lá cây nhạt, xanh lá cây đậm, đỏ, vàng tươi, vàng cam, trắng
(731) HỘ KINH DOANH LÊ TRUNG NGƯƠN (VN)
Tổ 15, ấp Cần Thuận, xã Cần Đăng, huyện Châu Thành, tỉnh An Giang

(511) Nhóm 30: Bột gạo lọc; các sản phẩn từ tinh bột.

---

(210) **4-2012-27646**

(540) QUANG VINH

(220) 07.12.2012
(441) 25.02.2013
(731) HỘ KINH DOANH QUANG VINH (VN)
51 khu phố Trung Lương, phường 10, thành phố Mỹ Tho, tỉnh Tiền Giang

(511) Nhóm 30: Bánh quy bơ.

---

(210) **4-2012-27648**

(540)

(220) 07.12.2012
(441) 25.02.2013
(531) 26.4.2; A26.11.12; 26.1.2; 3.7.3
(591) Vàng xậm, vàng nhạt, xanh dương, xanh đen, đỏ, trắng, đen
(731) HỘ KINH DOANH KÉP BÁP SÀI GÒN (VN)
09 Nguyễn Thượng Hiền, phường 5, quận 03, thành phố Hồ Chí Minh

(511) Nhóm 35: Mua bán: bánh mì, giò chả, nem chả nướng, thịt gà rán (chiên), thịt quay (không do nhà hàng thực hiện).

---

(210) **4-2012-27649**

(540) 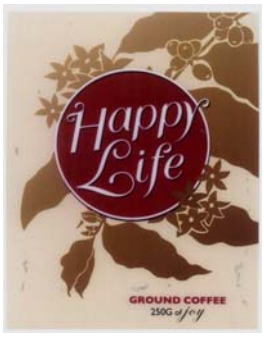

(220) 07.12.2012
(441) 25.02.2013
(531) 26.1.1; 5.3.11; 5.3.20; 5.5.19
(591) Đen, trắng, đỏ, nâu, kem
(731) CÔNG TY TNHH MỘT THÀNH VIÊN XÚC TIẾN THƯƠNG MẠI DỊCH VỤ HAI BỐN BẢY (VN)
2009/58A/2H Phạm Thế Hiển, phường 6, quận 8, thành phố Hồ Chí Minh
(740) Công ty TNHH Sở hữu trí tuệ Thảo Thọ Quyến (INVENCO)

(511) Nhóm 30: Cà phê bột, cà phê chế biến.

---

(210) **4-2012-27650**

(540)

(220) 07.12.2012
(441) 25.02.2013
(531) A26.11.12; 26.4.1; 26.4.2; 26.4.4; 26.4.9
(591) Đỏ, hồng, xanh nhạt, xanh dương, xanh thẫm
(731) SAMIL SPINNING CO.,LTD. (KR)
2-1 Kaya-ri, Jinryang-up, Kyoungsan-si, Kyounghuk, Republic of Korea
(740) Công ty TNHH Sở hữu trí tuệ Thảo Thọ Quyến (INVENCO)

(511) Nhóm 23: Sợi và chỉ nhân tạo dùng trong ngành dệt; bông kéo thành sợi dùng trong ngành dệt; sợi và chỉ bông dùng trong ngành dệt; sợi và chỉ bán tổng hợp (sợi xơ tự nhiên đã xử lý hóa học); chỉ và sợi len dùng trong ngành dệt; sợi và chỉ đã xe dùng trong ngành dệt; chỉ màu dùng trong ngành dệt; sợi và chỉ tái tạo dùng trong ngành dệt; sợi và chỉ dùng trong ngành dệt; sợi và chỉ tổng hợp dùng trong ngành dệt; sợi và chỉ hóa học dùng trong ngành dệt; sợi và chỉ có thành phần chủ yếu là tơ tằm dùng trong ngành dệt; sợi và chỉ làm từ cây gai dầu dùng trong ngành dệt; sợi và chỉ có thành phần chủ yếu là bông dùng trong ngành dệt; sợi và chỉ có thành phần chủ yếu là len dùng trong ngành dệt; sợi chỉ hỗn hợp đã xe dùng trong ngành dệt; sợi và chỉ làm từ sợi hóa học dùng trong ngành dệt; chỉ

tơ tằm và sợi tơ tằm dùng trong ngành dệt; sợi và chỉ chịu nhiệt dùng trong ngành dệt; chỉ và sợi gai dùng trong ngành dệt; sợi len xe dùng trong ngành dệt.

---

(210) **4-2012-27651**

(540)

(220) 07.12.2012
(441) 25.02.2013
(531) 26.3.23; 26.11.1; 26.4.2; 1.15.15; 7.1.24; 7.3.11; 26.13.25
(591) Trắng, đỏ, xanh dương
(731) CÔNG TY TNHH THƯƠNG MẠI XÂY DỰNG SƠN TINH (VN)
384/21A Nam Kỳ Khởi Nghĩa, phường 08, quận 3, thành phố Hồ Chí Minh
(740) Công ty TNHH Sở hữu trí tuệ Thảo Thọ Quyến (INVENCO)

(511) Nhóm 35: Mua bán vật liệu xây dựng, hàng trang trí nội thất.

Nhóm 37: Thi công chống thấm cho công trình nhà ở, khu dân cư, cao ốc văn phòng, các công trình công nghiệp và dân dụng; sửa chữa, bảo trì các công trình dân dụng.

---

(210) **4-2012-27652**

(540)

BIFENDER

(220) 07.12.2012
(441) 25.02.2013
(731) CÔNG TY TNHH DƯỢC PHẨM U.N.I VIỆT NAM (VN)
Phòng 1216, toà nhà CT4C-X2, Bắc Linh Đàm, quận Hoàng Mai, thành phố Hà Nội
(740) Công ty TNHH Sở hữu trí tuệ Bình Minh (SUNRISE IP CO.,LTD.)

(511) Nhóm 05: Dược phẩm; thực phẩm chức năng dùng cho mục đích y tế.

---

(210) **4-2012-27653**

(540)

BIFENDATE

(220) 07.12.2012
(441) 25.02.2013
(731) CÔNG TY TNHH DƯỢC PHẨM U.N.I VIỆT NAM (VN)
Phòng 1216, toà nhà CT4C-X2, Bắc Linh Đàm, quận Hoàng Mai, thành phố Hà Nội
(740) Công ty TNHH Sở hữu trí tuệ Bình Minh (SUNRISE IP CO.,LTD.)

(511) Nhóm 05: Dược phẩm; thực phẩm chức năng dùng cho mục đích y tế.

---

(210) **4-2012-27654**

(540)

NGỌC THẢO

(220) 07.12.2012
(441) 25.02.2013
(731) CÔNG TY TNHH DƯỢC PHẨM HOA LINH (VN)
B19, D6, khu đô thị mới Cầu Giấy, phường Dịch Vọng, quận Cầu Giấy, thành phố Hà Nội
(740) Công ty TNHH Sở hữu trí tuệ Bình Minh (SUNRISE IP CO.,LTD.)

(511) Nhóm 03: Mỹ phẩm; thuốc đánh răng; chế phẩm làm sạch; nước hoa; tinh dầu.

---

(210) **4-2012-27655**

(540)

HA THU

(220) 07.12.2012
(441) 25.02.2013
(731) TRẦN THỊ THU HÀ (VN)
Lô 13, tập thể Nhà Hát Kịch Việt Nam, phường Trung Hoà, Cầu Giấy, thành phố Hà Nội
(740) Công ty TNHH Tư vấn Nhiệt tâm và Cộng sự (NT & PARTNERS CO.,LTD.)

(511) Nhóm 03: Mỹ phẩm.

Nhóm 35: Dịch vụ mua bán mỹ phẩm, các chế phẩm chăm sóc sắc đẹp và thiết bị, dụng cụ chăm sóc sắc đẹp.

Nhóm 41: Dịch vụ dạy nghề, đào tạo cơ bản và nâng cao về trang diểm và chăm sóc sắc đẹp cho cá nhân và cho các nhân viên thẩm mỹ viện.

Nhóm 44: Dịch vụ thẩm mỹ viện; dịch vụ trang điểm; dịch vụ vật lý trị liệu; dịch vụ tắm hơi.

---

(210) **4-2012-27656**

(540)

XĐB - 01

(220) 07.12.2012
(441) 25.02.2013
(731) LIÊN ĐOÀN VẬT LÝ ĐỊA CHẤT (VN)
Liên đoàn vật lý địa chất, km9 đường Nguyễn Trãi, quận Thanh Xuân, thành phố Hà Nội

(511) Nhóm 09: Thiết bị đo lường.

---

(210) **4-2012-27657**

(540)

TDĐ - 01

(220) 07.12.2012
(441) 25.02.2013
(731) LIÊN ĐOÀN VẬT LÝ ĐỊA CHẤT (VN)
Liên đoàn vật lý địa chất, km9 đường Nguyễn Trãi, quận Thanh Xuân, thành phố Hà Nội

(511) Nhóm 09: Thiết bị đo lường.

---

(210) **4-2012-27658**

(540)

MAPRO - 01

(220) 07.12.2012
(441) 25.02.2013
(731) LIÊN ĐOÀN VẬT LÝ ĐỊA CHẤT (VN)
Liên đoàn vật lý địa chất, km9 đường Nguyễn Trãi, quận Thanh Xuân, thành phố Hà Nội

(511) Nhóm 09: Thiết bị đo lường.

---

(210) **4-2012-27659**

(540)

RUBICON

(220) 07.12.2012
(441) 25.02.2013
(731) RUBICON INTERNATIONAL GROUP CO.,LTD (VG)
Beaufort House, P.O. Box 438, Road Town, Tortola, British Virgin Islands
(740) Công ty TNHH Ban Ca (BANCA)

(511) Nhóm 08: Tua vit; búa (dụng cụ cầm tay); cờ lê (dụng cụ cầm tay); cưa (dụng cụ cầm tay); dụng cụ để nạo (dụng cụ cầm tay); dụng cụ vít (dụng cụ cầm tay); dao cắt ren (dụng cụ cầm tay); cái kìm; kéo cắt; kéo lớn để cắt tỉa, mũi khoan (dụng cụ cầm tay).

---

(210) **4-2012-27660**

(540)

Hongsamwhitetoday

(220) 07.12.2012
(441) 25.02.2013
(731) CÔNG TY TNHH MỘT THÀNH VIÊN SẢN XUẤT THƯƠNG MẠI DỊCH VỤ BÌNH HẬU (VN)
42 đường số 46, khu phố 8, phường Tân Tạo, quận Bình Tân, thành phố Hồ Chí Minh

(511) Nhóm 03: Kem dưỡng trắng da (mỹ phẩm); kem bôi mặt (mỹ phẩm); kem tắm trắng da (mỹ phẩm); kem rửa mặt (mỹ phẩm); kem ngừa tàn nhang đồi mồi (mỹ phẩm); sữa tắm (mỹ phẩm).

---

(210) **4-2012-27661**

(540)

(220) 07.12.2012
(441) 25.02.2013
(531) 26.4.2; 24.9.1
(591) Hồng, trắng
(731) NGUYỄN HOÀNG MINH ANH (VN)
P1802 tòa nhà Hòa Bình Green, ngõ 376, đường Bưởi, quận Ba Đình, thành phố Hà Nội
(740) Công ty TNHH Lê & Lê (LE & LE)

(511) Nhóm 03: Mỹ phẩm.

---

(210) **4-2012-27664**

(540)

(220) 07.12.2012
(441) 25.02.2013
(531) A26.11.12; 26.13.25
(731) CÔNG TY CỔ PHẦN SỮA SỨC SỐNG VIỆT NAM (VN)
B9 khu đô thị Đại Kim, quận Hoàng Mai, thành phố Hà Nội
(740) Công ty TNHH Sở hữu trí tuệ HA VIP (HAVIP CO.,LTD.)

(511) Nhóm 05: Dược phẩm; thực phẩm chức năng.

Nhóm 29: Sữa.

Nhóm 35: Mua bán, xuất nhập khẩu các sản phẩm: dược phẩm, thực phẩm chức năng, sữa.

---

(210) **4-2012-27666**

(540)

(220) 07.12.2012
(441) 25.02.2013
(531) A26.11.12; 26.11.2; 26.13.25
(591) nâu đỏ, cam, xanh dương, xám, đen
(731) CÔNG TY TNHH CÔNG NGHỆ TRUYỀN THÔNG VÀ QUẢNG CÁO VIỆT NAM SỰ KIỆN (VN)
290A/98F, Dương Bá Trạc, phường 1, quận 8, thành phố Hồ Chí Minh

(511) Nhóm 35: Quảng cáo.

---

(210) **4-2012-27667**

(540)

(220) 07.12.2012
(441) 25.02.2013
(531) 26.3.1; A26.3.6; 26.13.25
(731) CÔNG TY TNHH MINH TRUNG (VN)
685 Tân Mai, Đa Mai, thành phố Bắc Giang, tỉnh Bắc Giang

(511) Nhóm 30: Cháo ăn liền.

---

(210) **4-2012-27668**

(540)

(220) 07.12.2012
(441) 25.02.2013
(531) 26.3.1; A26.3.6; 26.13.25; 5.9.14
(731) CÔNG TY TNHH MINH TRUNG (VN)
685 Tân Mai, Đa Mai, thành phố Bắc Giang, tỉnh Bắc Giang

(511) Nhóm 30: Cháo ăn liền.

---

(210) **4-2012-27669**

(540)

Bacoxyl

(220) 07.12.2012
(441) 25.02.2013
(731) PHARMIX CORPORATION (KR)
1304, Garak ID Tower, 99-7, Garak-dong, Songpa-gu, Seoul, Korea
(740) Công ty TNHH Nam Việt và Liên danh (VIPCO)

(511) Nhóm 05: Dược phẩm.

---

(210) **4-2012-27670**

(540)

BÔNG HỒNG XANH

(220) 07.12.2012
(441) 25.02.2013
(731) CÔNG TY TRÁCH NHIỆM HỮU HẠN MỘT THÀNH VIÊN SẢN XUẤT THƯƠNG MẠI DỊCH VỤ BÔNG HỒNG XANH (VN)
35 khu dân cư Bình Phú, đường số 20, phường 11, quận 6, thành phố Hồ Chí Minh
(740) Công ty Cổ phần Sở hữu trí tuệ Việt Mỹ (VIET MY IP CORP.)

(511) Nhóm 03: Mỹ phẩm.

---

(210) **4-2012-27671**

(540)

WHITEFASION

(220) 07.12.2012
(441) 25.02.2013
(731) CÔNG TY TRÁCH NHIỆM HỮU HẠN MỘT THÀNH VIÊN THƯƠNG MẠI SẢN XUẤT MỸ PHẨM THIÊN HÂN (VN)
18/58, khu phố 3, phường Tam Hòa, thành phố Biên Hòa, tỉnh Đồng Nai
(740) Công ty Cổ phần Sở hữu trí tuệ Việt Mỹ (VIET MY IP CORP.)

(511) Nhóm 03: Mỹ phẩm; sữa tắm; dầu gội đầu.

Nhóm 35: Mua bán mỹ phẩm; dịch vụ quảng cáo; xuất nhập khẩu mỹ phẩm, sữa tắm, dầu gội đầu.

---

(210) **4-2012-27672**

(540)

SAIKAR

(220) 07.12.2012
(441) 25.02.2013
(731) CÔNG TY TRÁCH NHIỆM HỮU HẠN MỘT THÀNH VIÊN THƯƠNG MẠI SẢN XUẤT MỸ PHẨM THIÊN HÂN (VN)
18/58, khu phố 3, phường Tam Hòa, thành phố Biên Hòa, tỉnh Đồng Nai
(740) Công ty Cổ phần Sở hữu trí tuệ Việt Mỹ (VIET MY IP CORP.)

(511) Nhóm 03: Mỹ phẩm; sữa tắm; dầu gội đầu.

Nhóm 35: Mua bán mỹ phẩm; dịch vụ quảng cáo; xuất nhập khẩu mỹ phẩm, sữa tắm, dầu gội đầu.

---

(210) **4-2012-27673**

(540)

BUNSAN

(220) 07.12.2012
(441) 25.02.2013
(731) CÔNG TY CỔ PHẦN CHẾ BIẾN THỰC PHẨM MINH PHÁT (VN)
Xóm Chùa Tổng, xã La Phù, huyện Hoài Đức, thành phố Hà Nội

(511) Nhóm 30: Bánh kẹo.

---

(210) **4-2012-27674**

(540)

(220) 07.12.2012
(441) 25.02.2013
(531) 26.1.1; 15.7.1; 26.3.1; 7.1.4
(591) Xanh, đỏ, vàng, đen, trắng
(731) CÔNG TY CỔ PHẦN CHẾ BIẾN THỰC PHẨM MINH PHÁT (VN)
Xóm Chùa Tổng, xã La Phù, huyện Hoài Đức, thành phố Hà Nội

(511) Nhóm 30: Bánh kẹo.

---

(210) **4-2012-27675**

(540)

(220) 07.12.2012
(441) 25.02.2013
(531) 26.4.2; 21.3.1; 21.3.14; 26.3.1; A26.3.5; A26.3.6
(591) Xanh, đen, ghi
(731) CÔNG TY TNHH TRUYỀN THÔNG LÊ AN (VN)
136-138 Cô Bắc, phường Cô Giang, quận 1, thành phố Hồ Chí Minh

(511) Nhóm 41: Tổ chức giải đấu gôn, cung cấp thiết bị phục vụ thể thao, sân vận động, cho thuê dụng cụ thể thao, tổ chức biểu diễn, báo điện tử trực tuyến không tải xuống được, tổ chức hội thảo, hội nghị, đào tạo thể thao, huấn luyện thể dục, câu lạc bộ thể thao.

---

(210) **4-2012-27676**

(540)

ELYCALZIN

(220) 07.12.2012
(441) 25.02.2013
(731) CÔNG TY CỔ PHẦN VIỆT NGA (VN)
Số nhà E25, khu tái định cư X4, phường Mai Dịch, quận Cầu Giấy, thành phố Hà Nội
(740) Công ty TNHH Sở hữu trí tuệ và Công nghệ Thủ đô (CAPITAL IP&T CO.,LTD.)

(511) Nhóm 05: Dược phẩm, thực phẩm chức năng, thực phẩm dinh dưỡng dùng trong y tế.

---

(210) **4-2012-27677**

(540)

HUMFREE

(220) 07.12.2012
(441) 25.02.2013
(731) CÔNG TY CỔ PHẦN VIỆT NGA (VN)
Số nhà E25, khu tái định cư X4, phường Mai Dịch, quận Cầu Giấy, thành phố Hà Nội
(740) Công ty TNHH Sở hữu trí tuệ và Công nghệ Thủ đô (CAPITAL IP&T CO.,LTD.)

(511) Nhóm 05: Dược phẩm, thực phẩm chức năng, thực phẩm dinh dưỡng dùng trong y tế.

---

(210) **4-2012-27678**

(540)

PEARLMAN

(220) 07.12.2012
(441) 25.02.2013
(731) CÔNG TY CỔ PHẦN VIỆT NGA (VN)
Số nhà E25, khu tái định cư X4, phường Mai Dịch, quận Cầu Giấy, thành phố Hà Nội
(740) Công ty TNHH Sở hữu trí tuệ và Công nghệ Thủ đô (CAPITAL IP&T CO.,LTD.)

(511) Nhóm 05: Dược phẩm, thực phẩm chức năng, thực phẩm dinh dưỡng dùng trong y tế.

---

(210) **4-2012-27679**

(540)

FUTASAMIN

(220) 07.12.2012
(441) 25.02.2013
(731) CÔNG TY CỔ PHẦN DƯỢC PHẨM PHÚC TÂM (VN)
847 Cách Mạng Tháng Tám, phường 6, quận Tân Bình, thành phố Hồ Chí Minh
(740) Công ty TNHH Sở hữu trí tuệ và Công nghệ Thủ đô (CAPITAL IP&T CO.,LTD.)

(511) Nhóm 05: Dược phẩm, thực phẩm chức năng, thực phẩm dinh dưỡng dùng trong y tế.

---

(210) **4-2012-27680**

(540)

FUTAGREL

(220) 07.12.2012
(441) 25.02.2013
(731) CÔNG TY CỔ PHẦN DƯỢC PHẨM PHÚC TÂM (VN)
847 Cách Mạng Tháng Tám, phường 6, quận Tân Bình, thành phố Hồ Chí Minh
(740) Công ty TNHH Sở hữu trí tuệ và Công nghệ Thủ đô (CAPITAL IP&T CO.,LTD.)

(511) Nhóm 05: Dược phẩm, thực phẩm chức năng, thực phẩm dinh dưỡng dùng trong y tế.

---

(210) **4-2012-27681**

(540)

THYMOBAMBI

(220) 07.12.2012
(441) 25.02.2013
(731) NGUYỄN XUÂN PHONG (VN)
Số nhà 15, dãy C/18, đường Ngô Quyền, phường Quang Trung, quận Hà Đông, thành phố Hà Nội
(740) Công ty TNHH Sở hữu trí tuệ và Công nghệ Thủ đô (CAPITAL IP&T CO.,LTD.)

(511) Nhóm 05: Dược phẩm, thực phẩm chức năng, thực phẩm dinh dưỡng dùng trong y tế.

---

(210) **4-2012-27682**

(540)

MUSONBAY

(220) 07.12.2012
(441) 25.02.2013
(731) CÔNG TY CỔ PHẦN DƯỢC PHẨM ME DI SUN (VN)
Số 521, ấp An Lợi, xã Hòa Lợi, huyện Bến Cát, tỉnh Bình Dương
(740) Công ty TNHH Sở hữu trí tuệ và Công nghệ Thủ đô (CAPITAL IP&T CO.,LTD.)

(511) Nhóm 05: Dược phẩm, thực phẩm chức năng, thực phẩm dinh dưỡng dùng trong y tế.

---

(210) **4-2012-27683**

(540)

DAVIPLUS

(220) 07.12.2012
(441) 25.02.2013
(731) CÔNG TY CỔ PHẦN DƯỢC PHẨM ME DI SUN (VN)
Số 521, ấp An Lợi, xã Hòa Lợi, huyện Bến Cát, tỉnh Bình Dương
(740) Công ty TNHH Sở hữu trí tuệ và Công nghệ Thủ đô (CAPITAL IP&T CO.,LTD.)

(511) Nhóm 05: Dược phẩm, thực phẩm chức năng, thực phẩm dinh dưỡng dùng trong y tế.

---

(210) **4-2012-27684**

(540)

BESALCOL

(220) 07.12.2012
(441) 25.02.2013
(731) CÔNG TY CỔ PHẦN DƯỢC PHẨM ME DI SUN (VN)
Số 521, ấp An Lợi, xã Hòa Lợi, huyện Bến Cát, tỉnh Bình Dương
(740) Công ty TNHH Sở hữu trí tuệ và Công nghệ Thủ đô (CAPITAL IP&T CO.,LTD.)

(511) Nhóm 05: Dược phẩm, thực phẩm chức năng, thực phẩm dinh dưỡng dùng trong y tế.

---

(210) **4-2012-27685**

(540)

FUCALMAX

(220) 07.12.2012
(441) 25.02.2013
(731) CÔNG TY CỔ PHẦN DƯỢC PHẨM ME DI SUN (VN)
Số 521, ấp An Lợi, xã Hòa Lợi, huyện Bến Cát, tỉnh Bình Dương
(740) Công ty TNHH Sở hữu trí tuệ và Công nghệ Thủ đô (CAPITAL IP&T CO.,LTD.)

(511) Nhóm 05: Dược phẩm, thực phẩm chức năng, thực phẩm dinh dưỡng dùng trong y tế.

---

(210) **4-2012-27686**

(540)

VITAFIBER

(220) 07.12.2012
(441) 25.02.2013
(731) CÔNG TY CỔ PHẦN BIOSCOPE VIỆT NAM (VN)
Tầng 10, tòa nhà Cland, số 156 Xã Đàn 2, phường Nam Đồng, quận Đống Đa, thành phố Hà Nội
(740) Công ty TNHH Sở hữu trí tuệ và Công nghệ Thủ đô (CAPITAL IP&T CO.,LTD.)

(511) Nhóm 05: Dược phẩm, thực phẩm chức năng, thực phẩm dinh dưỡng dùng trong y tế.

---

(210) **4-2012-27687**

(540)

AVAZOLE

(220) 07.12.2012
(441) 25.02.2013
(731) CÔNG TY TRÁCH NHIỆM HỮU HẠN HÓA CHẤT VÀ THƯƠNG MẠI TRẦN VŨ (VN)
Số 15, ngõ 22, phố Nguyễn Ngọc Nại, phường Khương Mai, quận Thanh Xuân, thành phố Hà Nội
(740) Công ty TNHH Sở hữu trí tuệ và Công nghệ Thủ đô (CAPITAL IP&T CO.,LTD.)

(511) Nhóm 05: Thuốc trừ sâu, thuốc diệt cỏ dại, thuốc diệt nấm mốc, thuốc trừ dịch cho thực vật, thuốc trừ vi khuẩn hại cây trồng, thuốc diệt động vật gây hại.

---

(210) **4-2012-27688**

(540)

BEMINDIA

(220) 07.12.2012
(441) 25.02.2013
(731) CÔNG TY TRÁCH NHIỆM HỮU HẠN HÓA CHẤT VÀ THƯƠNG MẠI TRẦN VŨ (VN)
Số 15, ngõ 22, phố Nguyễn Ngọc Nại, phường Khương Mai, quận Thanh Xuân, thành phố Hà Nội
(740) Công ty TNHH Sở hữu trí tuệ và Công nghệ Thủ đô (CAPITAL IP&T CO.,LTD.)

(511) Nhóm 05: Thuốc trừ sâu, thuốc diệt cỏ dại, thuốc diệt nấm mốc, thuốc trừ dịch cho thực vật, thuốc trừ vi khuẩn hại cây trồng, thuốc diệt động vật gây hại.

---

(210) **4-2012-27689**

(540)

BEMITALIA

(220) 07.12.2012
(441) 25.02.2013
(731) CÔNG TY TRÁCH NHIỆM HỮU HẠN HÓA CHẤT VÀ THƯƠNG MẠI TRẦN VŨ (VN)
Số 15, ngõ 22, phố Nguyễn Ngọc Nại, phường Khương Mai, quận Thanh Xuân, thành phố Hà Nội
(740) Công ty TNHH Sở hữu trí tuệ và Công nghệ Thủ đô (CAPITAL IP&T CO.,LTD.)

(511) Nhóm 05: Thuốc trừ sâu, thuốc diệt cỏ dại, thuốc diệt nấm mốc, thuốc trừ dịch cho thực vật, thuốc trừ vi khuẩn hại cây trồng, thuốc diệt động vật gây hại.

---

(210) **4-2012-27690**

(540)

AZOBEM

(220) 07.12.2012
(441) 25.02.2013
(731) CÔNG TY TRÁCH NHIỆM HỮU HẠN HÓA CHẤT VÀ THƯƠNG MẠI TRẦN VŨ (VN)
Số 15, ngõ 22, phố Nguyễn Ngọc Nại, phường Khương Mai, quận Thanh Xuân, thành phố Hà Nội
(740) Công ty TNHH Sở hữu trí tuệ và Công nghệ Thủ đô (CAPITAL IP&T CO.,LTD.)

(511) Nhóm 05: Thuốc trừ sâu, thuốc diệt cỏ dại, thuốc diệt nấm mốc, thuốc trừ dịch cho thực vật, thuốc trừ vi khuẩn hại cây trồng, thuốc diệt động vật gây hại.

---

(210) **4-2012-27691**

(540)

TVDAN

(220) 07.12.2012
(441) 25.02.2013
(731) CÔNG TY TRÁCH NHIỆM HỮU HẠN HÓA CHẤT VÀ THƯƠNG MẠI TRẦN VŨ (VN)
Số 15, ngõ 22, phố Nguyễn Ngọc Nại, phường Khương Mai, quận Thanh Xuân, thành phố Hà Nội
(740) Công ty TNHH Sở hữu trí tuệ và Công nghệ Thủ đô (CAPITAL IP&T CO.,LTD.)

(511) Nhóm 05: Thuốc trừ sâu, thuốc diệt cỏ dại, thuốc diệt nấm mốc, thuốc trừ dịch cho thực vật, thuốc trừ vi khuẩn hại cây trồng, thuốc diệt động vật gây hại.

---

(210) **4-2012-27692**

(540)

OCINDIA

(220) 07.12.2012
(441) 25.02.2013
(731) CÔNG TY TRÁCH NHIỆM HỮU HẠN HÓA CHẤT VÀ THƯƠNG MẠI TRẦN VŨ (VN)
Số 15, ngõ 22, phố Nguyễn Ngọc Nại, phường Khương Mai, quận Thanh Xuân, thành phố Hà Nội
(740) Công ty TNHH Sở hữu trí tuệ và Công nghệ Thủ đô (CAPITAL IP&T CO.,LTD.)

(511) Nhóm 05: Thuốc trừ sâu, thuốc diệt cỏ dại, thuốc diệt nấm mốc, thuốc trừ dịch cho thực vật, thuốc trừ vi khuẩn hại cây trồng, thuốc diệt động vật gây hại.

---

(210) **4-2012-27693**

(540)

CAPORT

(220) 07.12.2012
(441) 25.02.2013
(731) CÔNG TY TRÁCH NHIỆM HỮU HẠN HÓA CHẤT VÀ THƯƠNG MẠI TRẦN VŨ (VN)
Số 15, ngõ 22, phố Nguyễn Ngọc Nại, phường Khương Mai, quận Thanh Xuân, thành phố Hà Nội
(740) Công ty TNHH Sở hữu trí tuệ và Công nghệ Thủ đô (CAPITAL IP&T CO.,LTD.)

(511) Nhóm 05: Thuốc trừ sâu, thuốc diệt cỏ dại, thuốc diệt nấm mốc, thuốc trừ dịch cho thực vật, thuốc trừ vi khuẩn hại cây trồng, thuốc diệt động vật gây hại.

---

(210) **4-2012-27694**

(540)

OCTHAILANE

(220) 07.12.2012
(441) 25.02.2013
(731) CÔNG TY TRÁCH NHIỆM HỮU HẠN HÓA CHẤT VÀ THƯƠNG MẠI TRẦN VŨ (VN)
Số 15, ngõ 22, phố Nguyễn Ngọc Nại, phường Khương Mai, quận Thanh Xuân, thành phố Hà Nội
(740) Công ty TNHH Sở hữu trí tuệ và Công nghệ Thủ đô (CAPITAL IP&T CO.,LTD.)

(511) Nhóm 05: Thuốc trừ sâu, thuốc diệt cỏ dại, thuốc diệt nấm mốc, thuốc trừ dịch cho thực vật, thuốc trừ vi khuẩn hại cây trồng, thuốc diệt động vật gây hại.

---

(210) **4-2012-27695**

(540)

SAFINARPLUZ

(220) 07.12.2012
(441) 25.02.2013
(731) CÔNG TY CỔ PHẦN KỸ NGHỆ NHẬT HÀ (VN)
543 tổ 80, phường Phương Liệt, quận Thanh Xuân, thành phố Hà Nội
(740) Công ty TNHH Sở hữu trí tuệ và Công nghệ Thủ đô (CAPITAL IP&T CO.,LTD.)

(511) Nhóm 05: Dược phẩm, thực phẩm dinh dưỡng dùng trong y tế.

---

(210) **4-2012-27696**

(540)

NPK DẦU KHÍ
Cho mùa bội thu

(220) 07.12.2012
(441) 25.02.2013
(591) Vàng, xanh lá cây
(731) TỔNG CÔNG TY PHÂN BÓN VÀ HÓA CHẤT DẦU KHÍ - CÔNG TY CỔ PHẦN (VN)
43 Mạc Đĩnh Chi, phường Đa Kao, quận 1, thành phố Hồ Chí Minh
(740) Công ty TNHH Dương và Đồng sự (DUONG & PARTNERS CO.,LTD.)

(511) Nhóm 35: Mua bán phân bón, hóa chất, amoniac, khí công nghiệp, các sản phẩm phục vụ ngành nông nghiệp, hàng nông lâm sản, thuốc bảo vệ thực vật.

---

(210) **4-2012-27700**

(540)

SONG HONG

(220) 07.12.2012
(441) 25.02.2013
(531) A26.11.12; A3.7.24; 26.13.25
(591) Hồng, trắng
(731) CÔNG TY CỔ PHẦN MAY SÔNG HỒNG (VN)
105 Nguyễn Đức Thuận, thành phố Nam Định, tỉnh Nam Định
(740) Công ty TNHH Quốc tế D & N (D&N INTERNATIONAL CO.,LTD.)

(511) Nhóm 20: Gối; đệm.

---

(210) **4-2012-27703**

(540)

izwebz.com

(220) 07.12.2012
(441) 25.02.2013
(531) 26.4.2; 26.4.4; 26.3.23; 26.13.25
(591) Xanh da trời, trắng, xám
(731) CÔNG TY CỔ PHẦN PHÁT TRIỂN WEBIZ (VN)
Lầu 19, khu A, tòa nhà Indochina Park Tower, số 4, Nguyễn Đình Chiểu, phường Đa Kao, quận 1, thành phố Hồ Chí Minh

(511) Nhóm 42: Thiết kế trang web.

---

(210) **4-2012-27705**

(540)

(220) 07.12.2012
(441) 25.02.2013
(531) 26.4.4; A26.11.12; 26.15.1; 5.13.4
(591) Vàng đồng, nâu, đen
(731) DOANH NGHIỆP TƯ NHÂN KIM NGUYỆT (VN)
Số 23, đường 6/1, phường Long Thủy, thị xã Phước Long, tỉnh Bình Phước
(740) Công ty TNHH Tư vấn Sở hữu trí tuệ á Đông (A ĐÔNG IP CONSULTANCY CO.,LTD.)

(511) Nhóm 35: Mua bán: vàng, bạc, điện thoại, nông sản (mỳ lát, hạt tiêu, hạt điều, cà phê, đậu, vừng).

Nhóm 36: Dịch vụ cầm đồ.

Nhóm 43: Dịch vụ khách sạn; nhà trọ.

---

(210) **4-2012-27706**

(540)

(220) 07.12.2012
(441) 25.02.2013
(531) 26.1.1; A8.1.17; 5.5.1; 5.5.19
(591) Đỏ, trắng, xanh lá cây, xanh lá mạ, xanh ngọc, hồng, vàng
(731) HỘ KINH DOANH BÁNH KEM KIM CÚC (VN)
332A khu phố Thạnh Hòa A, phường An Thạnh, thị xã Thuận An, tỉnh Bình Dương
(740) Công ty TNHH Tư vấn Sở hữu trí tuệ á Đông (A ĐÔNG IP CONSULTANCY CO.,LTD.)

(511) Nhóm 30: Bánh kem.

---

(210) **4-2012-27712**

(300) 85/657,527 21.06.2012 US

(540)

XPERIA

(220) 07.12.2012
(441) 25.02.2013
(731) SONY MOBILE COMMUNICATIONS AB (SE)
Nya Vattentornet, SE-221 88 Lund, Sweden
(740) Công ty TNHH INVESTPRO và cộng sự (INVESTPRO & ASSOCIATES)

(511) Nhóm 09: Điện thoại di động, điện thoại thông minh; máy tính điện tử hoặc máy tính kỹ thuật số để ghi truyền, xử lý và tái tạo âm thanh, hình ảnh hoặc dữ liệu; thiết bị kỹ thuật số hỗ trợ cá nhân (PDAs); thiết bị điện tử kỹ thuật số cầm tay hoặc bỏ túi để ghi, truyền, xử lý và tái tạo âm thanh, hình ảnh hoặc dữ liệu; phụ kiện cho các thiết bị nêu trên ngoại trừ điện thoại di động; phần mềm ứng dụng máy tính cho các thiết bị nêu trên ngoại trừ điện thoại di động; phụ kiện cho diện thoại di động; phần mềm ứng dụng máy tính dùng cho điện thoại di động.

---

(210) **4-2012-27714**

(540)

RINGO

(220) 07.12.2012
(441) 25.02.2013
(731) CÔNG TY TNHH SẢN XUẤT VÀ THƯƠNG MẠI TUYỀN HƯNG PHÚ (VN)
21 Bàu Cát 4, phường 14, quận Tân Bình, thành phố Hồ Chí Minh
(740) Văn phòng luật sư Phạm và Liên danh (PHAM & ASSOCIATES)

(511) Nhóm 06: Lá kim loại dùng để bao gói và đóng gói.

---

(210) **4-2012-27715**

(540)

phaner
simple world with joyful taste

(220) 07.12.2012
(441) 25.02.2013
(531) 26.1.1; A26.11.12; 25.7.25; 26.7.25
(591) Trắng, đỏ
(731) CÔNG TY CỔ PHẦN CHẾ BIẾN THỰC PHẨM & BÁNH KẸO PHẠM NGUYÊN (VN)
613 Trần Đại Nghĩa, phường Tân Tạo A, quận Bình Tân, thành phố Hồ Chí Minh
(740) Văn phòng luật sư Phạm và Liên danh (PHAM & ASSOCIATES)

(511) Nhóm 30: Bánh kẹo; trà; cà phê; ca cao.

---

(210) **4-2012-27716**

(540)

Khởi đầu câu chuyện...!

(220) 07.12.2012
(441) 25.02.2013
(731) CÔNG TY CỔ PHẦN BÁNH LUBICO (VN)
50G Bến Phú Định, phường 16, quận 8, thành phố Hồ Chí Minh
(740) Văn phòng luật sư Phạm và Liên danh (PHAM & ASSOCIATES)

(511) Nhóm 30: Bánh kẹo.

---

(210) **4-2012-27717**

(540)

(220) 07.12.2012
(441) 25.02.2013
(531) A26.11.12; 5.3.11; A5.3.14
(591) Đen, trắng, xanh dương, cam
(731) CÔNG TY TNHH SẢN XUẤT VÀ THƯƠNG MẠI TỔNG HỢP VIỆT MY (VN)
101/35 Gò Dầu, phường Tân Quý, quận Tân Phú, thành phố Hồ Chí Minh
(740) Văn phòng luật sư Phạm và Liên danh (PHAM & ASSOCIATES)

(511) Nhóm 03: Mỹ phẩm; dầu gội đầu; sữa tắm; nước hoa; xà phòng; chất tẩy rửa (không dùng trong công nghiệp).

---

(210) **4-2012-27718**

(540)

(220) 07.12.2012
(441) 25.02.2013
(531) 2.9.1; A26.11.12; 26.13.25
(591) Hồng
(731) CÔNG TY TNHH THƯƠNG MẠI LÊ PHAN (VN)
TT18 Tam Đảo, phường 15, quận 10, thành phố Hồ Chí Minh
(740) Văn phòng luật sư Phạm và Liên danh (PHAM & ASSOCIATES)

(511) Nhóm 35: Mua bán quần áo trẻ em, sản phẩm dành cho trẻ em: tã giấy, khăn giấy, bình sữa, bộ dụng cụ ăn uống; bình hút sữa dành cho bà mẹ, ghế ăn dành cho em bé, xe đẩy dành cho em bé, đồ chơi trẻ em.

---

(210) **4-2012-27720**

(540)

(220) 07.12.2012
(441) 25.02.2013
(531) 3.5.15
(731) DISNEY ENTERPRISES, INC.,A Delaware Corporation (US)
500 South Buena Vista Street, Burbank, CA 91521, U.S.A.
(740) Công ty Tư vấn đầu tư và chuyển giao công nghệ (INVESTCONSULT)

(511) Nhóm 09: Thiết bị ghi, truyền và tái tạo âm thanh hoặc hình ảnh; vật mang dữ kiện từ tính, đĩa ghi; máy tính, thiết bị xử lý các dữ kiện; máy ghi âm cát xét; đài cát xét; băng cát xét; đĩa ghi âm; máy ghi âm; máy thu âm và ghi hình; loa; ống nhòm (quang học); máy tính cầm tay; máy quay viđiô xách tay có kèm theo bộ phận ghi hình; máy chụp ảnh; ổ CD- ROMs; ổ đĩa CD-ROM (là một bộ phận của máy vi tính); ổ ghi CD-ROMs (là một

bộ phận của máy vi tính); điện thoại cầm tay; phụ tùng của điện thoại cầm tay cụ thể là bộ nạp pin; hộp điện thoại cầm tay; thiết bị ghi âm nhạc có chứa vi mạch điện tử; tấm màn hình của điện thoại cầm tay; đầu đĩa com-pắc; đầu ghi đĩa com-pắc; đĩa com-pắc; chương trình trò chơi trên máy vi tính; hộp đựng băng trò chơi máy vi tính và đĩa dùng cho trò chơi điện tử trên máy vi tính; máy vi tính; phần cứng máy vi tính; bàn phím máy vi tính; màn hình máy vi tính; chuột máy vi tính; ổ đĩa máy vi tính; phần mềm máy vi tính; điện thoại kéo dài; nam châm dùng cho mục đích trang trí; máy ảnh kỹ thuật số; đầu đĩa và máy ghi âm kỹ thuật số; đĩa DVD; máy chạy đĩa DVD; máy ghi đĩa DVDs; đĩa kỹ thuật số đa chức năng; đĩa viđiô kỹ thuật số; máy điện tử ghi dữ liệu cá nhân; hộp đựng kính mắt; kính mắt; tai nghe; máy hát karaoke; micrô; đầu đĩa MP3; bộ điều biến (là một bộ phận của máy vi tính); miếng đệm lót chuột máy vi tính; phim điện ảnh; thiết bị ghi âm nhạc; máy nhắn tin; máy stereo cá nhân; máy trợ giúp cá nhân dùng kỹ thuật số (máy tính cầm tay); máy in dùng với máy vi tính; máy thu thanh; kính râm; điện thoại; ti vi; máy quay phim; máy ghi hình viđiô; đầu máy viđiô; hộp đựng băng trò chơi viđiô; đĩa dùng cho trò chơi điện tử bằng viđiô; băng từ viđiô; máy điện thoại truyền hình; thiết bị ghi hình; điện đài xách tay; miếng đệm cổ tay và cánh tay hỗ trợ khi sử dụng máy vi tính.

Nhóm 16: Giấy, các tông; ấn phẩm, vật liệu để đóng sách; keo dán dùng cho văn phòng hoặc dùng cho gia đình; bút lông; máy chữ và đồ dùng văn phòng (không kể đồ gỗ); đồ dùng giảng dạy và học tập (không kể máy móc dùng cho mục đích trên); sổ địa chỉ; quyển niên giám; miếng dính dán dạng đề can; sổ ghi cuộc hẹn; các ấn phẩm nghệ thuật; bộ dụng cụ vẽ nghệ thuật và vẽ thủ công; vở viết; sách dành cho trẻ em; bút bi; danh thiếp có in hình và thông tin về cầu thủ bóng chày; bìa cặp để kẹp tài liệu (văn phòng phẩm); vật dùng để đỡ sách được đặt ở cuối dãy các cuốn sách và giữ cho chúng thẳng đứng (đồ dùng văn phòng, không phải là đồ gỗ); thẻ đánh dấu trang sách; sách; đề can để dán lên thanh cản xe; lịch; cột truyện tranh trên báo; thiệp chúc mừng giáng sinh; phấn; bảng phấn; sách bài tập dành cho trẻ em; cái lót cốc làm từ giấy; album đựng tiền kim loại; sách tô màu; bút chì màu; cuốn truyện vui; cột truyện vui trên báo; quyển vé; đề can; đồ trang trí làm bằng giấy, sổ nhật ký; thước kẻ dùng để vẽ; bảng viết có thể xóa khô; phong bì thư; tẩy; bút dạ; tờ phiếu có tranh, chữ để học cho nhanh; thiếp tặng quà; giấy gói quà; quả địa cầu; thiệp chúc mừng; sổ đăng ký khách trọ trong khách sạn; tạp chí; bản đồ; tập viết ghi nhớ; đất sét dùng để nặn; bản tin; báo; giấy ghi nhớ; vở viết; giấy vở; bức tranh; cờ bằng giấy; món quà nhỏ dùng trong bữa tiệc làm bằng giấy; đồ trang trí bánh làm bằng giấy; đồ trang trí bữa tiệc làm bằng giấy; khăn giấy; túi giấy dùng trong các bữa tiệc; cái chặn giấy; nơ gói quà làm từ giấy; cờ bằng giấy dùng để trang trí; miếng lót bàn bằng giấy; khăn trải bàn bằng giấy; túi đựng dùng cho bữa tiệc làm bằng nhựa (để bao gói các món quà); cái cắm bút hoặc bút chì; bút chì; gọt bút chì, hộp và túi đựng bút và bút chì; bút; bút máy; tạp chí xuất bản định kỳ; album ảnh; ảnh chụp; bản in khắc ảnh; báo ảnh; nguyên liệu chất dẻo dùng để bao gói (không bao gồm sản phẩm này trong các nhóm khác); ảnh chân dung; bưu thiếp; áp phích; bằng khen; giấy chứng nhận; giấy mời; thực đơn; sách dạy nấu ăn; con dấu cao su; túi đựng bánh sandwich bằng chất dẻo hoặc giấy; thẻ ghi điểm; album tem; văn phòng phẩm; dập ghim; giấy dính văn phòng; danh thiếp; thước kẻ chưa chia khoảng cách; giấy viết; các dụng cụ viết; cái mở thư; thước kẻ có chia khoảng cách dùng cho văn phòng (đồ văn phòng phẩm), bút đánh dấu dòng.

Nhóm 25: Quần áo; giày thể thao; khăn in hoa (trang phục); mũ dùng cho chơi bóng chày; áo choàng dùng đi tắm biển; quần áo tắm biển; thắt lưng (trang phục); yếm (trang phục); áo tắm hai mảnh; áo cộc tay có gắn biểu trưng tổ chức; ủng; nơ cài cổ; áo nịt ngực; mũ lưỡi trai; quần bằng da; yếm bằng vải; áo khoác; áo liền váy; cái che tai giữ ấm; đồ đi chân; găng tay (trang phục); áo sơ mi dùng khi chơi gôn; quần áo mặc trong ngày lễ ha-

lô-oen; mũ nón; dải băng buộc đầu (trang phục); đồ đội đầu (trang phục); hàng dệt kim (cụ thể là quần áo, đồ đi chân, đồ đội đầu); đồ mặc cho trẻ sơ sinh (quần áo, giầy dép, mũ nón); áo jắc-két; quần áo bò; áo nịt len; khăn vuông trùm đầu; áo nịt dùng cho diễn viên múa hoặc vận động viên; nịt chân; găng tay hở ngón (trang phục); ca vát; áo ngủ dùng cho nam giới; áo ngủ dùng cho nữ giới; áo khoác mặc ngoài; bộ quần áo pijama, quần dài; quần nịt của phụ nữ; áo cộc tay; áo pon sô; quần áo mưa; áo choàng; dép xăng-đan; khăn quàng cổ; áo sơ mi; giầy; váy ngắn; quần soóc; quần mặc hàng ngày; dép đi trong nhà; trang phục ngủ; tất ngắn; tất dài; áo len dài tay; quần dùng trong khi tập luyện, áo dùng trong khi tập luyện; quần áo bơi; áo sát nách; quần bó; áo phông; quần áo lót; áo gi lê; dải buộc cổ tay (trang phục).

Nhóm 28: Trò chơi và đồ chơi; trò chơi kỹ năng hành động; đồ chơi hình các nhân vật hành động và đồ đi kèm; các trò chơi trên tấm bảng; trò chơi bằng bài lá; đồ chơi đa năng dành cho trẻ em; bộ cầu lông; bóng bay; vợt bóng chày; bóng rổ; đồ chơi khi tắm; quả bóng chày; bóng chơi trên biển; túi đựng đỗ khô (đồ chơi); búp bê nhồi vỏ đỗ khô; các khối làm sẵn dùng để chơi trò chơi xây dựng; bóng dùng để chơi bô ling; bộ đồ chơi thổi bong bóng; găng tay hở ngón dành cho người bắt bóng; bộ đồ chơi cờ; mỹ phẩm đồ chơi của trẻ em; tất đựng quà dùng cho Nô-en; đồ trang hoàng cây thông Nô-en (trừ bánh kẹo và đồ chiếu sáng); bộ sưu tập các bức tượng nhỏ đồ chơi; đồ chơi di động được dùng cho xe nôi; đồ chơi trên xe nôi; đồ chơi tung hứng dạng đĩa; búp bê; quần áo của búp bê dưới dạng đồ chơi; đồ đi kèm với búp bê; bộ đồ chơi búp bê; đồ chơi hành động chạy bằng điện; thiết bị được bán dưới dạng bộ dùng cho chơi bài; bộ đồ chơi câu cá; bóng dùng cho chơi gôn; găng tay dùng cho chơi gôn; vật dẫn đường cho bóng gôn; trò chơi điện tử cầm tay; bóng để chơi khúc côn cầu; trò chơi có thể bơm phồng; trò chơi lắp hình; dây để chơi trò chơi nhảy dây; cái diều; trò chơi ảo thuật; hòn bi đồ chơi; trò chơi có thao tác bằng tay; đồ chơi ngành cơ khí; đồ chơi hộp âm nhạc; đồ chơi âm nhạc; trò chơi trong phòng không dùng với máy thu hình; vật kỷ niệm buổi tiệc gồm những đồ chơi nhỏ; trò chơi trong bữa tiệc; bài lá; đồ chơi làm bằng vải lông; bóng để tập đấm; con rối; patanh; quả bóng cao su; ván trượt; ván trượt tuyết; quả cầu tuyết; bóng đá; con quay; đồ chơi bóp vào phát ra tiếng kêu; đồ chơi nhồi bông; bàn chơi bóng bàn; trò chơi có mục tiêu; gấu nhồi bông; bóng ten-nít; hình các nhân vật hành động (đồ chơi); bộ xẻng và xô đồ chơi; đồ chơi di động được; xe đồ chơi; đồ chơi xe đẩy của trẻ con; ô tô đồ chơi; bộ đồ chơi thủ công theo mô hình; hình các nhân vật đồ chơi; ngân hàng đồ chơi (đồ chơi); xe tải đồ chơi; đồng hồ đồ chơi; súng phun nước (đồ chơi trẻ em); đồ chơi lên dây cót; cái yô yô (đồ chơi trẻ em); mũ đội trong bữa tiệc làm bằng giấy.

Nhóm 41: Giáo dục; đào tạo; giải trí; các hoạt động thể thao và văn hoá; dịch vụ cung cấp giải trí trực tuyến; sản xuất, trình chiếu, phát hành, và cho thuê phim điện ảnh; sản xuất, trình chiếu, phát hành, và cho thuê các chương trình truyền hình và truyền thanh; sản xuất, trình chiếu, phát hành, và cho thuê các băng ghi âm và ghi hình; thông tin giải trí; sản xuất các chương trình giải trí và các chương trình tương tác để phát hành thông qua các phương tiện truyền hình, cáp, vệ tinh, truyền thanh và ghi hình, đầu máy quay đĩa, đĩa la-ze, đĩa vi tính và các phương tiện điện tử; sản xuất và cung cấp chương trình giải trí, tin tức, và thông tin thông qua mạng truyền thông và máy tính; các dịch vụ giải trí theo chủ đề và công viên giải trí; dịch vụ giải trí và giáo dục cung cấp cho và liên quan đến công viên giải trí theo chủ đề; các buổi trình diễn sân khấu trực tiếp; trình chiếu các buổi biểu diễn trực tiếp; sản xuất chương trình nhà hát; dịch vụ mua vui.

(210) **4-2012-27721**

(540)

(220) 07.12.2012
(441) 25.02.2013
(531) 3.7.5; A3.7.24
(731) DISNEY ENTERPRISES, INC.,A DELAWARE CORPORATION (US)
500 South Buena Vista Street, Burbank, CA 91521, U.S.A.
(740) Công ty Tư vấn đầu tư và chuyển giao công nghệ (INVESTCONSULT)

(511) Nhóm 09: Thiết bị ghi, truyền và tái tạo âm thanh hoặc hình ảnh; vật mang dữ kiện từ tính, đĩa ghi; máy tính, thiết bị xử lý các dữ kiện; máy ghi âm cát xét; đài cát xét; băng cát xét; đĩa ghi âm; máy ghi âm; máy thu âm và ghi hình; loa; ống nhòm (quang học); máy tính cầm tay; máy quay viđiô xách tay có kèm theo bộ phận ghi hình; máy chụp ảnh; ổ CD- ROMs; ổ đĩa CD-ROM (là một bộ phận của máy vi tính); ổ ghi CD-ROMs (là một bộ phận của máy vi tính); điện thoại cầm tay; phụ tùng của điện thoại cầm tay cụ thể là bộ nạp pin; hộp điện thoại cầm tay; thiết bị ghi âm nhạc có chứa vi mạch điện tử; tấm màn hình của điện thoại cầm tay; đầu đĩa com-pắc; đầu ghi đĩa com-pắc; đĩa com-pắc; chương trình trò chơi trên máy vi tính; hộp đựng băng trò chơi máy vi tính và đĩa dùng cho trò chơi điện tử trên máy vi tính; máy vi tính; phần cứng máy vi tính; bàn phím máy vi tính; màn hình máy vi tính; chuột máy vi tính; ổ đĩa máy vi tính; phần mềm máy vi tính; điện thoại kéo dài; nam châm dùng cho mục đích trang trí; máy ảnh kỹ thuật số; đầu đĩa và máy ghi âm kỹ thuật số; đĩa DVD; máy chạy đĩa DVD; máy ghi đĩa DVDs; đĩa kỹ thuật số đa chức năng; đĩa viđiô kỹ thuật số; máy điện tử ghi dữ liệu cá nhân; hộp đựng kính mắt; kính mắt; tai nghe; máy hát karaoke; micrô; đầu đĩa MP3; bộ điều biến (là một bộ phận của máy vi tính); miếng đệm lót chuột máy vi tính; phim điện ảnh; thiết bị ghi âm nhạc; máy nhắn tin; máy stereo cá nhân; máy trợ giúp cá nhân dùng kỹ thuật số (máy tính cầm tay); máy in dùng với máy vi tính; máy thu thanh; kính râm; điện thoại; ti vi; máy quay phim; máy ghi hình viđiô; đầu máy viđiô; hộp đựng băng trò chơi viđiô; đĩa dùng cho trò chơi điện tử bằng viđiô; băng từ viđiô; máy điện thoại truyền hình; thiết bị ghi hình; điện đài xách tay; miếng đệm cổ tay và cánh tay hỗ trợ khi sử dụng máy vi tính.

Nhóm 16: Giấy, các tông; ấn phẩm, vật liệu để đóng sách; keo dán dùng cho văn phòng hoặc dùng cho gia đình; bút lông; máy chữ và đồ dùng văn phòng (không kể đồ gỗ); đồ dùng giảng dạy và học tập (không kể máy móc dùng cho mục đích trên); sổ địa chỉ; quyển niên giám; miếng dính dán dạng đề can; sổ ghi cuộc hẹn; các ấn phẩm nghệ thuật; bộ dụng cụ vẽ nghệ thuật và vẽ thủ công; vở viết; sách dành cho trẻ em; bút bi; danh thiếp có in hình và thông tin về cầu thủ bóng chày; bìa cặp để kẹp tài liệu (văn phòng phẩm); vật dùng để đỡ sách được đặt ở cuối dãy các cuốn sách và giữ cho chúng thẳng đứng (đồ dùng văn phòng, không phải là đồ gỗ); thẻ đánh dấu trang sách; sách; đề can để dán lên thanh cản xe; lịch; cột truyện tranh trên báo; thiệp chúc mừng giáng sinh; phấn; bảng phấn; sách bài tập dành cho trẻ em; cái lót cốc làm từ giấy; album đựng tiền kim loại; sách tô màu; bút chì màu; cuốn truyện vui; cột truyện vui trên báo; quyển vé; đề can; đồ trang trí làm bằng giấy, sổ nhật ký; thước kẻ dùng để vẽ; bảng viết có thể xóa khô; phong bì thư; tẩy; bút dạ; tờ phiếu có tranh, chữ để học cho nhanh; thiếp tặng quà; giấy gói quà; quả địa cầu; thiệp chúc mừng; sổ đăng ký khách trọ trong khách sạn; tạp chí; bản đồ; tập viết ghi nhớ; đất sét dùng để nặn; bản tin; báo; giấy ghi nhớ; vở viết; giấy vở; bức tranh; cờ bằng giấy; món quà nhỏ dùng trong bữa tiệc làm bằng giấy; đồ trang trí bánh làm bằng giấy; đồ trang trí bữa tiệc làm bằng giấy; khăn giấy; túi giấy dùng trong các bữa tiệc; cái chặn giấy; nơ gói quà làm từ giấy; cờ bằng giấy dùng để trang trí; miếng lót bàn bằng

giấy; khăn trải bàn bằng giấy; túi đựng dùng cho bữa tiệc làm bằng nhựa (để bao gói các món quà); cái cắm bút hoặc bút chì; bút chì; gọt bút chì, hộp và túi đựng bút và bút chì; bút; bút máy; tạp chí xuất bản định kỳ; album ảnh; ảnh chụp; bản in khắc ảnh; báo ảnh; nguyên liệu chất dẻo dùng để bao gói (không bao gồm sản phẩm này trong các nhóm khác); ảnh chân dung; bưu thiếp; áp phích; bằng khen; giấy chứng nhận; giấy mời; thực đơn; sách dạy nấu ăn; con dấu cao su; túi đựng bánh sandwich bằng chất dẻo hoặc giấy; thẻ ghi điểm; album tem; văn phòng phẩm; dập ghim; giấy dính văn phòng; danh thiếp; thước kẻ chưa chia khoảng cách; giấy viết; các dụng cụ viết; cái mở thư; thước kẻ có chia khoảng cách dùng cho văn phòng (đồ văn phòng phẩm), bút đánh dấu dòng.

Nhóm 25: Quần áo; giày thể thao; khăn in hoa (trang phục); mũ dùng cho chơi bóng chày; áo choàng dùng đi tắm biển; quần áo tắm biển; thắt lưng (trang phục); yếm (trang phục); áo tắm hai mảnh; áo cộc tay có gắn biểu trưng tổ chức; ủng; nơ cài cổ; áo nịt ngực; mũ lưỡi trai; quần bằng da; yếm bằng vải; áo khoác; áo liền váy; cái che tai giữ ấm; đồ đi chân; găng tay (trang phục); áo sơ mi dùng khi chơi gôn; quần áo mặc trong ngày lễ ha-lô-oen; mũ nón; dải băng buộc đầu (trang phục); đồ đội đầu (trang phục); hàng dệt kim (cụ thể là quần áo, đồ đi chân, đồ đội đầu); đồ mặc cho trẻ sơ sinh (quần áo, giầy dép, mũ nón); áo jắc-két; quần áo bò; áo nịt len; khăn vuông trùm đầu; áo nịt dùng cho diễn viên múa hoặc vận động viên; nịt chân; găng tay hở ngón (trang phục); ca vát; áo ngủ dùng cho nam giới; áo ngủ dùng cho nữ giới; áo khoác mặc ngoài; bộ quần áo pijama, quần dài; quần nịt của phụ nữ; áo cộc tay; áo pon sô; quần áo mưa; áo choàng; dép xăng-đan; khăn quàng cổ; áo sơ mi; giầy; váy ngắn; quần soóc; quần mặc hàng ngày; dép đi trong nhà; trang phục ngủ; tất ngắn; tất dài; áo len dài tay; quần dùng trong khi tập luyện, áo dùng trong khi tập luyện; quần áo bơi; áo sát nách; quần bó; áo phông; quần áo lót; áo gi lê; dải buộc cổ tay (trang phục).

Nhóm 28: Trò chơi và đồ chơi; trò chơi kỹ năng hành động; đồ chơi hình các nhân vật hành động và đồ đi kèm; các trò chơi trên tấm bảng; trò chơi bằng bài lá; đồ chơi đa năng dành cho trẻ em; bộ cầu lông; bóng bay; vợt bóng chày; bóng rổ; đồ chơi khi tắm; quả bóng chày; bóng chơi trên biển; túi đựng đỗ khô (đồ chơi); búp bê nhồi vỏ đỗ khô; các khối làm sẵn dùng để chơi trò chơi xây dựng; bóng dùng để chơi bô ling; bộ đồ chơi thổi bong bóng; găng tay hở ngón dành cho người bắt bóng; bộ đồ chơi cờ; mỹ phẩm đồ chơi của trẻ em; tất đựng quà dùng cho Nô-en; đồ trang hoàng cây thông Nô-en (trừ bánh kẹo và đồ chiếu sáng); bộ sưu tập các bức tượng nhỏ đồ chơi; đồ chơi di động được dùng cho xe nôi; đồ chơi trên xe nôi; đồ chơi tung hứng dạng đĩa; búp bê; quần áo của búp bê dưới dạng đồ chơi; đồ đi kèm với búp bê; bộ đồ chơi búp bê; đồ chơi hành động chạy bằng điện; thiết bị được bán dưới dạng bộ dùng cho chơi bài; bộ đồ chơi câu cá; bóng dùng cho chơi gôn; găng tay dùng cho chơi gôn; vật dẫn đường cho bóng gôn; trò chơi điện tử cầm tay; bóng để chơi khúc côn cầu; trò chơi có thể bơm phồng; trò chơi lắp hình; dây để chơi trò chơi nhảy dây; cái diều; trò chơi ảo thuật; hòn bi đồ chơi; trò chơi có thao tác bằng tay; đồ chơi ngành cơ khí; đồ chơi hộp âm nhạc; đồ chơi âm nhạc; trò chơi trong phòng không dùng với máy thu hình; vật kỷ niệm buổi tiệc gồm những đồ chơi nhỏ; trò chơi trong bữa tiệc; bài lá; đồ chơi làm bằng vải lông; bóng để tập đấm; con rối; patanh; quả bóng cao su; ván trượt; ván trượt tuyết; quả cầu tuyết; bóng đá; con quay; đồ chơi bóp vào phát ra tiếng kêu; đồ chơi nhồi bông; bàn chơi bóng bàn; trò chơi có mục tiêu; gấu nhồi bông; bóng ten-nít; hình các nhân vật hành động (đồ chơi); bộ xẻng và xô đồ chơi; đồ chơi di động được; xe đồ chơi; đồ chơi xe đẩy của trẻ con; ô tô đồ chơi; bộ đồ chơi thủ công theo mô hình; hình các nhân vật đồ chơi; ngân hàng đồ chơi (đồ chơi); xe tải đồ chơi; đồng hồ đồ chơi; súng phun nước (đồ chơi trẻ em); đồ chơi lên dây cót; cái yô yô (đồ chơi trẻ em); mũ đội trong bữa tiệc làm bằng giấy.

Nhóm 41: Giáo dục; đào tạo; giải trí; các hoạt động thể thao và văn hoá; dịch vụ cung cấp giải trí trực tuyến; sản xuất, trình chiếu, phát hành, và cho thuê phim điện ảnh; sản xuất, trình chiếu, phát hành, và cho thuê các chương trình truyền hình và truyền thanh; sản xuất, trình chiếu, phát hành, và cho thuê các băng ghi âm và ghi hình; thông tin giải trí; sản xuất các chương trình giải trí và các chương trình tương tác để phát hành thông qua các phương tiện truyền hình, cáp, vệ tinh, truyền thanh và ghi hình, đầu máy quay đĩa, đĩa la-ze, đĩa vi tính và các phương tiện điện tử; sản xuất và cung cấp chương trình giải trí, tin tức, và thông tin thông qua mạng truyền thông và máy tính; các dịch vụ giải trí theo chủ đề và công viên giải trí; dịch vụ giải trí và giáo dục cung cấp cho và liên quan đến công viên giải trí theo chủ đề; các buổi trình diễn sân khấu trực tiếp; trình chiếu các buổi biểu diễn trực tiếp; sản xuất chương trình nhà hát; dịch vụ mua vui.

---

(210) **4-2012-27722**

(540)

(220) 07.12.2012
(441) 25.02.2013
(531) 3.5.1; A3.5.24
(731) DISNEY ENTERPRISES, INC.,A Delaware Corporation (US)
500 South Buena Vista Street, Burbank, CA 91521, U.S.A.
(740) Công ty Tư vấn đầu tư và chuyển giao công nghệ (INVESTCONSULT)

(511) Nhóm 09: Thiết bị ghi, truyền và tái tạo âm thanh hoặc hình ảnh; vật mang dữ kiện từ tính, đĩa ghi; máy tính, thiết bị xử lý các dữ kiện; máy ghi âm cát xét; đài cát xét; băng cát xét; đĩa ghi âm; máy ghi âm; máy thu âm và ghi hình; loa; ống nhòm (quang học); máy tính cầm tay; máy quay viđiô xách tay có kèm theo bộ phận ghi hình; máy chụp ảnh; ổ CD- ROMs; ổ đĩa CD-ROM (là một bộ phận của máy vi tính); ổ ghi CD-ROMs (là một bộ phận của máy vi tính); điện thoại cầm tay; phụ tùng của điện thoại cầm tay cụ thể là bộ nạp pin; hộp điện thoại cầm tay; thiết bị ghi âm nhạc có chứa vi mạch điện tử; tấm màn hình của điện thoại cầm tay; đầu đĩa com-pắc; đầu ghi đĩa com-pắc; đĩa com-pắc; chương trình trò chơi trên máy vi tính; hộp đựng băng trò chơi máy vi tính và đĩa dùng cho trò chơi điện tử trên máy vi tính; máy vi tính; phần cứng máy vi tính; bàn phím máy vi tính; màn hình máy vi tính; chuột máy vi tính; ổ đĩa máy vi tính; phần mềm máy vi tính; điện thoại kéo dài; nam châm dùng cho mục đích trang trí; máy ảnh kỹ thuật số; đầu đĩa và máy ghi âm kỹ thuật số; đĩa DVD; máy chạy đĩa DVD; máy ghi đĩa DVDs; đĩa kỹ thuật số đa chức năng; đĩa viđiô kỹ thuật số; máy điện tử ghi dữ liệu cá nhân; hộp đựng kính mắt; kính mắt; tai nghe; máy hát karaoke; micrô; đầu đĩa MP3; bộ điều biến (là một bộ phận của máy vi tính); miếng đệm lót chuột máy vi tính; phim điện ảnh; thiết bị ghi âm nhạc; máy nhắn tin; máy stereo cá nhân; máy trợ giúp cá nhân dùng kỹ thuật số (máy tính cầm tay); máy in dùng với máy vi tính; máy thu thanh; kính râm; điện thoại; ti vi; máy quay phim; máy ghi hình viđiô; đầu máy viđiô; hộp đựng băng trò chơi viđiô; đĩa dùng cho trò chơi điện tử bằng viđiô; băng từ viđiô; máy điện thoại truyền hình; thiết bị ghi hình; điện đài xách tay; miếng đệm cổ tay và cánh tay hỗ trợ khi sử dụng máy vi tính.

Nhóm 16: Giấy, các tông; ấn phẩm, vật liệu để đóng sách; keo dán dùng cho văn phòng hoặc dùng cho gia đình; bút lông; máy chữ và đồ dùng văn phòng (không kể đồ gỗ); đồ dùng giảng dạy và học tập (không kể máy móc dùng cho mục đích trên); sổ địa chỉ; quyển niên giám; miếng dính dán dạng đề can; sổ ghi cuộc hẹn; các ấn phẩm nghệ thuật; bộ dụng cụ vẽ nghệ thuật và vẽ thủ công; vở viết; sách dành cho trẻ em; bút bi; danh thiếp

có in hình và thông tin về cầu thủ bóng chày; bìa cặp để kẹp tài liệu (văn phòng phẩm); vật dùng để đỡ sách được đặt ở cuối dãy các cuốn sách và giữ cho chúng thẳng đứng (đồ dùng văn phòng, không phải là đồ gỗ); thẻ đánh dấu trang sách; sách; đề can để dán lên thanh cản xe; lịch; cột truyện tranh trên báo; thiệp chúc mừng giáng sinh; phấn; bảng phấn; sách bài tập dành cho trẻ em; cái lót cốc làm từ giấy; album đựng tiền kim loại; sách tô màu; bút chì màu; cuốn truyện vui; cột truyện vui trên báo; quyển vé; đề can; đồ trang trí làm bằng giấy, sổ nhật ký; thước kẻ dùng để vẽ; bảng viết có thể xóa khô; phong bì thư; tẩy; bút dạ; tờ phiếu có tranh, chữ để học cho nhanh; thiếp tặng quà; giấy gói quà; quả địa cầu; thiệp chúc mừng; sổ đăng ký khách trọ trong khách sạn; tạp chí; bản đồ; tập viết ghi nhớ; đất sét dùng để nặn; bản tin; báo; giấy ghi nhớ; vở viết; giấy vở; bức tranh; cờ bằng giấy; món quà nhỏ dùng trong bữa tiệc làm bằng giấy; đồ trang trí bánh làm bằng giấy; đồ trang trí bữa tiệc làm bằng giấy; khăn giấy; túi giấy dùng trong các bữa tiệc; cái chặn giấy; nơ gói quà làm từ giấy; cờ bằng giấy dùng để trang trí; miếng lót bàn bằng giấy; khăn trải bàn bằng giấy; túi đựng dùng cho bữa tiệc làm bằng nhựa (để bao gói các món quà); cái cắm bút hoặc bút chì; bút chì; gọt bút chì, hộp và túi đựng bút và bút chì; bút; bút máy; tạp chí xuất bản định kỳ; album ảnh; ảnh chụp; bản in khắc ảnh; báo ảnh; nguyên liệu chất dẻo dùng để bao gói (không bao gồm sản phẩm này trong các nhóm khác); ảnh chân dung; bưu thiếp; áp phích; bằng khen; giấy chứng nhận; giấy mời; thực đơn; sách dạy nấu ăn; con dấu cao su; túi đựng bánh sandwich bằng chất dẻo hoặc giấy; thẻ ghi điểm; album tem; văn phòng phẩm; dập ghim; giấy dính văn phòng; danh thiếp; thước kẻ chưa chia khoảng cách; giấy viết; các dụng cụ viết; cái mở thư; thước kẻ có chia khoảng cách dùng cho văn phòng (đồ văn phòng phẩm), bút đánh dấu dòng.

Nhóm 25: Quần áo; giày thể thao; khăn in hoa (trang phục); mũ dùng cho chơi bóng chày; áo choàng dùng đi tắm biển; quần áo tắm biển; thắt lưng (trang phục); yếm (trang phục); áo tắm hai mảnh; áo cộc tay có gắn biểu trưng tổ chức; ủng; nơ cài cổ; áo nịt ngực; mũ lưỡi trai; quần bằng da; yếm bằng vải; áo khoác; áo liền váy; cái che tai giữ ấm; đồ đi chân; găng tay (trang phục); áo sơ mi dùng khi chơi gôn; quần áo mặc trong ngày lễ ha-lô-oen; mũ nón; dải băng buộc đầu (trang phục); đồ đội đầu (trang phục); hàng dệt kim (cụ thể là quần áo, đồ đi chân, đồ đội đầu); đồ mặc cho trẻ sơ sinh (quần áo, giầy dép, mũ nón); áo jắc-két; quần áo bò; áo nịt len; khăn vuông trùm đầu; áo nịt dùng cho diễn viên múa hoặc vận động viên; nịt chân; găng tay hở ngón (trang phục); ca vát; áo ngủ dùng cho nam giới; áo ngủ dùng cho nữ giới; áo khoác mặc ngoài; bộ quần áo pijama, quần dài; quần nịt của phụ nữ; áo cộc tay; áo pon sô; quần áo mưa; áo choàng; dép săng-đan; khăn quàng cổ; áo sơ mi; giầy; váy ngắn; quần soóc; quần mặc hàng ngày; dép đi trong nhà; trang phục ngủ; tất ngắn; tất dài; áo len dài tay; quần dùng trong khi tập luyện, áo dùng trong khi tập luyện; quần áo bơi; áo sát nách; quần bó; áo phông; quần áo lót; áo gi lê; dải buộc cổ tay (trang phục).

Nhóm 28: Trò chơi và đồ chơi; trò chơi kỹ năng hành động; đồ chơi hình các nhân vật hành động và đồ đi kèm; các trò chơi trên tấm bảng; trò chơi bằng bài lá; đồ chơi đa năng dành cho trẻ em; bộ cầu lông; bóng bay; vợt bóng chày; bóng rổ; đồ chơi khi tắm; quả bóng chày; bóng chơi trên biển; túi đựng đỗ khô (đồ chơi); búp bê nhồi vỏ đỗ khô; các khối làm sẵn dùng để chơi trò chơi xây dựng; bóng dùng để chơi bô ling; bộ đồ chơi thổi bong bóng; găng tay hở ngón dành cho người bắt bóng; bộ đồ chơi cờ; mỹ phẩm đồ chơi của trẻ em; tất đựng quà dùng cho Nô-en; đồ trang hoàng cây thông Nô-en (trừ bánh kẹo và đồ chiếu sáng); bộ sưu tập các bức tượng nhỏ đồ chơi; đồ chơi di động được dùng cho xe nôi; đồ chơi trên xe nôi; đồ chơi tung hứng dạng đĩa; búp bê; quần áo của búp bê dưới dạng đồ chơi; đồ đi kèm với búp bê; bộ đồ chơi búp bê; đồ chơi hành động chạy bằng điện; thiết bị được bán dưới dạng bộ dùng cho chơi bài; bộ đồ chơi câu cá; bóng dùng cho

chơi gôn; găng tay dùng cho chơi gôn; vật dẫn đường cho bóng gôn; trò chơi điện tử cầm tay; bóng để chơi khúc côn cầu; trò chơi có thể bơm phồng; trò chơi lắp hình; dây để chơi trò chơi nhảy dây; cái diều; trò chơi ảo thuật; hòn bi đồ chơi; trò chơi có thao tác bằng tay; đồ chơi ngành cơ khí; đồ chơi hộp âm nhạc; đồ chơi âm nhạc; trò chơi trong phòng không dùng với máy thu hình; vật kỷ niệm buổi tiệc gồm những đồ chơi nhỏ; trò chơi trong bữa tiệc; bài lá; đồ chơi làm bằng vải lông; bóng để tập đấm; con rối; patanh; quả bóng cao su; ván trượt; ván trượt tuyết; quả cầu tuyết; bóng đá; con quay; đồ chơi bóp vào phát ra tiếng kêu; đồ chơi nhồi bông; bàn chơi bóng bàn; trò chơi có mục tiêu; gấu nhồi bông; bóng ten-nít; hình các nhân vật hành động (đồ chơi); bộ xẻng và xô đồ chơi; đồ chơi di động được; xe đồ chơi; đồ chơi xe đẩy của trẻ con; ô tô đồ chơi; bộ đồ chơi thủ công theo mô hình; hình các nhân vật đồ chơi; ngân hàng đồ chơi (đồ chơi); xe tải đồ chơi; đồng hồ đồ chơi; súng phun nước (đồ chơi trẻ em); đồ chơi lên dây cót; cái yô yô (đồ chơi trẻ em); mũ đội trong bữa tiệc làm bằng giấy.

Nhóm 41: Giáo dục; đào tạo; giải trí; các hoạt động thể thao và văn hoá; dịch vụ cung cấp giải trí trực tuyến; sản xuất, trình chiếu, phát hành, và cho thuê phim điện ảnh; sản xuất, trình chiếu, phát hành, và cho thuê các chương trình truyền hình và truyền thanh; sản xuất, trình chiếu, phát hành, và cho thuê các băng ghi âm và ghi hình; thông tin giải trí; sản xuất các chương trình giải trí và các chương trình tương tác để phát hành thông qua các phương tiện truyền hình, cáp, vệ tinh, truyền thanh và ghi hình, đầu máy quay đĩa, đĩa la-ze, đĩa vi tính và các phương tiện điện tử; sản xuất và cung cấp chương trình giải trí, tin tức, và thông tin thông qua mạng truyền thông và máy tính; các dịch vụ giải trí theo chủ đề và công viên giải trí; dịch vụ giải trí và giáo dục cung cấp cho và liên quan đến công viên giải trí theo chủ đề; các buổi trình diễn sân khấu trực tiếp; trình chiếu các buổi biểu diễn trực tiếp; sản xuất chương trình nhà hát; dịch vụ mua vui.

---

(210) **4-2012-27723**

(540)

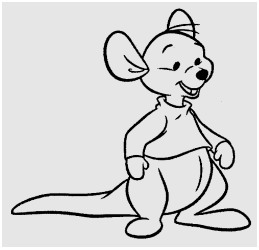

(220) 07.12.2012
(441) 25.02.2013
(531) 3.5.15; A3.5.24
(731) DISNEY ENTERPRISES, INC.,A Delaware Corporation (US)
500 South Buena Vista Street, Burbank, CA 91521, U.S.A.
(740) Công ty Tư vấn đầu tư và chuyển giao công nghệ (INVESTCONSULT)

(511) Nhóm 09: Thiết bị ghi, truyền và tái tạo âm thanh hoặc hình ảnh; vật mang dữ kiện từ tính, đĩa ghi; máy tính, thiết bị xử lý các dữ kiện; máy ghi âm cát xét; đài cát xét; băng cát xét; đĩa ghi âm; máy ghi âm; máy thu âm và ghi hình; loa; ống nhòm (quang học); máy tính cầm tay; máy quay viđiô xách tay có kèm theo bộ phận ghi hình; máy chụp ảnh; ổ CD- ROMs; ổ đĩa CD-ROM (là một bộ phận của máy vi tính); ổ ghi CD-ROMs (là một bộ phận của máy vi tính); điện thoại cầm tay; phụ tùng của điện thoại cầm tay cụ thể là bộ nạp pin; hộp điện thoại cầm tay; thiết bị ghi âm nhạc có chứa vi mạch điện tử; tấm màn hình của điện thoại cầm tay; đầu đĩa com-pắc; đầu ghi đĩa com-pắc; đĩa com-pắc; chương trình trò chơi trên máy vi tính; hộp đựng băng trò chơi máy vi tính và đĩa dùng cho trò chơi điện tử trên máy vi tính; máy vi tính; phần cứng máy vi tính; bàn phím máy vi tính; màn hình máy vi tính; chuột máy vi tính; ổ đĩa máy vi tính; phần mềm máy vi tính; điện thoại kéo dài; nam châm dùng cho mục đích trang trí; máy ảnh kỹ thuật số; đầu đĩa và máy ghi âm kỹ thuật số; đĩa DVD; máy chạy đĩa DVD; máy ghi đĩa DVDs; đĩa kỹ thuật số đa chức năng; đĩa viđiô kỹ thuật số; máy điện tử ghi dữ liệu cá nhân; hộp đựng kính

mắt; kính mắt; tai nghe; máy hát karaoke; micrô; đầu đĩa MP3; bộ điều biến (là một bộ phận của máy vi tính); miếng đệm lót chuột máy vi tính; phim điện ảnh; thiết bị ghi âm nhạc; máy nhắn tin; máy stereo cá nhân; máy trợ giúp cá nhân dùng kỹ thuật số (máy tính cầm tay); máy in dùng với máy vi tính; máy thu thanh; kính râm; điện thoại; ti vi; máy quay phim; máy ghi hình viđiô; đầu máy viđiô; hộp đựng băng trò chơi viđiô; đĩa dùng cho trò chơi điện tử bằng viđiô; băng từ viđiô; máy điện thoại truyền hình; thiết bị ghi hình; điện đài xách tay; miếng đệm cổ tay và cánh tay hỗ trợ khi sử dụng máy vi tính.

Nhóm 16: Giấy, các tông; ấn phẩm, vật liệu để đóng sách; keo dán dùng cho văn phòng hoặc dùng cho gia đình; bút lông; máy chữ và đồ dùng văn phòng (không kể đồ gỗ); đồ dùng giảng dạy và học tập (không kể máy móc dùng cho mục đích trên); sổ địa chỉ; quyển niên giám; miếng dính dán dạng đề can; sổ ghi cuộc hẹn; các ấn phẩm nghệ thuật; bộ dụng cụ vẽ nghệ thuật và vẽ thủ công; vở viết; sách dành cho trẻ em; bút bi; danh thiếp có in hình và thông tin về cầu thủ bóng chày; bìa cặp để kẹp tài liệu (văn phòng phẩm); vật dùng để đỡ sách được đặt ở cuối dãy các cuốn sách và giữ cho chúng thẳng đứng (đồ dùng văn phòng, không phải là đồ gỗ); thẻ đánh dấu trang sách; sách; đề can để dán lên thanh cản xe; lịch; cột truyện tranh trên báo; thiệp chúc mừng giáng sinh; phấn; bảng phấn; sách bài tập dành cho trẻ em; cái lót cốc làm từ giấy; album đựng tiền kim loại; sách tô màu; bút chì màu; cuốn truyện vui; cột truyện vui trên báo; quyển vé; đề can; đồ trang trí làm bằng giấy, sổ nhật ký; thước kẻ dùng để vẽ; bảng viết có thể xóa khô; phong bì thư; tẩy; bút dạ; tờ phiếu có tranh, chữ để học cho nhanh; thiếp tặng quà; giấy gói quà; quả địa cầu; thiệp chúc mừng; sổ đăng ký khách trọ trong khách sạn; tạp chí; bản đồ; tập viết ghi nhớ; đất sét dùng để nặn; bản tin; báo; giấy ghi nhớ; vở viết; giấy vở; bức tranh; cờ bằng giấy; món quà nhỏ dùng trong bữa tiệc làm bằng giấy; đồ trang trí bánh làm bằng giấy; đồ trang trí bữa tiệc làm bằng giấy; khăn giấy; túi giấy dùng trong các bữa tiệc; cái chặn giấy; nơ gói quà làm từ giấy; cờ bằng giấy dùng để trang trí; miếng lót bàn bằng giấy; khăn trải bàn bằng giấy; túi đựng dùng cho bữa tiệc làm bằng nhựa (để bao gói các món quà); cái cắm bút hoặc bút chì; bút chì; gọt bút chì, hộp và túi đựng bút và bút chì; bút; bút máy; tạp chí xuất bản định kỳ; album ảnh; ảnh chụp; bản in khắc ảnh; báo ảnh; nguyên liệu chất dẻo dùng để bao gói (không bao gồm sản phẩm này trong các nhóm khác); ảnh chân dung; bưu thiếp; áp phích; bằng khen; giấy chứng nhận; giấy mời; thực đơn; sách dạy nấu ăn; con dấu cao su; túi đựng bánh sandwich bằng chất dẻo hoặc giấy; thẻ ghi điểm; album tem; văn phòng phẩm; dập ghim; giấy dính văn phòng; danh thiếp; thước kẻ chưa chia khoảng cách; giấy viết; các dụng cụ viết; cái mở thư; thước kẻ có chia khoảng cách dùng cho văn phòng (đồ văn phòng phẩm), bút đánh dấu dòng.

Nhóm 25: Quần áo; giày thể thao; khăn in hoa (trang phục); mũ dùng cho chơi bóng chày; áo choàng dùng đi tắm biển; quần áo tắm biển; thắt lưng (trang phục); yếm (trang phục); áo tắm hai mảnh; áo cộc tay có gắn biểu trưng tổ chức; ủng; nơ cài cổ; áo nịt ngực; mũ lưỡi trai; quần bằng da; yếm bằng vải; áo khoác; áo liền váy; cái che tai giữ ấm; đồ đi chân; găng tay (trang phục); áo sơ mi dùng khi chơi gôn; quần áo mặc trong ngày lễ ha-lô-oen; mũ nón; dải băng buộc đầu (trang phục); đồ đội đầu (trang phục); hàng dệt kim (cụ thể là quần áo, đồ đi chân, đồ đội đầu); đồ mặc cho trẻ sơ sinh (quần áo, giầy dép, mũ nón); áo jắc-két; quần áo bò; áo nịt len; khăn vuông trùm đầu; áo nịt dùng cho diễn viên múa hoặc vận động viên; nịt chân; găng tay hở ngón (trang phục); ca vát; áo ngủ dùng cho nam giới; áo ngủ dùng cho nữ giới; áo khoác mặc ngoài; bộ quần áo pijama, quần dài; quần nịt của phụ nữ; áo cộc tay; áo pon sô; quần áo mưa; áo choàng; dép xăng-đan; khăn quàng cổ; áo sơ mi; giầy; váy ngắn; quần soóc; quần mặc hàng ngày; dép đi trong nhà; trang phục ngủ; tất ngắn; tất dài; áo len dài tay; quần dùng trong khi tập luyện, áo dùng trong khi tập luyện; quần áo bơi; áo sát nách; quần bó; áo phông; quần áo lót; áo gi lê; dải buộc cổ tay (trang phục).

Nhóm 28: Trò chơi và đồ chơi; trò chơi kỹ năng hành động; đồ chơi hình các nhân vật hành động và đồ đi kèm; các trò chơi trên tấm bảng; trò chơi bằng bài lá; đồ chơi đa năng dành cho trẻ em; bộ cầu lông; bóng bay; vợt bóng chày; bóng rổ; đồ chơi khi tắm; quả bóng chày; bóng chơi trên biển; túi đựng đỗ khô (đồ chơi); búp bê nhồi vỏ đỗ khô; các khối làm sẵn dùng để chơi trò chơi xây dựng; bóng dùng để chơi bô ling; bộ đồ chơi thổi bong bóng; găng tay hở ngón dành cho người bắt bóng; bộ đồ chơi cờ; mỹ phẩm đồ chơi của trẻ em; tất đựng quà dùng cho Nô-en; đồ trang hoàng cây thông Nô-en (trừ bánh kẹo và đồ chiếu sáng); bộ sưu tập các bức tượng nhỏ đồ chơi; đồ chơi di động được dùng cho xe nôi; đồ chơi trên xe nôi; đồ chơi tung hứng dạng đĩa; búp bê; quần áo của búp bê dưới dạng đồ chơi; đồ đi kèm với búp bê; bộ đồ chơi búp bê; đồ chơi hành động chạy bằng điện; thiết bị được bán dưới dạng bộ dùng cho chơi bài; bộ đồ chơi câu cá; bóng dùng cho chơi gôn; găng tay dùng cho chơi gôn; vật dẫn đường cho bóng gôn; trò chơi điện tử cầm tay; bóng để chơi khúc côn cầu; trò chơi có thể bơm phồng; trò chơi lắp hình; dây để chơi trò chơi nhảy dây; cái diều; trò chơi ảo thuật; hòn bi đồ chơi; trò chơi có thao tác bằng tay; đồ chơi ngành cơ khí; đồ chơi hộp âm nhạc; đồ chơi âm nhạc; trò chơi trong phòng không dùng với máy thu hình; vật kỷ niệm buổi tiệc gồm những đồ chơi nhỏ; trò chơi trong bữa tiệc; bài lá; đồ chơi làm bằng vải lông; bóng để tập đấm; con rối; patanh; quả bóng cao su; ván trượt; ván trượt tuyết; quả cầu tuyết; bóng đá; con quay; đồ chơi bóp vào phát ra tiếng kêu; đồ chơi nhồi bông; bàn chơi bóng bàn; trò chơi có mục tiêu; gấu nhồi bông; bóng ten-nít; hình các nhân vật hành động (đồ chơi); bộ xẻng và xô đồ chơi; đồ chơi di động được; xe đồ chơi; đồ chơi xe đẩy của trẻ con; ô tô đồ chơi; bộ đồ chơi thủ công theo mô hình; hình các nhân vật đồ chơi; ngân hàng đồ chơi (đồ chơi); xe tải đồ chơi; đồng hồ đồ chơi; súng phun nước (đồ chơi trẻ em); đồ chơi lên dây cót; cái yô yô (đồ chơi trẻ em); mũ đội trong bữa tiệc làm bằng giấy.

Nhóm 41: Giáo dục; đào tạo; giải trí; các hoạt động thể thao và văn hoá; dịch vụ cung cấp giải trí trực tuyến; sản xuất, trình chiếu, phát hành, và cho thuê phim điện ảnh; sản xuất, trình chiếu, phát hành, và cho thuê các chương trình truyền hình và truyền thanh; sản xuất, trình chiếu, phát hành, và cho thuê các băng ghi âm và ghi hình; thông tin giải trí; sản xuất các chương trình giải trí và các chương trình tương tác để phát hành thông qua các phương tiện truyền hình, cáp, vệ tinh, truyền thanh và ghi hình, đầu máy quay đĩa, đĩa la-ze, đĩa vi tính và các phương tiện điện tử; sản xuất và cung cấp chương trình giải trí, tin tức, và thông tin thông qua mạng truyền thông và máy tính; các dịch vụ giải trí theo chủ đề và công viên giải trí; dịch vụ giải trí và giáo dục cung cấp cho và liên quan đến công viên giải trí theo chủ đề; các buổi trình diễn sân khấu trực tiếp; trình chiếu các buổi biểu diễn trực tiếp; sản xuất chương trình nhà hát; dịch vụ mua vui.

---

(210) **4-2012-27724**

(540)

(220) 07.12.2012
(441) 25.02.2013
(531) 26.1.1; 2.1.1; 26.4.3; 26.13.25
(591) Đỏ, vàng, xanh dương, trắng
(731) BLISSFUL CENTANY INTERNATIONAL LIMITED (MU)
3rd Floor Raffles Tower, Cybercity, Ebene, Mauritius
(740) Công ty TNHH Tầm nhìn và Liên danh (VISION & ASSOCIATES CO.,LTD.)

(511) Nhóm 30: Kẹo, kẹo cứng, kẹo mềm, kẹo cho thực phẩm.

---

(210) **4-2012-27726**

(540)

(220) 07.12.2012
(441) 25.02.2013
(531) 26.1.1; 26.1.2; A26.11.12; 25.1.25; 24.9.1; 26.13.1; 26.13.25
(591) Đỏ, trắng, xanh da trời
(731) CÔNG TY TNHH THƯƠNG MẠI SẢN XUẤT ĐẦU TƯ XUẤT NHẬP KHẨU QUỐC TẾ (VN)
53/1B đường số 20, phường 6, quận Gò Vấp, thành phố Hồ Chí Minh
(740) Công ty TNHH Sở hữu trí tuệ BELCOLAW (BELCOLAW IP CO.,LTD.)

(511) Nhóm 03: Bột giặt.

---

(210) **4-2012-27727**

(540)

(220) 07.12.2012
(441) 25.02.2013
(531) 26.1.2; A26.11.12; 6.1.2; A6.1.4; 5.3.11; A5.3.15; A5.3.13
(591) Xanh lá cây, trắng
(731) CÔNG TY CỔ PHẦN TỔNG CÔNG TY SÔNG GIANH (VN)
Xã Quảng Thuận, huyện Quảng Trạch, tỉnh Quảng Bình
(740) Công ty TNHH Sở hữu trí tuệ BELCOLAW (BELCOLAW IP CO.,LTD.)

(511) Nhóm 01: Phân bón; phân bón lá; phân bón hữu cơ sinh học; phân bón tổng hợp; phân bón dùng cho đất; phân bón có chứa ni tơ.

Nhóm 35: Mua bán - xuất nhập khẩu: phân bón lá, phân bón hữu cơ sinh học, phân bón tổng hợp, phân bón dùng cho đất, phân bón có chứa ni tơ, vật tư máy móc nông nghiệp - lâm nghiệp, thiết bị dụng cụ máy móc dùng trong nông nghiệp, thức ăn gia súc; dịch vụ thông tin quảng cáo.

---

(210) **4-2012-27728**

(540)

(220) 07.12.2012
(441) 25.02.2013
(531) 26.1.2; A26.11.12; 6.1.2; A6.1.4; 5.3.11; A5.3.13; A5.3.15
(591) Xanh lá cây, trắng
(731) CÔNG TY CỔ PHẦN TỔNG CÔNG TY SÔNG GIANH (VN)
Xã Quảng Thuận, huyện Quảng Trạch, tỉnh Quảng Bình
(740) Công ty TNHH Sở hữu trí tuệ BELCOLAW (BELCOLAW IP CO.,LTD.)

(511) Nhóm 16: Bao bì nhựa PE; bao bì nhựa PP (dùng để bao gói); bao bì bằng giấy; thùng các tông (carton); thùng giấy.

Nhóm 31: Thức ăn gia súc; thức ăn gia cầm; thức ăn thủy sản.

Nhóm 37: Dịch vụ xây dựng nhà ở; xây dựng công trình đường bộ, công trình dân dụng, công nghiệp, giao thông, thủy lợi, công trình xử lý nước thải; khai thác khoáng sản cụ thể là khai thác than.

Nhóm 39: Dịch vụ du lịch sinh thái; dịch vụ đưa đón khách du lịch.

Nhóm 40: Dịch vụ gia công cơ khí.

Nhóm 43: Dịch vụ khách sạn; dịch vụ nhà hàng ăn uống.

---

(210) **4-2012-27729**

(540) KOROX

(220) 07.12.2012
(441) 25.02.2013
(731) THẠCH VĂN CẢNH (VN)
Thôn Thượng, Dương Hà, huyện Gia Lâm, thành phố Hà Nội

(511) Nhóm 09: Pin mặt trời; điện thoại; thiết bị âm thanh; thiết bị điều khiển từ xa; máy thu thanh thu hình; máy tính xách tay.

Nhóm 11: Thiết bị làm nóng nước bằng năng lượng mặt trời và điện; thiết bị lọc nước; bơm nhiệt; hệ thống thiết bị vệ sinh; hệ thống thiết bị chiếu sáng; hệ thống thiết bị nấu nướng.

---

(210) **4-2012-27730**

(540) Bào ngư 336
"Nuôi dưỡng sức khỏe - Món quà thiên nhiên"

(220) 07.12.2012
(441) 25.02.2013
(531) 26.1.2; A26.11.12; 1.15.15; A26.11.25; 26.13.25
(731) CÔNG TY TNHH THƯƠNG MẠI NEWLAND VIỆT NAM (VN)
336 Nghi Tàm, phường Quảng An, quận Tây Hồ, thành phố Hà Nội

(511) Nhóm 29: Sản phẩm thuỷ hải sản, bao gồm bào ngư.

---

(210) **4-2012-27731**

(540) LAMSON

(220) 07.12.2012
(441) 25.02.2013
(531) 26.4.2; 26.4.4; 26.4.9; A26.11.12
(591) Đỏ, trắng, nâu
(731) CÔNG TY CỔ PHẦN PHÁT TRIỂN CÔNG NGHỆ LAM SƠN (VN)
Số 61, phố Hoa Lâm, phường Đức Giang, quận Long Biên, thành phố Hà Nội

(511) Nhóm 35: Mua bán thiết bị viễn thông, thiết bị y tế, máy tính, phần mềm máy tính, thiết bị và dụng cụ đo lường, hóa chất.

---

(210) **4-2012-27732**

(540)

(220) 07.12.2012
(441) 25.02.2013
(531) 26.4.3; A26.11.12; 25.7.20; 26.13.25
(591) Trắng, xanh tím, đỏ, vàng, xanh lá cây
(731) HỘ KINH DOANH TRƯỜNG THÀNH (VN)
ấp Đào Viên, xã Viên Bình, huyện Trần Đề, tỉnh Sóc Trăng
(740) Công ty Cổ phần Sở hữu công nghiệp INVESTIP (INVESTIP)

(511) Nhóm 29: Bong bóng cá sơ chế.

---

(210) **4-2012-27733**

(540)

(220) 07.12.2012
(441) 25.02.2013
(531) A26.11.12; 26.15.25
(591) Hồng, trắng, vàng
(731) TRẦN THỊ CẨM TÚ (VN)
ấp Hoà Ninh, xã Long Thắng, huyện Lai Vung, tỉnh Đồng Tháp
(740) Công ty Cổ phần Sở hữu công nghiệp INVESTIP (INVESTIP)

(511) Nhóm 30: Bột (thực phẩm); bột gạo; bột nếp.

---

(210) **4-2012-27735**

(540) GLAMIVIR

(220) 07.12.2012
(441) 25.02.2013
(731) CÔNG TY CỔ PHẦN DƯỢC PHẨM GLOMED (VN)
Số 35, đại lộ Tự Do, khu công nghiệp Việt Nam - Singapore, thị xã Thuận An, tỉnh Bình Dương
(740) Công ty TNHH Trường Xuân (AGELESS CO.,LTD.)

(511) Nhóm 05: Dược phẩm.

---

(210) **4-2012-27736**

(540) FETAMED

(220) 07.12.2012
(441) 25.02.2013
(731) CÔNG TY CỔ PHẦN DƯỢC PHẨM GLOMED (VN)
Số 35, đại lộ Tự Do, khu công nghiệp Việt Nam - Singapore, thị xã Thuận An, tỉnh Bình Dương
(740) Công ty TNHH Trường Xuân (AGELESS CO.,LTD.)

(511) Nhóm 05: Dược phẩm.

---

(210) **4-2012-27737**

(540)

DONIREF

(220) 07.12.2012
(441) 25.02.2013
(731) CÔNG TY CỔ PHẦN DƯỢC PHẨM GLOMED (VN)
Số 35, đại lộ Tự Do, khu công nghiệp Việt Nam - Singapore, thị xã Thuận An, tỉnh Bình Dương
(740) Công ty TNHH Trường Xuân (AGELESS CO.,LTD.)

(511) Nhóm 05: Dược phẩm.

---

(210) **4-2012-27738**

(540)

ALMERED

(220) 07.12.2012
(441) 25.02.2013
(731) CÔNG TY CỔ PHẦN DƯỢC PHẨM GLOMED (VN)
Số 35, đại lộ Tự Do, khu công nghiệp Việt Nam - Singapore, thị xã Thuận An, tỉnh Bình Dương
(740) Công ty TNHH Trường Xuân (AGELESS CO.,LTD.)

(511) Nhóm 05: Dược phẩm.

---

(210) **4-2012-27739**

(540)

GLIZELID

(220) 07.12.2012
(441) 25.02.2013
(731) CÔNG TY CỔ PHẦN DƯỢC PHẨM GLOMED (VN)
Số 35, đại lộ Tự Do, khu công nghiệp Việt Nam - Singapore, thị xã Thuận An, tỉnh Bình Dương
(740) Công ty TNHH Trường Xuân (AGELESS CO.,LTD.)

(511) Nhóm 05: Dược phẩm.

---

(210) **4-2012-27740**

(540)

SOMIPRED

(220) 07.12.2012
(441) 25.02.2013
(731) CÔNG TY CỔ PHẦN DƯỢC PHẨM GLOMED (VN)
Số 35, đại lộ Tự Do, KCN Việt Nam - Singapore, thị xã Thuận An, tỉnh Bình Dương
(740) Công ty TNHH Trường Xuân (AGELESS CO.,LTD.)

(511) Nhóm 05: Dược phẩm.

---

(210) **4-2012-27741**

(540)

STERILEM

(220) 07.12.2012
(441) 25.02.2013
(731) CÔNG TY CỔ PHẦN DƯỢC PHẨM GLOMED (VN)
Số 35, đại lộ Tự Do, KCN Việt Nam - Singapore, thị xã Thuận An, tỉnh Bình Dương
(740) Công ty TNHH Trường Xuân (AGELESS CO.,LTD.)

(511) Nhóm 05: Dược phẩm.

---

(210) **4-2012-27742**

(540)

CROMILIN

(220) 07.12.2012
(441) 25.02.2013
(731) CÔNG TY CỔ PHẦN DƯỢC PHẨM GLOMED (VN)
Số 35, đại lộ Tự Do, KCN Việt Nam - Singapore, thị xã Thuận An, tỉnh Bình Dương
(740) Công ty TNHH Trường Xuân (AGELESS CO.,LTD.)

(511) Nhóm 05: Dược phẩm.

---

(210) **4-2012-27743**

(540)

VANSARDIS

(220) 07.12.2012
(441) 25.02.2013
(731) CÔNG TY CỔ PHẦN DƯỢC PHẨM GLOMED (VN)
Số 35, đại lộ Tự Do, KCN Việt Nam - Singapore, thị xã Thuận An, tỉnh Bình Dương
(740) Công ty TNHH Trường Xuân (AGELESS CO.,LTD.)

(511) Nhóm 05: Dược phẩm.

---

(210) **4-2012-27744**

(540)

DOMRIPAN

(220) 07.12.2012
(441) 25.02.2013
(731) CÔNG TY CỔ PHẦN DƯỢC PHẨM GLOMED (VN)
Số 35, đại lộ Tự Do, KCN Việt Nam - Singapore, thị xã Thuận An, tỉnh Bình Dương
(740) Công ty TNHH Trường Xuân (AGELESS CO.,LTD.)

(511) Nhóm 05: Dược phẩm.

---

(210) **4-2012-27745**

(540)

TENSODOZ

(220) 07.12.2012
(441) 25.02.2013
(731) CÔNG TY CỔ PHẦN DƯỢC PHẨM GLOMED (VN)
Số 35, đại lộ Tự Do, KCN Việt Nam - Singapore, thị xã Thuận An, tỉnh Bình Dương
(740) Công ty TNHH Trường Xuân (AGELESS CO.,LTD.)

(511) Nhóm 05: Dược phẩm.

---

(210) **4-2012-27746**

(540)

TRADOPHEN

(220) 07.12.2012
(441) 25.02.2013
(731) CÔNG TY CỔ PHẦN DƯỢC PHẨM GLOMED (VN)
Số 35, đại lộ Tự Do, KCN Việt Nam - Singapore, thị xã Thuận An, tỉnh Bình Dương
(740) Công ty TNHH Trường Xuân (AGELESS CO.,LTD.)

(511) Nhóm 05: Dược phẩm.

---

(210) **4-2012-27747**

(540)

BUTRIDAT

(220) 07.12.2012
(441) 25.02.2013
(731) CÔNG TY CỔ PHẦN DƯỢC PHẨM GLOMED (VN)
Số 35, đại lộ Tự Do, KCN Việt Nam - Singapore, thị xã Thuận An, tỉnh Bình Dương
(740) Công ty TNHH Trường Xuân (AGELESS CO.,LTD.)

(511) Nhóm 05: Dược phẩm.

---

(210) **4-2012-27748**

(540)

EULIMEN

(220) 07.12.2012
(441) 25.02.2013
(731) CÔNG TY CỔ PHẦN DƯỢC PHẨM GLOMED (VN)
Số 35, đại lộ Tự Do, KCN Việt Nam - Singapore, thị xã Thuận An, tỉnh Bình Dương
(740) Công ty TNHH Trường Xuân (AGELESS CO.,LTD.)

(511) Nhóm 05: Dược phẩm.

---

(210) **4-2012-27749**

(540)

VILUVIT

(220) 07.12.2012
(441) 25.02.2013
(731) CÔNG TY CỔ PHẦN DƯỢC PHẨM GLOMED (VN)
Số 35, đại lộ Tự Do, KCN Việt Nam - Singapore, thị xã Thuận An, tỉnh Bình Dương
(740) Công ty TNHH Trường Xuân (AGELESS CO.,LTD.)

(511) Nhóm 05: Dược phẩm.

---

(210) **4-2012-27750**

(540)

OGASLANZ

(220) 07.12.2012
(441) 25.02.2013
(731) CÔNG TY CỔ PHẦN DƯỢC PHẨM GLOMED (VN)
Số 35, đại lộ Tự Do, KCN Việt Nam - Singapore, thị xã Thuận An, tỉnh Bình Dương
(740) Công ty TNHH Trường Xuân (AGELESS CO.,LTD.)

(511) Nhóm 05: Dược phẩm.

---

(210) **4-2012-27751**

(540)

LANZOTON

(220) 07.12.2012
(441) 25.02.2013
(731) CÔNG TY CỔ PHẦN DƯỢC PHẨM GLOMED (VN)
Số 35, đại lộ Tự Do, khu công nghiệp Việt Nam - Singapore, thị xã Thuận An, tỉnh Bình Dương
(740) Công ty TNHH Trường Xuân (AGELESS CO.,LTD.)

(511) Nhóm 05: Dược phẩm.

---

(210) **4-2012-27752**

(540)

PRIAMLO

(220) 07.12.2012
(441) 25.02.2013
(731) CÔNG TY CỔ PHẦN DƯỢC PHẨM GLOMED (VN)
Số 35, đại lộ Tự Do, khu công nghiệp Việt Nam - Singapore, thị xã Thuận An, tỉnh Bình Dương
(740) Công ty TNHH Trường Xuân (AGELESS CO.,LTD.)

(511) Nhóm 05: Dược phẩm.

---

(210) **4-2012-27753**

(540)

(220) 07.12.2012
(441) 25.02.2013
(531) 26.4.2; 7.1.24; 26.13.25
(591) Xanh dương, đỏ, trắng, đen, vàng
(731) DOANH NGHIỆP TƯ NHÂN SẢN XUẤT THƯƠNG MẠI DỊCH VỤ THĂNG PHÁT (VN)
Tổ 09, khu vực 3, quốc lộ 91B, phường An Khánh, quận Ninh Kiều, thành phố Cần Thơ

(511) Nhóm 06: Cửa bằng kim loại; cửa cuốn; cửa kéo; cửa sắt; phụ kiện dùng cho cửa bằng kim loại.

---

(210) **4-2012-27754**

(540)

(220) 07.12.2012
(441) 25.02.2013
(531) 26.4.1; 26.1.1; A26.11.12
(591) Xám, trắng
(731) LÊ ĐĂNG THIỆN (VN)
26/289 Nguyễn Văn Lượng, phường 17, quận Gò Vấp, thành phố Hồ Chí Minh

(511) Nhóm 41: Dịch vụ chụp ảnh cưới; dịch vụ nhiếp ảnh; dịch vụ quay phim; ảnh viện (studio); dịch vụ tổ chức sự kiện (cho mục đích văn hóa, giáo dục, giải trí).

---

(210) **4-2012-27757**

(540)

(220) 10.12.2012
(441) 25.02.2013
(531) 1.5.1; A1.1.5; 1.17.11; 26.1.1
(731) DOANH NGHIỆP TƯ NHÂN NHƯ Ý (VN)
15-16 đường số 3, khóm Châu Long 1, phường Vĩnh Mỹ, thị xã Châu Đốc, tỉnh An Giang

(511) Nhóm 25: Quần áo thời trang (đồng phục sinh viên).

Nhóm 42: Nghiên cứu khoa học về giáo dục.

---

(210) **4-2012-27758**

(540)

(220) 10.12.2012
(441) 25.02.2013
(531) 7.3.1; 26.13.25
(591) Vàng, xanh dương, trắng
(731) CÔNG TY CỔ PHẦN VI LÊ NTM (VN)
Số 52, ngõ 67, phố Thái Thịnh, phường Thịnh Quang, quận Đống Đa, thành phố Hà Nội

(511) Nhóm 06: Vật liệu xây dựng bằng kim loại; phụ kiện bằng kim loại cho xây dựng; công trình xây dựng bằng kim loại; sàn bằng kim loại; lá và tấm bằng kim loại.

Nhóm 35: Quảng cáo: tổ chức hội chợ thương mại nhằm mục đích bán hàng hoặc quảng cáo; dịch vụ đại lý xuất nhập khẩu.

Nhóm 37: Trát thạch cao, xây dựng bến cảng, bến tàu; xây dựng nhà máy, xí nghiệp; dịch vụ xây, lát; lắp đặt và sửa chữa thiết bị điều hòa, không khí.

---

(210) **4-2012-27759**

(540) DIPO

(220) 10.12.2012
(441) 25.02.2013
(591) Đỏ
(731) CÔNG TY CỔ PHẦN ĐẦU TƯ XÂY DỰNG TSC HÀ NỘI (VN)
Đội 3, Huỳnh Cung, xã Tam Hiệp, huyện Thanh Trì, thành phố Hà Nội

(511) Nhóm 19: Bột bả tường trong và ngoài dùng cho xây dựng.

---

(210) **4-2012-27761**

(540) THUỐC ĐÔNG Y GIA TRUYỀN ĐẠI TRÀNG HOÀN

(220) 10.12.2012
(441) 25.02.2013
(531) A26.11.12; A26.4.6; A25.3.11; A25.3.13; A25.3.25
(591) Vàng, đen, đỏ
(731) PHẠM TRỌNG HÙNG (VN)
Số nhà 063 phố Cốc Lếu, phường Cốc Lếu, thành phố Lào Cai, tỉnh Lào Cai

(511) Nhóm 44: Dịch vụ y tế.

---

(210) **4-2012-27762**

(540) THUỐC ĐÔNG Y GIA TRUYỀN VỊ THỐNG Hoàn

(220) 10.12.2012
(441) 25.02.2013
(531) 26.1.2; 25.7.25
(591) Vàng, đen, da cam
(731) PHẠM TRỌNG HÙNG (VN)
Số nhà 063 phố Cốc Lếu, phường Cốc Lếu, thành phố Lào Cai, tỉnh Lào Cai

(511) Nhóm 44: Dịch vụ y tế.

---

(210) **4-2012-27763**

(540) dhprint ĐỒNG HƯNG PRINT

(220) 10.12.2012
(441) 25.02.2013
(531) 1.15.15; 25.5.25; 26.7.25; 26.13.25
(591) Hồng, xanh da trời, vàng, đen
(731) CÔNG TY CỔ PHẦN MỸ PHẨM THUẬT ỨNG DỤNG ĐỒNG HƯNG (VN)
468 Cộng Hoà, phường 13, quận Tân Bình, thành phố Hồ Chí Minh

(511) Nhóm 40: In mẫu vẽ; dịch vụ in.

Nhóm 42: Thiết kế đồ hoạ nghệ thuật.

---

(210) **4-2012-27764**

(540)

IPACO

(220) 10.12.2012
(441) 25.02.2013

(731) CÔNG TY TNHH MỘT THÀNH VIÊN SƠN TÙNG HD (VN)
Thôn Hà Tràng, xã Thăng Long, huyện Kinh Môn, tỉnh Hải Dương
(740) Công ty TNHH Sở hữu trí tuệ Đại Diện (IPACO.,LTD.)

(511) Nhóm 09: Mũ bảo hiểm; mũ bảo hiểm dùng trong thể thao; mũ bảo hiểm dùng cho người đi xe đạp, xe máy.

---

(210) **4-2012-27765**

(540)

IPADEX

(220) 10.12.2012
(441) 25.02.2013

(731) CÔNG TY TNHH MỘT THÀNH VIÊN SƠN TÙNG HD (VN)
Thôn Hà Tràng, xã Thăng Long, huyện Kinh Môn, tỉnh Hải Dương
(740) Công ty TNHH Sở hữu trí tuệ Đại Diện (IPACO.,LTD.)

(511) Nhóm 09: Mũ bảo hiểm; mũ bảo hiểm dùng trong thể thao; mũ bảo hiểm dùng cho người đi xe đạp, xe máy.

---

(210) **4-2012-27766**

(300) 2012-081076 05.10.2012 JP

(540)

(220) 10.12.2012
(441) 25.02.2013

(531) 26.15.25; 26.1.1
(591) Đỏ, đỏ đậm, ghi, ghi nhạt, trắng, đen
(731) SOMPO JAPAN INSURANCE INC. (JP)
26-1, Nishi-Shinjuku 1-chome, Shinjuku-ku, Tokyo, Japan
(740) Văn phòng luật sư Phạm và Liên danh (PHAM & ASSOCIATES)

(511) Nhóm 36: Dịch vụ bảo hiểm; dịch vụ tài chính; dịch vụ tiền tệ; dịch vụ bất động sản.

---

(210) **4-2012-27767**

(540) NACHI

(220) 10.12.2012
(441) 25.02.2013
(591) Đỏ, trắng
(731) CÔNG TY TNHH ĐIỆN TỬ VIỆT NHẬT (VN)
Xã Vĩnh Khúc, huyện Văn Giang, tỉnh Hưng Yên

(511) Nhóm 11: Thiết bị điện gia dụng: nồi cơm điện, bếp ga, ấm siêu tốc, quạt điện, nồi áp suất dùng điện (nồi hầm), bóng đèn điện các loại.

---

(210) **4-2012-27768**

(540) Saigon fan

(220) 10.12.2012
(441) 25.02.2013
(591) Đỏ, xanh đen
(731) CÔNG TY TNHH SẢN XUẤT VÀ KINH DOANH THIẾT BỊ ĐIỆN TÂY NAM (VN)
122 Nguyễn Sĩ Sách, phường 15, quận Tân Bình, thành phố Hồ Chí Minh

(511) Nhóm 11: Quạt điện.

---

(210) **4-2012-27769**

(540) Ritzy

(220) 10.12.2012
(441) 25.02.2013
(731) CÔNG TY TNHH MỘT THÀNH VIÊN THƯƠNG MẠI VIỆT CHÂN (VN)
Số 43/7, khu phố Tây A, phường Đông Hòa, thị xã Dĩ An, tỉnh Bình Dương

(511) Nhóm 18: Túi xách tay; ví đựng liền; vali [hành lý]; ba lô; túi du lịch; ví lưới có dây xích đeo.

Nhóm 25: Trang phục quần áo, dép, áo khoác ngoài, váy, giày, đồng phục.

Nhóm 35: Kinh doanh các sản phẩm: túi xách tay, ví đựng tiền, vali [hành lý], ba lô, ví lưới có dây xích đeo, trang phục quần áo, dép, áo khoác ngoài, váy, giày, đồng phục.

---

(210) **4-2012-27770**

(540)

(220) 10.12.2012
(441) 25.02.2013
(531) 26.4.2; A18.1.9; 18.1.23; 26.13.25
(731) CÔNG TY TNHH VIỆT THÁI (VN)
Số 7, đường 3, cụm công nghiệp La Phù, xã La Phù, huyện Hoài Đức, thành phố Hà Nội

(511) Nhóm 30: Bánh kẹo.

---

(210) **4-2012-27771**

(540)

(220) 10.12.2012
(441) 25.02.2013
(531) 26.4.2; A18.1.9; 18.1.23; A1.1.5; 26.13.25
(731) CÔNG TY TNHH VIỆT THÁI (VN)
Số 7, đường 3, cụm công nghiệp La Phù, xã La Phù, huyện Hoài Đức, thành phố Hà Nội

(511) Nhóm 30: Bánh kẹo.

---

(210) **4-2012-27772**

(540) S&H PIPE

(220) 10.12.2012
(441) 25.02.2013
(731) CÔNG TY CỔ PHẦN NHỰA S & H (VN)
Số 4 phố Thanh Nhàn, phường Thanh Nhàn, quận Hai Bà Trưng, thành phố Hà Nội

(511) Nhóm 19: Ống cứng phi kim loại dùng trong xây dựng.

---

(210) **4-2012-27773**

(540)

(220) 10.12.2012
(441) 25.02.2013
(531) 24.1.5
(591) Xanh nước biển, trắng
(731) CÔNG TY CỔ PHẦN NHỰA S & H (VN)
Số 4 phố Thanh Nhàn, phường Thanh Nhàn, quận Hai Bà Trưng, thành phố Hà Nội

(511) Nhóm 19: Ống cứng phi kim loại dùng trong xây dựng.

---

(210) **4-2012-27774**

(540)

(220) 10.12.2012
(441) 25.02.2013
(531) 26.4.2
(591) Xanh rêu, vàng đồng, trắng
(731) CÔNG TY TRÁCH NHIỆM HỮU HẠN THƯƠNG MẠI - DỊCH VỤ - XÂY DỰNG TRANG TRÍ NỘI THẤT SÔNG HỒNG (VN)
52/1B đường Nam Lân 4, tổ 2, ấp Nam Lân, xã Bà Điểm, huyện Hóc Môn, thành phố Hồ Chí Minh

(511) Nhóm 25: Quần áo.

---

(210) **4-2012-27775**

(540)

(220) 10.12.2012
(441) 25.02.2013
(531) 26.1.2; 3.3.1; 26.13.25; A3.3.17
(591) Đỏ trắng, xanh dương, trắng
(731) CÔNG TY TNHH DỊCH VỤ THƯƠNG MẠI TƯ VẤN ĐẦU TƯ THÁI TRẦN (VN)
1190 Lạc Long Quân, phường 8, quận Tân Bình, thành phố Hồ Chí Minh

(511) Nhóm 35: Bán buôn quần áo, giày thể thao.

---

(210) **4-2012-27776**

(540)

YẾN SÀO TX GÒ CÔNG

(220) 10.12.2012
(441) 25.02.2013
(731) HỢP TÁC XÃ THƯƠNG MẠI DỊCH VỤ YẾN SÀO TX GÒ CÔNG (VN)
Số 16 đường Trương Định, khu phố 1, phường 1, thị xã Gò Công, tỉnh Tiền Giang
(740) Công ty Cổ phần Sở hữu trí tuệ Việt Mỹ (VIET MY IP CORP.)

(511) Nhóm 29: Yến sào (tổ chim yến); yến sào đã qua sơ chế và đóng hộp (dùng làm món ăn); yến sào đóng hộp (dùng làm món ăn).

Nhóm 35: Mua bán: yến sào (thực phẩm), yến sào thô (nguyên tố), yến tinh chế (đã làm sạch), nước yến, các loại sản phẩm làm từ yến sào, súp yến.

---

(210) **4-2012-27777**

(540)

SANEST GÒ CÔNG

(220) 10.12.2012
(441) 25.02.2013
(731) HỢP TÁC XÃ THƯƠNG MẠI DỊCH VỤ YẾN SÀO TX GÒ CÔNG (VN)
Số 16 đường Trương Định, khu phố 1, phường 1, thị xã Gò Công, tỉnh Tiền Giang
(740) Công ty Cổ phần Sở hữu trí tuệ Việt Mỹ (VIET MY IP CORP.)

(511) Nhóm 29: Yến sào (tổ chim yến); yến sào đã qua sơ chế và đóng hộp (dùng làm món ăn); yến sào đóng hộp (dùng làm món ăn).

Nhóm 35: Mua bán: yến sào (thực.phẩm), yến sào thô (nguyên tố), yến tinh chế (đã làm sạch), nước yến, các loại sản phẩm làm từ yến sào, súp yến.

---

(210) **4-2012-27778**

(540)

(220) 10.12.2012
(441) 25.02.2013
(531) 26.1.1; 3.7.21; 3.7.16; A3.7.24
(591) Trắng, đen, vàng
(731) HỢP TÁC XÃ THƯƠNG MẠI DỊCH VỤ YẾN SÀO TX GÒ CÔNG (VN)
Số 16, đường Trương Định, khu phố 1, phường 1, thị xã Gò Công, tỉnh Tiền Giang
(740) Công ty Cổ phần Sở hữu trí tuệ Việt Mỹ (VIET MY IP CORP.)

(511) Nhóm 29: Yến sào (tổ chim yến); yến sào đã qua sơ chế và đóng hộp (dùng làm món ăn); yến sào đóng hộp (dùng làm món ăn).

Nhóm 35: Mua bán: yến sào (thực phẩm), yến sào thô (nguyên tổ), yến tinh chế (đã làm sạch), nước yến, các loại sản phẩm làm từ yến sào, súp yến.

---

(210) **4-2012-27779**

(540) HÓA MẦM HOA

(220) 10.12.2012
(441) 25.02.2013
(731) CÔNG TY TRÁCH NHIỆM HỮU HẠN SẢN XUẤT VÀ THƯƠNG MẠI HOÀNG LONG VINA (VN)
Lô B3-B4, khu công nghiệp Hòa Hiệp, huyện Đông Hòa, tỉnh Phú Yên

(511) Nhóm 01: Phân bón.

---

(210) **4-2012-27780**

(540)

(220) 10.12.2012
(441) 25.02.2013
(531) 26.4.2; 2.1.22; 5.3.20; 5.3.11; A11.3.4
(731) CÔNG TY TRÁCH NHIỆM HỮU HẠN SẢN XUẤT VÀ THƯƠNG MẠI HOÀNG LONG VINA (VN)
Lô B3-B4 khu công nghiệp Hòa Hiệp, huyện Đông Hòa, tỉnh Phú Yên

(511) Nhóm 30: Trà.

---

(210) **4-2012-27781**

(540)

(220) 10.12.2012
(441) 25.02.2013
(531) 25.1.25
(591) Vàng nâu, nâu
(731) CÔNG TY TNHH THIÊN THẦN SẮC ĐẸP (VN)
196-198 đường 3/2, phường 12, quận 10, thành phố Hồ Chí Minh

(511) Nhóm 03: Kem làm trắng da; kem dưỡng ẩm; mỹ phẩm dùng cho mắt; mỹ phẩm dùng cho mặt; mỹ phẩm dùng cho cơ thể; kem chống nắng dùng cho mặt và cơ thể.

Nhóm 05: Dược phẩm, nước thơm dùng cho dược phẩm; thảo mộc y tế; khăn tẩm nước thơm dược phẩm; dược phẩm dùng để chăm sóc da; chế phẩm vitamin; thực phẩm chức năng dùng cho mục đích y tế.

---

(210) **4-2012-27783**

(540) ACB care

(220) 10.12.2012
(441) 25.02.2013
(531) 26.1.2
(591) Đỏ, trắng, xanh lá cây, xanh da trời, tím
(731) NGUYỄN VĂN THẾ (VN)
108/17/33 Phạm Văn Chiêu, phường 9, quận Gò Vấp, thành phố Hồ Chí Minh

(511) Nhóm 24: Khăn lạnh bằng vải.

---

(210) **4-2012-27784**

(540) Apha IQ® CARE

(220) 10.12.2012
(441) 25.02.2013
(591) Đỏ, tím
(731) NGUYỄN VĂN KHOẢNH (VN)
Đội 3, xã Giao Tiến, huyện Giao Thủy, tỉnh Nam Định

(511) Nhóm 24: Khăn lạnh bằng vải.

---

(210) **4-2012-27785**

(540) Bạch Kim

(220) 10.12.2012
(441) 25.02.2013
(731) CÔNG TY TNHH NỆM ƯU VIỆT (VN)
C5/6D quốc lộ 1A, xã Tân Kiên, huyện Bình Chánh, thành phố Hồ Chí Minh
(740) DNTN Dịch vụ thương mại và sở hữu công nghiệp Song Ngọc (I.P.T.S.)

(511) Nhóm 20: Nệm mút lò xo; nệm mút xốp; gối; bàn ghế sa lông.

---

(210) **4-2012-27787**

(540) SONG HỔ 雙 虎 SHUANG HO

(220) 10.12.2012
(441) 25.02.2013
(531) 3.1.4; 3.1.16
(591) Vàng cam, vàng, ghi xám, đỏ, đen, trắng
(731) CÔNG TY TNHH SẢN XUẤT THƯƠNG MẠI MÀNG ĐÓNG GÓI VI NA (VN)
98 Trần Đại Nghĩa, phường Tân Tạo A, quận Bình Tân, thành phố Hồ Chí Minh

(511) Nhóm 09: Dây cáp điện; dây điện nguồn; dây điện thoại; dây ăngten; ổ cắm điện; công tắc điện.

---

(210) **4-2012-27788**

(540) KSS SUSPENSION

(220) 10.12.2012
(441) 25.02.2013
(531) 26.4.4; 26.4.9; 26.11.1
(731) BÙI THỐNG NHẤT (VN)
176/11 Lê Lai, phường Bến Thành, quận 1, thành phố Hồ Chí Minh

(511) Nhóm 35: Mua bán, kinh doanh thiết bị, phụ tùng: ô tô, mô tô, xe máy.

---

(210) **4-2012-27789**

(540) THEVOICE

(220) 10.12.2012
(441) 25.02.2013
(731) ĐẶNG HOÀNG PHƯƠNG (VN)
Số 127 đường số 07, phường Bình Trị Đông B, quận Bình Tân, thành phố Hồ Chí Minh

(511) Nhóm 41: Dịch vụ vui chơi giải trí; dịch vụ hát với nhau, dịch vụ karaoke.

Nhóm 43: Dịch vụ nhà hàng ăn uống, quán ăn; dịch vụ khách sạn, nhà nghỉ.

---

(210) **4-2012-27790**

(540) NEW A

(220) 10.12.2012
(441) 25.02.2013
(531) 7.1.6; 7.1.24; 26.13.25
(731) LÊ HỒNG THANH (VN)
66/31 Trần Văn Quang, phường 10, quận Tân Bình, thành phố Hồ Chí Minh

(511) Nhóm 35: Mua bán, kinh doanh thiết bị, phụ tùng: ô tô, mô tô, xe máy.

---

(210) **4-2012-27791**

(540) THAPBA

(220) 10.12.2012
(441) 25.02.2013
(531) 26.4.2; 26.11.3; 25.7.20; 7.1.24; 26.13.25
(591) Đen, xám
(731) CÔNG TY TNHH SAO MAI THẾ KỶ 21 (VN)
15 Ngọc Sơn, Ngọc Hiệp, thành phố Nha Trang, tỉnh Khánh Hòa

(511) Nhóm 05: Bùn để tắm (dùng để tắm trị liệu).

Nhóm 35: Mua bán các sản phẩm từ bùn dùng cho trị liệu, chăm sóc sức khỏe và sắc đẹp như: bùn khoáng, bùn thiên nhiên (cụ thể là bùn tươi và bùn khô).

Nhóm 44: Dịch vụ tắm hơi, vật lý trị liệu, chăm sóc sức khỏe, dịch vụ chữa bệnh bằng xoa bóp dầu thơm.

---

(210) **4-2012-27792**

(540)

NEW STYLE

(220) 10.12.2012
(441) 25.02.2013
(731) CÔNG TY TNHH ĐẦU TƯ THƯƠNG MẠI & DỊCH VỤ CÁT TƯỜNG (VN)
Số 46, tổ 2, phường Mai Động, quận Hoàng Mai, thành phố Hà Nội

(511) Nhóm 25: Quần áo, mũ; găng tay (trang phục); khăn quàng cổ; váy; giày; mạng che mặt.

---

(210) **4-2012-27793**

(540)

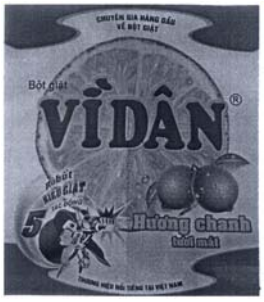

(220) 10.12.2012
(441) 25.02.2013
(531) 26.1.1; 5.7.12; A5.7.22; 4.5.4; A26.11.12; 5.3.11; 25.7.25; 26.13.25
(731) CÔNG TY TRÁCH NHIỆM HỮU HẠN VICO (VN)
Số 94 đường 208, xã An Đồng, huyện An Dương, thành phố Hải Phòng
(740) Công ty TNHH Sở hữu trí tuệ Thảo Thọ Quyến (INVENCO)

(511) Nhóm 03: Bột giặt.

---

(210) **4-2012-27794**

(540)

Donauo

(220) 10.12.2012
(441) 25.02.2013
(531) 5.3.11; A5.3.14
(591) Da cam, hồng, xanh
(731) S&B FOOD AGRICULTURAL CO., LTD. (KR)
406, Maejukheon-ro, Eunjin-myeon, Nonsan-si, Chungcheongnam-do, 320-823 Republic of Korea
(740) Công ty TNHH Sở hữu trí tuệ Thảo Thọ Quyến (INVENCO)

(511) Nhóm 29: Thịt gà lôi, thịt gà, thịt lợn, thịt ngựa, thịt bò, thịt cừu, thịt vịt, thịt gà tây, thịt thỏ rừng, sườn lợn cốt lết; thịt lợn muối; dồi lợn; thịt bò bít tết; xúc xích; gelatine dùng trong nấu ăn; thịt bò khô; thịt đóng hộp; thịt giăm bông; thịt băm viên; xúc xích chiên bột.

---

(210) **4-2012-27795**

(540)

DUFO

(220) 10.12.2012
(441) 25.02.2013
(731) CÔNG TY TNHH SẢN XUẤT VÀ XUẤT NHẬP KHẨU CƠ KHÍ DUY PHONG (VN)
345/1A quốc lộ 1A, tổ 14, khu phố 4, phường An Phú Đông, quận 12, thành phố Hồ Chí Minh
(740) Công ty TNHH Sở hữu trí tuệ Thảo Thọ Quyến (INVENCO)

(511) Nhóm 06: Chi tiết khuôn kim loại; vỏ khuôn kim loại.

Nhóm 07: Máy phay; máy mài; máy tiện; mũi dao dùng cho máy có động cơ.

Nhóm 35: Mua bán máy móc, thiết bị và phụ tùng máy công nghiệp; mua bán kim loại và quặng kim loại.

Nhóm 40: Gia công cơ khí; đúc kim loại màu bao gồm đúc sắt, thép; xử lý và tráng phủ kim loại.

---

(210) **4-2012-27796**

(540)

DUY PHONG

(220) 10.12.2012
(441) 25.02.2013

(731) CÔNG TY TNHH SẢN XUẤT VÀ XUẤT NHẬP KHẨU CƠ KHÍ DUY PHONG (VN)
345/1A quốc lộ 1A, tổ 14, khu phố 4, phường An Phú Đông, quận 12, thành phố Hồ Chí Minh

(740) Công ty TNHH Sở hữu trí tuệ Thảo Thọ Quyến (INVENCO)

(511) Nhóm 06: Chi tiết khuôn kim loại; vỏ khuôn kim loại.

Nhóm 07: Máy phay; máy mài; máy tiện; mũi dao dùng cho máy có động cơ.

Nhóm 35: Mua bán máy móc, thiết bị và phụ tùng máy công nghiệp; mua bán kim loại và quặng kim loại.

Nhóm 40: Gia công cơ khí; đúc kim loại màu bao gồm đúc sắt, thép; xử lý và tráng phủ kim loại.

---

(210) **4-2012-27797**

(540)

FLOWER FAN

(220) 10.12.2012
(441) 25.02.2013
(531) 26.1.2; 5.5.19; A5.5.20; A5.5.21
(731) KHIND-MISTRAL INDUSTRIES SDN BHD (MY)
No. 2, Jalan Astaka U8/82, Seksyen U8, Bukit Jelutong, 40150 Shah Alam, Selangor Darul Ehsan, Malaysia
(740) Công ty TNHH Sở hữu trí tuệ Gia Việt (GIAVIET CO.,LTD.)

(511) Nhóm 11: Thiết bị sưởi ấm và thiết bị làm lạnh; thiết bị sấy và thiết bị thông gió; thiết bị điều hòa không khí; quạt điện; đèn điện, tất cả thuộc nhóm 11.

---

(210) **4-2012-27798**

(540)

Russian Girl

(220) 10.12.2012
(441) 25.02.2013

(731) CÔNG TY TNHH VOSTOCHNYI-ALYANS VLET NAM (VN)
Số 10 Hòa Mã, phường Phạm Đình Hổ, quận Hai Bà Trưng, thành phố Hà Nội

(740) Công ty TNHH Nam Việt và Liên danh (VIPCO)

(511) Nhóm 33: Rượu và đồ uống có cồn (trừ bia).

---

(210) **4-2012-27799**

(540)

QUIFEVER

(220) 10.12.2012
(441) 25.02.2013

(731) CÔNG TY CỔ PHẦN DƯỢC LÂM ĐỒNG LADOPHAR (VN)
6A Ngô Quyền, phường 6, thành phố Đà Lạt, tỉnh Lâm Đồng

(740) Công ty TNHH Nam Việt và Liên danh (VIPCO)

(511) Nhóm 05: Dược phẩm.

---

(210) **4-2012-27801**

(540)

(220) 10.12.2012
(441) 25.02.2013
(531) 26.4.1; 26.4.2; 3.1.14; A3.1.24
(591) Da cam, xanh dương sẫm, trắng, đen

(731) CÔNG TY TRÁCH NHIỆM HỮU HẠN THƯƠNG MẠI ME DI P.R.O.D.U.C.T.S. (VN)
Xóm Kho, thôn Phú Mỹ, xã Mỹ Đình, huyện Từ Liêm, thành phố Hà Nội

(740) Công ty TNHH Sở hữu trí tuệ và Công nghệ Thủ đô (CAPITAL IP&T CO.,LTD.)

(511) Nhóm 35: Buôn bán dược phẩm, dược chất, thuốc đông y, thực phẩm dinh dưỡng dùng trong y tế, thực phẩm chức năng, trang thiết bị y tế và dụng cụ y tế, dụng cụ tránh thai, que thử thai, bao cao su, bơm, kim tiêm dùng một lần, dây truyền dịch, bông y tế, băng y tế, băng dán y tế, vật tư y tế như: vật tư y tế tiêu hao như: mỡ bôi y tế dùng cho điện tim, điện não, nội soi và siêu âm; mua bán điện cự dán y tế, đệm chống loét; mua bán giường hỗ trợ bệnh nhân: liệt; mua bán mỹ phẩm, dầu gội đầu, kem dưỡng da, sữa rửa mặt, xà phòng, nước rửa chén; mua bán lương thực, thực phẩm, bánh, kẹo, gạo, bột ngũ cốc, chè, cà phê, cacao, sữa và các sản phẩm từ sữa, thịt cá, trứng, nước giải khát, nước uống tinh khiết, bia, rượu.

---

(210) **4-2012-27802**

(540)

SPAPHARM

(220) 10.12.2012
(441) 25.02.2013
(731) CÔNG TY TRÁCH NHIỆM HỮU HẠN DƯỢC PHẨM Á ÂU (VN)
P205-Y2 tập thể Bộ Y Tế, phường Kim Mã, quận Ba Đình, thành phố Hà Nội
(740) Công ty TNHH Sở hữu trí tuệ và Công nghệ Thủ đô (CAPITAL IP&T CO.,LTD.)

(511) Nhóm 03: Mỹ phẩm, kem dưỡng da, dầu gội đầu, sữa rửa mặt, sữa tắm, xà phòng.

---

(210) **4-2012-27803**

(540)

SPAPHARM

(220) 10.12.2012
(441) 25.02.2013
(731) CÔNG TY TRÁCH NHIỆM HỮU HẠN DƯỢC PHẨM Á ÂU (VN)
P205-Y2 tập thể Bộ Y Tế, phường Kim Mã, quận Ba Đình, thành phố Hà Nội
(740) Công ty TNHH Sở hữu trí tuệ và Công nghệ Thủ đô (CAPITAL IP&T CO.,LTD.)

(511) Nhóm 05: Dược phẩm, thuốc thú y, thuốc đông y, chất ăn kiêng trong ngành y, thực phẩm dinh dưỡng dùng trong y tế, dung dịch vệ sinh cá nhân chứa thuốc.

---

(210) **4-2012-27804**

(540)

SPAPHARM

(220) 10.12.2012
(441) 25.02.2013
(731) CÔNG TY TRÁCH NHIỆM HỮU HẠN DƯỢC PHẨM Á ÂU (VN)
P205-Y2 tập thể Bộ Y Tế, phường Kim Mã, quận Ba Đình, thành phố Hà Nội
(740) Công ty TNHH Sở hữu trí tuệ và Công nghệ Thủ đô (CAPITAL IP&T CO.,LTD.)

(511) Nhóm 35: Buôn bán dược phẩm, dược chất, thuốc đông y, thực phẩm dinh dưỡng dùng trong y tế, thực phẩm chức năng, trang thiết bị y tế và dụng cụ y tế, dụng cụ tránh thai, que thử thai, bao cao su, bơm, kim tiêm dùng một lần, dây truyền dịch, bông y tế, băng y tế, băng dán y tế, vật tư y tế như: vật tư y tế tiêu hao như: mỡ bôi y tế dùng cho điện tim, điện não, nội soi và siêu âm; mua bán điện cự dán y tế, đệm chống loét; mua bán giường hỗ trợ bệnh nhân liệt; mua bán mỹ phẩm, dầu gội đầu, kem dưỡng da, sữa rửa mặt, xà phòng, nước rửa chén; mua bán lương thực, thực phẩm, bánh, kẹo, gạo, bột ngũ cốc, chè, cà phê, cacao, sữa và các sản phẩm từ sữa, thịt, cá, gia cầm, trứng, nước giải khát, nước uống tinh khiết, bia, rượu.

---

(210) **4-2012-27805**

(540)

AZASKIN

(220) 10.12.2012
(441) 25.02.2013
(731) CÔNG TY TRÁCH NHIỆM HỮU HẠN DƯỢC PHẨM Á ÂU (VN)
P205-Y2 tập thể Bộ Y Tế, phường Kim Mã, quận Ba Đình, thành phố Hà Nội
(740) Công ty TNHH Sở hữu trí tuệ và Công nghệ Thủ đô (CAPITAL IP&T CO.,LTD.)

(511) Nhóm 03: Mỹ phẩm, kem dưỡng da, dầu gội đầu, sữa rửa mặt, sữa tắm, xà phòng.

---

(210) **4-2012-27806**

(540)

AZASKIN

(220) 10.12.2012
(441) 25.02.2013
(731) CÔNG TY TRÁCH NHIỆM HỮU HẠN DƯỢC PHẨM Á ÂU (VN)
P205-Y2 tập thể Bộ Y Tế, phường Kim Mã, quận Ba Đình, thành phố Hà Nội
(740) Công ty TNHH Sở hữu trí tuệ và Công nghệ Thủ đô (CAPITAL IP&T CO.,LTD.)

(511) Nhóm 05: Dược phẩm, thuốc thú y, thuốc đông y, chất ăn kiêng trong ngành y, thực phẩm dinh dưỡng dùng trong y tế, dung dịch vệ sinh cá nhân chứa thuốc.

---

(210) **4-2012-27807**

(540)

AZASKIN

(220) 10.12.2012
(441) 25.02.2013
(731) CÔNG TY TRÁCH NHIỆM HỮU HẠN DƯỢC PHẨM Á ÂU (VN)
P205-Y2 tập thể Bộ Y Tế, phường Kim Mã, quận Ba Đình, thành phố Hà Nội
(740) Công ty TNHH Sở hữu trí tuệ và Công nghệ Thủ đô (CAPITAL IP&T CO.,LTD.)

(511) Nhóm 35: Buôn bán dược phẩm, dược chất, thuốc đông y, thực phẩm dinh dưỡng dùng trong y tế, thực phẩm chức năng, trang thiết bị y tế và dụng cụ y tế, dụng cụ tránh thai, que thử thai, bao cao su, bơm, kim tiêm dùng một lần, dây truyền dịch, bông y tế, băng y tế, băng dán y tế, vật tư y tế như: vật tư y tế tiêu hao như: mỡ bôi y tế dùng cho điện tim, điện não, nội soi và siêu âm; mua bán điện cự dán y tế, đệm chống loét; mua bán giường hỗ trợ bệnh nhân liệt; mua bán mỹ phẩm, dầu gội đầu, kem dưỡng da, sữa rửa mặt, xà phòng, nước rửa chén; mua bán lương thực, thực phẩm, bánh, kẹo, gạo, bột ngũ cốc, chè, cà phê, cacao, sữa và các sản phẩm từ sữa, thịt, cá, gia cầm, trứng, nước giải khát, nước uống tinh khiết, bia, rượu.

---

(210) **4-2012-27808**

(540)

DERMSPA

(220) 10.12.2012
(441) 25.02.2013

(731) CÔNG TY TRÁCH NHIỆM HỮU HẠN DƯỢC PHẨM Á ÂU (VN)
P205-Y2 tập thể Bộ Y Tế, phường Kim Mã, quận Ba Đình, thành phố Hà Nội

(740) Công ty TNHH Sở hữu trí tuệ và Công nghệ Thủ đô (CAPITAL IP&T CO.,LTD.)

(511) Nhóm 03: Mỹ phẩm, kem dưỡng da, dầu gội đầu, sữa rửa mặt, sữa tắm, xà phòng.

---

(210) **4-2012-27809**

(540)

DERMSPA

(220) 10.12.2012
(441) 25.02.2013

(731) CÔNG TY TRÁCH NHIỆM HỮU HẠN DƯỢC PHẨM Á ÂU (VN)
P205-Y2 tập thể Bộ Y Tế, phường Kim Mã, quận Ba Đình, thành phố Hà Nội

(740) Công ty TNHH Sở hữu trí tuệ và Công nghệ Thủ đô (CAPITAL IP&T CO.,LTD.)

(511) Nhóm 05: Dược phẩm, thuốc thú y, thuốc đông y, chất ăn kiêng trong ngành y, thực phẩm dinh dưỡng dùng trong y tế, dung dịch vệ sinh cá nhân chứa thuốc.

---

(210) **4-2012-27810**

(540)

DERMSPA

(220) 10.12.2012
(441) 25.02.2013

(731) CÔNG TY TRÁCH NHIỆM HỮU HẠN DƯỢC PHẨM Á ÂU (VN)
P205-Y2 tập thể Bộ Y Tế, phường Kim Mã, quận Ba Đình, thành phố Hà Nội

(740) Công ty TNHH Sở hữu trí tuệ và Công nghệ Thủ đô (CAPITAL IP&T CO.,LTD.)

(511) Nhóm 35: Buôn bán dược phẩm, dược chất, thuốc đông y, thực phẩm dinh dưỡng dùng trong y tế, thực phẩm chức năng, trang thiết bị y tế và dụng cụ y tế, dụng cụ tránh thai, que thử thai, bao cao su, bơm, kim tiêm dùng một lần, dây truyền dịch, bông y tế, băng y tế, băng dán y tế, vật tư y tế như: vật tư y tế tiêu hao như: mỡ bôi y tế dùng cho điện tim, điện não, nội soi và siêu âm; mua bán điện cự dán y tế, đệm chống loét; mua bán giường hỗ trợ bệnh nhân liệt; mua bán mỹ phẩm, dầu gội đầu, kem dưỡng da, sữa rửa mặt, xà phòng, nước rửa chén; mua bán lương thực, thực phẩm, bánh, kẹo, gạo, bột ngũ cốc, chè, cà phê, cacao, sữa và các sản phẩm từ sữa, thịt, cá, gia cầm, trứng, nước giải khát, nước uống tinh khiết, bia, rượu.

---

(210) **4-2012-27811**

(540)

SPASKIN

(220) 10.12.2012
(441) 25.02.2013

(731) CÔNG TY TRÁCH NHIỆM HỮU HẠN DƯỢC PHẨM Á ÂU (VN)
P205-Y2 tập thể Bộ Y Tế, phường Kim Mã, quận Ba Đình, thành phố Hà Nội

(740) Công ty TNHH Sở hữu trí tuệ và Công nghệ Thủ đô (CAPITAL IP&T CO.,LTD.)

(511) Nhóm 03: Mỹ phẩm, kem dưỡng da, dầu gội đầu, sữa rửa mặt, sữa tắm, xà phòng.

---

(210) **4-2012-27812**

(540)

SPASKIN

(220) 10.12.2012
(441) 25.02.2013

(731) CÔNG TY TRÁCH NHIỆM HỮU HẠN DƯỢC PHẨM Á ÂU (VN)
P205-Y2 tập thể Bộ Y Tế, phường Kim Mã, quận Ba Đình, thành phố Hà Nội

(740) Công ty TNHH Sở hữu trí tuệ và Công nghệ Thủ đô (CAPITAL IP&T CO.,LTD.)

(511) Nhóm 05: Dược phẩm, thuốc thú y, thuốc đông y, chất ăn kiêng trong ngành y, thực phẩm dinh dưỡng dùng trong y tế, dung dịch vệ sinh cá nhân chứa thuốc.

---

(210) **4-2012-27813**

(540)

SPASKIN

(220) 10.12.2012
(441) 25.02.2013

(731) CÔNG TY TRÁCH NHIỆM HỮU HẠN DƯỢC PHẨM Á ÂU (VN)
P205-Y2 tập thể Bộ Y Tế, phường Kim Mã, quận Ba Đình, thành phố Hà Nội

(740) Công ty TNHH Sở hữu trí tuệ và Công nghệ Thủ đô (CAPITAL IP&T CO.,LTD.)

(511) Nhóm 35: Buôn bán dược phẩm, dược chất, thuốc đông y, thực phẩm dinh dưỡng dùng trong y tế, thực phẩm chức năng, trang thiết bị y tế và dụng cụ y tế, dụng cụ tránh thai, que thử thai, bao cao su, bơm, kim tiêm dùng một lần, dây truyền dịch, bông y tế, băng y tế, băng dán y tế, vật tư y tế như: vật tư y tế tiêu hao như: mỡ bôi y tế dùng cho điện tim, điện não, nội soi và siêu âm; mua bán điện cự dán y tế, đệm chống loét; mua bán giường hỗ trợ bệnh nhân liệt; mua bán mỹ phẩm, dầu gội đầu, kem dưỡng da, sữa rửa mặt, xà phòng, nước rửa chén; mua bán lương thực, thực phẩm, bánh, kẹo, gạo, bột ngũ cốc, chè, cà phê, cacao, sữa và các sản phẩm từ sữa, thịt, cá, gia cầm, trứng, nước giải khát, nước uống tinh khiết, bia, rượu.

---

(210) **4-2012-27814**

(540) Á ÂU

(220) 10.12.2012
(441) 25.02.2013
(731) CÔNG TY TRÁCH NHIỆM HỮU HẠN DƯỢC PHẨM Á ÂU (VN)
P205-Y2 tập thể Bộ Y Tế, phường Kim Mã, quận Ba Đình, thành phố Hà Nội
(740) Công ty TNHH Sở hữu trí tuệ và Công nghệ Thủ đô (CAPITAL IP&T CO.,LTD.)

(511) Nhóm 35: Buôn bán dược phẩm, dược chất, thuốc đông y, thực phẩm dinh dưỡng dùng trong y tế, thực phẩm chức năng, trang thiết bị y tế và dụng cụ y tế, dụng cụ tránh thai, que thử thai, bao cao su, bơm, kim tiêm dùng một lần, dây truyền dịch, bông y tế, băng y tế, băng dán y tế, vật tư y tế như: vật tư y tế tiêu hao như: mỡ bôi y tế dùng cho điện tim, điện não, nội soi và siêu âm; mua bán điện cự dán y tế, đệm chống loét; mua bán giường hỗ trợ bệnh nhân liệt; mua bán mỹ phẩm, dầu gội đầu, kem dưỡng da, sữa rửa mặt, xà phòng, nước rửa chén; mua bán lương thực, thực phẩm, bánh, kẹo, gạo, bột ngũ cốc, chè, cà phê, cacao, sữa và các sản phẩm từ sữa, thịt, cá, gia cầm, trứng, nước giải khát, nước uống tinh khiết, bia, rượu.

---

(210) **4-2012-27815**

(540)

(220) 10.12.2012
(441) 25.02.2013
(531) 26.4.2; A26.11.12; 2.5.6; A11.3.20; A8.1.17; 5.7.24; 3.11.12; 26.1.1; 26.13.25
(591) Xanh, xanh lá cây, vàng, vàng nhạt, cam, nâu, hồng, đỏ, trắng
(731) CÔNG TY CỔ PHẦN DƯỢC VÀ CÔNG NGHỆ HÓA SINH HÀ NỘI (VN)
Số 59, phố Kim Mã, phường Kim Mã, quận Ba Đình, thành phố Hà Nội
(740) Công ty TNHH Sở hữu trí tuệ và Công nghệ Thủ đô (CAPITAL IP&T CO.,LTD.)

(511) Nhóm 05: Dược phẩm, thực phẩm chức năng, thực phẩm dinh dưỡng dùng trong y tế.

---

(210) **4-2012-27816**

(540)

(220) 10.12.2012
(441) 25.02.2013
(531) 26.4.1; A26.11.12; 1.15.5; 6.1.2; A6.1.4; 26.13.25
(591) Đỏ, xanh da trời, xanh lá cây, trắng
(731) CÔNG TY TNHH HẢI LINH (VN)
Tổ 10, khu 2, phường Vân Cơ, thành phố Việt Trì, tỉnh Phú Thọ
(740) Công ty TNHH Sở hữu trí tuệ AL Nguyên (ALNGUYEN IP CO.,LTD.)

(511) Nhóm 04: Gas; xăng; dầu nhiên liệu

Nhóm 35: Mua bán nhiên liệu, xăng, dầu.

Nhóm 39: Chiết nạp gas, xăng dầu.

Nhóm 40: Dịch vụ sản xuất năng lượng; dịch vụ lọc dầu.

---

(210) **4-2012-27817**

(540)

(220) 10.12.2012
(441) 25.02.2013
(531) 20.7.1; 1.5.1; 3.7.19; A26.11.12; 26.13.25
(591) Xanh, đỏ, trắng
(731) TRƯỜNG TRUNG HỌC PHỔ THÔNG PHAN BỘI CHÂU (VN)
21 Vũ Trọng Phụng, phường Thanh Xuân Trung, quận Thanh Xuân, thành phố Hà Nội
(740) Công ty TNHH Sở hữu trí tuệ AL Nguyên (ALNGUYEN IP CO.,LTD.)

(511) Nhóm 41: Dịch vụ giáo dục và đào tạo.

---

(210) **4-2012-27818**

(540)

(220) 10.12.2012
(441) 25.02.2013
(531) 26.13.1; 5.3.11; A5.3.13; A5.3.14; 26.13.25
(591) Xanh, vàng, trắng
(731) BÚN ĐẬU TRUNG HƯƠNG (VN)
Số 49 ngõ Phất Lộc, phường Hàng Buồm, quận Hoàn Kiếm, thành phố Hà Nội
(740) Công ty TNHH Sở hữu trí tuệ AL Nguyên (ALNGUYEN IP CO.,LTD.)

(511) Nhóm 43: Dịch vụ ăn uống.

---

(210) **4-2012-27819**

(540)

CITIDIRECT BE

(220) 10.12.2012
(441) 25.02.2013
(731) CITIGROUP INC. (US)
399 Park Avenue, New York, New York 10043, United States of America
(740) Công ty Cổ phần Sở hữu công nghiệp INVESTIP (INVESTIP)

(511) Nhóm 36: Bảo hiểm; dịch vụ tài chính; dịch vụ tiền tệ.

---

(210) **4-2012-27822**

(540)

(220) 10.12.2012
(441) 25.02.2013
(531) 26.4.2; 26.1.1; 26.13.25
(591) Đen, trắng, đỏ
(731) HỒ QUANG LÂM (VN)
546 Trần Hưng Đạo, thành phố Quy Nhơn, tỉnh Bình Định

(511) Nhóm 44: Dịch vụ chăm sóc sức khỏe; dịch vụ chăm sóc da; dịch vụ tư vấn chăm sóc sắc đẹp; dịch vụ xoa bóp (mát - xa); dịch vụ thẩm mỹ viện.

---

(210) **4-2012-27823**

(540)

(220) 10.12.2012
(441) 25.02.2013
(531) 24.9.1; 24.9.3; 26.1.1; 26.1.6
(591) Cam, đen
(731) CÔNG TY TNHH THƯƠNG MẠI CHẾ BIẾN THỰC PHẨM HOÀNG HẬU (VN)
338/16/7 Âu Cơ, phường 10, quận Tân Bình, thành phố Hồ Chí Minh

(511) Nhóm 29: Xúc xích, bì giòn, pate.

Nhóm 35: Mua bán: pate, xíu mại (thực phẩm chế biến được làm từ thịt), chả giò, hoành thánh (thực phẩm chế biến được làm từ thịt), bánh bao, nui (mỳ ống) xào, đậu phụ (tàu hũ) chiên, bánh mì.

Nhóm 43: Cung cấp cơm chiên (dịch vụ do nhà hàng thực hiện).

---

(210) **4-2012-27825**

(540)

(220) 10.12.2012
(441) 25.02.2013
(531) 26.5.1
(731) PROBASE MANUFACTURING SDN BHD (MY)
72, Jalan Pinang 23, Taman Daya, 81100 Johor Bahru, Johor, Malaysia
(740) Công ty TNHH Sở hữu trí tuệ HA VIP (HAVIP CO.,LTD.)

(511) Nhóm 19: Nhựa đường; chất (tác nhân) liên kết cho việc làm than bánh; bitum (nhựa rải đường); hàng rào phân ranh giới, không bằng kim loại dùng cho đường xá; vật liệu phủ mặt đường; phiến và tấm bảng vật liệu tổng hợp để đánh dấu đường đi.

---

(210) **4-2012-27826**

(540)

TUẤN THỨC
THỊT CHÓ CHẶT

(220) 10.12.2012
(441) 25.02.2013
(731) ĐỖ VĂN THỨC (VN)
Xã Quốc Tuấn, huyện An Lão, thành phố Hải Phòng
(740) Công ty TNHH Nghiên cứu và Tư vấn chuyển giao công nghệ và đầu tư (CONCETTI)

(511) Nhóm 43: Dịch vụ nhà hàng ăn uống; dịch vụ quán rượu.

---

(210) **4-2012-27827**

(540)

(220) 10.12.2012
(441) 25.02.2013
(531) 26.4.1; A26.11.12; 26.3.23; 26.13.25
(591) Đỏ, đen, trắng
(731) CÔNG TY TNHH LONG CHƯƠNG (VN)
Số 10, lô 18Đ, khu đô thị mới ngã 5, sân bay Cát Bi, phường Đằng Lâm, quận Hải An, thành phố Hải Phòng
(740) Công ty TNHH Nghiên cứu và Tư vấn chuyển giao công nghệ và đầu tư (CONCETTI)

(511) Nhóm 43: Dịch vụ nhà hàng ăn uống; dịch vụ khách sạn.

---

(210) **4-2012-27828**

(540)

(220) 10.12.2012
(441) 25.02.2013
(531) 26.4.2; A5.11.13
(591) Xanh lá cây, đen, vàng
(731) CÔNG TY TNHH XUẤT NHẬP KHẨU THÁI SƠN VIỆT NAM (VN)
Thôn Cẩm Lý, xã An Lâm, huyện Nam Sách, tỉnh Hải Dương

(511) Nhóm 43: Nhà hàng ăn uống; dịch vụ cung cấp thức ăn, đồ uống do nhà hàng thực hiện; dịch vụ khách sạn; dịch vụ quán cà phê.

---

(210) **4-2012-27830**

(540)

GIAI ĐIỆU

(220) 10.12.2012
(441) 25.02.2013
(731) CÔNG TY CỔ PHẦN ACECOOK VIỆT NAM (VN)
Lô II-3 và II-5 đường số 11, khu công nghiệp Tân Bình, quận Tân Phú, thành phố Hồ Chí Minh
(740) Công ty TNHH Tư vấn sở hữu trí tuệ Việt (VIET IP CO.,LTD.)

(511) Nhóm 30: Mì ăn liền, phở ăn liền, bún ăn liền, miến ăn liền, hủ tiếu ăn liền, cháo ăn liền.

---

(210) **4-2012-27831**

(540)

VŨ ĐIỆU MÌ

(220) 10.12.2012
(441) 25.02.2013
(731) CÔNG TY CỔ PHẦN ACECOOK VIỆT NAM (VN)
Lô II-3 và II-5 đường số 11, khu công nghiệp Tân Bình, quận Tân Phú, thành phố Hồ Chí Minh
(740) Công ty TNHH Tư vấn sở hữu trí tuệ Việt (VIET IP CO.,LTD.)

(511) Nhóm 30: Mì ăn liền, phở ăn liền, bún ăn liền, miến ăn liền, hủ tiếu ăn liền, cháo ăn liền.

---

(210) **4-2012-27832**

(540)

WOWMI

(220) 10.12.2012
(441) 25.02.2013
(731) CÔNG TY CỔ PHẦN ACECOOK VIỆT NAM (VN)
Lô II-3 và II-5 đường số 11, khu công nghiệp Tân Bình, quận Tân Phú, thành phố Hồ Chí Minh
(740) Công ty TNHH Tư vấn sở hữu trí tuệ Việt (VIET IP CO.,LTD.)

(511) Nhóm 30: Mì ăn liền, phở ăn liền, bún ăn liền, miến ăn liền, hủ tiếu ăn liền, cháo ăn liền.

---

(210) **4-2012-27833**

(540)

MAI VÀNG

(220) 10.12.2012
(441) 25.02.2013
(731) CÔNG TY CỔ PHẦN ACECOOK VIỆT NAM (VN)
Lô II-3 và II-5 đường số 11, khu công nghiệp Tân Bình, quận Tân Phú, thành phố Hồ Chí Minh
(740) Công ty TNHH Tư vấn sở hữu trí tuệ Việt (VIET IP CO.,LTD.)

(511) Nhóm 29: Súp thịt hầm ăn liền, thịt hộp, dầu ăn, bơ thực vật, nước mắm, nước chấm có nguồn gốc từ động vật.

Nhóm 30: Mì ăn liền, phở ăn liền, bún ăn liền, miến ăn liền, hủ tiếu ăn liền, cháo ăn liền.

---

(210) **4-2012-27834**

(540)

VỊ TẾT

(220) 10.12.2012
(441) 25.02.2013
(731) CÔNG TY CỔ PHẦN ACECOOK VIỆT NAM (VN)
Lô II-3 và II-5 đường số 11, khu công nghiệp Tân Bình, quận Tân Phú, thành phố Hồ Chí Minh
(740) Công ty TNHH Tư vấn sở hữu trí tuệ Việt (VIET IP CO.,LTD.)

(511) Nhóm 29: Súp thịt hầm ăn liền, thịt hộp, dầu ăn, bơ thực vật, nước mắm, nước chấm có nguồn gốc từ động vật.

Nhóm 30: Mì ăn liền, phở ăn liền, bún ăn liền, miến ăn liền, hủ tiếu ăn liền, cháo ăn liền.

---

(210) **4-2012-27835**

(540)

TÀU LỬA

(220) 10.12.2012
(441) 25.02.2013

(731) CÔNG TY CỔ PHẦN ACECOOK VIỆT NAM (VN)
Lô II-3 và II-5, đường số 11, khu công nghiệp Tân Bình, quận Tân Phú, thành phố Hồ Chí Minh

(740) Công ty TNHH Tư vấn sở hữu trí tuệ Việt (VIET IP CO.,LTD.)

(511) Nhóm 30: Mì ăn liền, phở ăn liền, bún ăn liền, miến ăn liền, hủ tiếu ăn liền, cháo ăn liền.

---

(210) **4-2012-27836**

(540)

NEWTIME

(220) 10.12.2012
(441) 25.02.2013

(731) CÔNG TY CỔ PHẦN ACECOOK VIỆT NAM (VN)
Lô II-3 và II-5, đường số 11, khu công nghiệp Tân Bình, quận Tân Phú, thành phố Hồ Chí Minh

(740) Công ty TNHH Tư vấn sở hữu trí tuệ Việt (VIET IP CO.,LTD.)

(511) Nhóm 29: Súp thịt hầm ăn liền, thịt hộp, dầu ăn, bơ thực vật, nước mắm, nước chấm có nguồn gốc từ động vật.

---

(210) **4-2012-27837**

(540)

NGHỆ THUẬT

(220) 10.12.2012
(441) 25.02.2013

(731) CÔNG TY CỔ PHẦN ACECOOK VIỆT NAM (VN)
Lô II-3 và II-5, đường số 11, khu công nghiệp Tân Bình, quận Tân Phú, thành phố Hồ Chí Minh

(740) Công ty TNHH Tư vấn sở hữu trí tuệ Việt (VIET IP CO.,LTD.)

(511) Nhóm 29: Súp thịt hầm ăn liền, thịt hộp, dầu ăn, bơ thực vật, nước mắm, nước chấm có nguồn gốc từ động vật.

---

(210) **4-2012-27838**

(540)

(220) 10.12.2012
(441) 25.02.2013
(531) 26.13.25; A26.11.12; 26.3.1; A26.3.6; A26.4.6
(591) Xanh, trắng
(731) CÔNG TY CỔ PHẦN THỦ CÔNG MỸ NGHỆ VÀ THƯƠNG MẠI VIỆT NAM (VN)
Số nhà 14, ngách 58, ngõ 41, phố Thái Hà, phường Trung Liệt, quận Đống Đa, thành phố Hà Nội
(740) Công ty TNHH Tư vấn sở hữu trí tuệ Việt (VIET IP CO.,LTD.)

(511) Nhóm 16: Sản phẩm từ giấy và bìa các tông, cụ thể là thiếp, nhãn dán, bao bì

Nhóm 35: Bán buôn, bán lẻ: hàng lưu niệm, hàng đan lát, hàng thủ công mỹ nghệ, hàng gốm. sứ, thủy tinh, dịch vụ xuất nhập khẩu.

---

(210) **4-2012-27839**

(540)

(220) 10.12.2012
(441) 25.02.2013
(531) 1.5.1; A11.3.7; 5.7.1; A11.3.20
(591) Đen, vàng, nâu, nâu vàng, đỏ sậm
(731) DOANH NGHIỆP TƯ NHÂN YÊN CHÍN (VN)
ấp Minh Hòa, xã Tân Tiến, huyện Đồng Phú, tỉnh Bình Phước
(740) Công ty TNHH Tư vấn Sở hữu trí tuệ á Đông (A ĐÔNG IP CONSULTANCY CO.,LTD.)

(511) Nhóm 29: Hạt điều chế biến.

---

(210) **4-2012-27841**

(540)

(220) 10.12.2012
(441) 25.02.2013
(531) A26.11.12; 26.13.1; 5.5.19; A5.5.20; A5.5.21; 26.13.25
(591) Cam, xanh dương, xanh lá mạ, xanh lá cây, đỏ, xanh da trời, vàng
(731) TỔNG CÔNG TY CỔ PHẦN ĐỀN BÙ GIẢI TỎA (VN)
271/7B An Dương Vương, phường 3, quận 5, thành phố Hồ Chí Minh
(740) Công ty TNHH Tư vấn Sở hữu trí tuệ á Đông (A ĐÔNG IP CONSULTANCY CO.,LTD.)

(511) Nhóm 36: Mua bán bất động sản; cho thuê bất động sản; môi giới bất động sản, định giá bất động sản, quản lý bất dộng sản; sàn giao dịch bất động sản.

Nhóm 37: Xây dựng tòa nhà văn phòng, trung tâm thương mại, căn hộ, biệt thự và nhà ở liền kề; bảo dưỡng tòa nhà văn phòng, trung tâm thương mại, căn hộ, biệt thự và nhà ở liền kề.

---

(210) **4-2012-27842**

(540)

(220) 10.12.2012
(441) 25.02.2013
(531) 5.1.3; A5.1.5; A5.1.16; 26.13.25
(591) Xanh dương, đen, xanh lá cây
(731) CÔNG TY TRÁCH NHIỆM HỮU HẠN RỪNG MẶN (VN)
Số 40 đường Tô Châu, phường Đông Hồ, thị xã Hà Tiên, tỉnh Kiên Giang

(511) Nhóm 39: Sắp xếp các chuyến du lịch; hướng dẫn khách du lịch; tham quan du lịch.

Nhóm 43: Nhà nghỉ du lịch.

Nhóm 44: Chăn nuôi động vật; dịch vụ nuôi trồng thủy sản.

---

(210) **4-2012-27844**

(540)

(220) 10.12.2012
(441) 25.02.2013
(531) 26.1.1; A26.11.12; 25.7.20
(591) Xanh dương đậm, xanh dương nhạt, xanh lá cây, xanh lá mạ, đen
(731) CÔNG TY TNHH VINAFEED (VN)
Thị trấn Lai Cách, huyện Cẩm Giàng, tỉnh Hải Dương
(740) Công ty cổ phần Tư vấn S&B (S&B CONSULTANT.,CORP.)

(511) Nhóm 31: Thức ăn gia súc, thức ăn gia cầm.

---

(210) **4-2012-27845**

(540)

(220) 10.12.2012
(441) 25.02.2013
(531) 26.1.1; A26.11.12; 25.7.20
(591) Xanh dương đậm, xanh dương nhạt, xanh lá cây, xanh lá mạ, đen
(731) CÔNG TY TNHH VINAFEED (VN)
Thị trấn Lai Cách, huyện Cẩm Giàng, tỉnh Hải Dương
(740) Công ty cổ phần Tư vấn S&B (S&B CONSULTANT.,CORP.)

(511) Nhóm 31: Thức ăn gia súc, thức ăn gia cầm.

---

(210) **4-2012-27847**

(540)

(220) 10.12.2012
(441) 25.02.2013
(531) 22.1.1; 26.1.1; 15.7.1; 3.7.7; A3.7.24
(591) Đỏ, vàng đồng, trắng
(731) CÔNG TY TNHH THƯƠNG MẠI VÀ DỊCH VỤ DU LỊCH TRỐNG ĐỒNG (VN)
82 Nguyễn Ngọc Lộc, phường 14, quận 10, thành phố Hồ Chí Minh
(740) Công ty cổ phần Tư vấn S&B (S&B CONSULTANT.,CORP.)

(511) Nhóm 39: Dịch vụ du lịch lữ hành nội địa; dịch vụ du lịch lữ hành quốc tế; dịch vụ vận tải; đóng gói và lưu giữ hàng hóa; dịch vụ cho thuê xe du lịch.

---

(210) **4-2012-27848**

(540)

(220) 10.12.2012
(441) 25.02.2013
(531) 5.3.11; A5.3.14; A26.11.12; 26.13.25
(731) TRẦN HOÀ BÌNH (VN)
B1, ngõ 6, phố Bế Văn Đàn, quận Hà Đông, thành phố Hà Nội
(740) Công ty cổ phần Tư vấn S&B (S&B CONSULTANT.,CORP.)

(511) Nhóm 21: Chậu hoa.

---

(210) **4-2012-27849**

(540)

THUẬN TIẾN

(220) 10.12.2012
(441) 25.02.2013
(731) TRẦN MINH TRÍ (VN)
ấp Long Định, xã Long Kiến, huyện Chợ Mới, tỉnh An Giang
(740) Công ty cổ phần Tư vấn S&B (S&B CONSULTANT.,CORP.)

(511) Nhóm 11: Máy nước nóng sử dụng năng lượng mặt trời, vòi hoa sen, bệ xí vệ sinh, chậu rửa gắn cố định (thiết bị vệ sinh), vòi nước.

---

(210) **4-2012-27850**

(540)

PaPillon Noir
Natural beauty

(220) 10.12.2012
(441) 25.02.2013
(531) 26.4.2
(731) CÔNG TY TNHH THƯƠNG MẠI DU LỊCH VÀ DỊCH VỤ BẮC & TRUNG (VN)
50 Bà Triệu, Hội An, tỉnh Quảng Nam
(740) Công ty cổ phần Tư vấn S&B (S&B CONSULTANT.,CORP.)

(511) Nhóm 42: Thiết kế thời trang.

---

(210) **4-2012-27851**

(540)

THE SKIN DOCTORS

(220) 10.12.2012
(441) 25.02.2013

(731) DERMATEC (THAILAND) COMPANY LIMITED (TH)
87 M Thai Building all season place 10th floor, Unit No.1006, Wireless Road, Lumpini Sub district, Pathumwan District, Bangkok, Thailand.

(740) Công ty cổ phần Tư vấn S&B (S&B CONSULTANT.,CORP.)

(511) Nhóm 44: Thẩm mỹ viện; thẩm mỹ viện tóc; dịch vụ chữa bệnh bằng nước khoáng nóng; dịch vụ tắm hơi.

---

(210) **4-2012-27852**

(540)

SLIM UP CENTER®
WELCOME TO THE FUTURE!

(220) 10.12.2012
(441) 25.02.2013
(531) 26.1.2

(731) SAUNA ITALIA (THAILAND) COMPANY LIMITED (TH)
87 M Thai Building all season place 10th floor, Unit No.1001, 1004-1005, Wireless Road, Lumpini Sub district, Pathumwan District, Bangkok, Thailand.

(740) Công ty cổ phần Tư vấn S&B (S&B CONSULTANT., CORP.)

(511) Nhóm 44: Thẩm mỹ viện; thẩm mỹ viện tóc; dịch vụ chữa bệnh bằng nước khoáng nóng; dịch vụ tắm hơi.

---

(210) **4-2012-27854**

(540)

HOHEN

(220) 10.12.2012
(441) 25.02.2013

(731) CÔNG TY TNHH DƯỢC PHẨM VIỆT PHÚC (VN)
155A Trần Hưng Đạo, phường An Phú, quận Ninh Kiều, thành phố Cần Thơ

(740) Công ty Cổ phần Sở hữu công nghiệp INVESTIP (INVESTIP)

(511) Nhóm 05: Dược phẩm; chế phẩm dược, thực phẩm chức năng (dùng cho mục đích y tế); thực phẩm bổ sung dinh dưỡng (dùng cho ngành y).

---

(210) **4-2012-27855**

(540)

SIMETH

(220) 10.12.2012
(441) 25.02.2013

(731) CÔNG TY TNHH DƯỢC PHẨM VIỆT PHÚC (VN)
155A Trần Hưng Đạo, phường An Phú, quận Ninh Kiều, thành phố Cần Thơ

(740) Công ty Cổ phần Sở hữu công nghiệp INVESTIP (INVESTIP)

(511) Nhóm 05: Dược phẩm; chế phẩm dược, thực phẩm chức năng (dùng cho mục đích y tế); thực phẩm bổ sung dinh dưỡng (dùng cho ngành y).

---

(210) **4-2012-27856**

(540)

GAI.DVP

(220) 10.12.2012
(441) 25.02.2013
(531) 26.1.1; A26.11.12; 26.4.3; A26.4.6

(731) CÔNG TY TNHH DƯỢC PHẨM VIỆT PHÚC (VN)
155A Trần Hưng Đạo, phường An Phú, quận Ninh Kiều, thành phố Cần Thơ

(740) Công ty Cổ phần Sở hữu công nghiệp INVESTIP (INVESTIP)

(511) Nhóm 05: Dược phẩm; chế phẩm dược, thực phẩm chức năng (dùng cho mục đích y tế), thực phẩm bổ sung dinh dưỡng (dùng cho ngành y).

---

(210) **4-2012-27857**

(540)

Whish
As swift as whish

(220) 10.12.2012
(441) 25.02.2013
(531) A26.11.12; 24.15.1; 26.13.25
(591) Đỏ, ghi xám, đen, đen nhạt, trắng

(731) CÔNG TY CỔ PHẦN DẦU NHỜN VĨNH HẰNG (VN)
981 Trần Hưng Đạo, phường 5, quận 5, thành phố Hồ Chí Minh

(740) Công ty Cổ phần Sở hữu công nghiệp INVESTIP (INVESTIP)

(511) Nhóm 01: Chất giải nhiệt dùng để giảm nhiệt và chống đông dùng cho xe cộ; phụ gia (hóa chất) dùng cho dầu nhớt; phụ gia (hóa chất) dùng cho nhiên liệu động cơ (gasoline, diesel).

Nhóm 04: Phụ gia (không hóa chất) cho dầu nhờn; mỡ bôi trơn; mỡ bôi trơn công nghiệp; dầu nhờn (dầu nhớt); dầu nhờn công nghiệp; dầu cắt công nghiệp.

---

(210) **4-2012-27858**

(540)

(220) 10.12.2012
(441) 25.02.2013
(531) 26.4.2
(591) Hồng, tím, ghi nhạt, trắng
(731) PHAN THỊ TUYẾN (VN)
ấp 5, xã Bàu Đồn, huyện Gò Dầu, tỉnh Tây Ninh
(740) Công ty Cổ phần Sở hữu công nghiệp INVESTIP (INVESTIP)

(511) Nhóm 06: Khóa bằng kim loại (ngoài trừ khóa điện).

---

(210) **4-2012-27859**

(540)

LUMAX

(220) 10.12.2012
(441) 25.02.2013
(731) LIGHTING & EQUIPMENT PUBLIC COMPANY LIMITED (TH)
No. 539/2 (16th and 17th Floors, Gypsum Metropolitan Tower), Sriayudhya Road, Kwaeng Thanon Phayathai, Khet Rajthevee, Bangkok, Thailand
(740) Công ty TNHH Tầm nhìn và Liên danh (VISION & ASSOCIATES CO.,LTD.)

(511) Nhóm 09: Chấn lưu điện, tắc te, đầu dây cáp, tụ điện, ổ cắm (vật nối điện), phích cắm (vật nối điện), máy biến thế (điện).

Nhóm 11: Thiết bị chiếu sáng và các phụ kiện.

Nhóm 35: Bán thiết bị chiếu sáng và các phụ kiện.

---

(210) **4-2012-27860**

(540)

Moa Jula
หมอจุฬา

(220) 10.12.2012
(441) 25.02.2013
(731) MR. PONGSAK RUANGCHAISIVAVET (TH)
70/9 Moo 1 Tambon Thanonyai, Amphur Muang, Lopburi Province 15000, Thailand
(740) Công ty TNHH Tầm nhìn và Liên danh (VISION & ASSOCIATES CO.,LTD.)

(511) Nhóm 03: Kem đánh răng; xà phòng thảo mộc; phấn trang điểm thảo mộc; kem dưỡng da.

---

(210) **4-2012-27861**

(540)

(220) 10.12.2012
(441) 25.02.2013
(531) A1.1.2; A26.11.12; 26.13.25
(591) Đỏ, xanh dương đậm, vàng
(731) CÔNG TY TNHH THƯƠNG MẠI VÀ DỊCH VỤ CÚC VINH (VN)
201B - 201D Lê Lợi, phường 5, thành phố Tuy Hòa, tỉnh Phú Yên

(511) Nhóm 35: Mua bán ô tô, xe máy và phụ tùng ô tô, xe máy.

---

(210) **4-2012-27863**

(540)

SONG TIÊN

(220) 10.12.2012
(441) 25.02.2013
(731) NGUYỄN MINH NHẬT (VN)
Số 17, ấp kinh 9, thị trấn Tân Hiệp, huyện Tân Hiệp, tỉnh Kiên Giang
(740) Công ty TNHH Sở hữu trí tuệ WINCO (WINCO CO.,LTD.)

(511) Nhóm 03: Mỹ phẩm; nước hoa; sữa tắm.

---

(210) **4-2012-27864**

(540)

LONG TIÊN

(220) 10.12.2012
(441) 25.02.2013
(731) NGUYỄN MINH NHẬT (VN)
Số 17, ấp kinh 9, thị trấn Tân Hiệp, huyện Tân Hiệp, tỉnh Kiên Giang
(740) Công ty TNHH Sở hữu trí tuệ WINCO (WINCO CO.,LTD.)

(511) Nhóm 03: Mỹ phẩm; nước hoa; sữa tắm.

---

(210) **4-2012-27865**

(540)

TRÍ NGUYÊN

(220) 10.12.2012
(441) 25.02.2013
(731) CÔNG TY TNHH MỘT THÀNH VIÊN TRÍ NGUYÊN HÓA NÔNG (VN)
Tổ 51 ấp Bình An 2, xã An Hòa, huyện Châu Thành, tỉnh An Giang
(740) Công ty TNHH Sở hữu trí tuệ WINCO (WINCO CO.,LTD.)

(511) Nhóm 01: Phân bón.

---

(210) **4-2012-27866**

(540)

(220) 10.12.2012
(441) 25.02.2013
(531) 26.1.2; 3.5.19; A3.5.24; A3.5.25
(591) Đen, trắng, đỏ, vàng, da cam, xanh lá
(731) CÔNG TY TNHH XUẤT NHẬP KHẨU ĐẠI THỊNH PHÁT (VN)
Số 36 đường số 49, phường Tân Tạo, quận Bình Tân, thành phố Hồ Chí Minh
(740) Công ty TNHH Sở hữu trí tuệ WINCO (WINCO CO.,LTD.)

(511) Nhóm 01: Phân bón.

---

(210) **4-2012-27868**

(540) TOURNAMENT

(220) 10.12.2012
(441) 25.02.2013
(731) GLOBERIDE, INC. (JP)
3-14-16, Maesawa, Higashi Kurume 203-8511, Tokyo, Japan
(740) Công ty Luật TNHH AMBYS Hà Nội (AMBYS HANOI)

(511) Nhóm 25: áo vét (quần áo); quần dài; áo mưa; áo gilê và áo lót; áo len dài tay; áo phông ngắn tay có cổ; áo phông ngắn tay; tất ngắn cổ và tất cao cổ, găng tay (trang phục); đồ đội đầu; khăn choàng cổ; thắt lưng (trang phục); quần áo mặc ở nhà; giày cho người đi câu cá; giày cao cổ; găng tay câu cá.

---

(210) **4-2012-27876**

(540)

(220) 10.12.2012
(441) 25.02.2013
(531) 26.1.1; A1.1.2; A1.1.25; A2.1.23; A2.3.23; A2.5.23; 26.13.25
(731) CÔNG TY TNHH ĐẦU TƯ, SẢN XUẤT, VÀ THƯƠNG MẠI SAO ĐỎ (VN)
Thôn Trung Kỳ, xã Đắc Sở, huyện Hoài Đức, thành phố Hà Nội

(511) Nhóm 03: Các chất tẩy rửa như: bột giặt, nước rửa tay, nước rửa nhà vệ sinh, nước rửa chén, nước lau sàn nhà.

---

(210) **4-2012-27877**

(540)

(220) 10.12.2012
(441) 25.02.2013
(531) A26.11.12
(731) CÔNG TY TNHH PLANTATION GROWN TIMBERS (VN)
Số 9, đường số 10, khu công nghiệp Sóng Thần 1, thị xã Dĩ An, tỉnh Bình Dương
(740) Công ty TNHH Luật Gia Phạm (PHAM JURIST CO.,LTD.)

(511) Nhóm 20: Đồ nội thất làm bằng gỗ: bàn; ghế; tủ; kệ; giường; giá sách.

Nhóm 35: Mua bán đồ nội thất làm bằng gỗ: bàn, ghế, tủ, kệ, giường, giá sách, thanh, tấm gỗ dùng lát sàn, ốp trần.

Nhóm 42: Thiết kế trang trí, nội ngoại thất.

---

(210) **4-2012-27878**

(540)

(220) 10.12.2012
(441) 25.02.2013
(531) 4.3.9; 23.1.1; 25.1.25; 24.1.5; 25.7.25; 26.13.25; 24.11.18; 24.11.25
(591) Trắng, vàng, xanh dương, xám
(731) CÔNG TY TNHH PLANTATION GROWN TIMBERS (VN)
Số 9, đường số 10, khu công nghiệp Sóng Thần 1, thị xã Dĩ An, tỉnh Bình Dương
(740) Công ty TNHH Luật Gia Phạm (PHAM JURIST CO.,LTD.)

(511) Nhóm 20: Đồ nội thất làm bằng gỗ: bàn; ghế; tủ; kệ; giường; giá sách.

Nhóm 35: Mua bán đồ nội thất làm bằng gỗ: bàn, ghế, tủ, kệ, giường, giá sách, thanh, tấm gỗ dùng lát sàn, ốp trần.

Nhóm 42: Thiết kế trang trí, nội ngoại thất.

---

(210) **4-2012-27879**

(540)

PGT VN

(220) 10.12.2012
(441) 25.02.2013
(731) CÔNG TY TNHH PLANTATION GROWN TIMBERS (VN)
Số 9, đường số 10, khu công nghiệp Sóng Thần 1, thị xã Dĩ An, tỉnh Bình Dương
(740) Công ty TNHH Luật Gia Phạm (PHAM JURIST CO.,LTD.)

(511) Nhóm 20: Đồ nội thất làm bằng gỗ: bàn; ghế; tủ; kệ; giường; giá sách.

Nhóm 35: Mua bán đồ nội thất làm bằng gỗ: bàn, ghế, tủ, kệ, giường, giá sách, thanh, tấm gỗ dùng lát sàn, ốp trần.

Nhóm 42: Thiết kế trang trí, nội ngoại thất.

---

(210) **4-2012-27880**

(540)

PGT INT'L

(220) 10.12.2012
(441) 25.02.2013
(731) CÔNG TY TNHH PLANTATION GROWN TIMBERS (VN)
Số 9, đường số 10, khu công nghiệp Sóng Thần 1, thị xã Dĩ An, tỉnh Bình Dương
(740) Công ty TNHH Luật Gia Phạm (PHAM JURIST CO.,LTD.)

(511) Nhóm 20: Đồ nội thất làm bằng gỗ: bàn; ghế; tủ; kệ; giường; giá sách.

Nhóm 35: Mua bán đồ nội thất làm bằng gỗ: bàn, ghế, tủ, kệ, giường, giá sách, thanh, tấm gỗ dùng lát sàn, ốp trần.

Nhóm 42: Thiết kế trang trí nội ngoại thất.

---

(210) **4-2012-27881**

(540)

(220) 10.12.2012
(441) 25.02.2013
(531) 4.3.9; 23.1.1; 25.1.25; 24.1.5; 25.7.25; 25.7.20; 26.13.25; 24.11.18; 24.11.25
(731) CÔNG TY TNHH PLANTATION GROWN TIMBERS (VN)
Số 9, đường số 10, khu công nghiệp Sóng Thần 1, thị xã Dĩ An, tỉnh Bình Dương
(740) Công ty TNHH Luật Gia Phạm (PHAM JURIST CO.,LTD.)

(511) Nhóm 20: Đồ nội thất làm bằng gỗ: bàn; ghế; tủ; kệ; giường; giá sách.

Nhóm 35: Mua bán đồ nội thất làm bằng gỗ: bàn, ghế, tủ, kệ, giường, giá sách, thanh, tấm gỗ dùng lát sàn, ốp trần.

Nhóm 42: Thiết kế trang trí nội ngoại thất.

---

(210) **4-2012-27882**

(540)

(220) 10.12.2012
(441) 25.02.2013
(531) A26.11.12; 5.1.1; A5.1.16; 26.13.1; 26.13.25
(731) CÔNG TY TNHH PLANTATION GROWN TIMBERS (VN)
Số 9, đường số 10, khu công nghiệp Sóng Thần 1, thị xã Dĩ An, tỉnh Bình Dương
(740) Công ty TNHH Luật Gia Phạm (PHAM JURIST CO.,LTD.)

(511) Nhóm 20: Đồ nội thất làm bằng gỗ: bàn; ghế; tủ; kệ; giường; giá sách.

Nhóm 35: Mua bán đồ nội thất làm bằng gỗ: bàn, ghế, tủ, kệ, giường, giá sách, thanh, tấm gỗ dùng lát sàn, ốp trần.

Nhóm 42: Thiết kế trang trí nội ngoại thất.

---

(210) **4-2012-27883**

(540)

(220) 10.12.2012
(441) 25.02.2013

(591) Đỏ, trắng, xanh dương
(731) CÔNG TY TNHH CÔNG NGHỆ ĐIỆN TỬ PHẦN MỀM VÀ VIỄN THÔNG LIFETEK (VN)
Số 25b, ngõ 12, phố Ngọc Thụy, tổ 34, phường Ngọc Thụy, quận Long Biên, thành phố Hà Nội
(740) Công ty TNHH Luật Gia Phạm (PHAM JURIST CO.,LTD.)

(511) Nhóm 09: Phần mềm máy tính: phần mềm quản lý công việc cá nhân, lịch họp, công văn; phần mềm quản lý nhân sự, tiền lương; phần mềm quản lý chăm sóc khách hàng, bán hàng, xuất nhập khẩu, hợp đồng; phần mềm quản lý hoạch định nguồn lực sản xuất, kinh doanh, tính giá thành sản phẩm; phần mềm quản lý đầu tư dự án, kho tàng tài sản, công trình; phần mềm quản lý trương học, xếp thời khóa biểu, sổ liên lạc điện tử.

---

(210) **4-2012-27884**

(540)

(220) 10.12.2012
(441) 25.02.2013

(731) CHINA TOBACCO GUANGXI INDUSTRIAL CO.,LTD (CN)
No.28 Beihu South Road, Nanning, Guangxi, P.R. China
(740) Công ty TNHH Trường Xuân (AGELESS CO.,LTD.)

(511) Nhóm 34: Thuốc lá; thuốc lá điếu; hộp đựng xì gà; gạt tàn dùng cho người hút thuốc; diêm; bật lửa dành cho người hút thuốc; đầu lọc cho thuốc lá điếu; đầu ngậm điếu thuốc lá điếu; tẩu thuốc lá; giấy cuốn thuốc lá.

---

(210) **4-2012-27885**

(540)

(220) 11.12.2012
(441) 25.02.2013
(531) 26.1.1; A26.11.12; 5.7.1; 26.1.2
(591) Trắng, nâu, vàng
(731) CÔNG TY TRÁCH NHIỆM HỮU HẠN MỘT THÀNH VIÊN THƯƠNG MẠI DỊCH VỤ AN PHƯƠNG NGUYỄN (VN)
154/30/64 Phạm Văn Hai, phường 3, quận Tân Bình, thành phố Hồ Chí Minh

(511) Nhóm 30: Trà; cà phê; ca cao; đồ uống trên cơ sở trà, cà phê, ca cao.

---

(210) **4-2012-27886**

(540)

(220) 11.12.2012
(441) 25.02.2013
(531) 26.1.1; 26.1.2; 5.7.1; A26.11.12
(591) Trắng, nâu, vàng
(731) CÔNG TY TRÁCH NHIỆM HỮU HẠN MỘT THÀNH VIÊN THƯƠNG MẠI DỊCH VỤ AN PHƯƠNG NGUYỄN (VN)
154/30/64 Phạm Văn Hai, phường 3, quận Tân Bình, thành phố Hồ Chí Minh

(511) Nhóm 30: Trà; cà phê; ca cao; đồ uống trên cơ sở trà, cà phê, ca cao.

---

(210) **4-2012-27887**

(540)

DELTACOFFEE

(220) 11.12.2012
(441) 25.02.2013
(731) CÔNG TY TNHH ĐỒNG BẰNG XANH (GREEN DELTA CO., LTD) (VN)
1F5-5, lô R1-1 Sky Garden, phường Tân Phong, quận 7, thành phố Hồ Chí Minh

(511) Nhóm 30: Cà phê.

---

(210) **4-2012-27888**

(540)

DELTAPEPPER

(220) 11.12.2012
(441) 25.02.2013
(731) CÔNG TY TNHH ĐỒNG BẰNG XANH (GREEN DELTA CO.,LTD) (VN)
1F5-5, lô R1-1 Sky Garden, phường Tân Phong, quận 7, thành phố Hồ Chí Minh

(511) Nhóm 30: Hạt tiêu.

---

(210) **4-2012-27889**

(540)

DELTAFRUIT

(220) 11.12.2012
(441) 25.02.2013
(731) CÔNG TY TNHH ĐỒNG BẰNG XANH (GREEN DELTA CO.,LTD) (VN)
1F5-5, lô R1-1 Sky Garden, phường Tân Phong, quận 7, thành phố Hồ Chí Minh

(511) Nhóm 31: Quả tươi (trái cây).

---

(210) **4-2012-27890**

(540)

PROSTABA

(220) 11.12.2012
(441) 25.02.2013

(731) CÔNG TY CỔ PHẦN DƯỢC PHẨM AN BA (VN)
Số 6 Thăng Long, phường 4, quận Tân Bình, thành phố Hồ Chí Minh

(511) Nhóm 05: Dược phẩm; thực phẩm dinh dưỡng dùng trong y tế; thực phẩm chức năng dùng trong y tế.

---

(210) **4-2012-27891**

(540)

Hoa Thuan Phat Pharmacy
Highly Trusted Professional

(220) 11.12.2012
(441) 25.02.2013
(531) 24.13.1; A26.11.12; 26.11.1; 5.7.3; A5.7.23; 25.7.20
(591) Xanh lá cây đậm, xanh lá cây nhạt, trắng
(731) CÔNG TY CỔ PHẦN GIÁO DỤC VÀ ĐÀO TẠO HOÀ THUẬN PHÁT (VN)
193-203 Trần Hưng Đạo, phường Cô Giang, quận 1, thành phố Hồ Chí Minh

(511) Nhóm 35: Bán buôn, bán lẻ thuốc thành phẩm, thực phẩm chức năng; bán buôn máy móc, trang thiết bị y tế.

---

(210) **4-2012-27892**

(540)

TOAN PHAT
Group

(220) 11.12.2012
(441) 25.02.2013
(531) 26.4.1; 24.15.1; 24.15.3
(591) Đỏ, trắng
(731) CÔNG TY CỔ PHẦN ĐẦU TƯ XÂY DỰNG XUẤT NHẬP KHẨU PHÚC AN TOÀN PHÁT (VN)
208 Cộng Hòa, phường 12, quận Tân Bình, thành phố Hồ Chí Minh

(511) Nhóm 37: Xây dựng.

---

(210) **4-2012-27893**

(540)

SAHARA

(220) 11.12.2012
(441) 25.02.2013

(731) NGUYỄN CHÍ CAO (VN)
434/46/25B Bình Quới, phường 28, quận Bình Thạnh, thành phố Hồ Chí Minh

(511) Nhóm 01: Phân bón các loại.

---

(210) **4-2012-27894**

(540) SAMBA

(220) 11.12.2012
(441) 25.02.2013
(731) NGUYỄN CHÍ CAO (VN)
434/46/25B Bình Quới, phường 28, quận Bình Thạnh, thành phố Hồ Chí Minh

(511) Nhóm 01: Phân bón các loại.

---

(210) **4-2012-27895**

(540) ROBUSTA

(220) 11.12.2012
(441) 25.02.2013
(731) NGUYỄN CHÍ CAO (VN)
434/46/25B Bình Quới, phường 28, quận Bình Thạnh, thành phố Hồ Chí Minh

(511) Nhóm 01: Phân bón các loại.

---

(210) **4-2012-27896**

(540) RAMBO

(220) 11.12.2012
(441) 25.02.2013
(731) NGUYỄN CHÍ CAO (VN)
434/46/25B Bình Quới, phường 28, quận Bình Thạnh, thành phố Hồ Chí Minh

(511) Nhóm 01: Phân bón các loại.

---

(210) **4-2012-27900**

(540) Gonka

(220) 11.12.2012
(441) 25.02.2013
(731) CÔNG TY CỔ PHẦN QUỐC TẾ HANICO (VN)
Số 20, ngõ 176/10, phố Lê Trọng Tấn, phường Khương Mai, quận Thanh Xuân, thành phố Hà Nội

(511) Nhóm 33: Rượu; rượu vôtca; rượu uýt ki; rượu mạnh (đồ uống); rượu gạo; rượu khai vị; rượu sữa mạch nha.

---

(210) **4-2012-27901**

(540) HANICO GROUP

(220) 11.12.2012
(441) 25.02.2013
(591) Xanh nước biển, đen
(731) CÔNG TY CỔ PHẦN QUỐC TẾ HANICO (VN)
Số 20, ngõ 176/10, phố Lê Trọng Tấn, phường Khương Mai, quận Thanh Xuân, thành phố Hà Nội

(511) Nhóm 11: Máy lọc nước; thiết bị lọc nước; thiết bị làm nước nóng lạnh tức thời bằng điện; bình nước nóng sử dụng năng lượng mặt trời; quạt điện; nồi cơm điện; máy tạo khí ozon

và tia cực tím chạy bằng điện đùng để khử trùng nước rửa thực phẩm; bình nóng lạnh chạy điện hoặc ga (dùng trong nhà tắm).

---

(210) **4-2012-27903**

(540)

HOA TƯƠI PHÚ MỸ

(220) 11.12.2012
(441) 25.02.2013
(731) TRẦN VĂN HANH (VN)
Tổ 2, ấp An Hòa, xã Thanh An, huyện Bình Long, tỉnh Bình Phước

(511) Nhóm 35: Mua bán hoa tươi.

---

(210) **4-2012-27904**

(540)

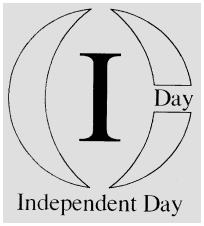

(220) 11.12.2012
(441) 25.02.2013
(531) 26.1.1; A26.11.12; 26.3.1; A26.3.6
(731) CÔNG TY TNHH INOX QUANG TRUNG (VN)
Số 21, ngõ 2, đường Quang Trung, phường Quang Trung, quận Hà Đông, thành phố Hà Nội

(511) Nhóm 06: Bản lề bằng kim loại; chốt móc khóa bằng kim loại - cremon; khóa cửa bằng kim loại; tay nắm bằng kim loại; chống cửa bằng kim loại.

---

(210) **4-2012-27905**

(540)

iLAnQt

(220) 11.12.2012
(441) 25.02.2013
(531) 26.4.2; 26.4.4; 26.13.25
(731) CÔNG TY TNHH INOX QUANG TRUNG (VN)
Số 21, ngõ 2, đường Quang Trung, phường Quang Trung, quận Hà Đông, thành phố Hà Nội

(511) Nhóm 06: Bản lề bằng kim loại; chốt móc khóa bằng kim loại - cremon; khóa cửa bằng kim loại; tay nắm bằng kim loại; chống cửa bằng kim loại.

---

(210) **4-2012-27907**

(540)

LiLAnQt

(220) 11.12.2012
(441) 25.02.2013
(531) 26.4.2; 26.4.4; 26.13.25
(731) CÔNG TY TNHH INOX QUANG TRUNG (VN)
Số 21, ngõ 2, đường Quang Trung, phường Quang Trung, quận Hà Đông, thành phố Hà Nội

(511) Nhóm 06: Bản lề bằng kim loại; chốt móc khóa bằng kim loại - cremon; khóa cửa bằng kim loại; tay nắm bằng kim loại; chống cửa bằng kim loại.

---

(210) **4-2012-27908**

(540)

(220) 11.12.2012
(441) 25.02.2013
(531) 5.3.11; A5.3.13; A5.3.15
(591) Xanh lá cây, đỏ
(731) TỔNG CÔNG TY THƯƠNG MẠI HÀ NỘI (VN)
38 - 40 Lê Thái Tổ, quận Hoàn Kiếm, thành phố Hà Nội

(511) Nhóm 29: Thịt; thịt lợn; thịt đóng hộp; thịt đã được bảo quản; xúc xích; lạp xưởng; giăm bông; pho mát; trứng.

Nhóm 31: Rau và quả tươi; cây và hoa tươi; động vật sống.

Nhóm 35: Xuất nhập khẩu; mua bán lương thực, thực phẩm, hàng nông sản, thủy sản.

Nhóm 40: Dịch vụ giết mổ động vật; giết mổ gia cầm; bảo quản thực phẩm và đồ uống; làm đông lạnh thực phẩm.

---

(210) **4-2012-27909**

(540)

ECOMIZE

(220) 11.12.2012
(441) 25.02.2013

(731) CÔNG TY TNHH ĐẦU TƯ THƯƠNG MẠI VÀ XUẤT NHẬP KHẨU BẢO AN (VN)
Số 5, ngõ 264, đường Bạch Đằng, phường Chương Dương, quận Hoàn Kiếm, thành phố Hà Nội

(511) Nhóm 11: Bộ van tiết kiệm khí.

---

(210) **4-2012-27910**

(540)

Move On

(220) 11.12.2012
(441) 25.02.2013

(731) HB GLOBAL WELLNESS LLC (US)
350 CottonPatch Road, Lawrenceville, GA 30046 USA
(740) Công ty TNHH VIET - PRO CONSULTANT (VIET-PRO CONSULTANT CO.,LTD.)

(511) Nhóm 05: Dược phẩm; thực phẩm chức năng (dùng cho mục đích y tế).

Nhóm 35: Mua bán dược phẩm, thực phẩm chức năng.

---

(210) **4-2012-27911**

(540) **Prowell**

(220) 11.12.2012
(441) 25.02.2013
(731) HB GLOBAL WELLNESS LLC (US)
350 CottonPatch Road, Lawrenceville, GA 30046 USA
(740) Công ty TNHH VIET - PRO CONSULTANT (VIET-PRO CONSULTANT CO.,LTD.)

(511) Nhóm 05: Dược phẩm; thực phẩm chức năng (dùng cho mục đích y tế).

Nhóm 35: Mua bán dược phẩm, thực phẩm chức năng.

---

(210) **4-2012-27912**

(540) **Beauty Evening**

(220) 11.12.2012
(441) 25.02.2013
(731) HB GLOBAL WELLNESS LLC (US)
350 CottonPatch Road, Lawrenceville, GA 30046 USA
(740) Công ty TNHH VIET - PRO CONSULTANT (VIET-PRO CONSULTANT CO.,LTD.)

(511) Nhóm 05: Dược phẩm; thực phẩm chức năng (dùng cho mục đích y tế).

Nhóm 35: Mua bán dược phẩm, thực phẩm chức năng.

---

(210) **4-2012-27913**

(540)

(220) 11.12.2012
(441) 25.02.2013
(531) 26.1.1; 1.5.1; 25.7.20
(591) Xanh nước biển, xanh da trời, trắng, vàng
(731) CÔNG TY CỔ PHẦN THƯƠNG MẠI DỊCH VỤ HOÀNG LONG LÀO CAI (VN)
Số 320 đường Khánh Yên, phường Phố Mới, thành phố Lào Cai

(511) Nhóm 29: Thịt gia súc; thịt gia cầm; thịt lợn muối xông khói; thịt lợn ướp; cá hồi, cá tầm (không còn sống); trứng gia cầm; thực phẩm làm từ cá; thăn cá đã bỏ xương; cá muối; trứng cá đã chế biến; thú săn (không còn sống); mứt; thịt giăm bông; tôm (không còn sống); thịt đóng hộp; gia cầm (không còn sống); chất chiết xuất từ thịt; hải sản (không còn sống); giò; chả; lạp xưởng.

Nhóm 30: Bánh ngọt; kẹo; chế phẩm làm từ bột ngũ cốc; bánh quy; bánh trứng nhện; bánh nướng; bánh dẻo; bánh cốm; kẹo lạc; kẹo chanh; bánh trứng.

Nhóm 31: Vật nuôi gây giống; động vật sống; tôm (sống); trứng cá; cá còn sống; tôm (còn sống); rau tươi; củ tươi; quả tươi.

Nhóm 35: Tập hợp và trưng bày các loại hàng hóa (không kể vận chuyển); mua bán các mặt hàng thủy hải sản đông lạnh và tươi sống, bánh kẹo, nước giải khát.

---

(210) **4-2012-27914**

(540)

(220) 11.12.2012
(441) 25.02.2013
(531) A7.1.9; 7.1.24; 25.7.25
(731) HỘ KINH DOANH NGUYỄN THỊ ĐỨC (VN)
Thôn Tân Đức, xã Đạo Đức, huyện Vị Xuyên, tỉnh Hà Giang

(511) Nhóm 19: Gạch; gạch các loại không bằng kim loại (dùng cho xây dựng); đất làm gạch.

---

(210) **4-2012-27915**

(540)

(220) 11.12.2012
(441) 25.02.2013
(531) 26.4.2; 26.5.1; 26.13.25
(591) Xanh lá, tím, đỏ
(731) CÔNG TY TNHH THƯƠNG MẠI DỊCH VỤ ANH HOÀNG HOA (VN)
94/4 Lê Văn Khương, khu phố 2, phường Hiệp Thành, quận 12, thành phố Hồ Chí Minh

(511) Nhóm 12: Xe cộ; xe mô tô hai bánh.

---

(210) **4-2012-27916**

(540)

(220) 11.12.2012
(441) 25.02.2013
(531) 26.1.2; 26.4.3; 26.4.2; 25.7.20; 26.13.25
(591) Đỏ, xanh, vàng, trắng
(731) HỘ KINH DOANH HOÀN YẾN (VN)
38/17, đường số 2, khu phố 5, phường Bình Hưng Hòa B, quận Bình Tân, thành phố Hồ Chí Minh

(511) Nhóm 35: Mua bán thịt gà, thịt vịt, thịt bò.

---

(210) **4-2012-27917**

(540) **TENAMYD- CEFTRIAXONE**

(220) 11.12.2012
(441) 25.02.2013
(731) S.I.A (TENAMYD CANADA) INC (CA)
242, Varry Street, St.Laurent, Quebec, H4N1A3, Canada

(511) Nhóm 05: Dược phẩm và thực phẩm chức năng dùng cho mục đích y tế.

---

(210) **4-2012-27918**

(540) TENAMYD- CEFTAZIDIME

(220) 11.12.2012
(441) 25.02.2013
(731) S.I.A (TENAMYD CANADA) INC (CA)
242, Varry Street, St.Laurent, Quebec, H4N1A3, Canada

(511) Nhóm 05: Dược phẩm và thực phẩm chức năng dùng cho mục đích y tế.

---

(210) **4-2012-27919**

(540) TENAMYD- CEFUROXIME

(220) 11.12.2012
(441) 25.02.2013
(731) S.I.A (TENAMYD CANADA) INC (CA)
242, Varry Street, St.Laurent, Quebec, H4N1A3, Canada

(511) Nhóm 05: Dược phẩm và thực phẩm chức năng dùng cho mục đích y tế.

---

(210) **4-2012-27920**

(540) TENAMYD- CEFOTAXIME

(220) 11.12.2012
(441) 25.02.2013
(731) S.I.A (TENAMYD CANADA) INC (CA)
242, Varry Street, St.Laurent, Quebec, H4N1A3, Canada

(511) Nhóm 05: Dược phẩm và thực phẩm chức năng dùng cho mục đích y tế

---

(210) **4-2012-27921**

(540)

(220) 11.12.2012
(441) 25.02.2013
(531) 26.1.1; 26.15.25
(591) Vàng đồng, xám
(731) CÔNG TY TNHH NHAN SẮC VIỆT (VN)
283/33 Cách Mạng Tháng 8, phường 12, quận 10, thành phố Hồ Chí Minh

(511) Nhóm 03: Xà phòng; nước hoa; tinh dầu; mỹ phẩm; chất khử mùi dùng cho cá nhân; chế phẩm dùng để làm sạch và trang điểm.

---

(210) **4-2012-27922**

(540)

(220) 11.12.2012
(441) 25.02.2013
(531) 5.5.16; A5.5.20; A5.5.21
(591) Hồng, trắng, đen
(731) CÔNG TY TNHH NHAN SẮC VIỆT (VN)
283/33 Cách Mạng Tháng 8, phường 12, quận 10, thành phố Hồ Chí Minh

(511) Nhóm 03: Xà phòng; nước hoa; tinh dầu; mỹ phẩm; chất khử mùi dùng cho cá nhân; chế phẩm dùng để làm sạch và trang điểm.

---

(210) **4-2012-27923**

(540) HOACAMiZi

(220) 11.12.2012
(441) 25.02.2013
(531) 26.4.3; 26.4.4; A26.11.12; 26.13.25
(591) Trắng, xanh nước biển nhạt, xanh nước biển đậm, đỏ
(731) CÔNG TY CỔ PHẦN ĐẦU TƯ KHU CÔNG NGHIỆP HÒA CẦM (VN)
176 đường 3 tháng 2, phường Thuận Phước, quận Hải Châu, thành phố Đà Nẵng
(740) Văn phòng luật sư Phạm và Liên danh (PHAM & ASSOCIATES)

(511) Nhóm 36: Mua bán, cho thuê, môi giới bất động sản và quyền sử dụng đất thuộc chủ sở hữu, chủ sử dụng hoặc cho thuê.

---

(210) **4-2012-27925**

(540) AN THINH

(220) 11.12.2012
(441) 25.02.2013
(531) 26.3.1; 26.3.23; 26.13.25
(591) Xanh nước biển, đỏ, trắng
(731) CÔNG TY TNHH CÂN ĐIỆN TỬ AN THỊNH (VN)
Tổ 4, phường Văn Nội, quận Hà Đông, thành phố Hà Nội

(511) Nhóm 09: Cân các loại: cân sức khỏe, cân điện tử, cân tiểu ly, quả cân, máy cân.

Nhóm 35: Mua bán xuất nhập khẩu cân các loại: cân sức khoẻ, cân điện tử, cân tiểu ly, quả cân, máy cân.

---

(210) **4-2012-27927**

(540) Sonmythuat.com

(220) 11.12.2012
(441) 25.02.2013
(531) A26.11.12; 1.15.23; A3.7.24; 25.7.20
(591) Vàng
(731) CÔNG TY TNHH THIẾT KẾ THƯƠNG HIỆU TRẺ (VN)
14 Lê Quang Chiểu, phường Hiệp Tân, quận Tân Phú, thành phố Hồ Chí Minh

(511) Nhóm 02: Sơn phủ; sơn; sơn lót.

---

(210) **4-2012-27928**

(540) conception
we know, what's next

(220) 11.12.2012
(441) 25.02.2013
(531) 26.4.2; 26.11.1
(591) Hồng, trắng, xanh dương đậm
(731) CÔNG TY TNHH CONCEPTION (VN)
436A/71 đường 3 Tháng 2, phường 12, quận 10, thành phố Hồ Chí Minh

(511) Nhóm 35: Quảng cáo.

---

(210) **4-2012-27929**

(540)

5UNLINGLE®

(220) 11.12.2012
(441) 25.02.2013
(531) 26.11.1
(591) Xanh lam, đỏ
(731) CÔNG TY TNHH MỘT THÀNH VIÊN THƯƠNG MẠI VÀ PHÁT TRIỂN ĐOÀN BỔNG (VN)
Số nhà 248, đường Trường Chinh, tổ 1, phường Quyết Thắng, thành phố Sơn La, tỉnh Sơn La

(511) Nhóm 03: Bột giặt; nước giặt; nước rửa chén bát; nước rửa bồn cầu; nước lau sàn; nước xả vải; nước tẩy sàn; nước rửa kính; nước rửa tay; nước tẩy javen.

---

(210) **4-2012-27930**

(540)

DUY XUÂN

(220) 11.12.2012
(441) 25.02.2013
(731) CÔNG TY TNHH MỘT THÀNH VIÊN MỸ PHẨM DUY ĐẶNG (VN)
Số 37/1, tổ 6, khu phố 3, phường Tân Hiệp, thành phố Biên Hòa, tỉnh Đồng Nai
(740) Công ty Cổ phần Sở hữu trí tuệ Việt Mỹ (VIET MY IP CORP.)

(511) Nhóm 03: Mỹ phẩm.

---

(210) **4-2012-27931**

(540)

CARE HỒNG YẾN

(220) 11.12.2012
(441) 25.02.2013
(731) CÔNG TY TRÁCH NHIỆM HỮU HẠN THƯƠNG MẠI DỊCH VỤ XUẤT NHẬP KHẨU THANH QUYÊN (VN)
167/7/40/22 Phú Định, phường 16, quận 8, thành phố Hồ Chí Minh
(740) Công ty Cổ phần Sở hữu trí tuệ Việt Mỹ (VIET MY IP CORP.)

(511) Nhóm 03: Mỹ phẩm; sữa tắm; dầu gội đầu.

---

(210) **4-2012-27933**

(540)

MAT VEIL

(220) 11.12.2012
(441) 25.02.2013
(731) KOSÉ CORPORATION (JP)
6-2, Nihonbashi 3-chome, Chuo-ku, Tokyo, Japan
(740) Công ty TNHH Sở hữu trí tuệ Thảo Thọ Quyến (INVENCO)

(511) Nhóm 03: Mỹ phẩm; nước hoa; xà phòng (mỹ phẩm); bông dùng cho mỹ phẩm và thuốc nhuộm tóc; kem dưỡng tóc; nước xịt tóc; chất dưỡng tóc; dung dịch để nhuộm tóc; chất điều trị tóc (không chứa dược phẩm); kem bôi tóc; sáp bôi tóc; gel bôi tóc; nước xức tạo dáng cho tóc.

---

(210) **4-2012-27934**

(540)

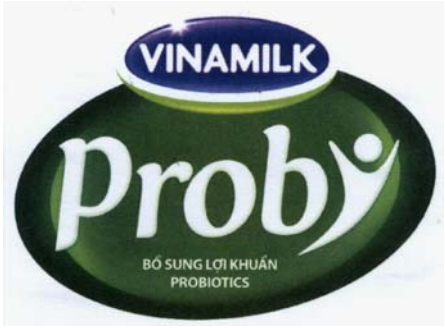

(220) 11.12.2012
(441) 25.02.2013
(531) 26.1.2; 26.1.1; A2.1.23; A2.3.23; A2.5.23; 26.13.25
(591) Trắng, xanh dương, xanh lá cây đậm, nhạt
(731) CÔNG TY CỔ PHẦN SỮA VIỆT NAM (VINAMILK) (VN)
10 Tân Trào, phường Tân Phú, quận 7, thành phố Hồ Chí Minh
(740) Công ty TNHH Sở hữu trí tuệ Thảo Thọ Quyến (INVENCO)

(511) Nhóm 29: Sữa đặc; sữa tươi; sữa bột; sữa chua; pho mai.

---

(210) **4-2012-27935**

(540)

(220) 11.12.2012
(441) 25.02.2013
(531) 26.4.1; 1.15.15; 1.15.14; 1.15.21; A26.11.12; 5.5.19; A5.5.22
(591) Xanh da trời, trắng, tím, vàng
(731) CÔNG TY TRÁCH NHIỆM HỮU HẠN THỦY SƠN (VN)
Số 56 đường Nguyễn Gia Thiều, phường Hưng Dũng, thành phố Vinh, Nghệ An

(511) Nhóm 32: Nước uống tinh khiết.

---

(210) **4-2012-27936**

(540)

(220) 11.12.2012
(441) 25.02.2013
(531) 5.3.4; 5.3.11; A5.3.13; A5.3.15; 26.13.25
(591) Đỏ, vàng, trắng, xám
(731) CÔNG TY TNHH THƯƠNG MẠI DỊCH VỤ BOUTIQUE CELLAR (VN)
11 Sương Nguyệt ánh, phường Bến Thành, quận 1, thành phố Hồ Chí Minh

(511) Nhóm 33: Đồ uống có cồn rượu.

---

(210) **4-2012-27937**

(540)

(220) 11.12.2012
(441) 25.02.2013
(531) 26.4.2; 26.4.4; 26.4.9; 26.5.1; 26.1.1; 5.3.11; 5.3.16; 5.5.19; A5.5.22; 2.9.25; 26.13.25
(591) Vàng, vàng nhạt, vàng đậm, đỏ, xanh da trời, xanh, hồng, trắng
(731) CÔNG TY CỔ PHẦN SINH HỌC DƯỢC PHẨM BA ĐÌNH (VN)
Khu công nghiệp Quế Võ, xã Phương Liễu, huyện Quế Võ, tỉnh Bắc Ninh
(740) Công ty TNHH Sở hữu trí tuệ và Công nghệ Thủ đô (CAPITAL IP&T CO.,LTD.)

(511) Nhóm 05: Dược phẩm, thực phẩm chức năng, thực phẩm dinh dưỡng dùng trong y tế.

---

(210) **4-2012-27938**

(540)

(220) 11.12.2012
(441) 25.02.2013
(531) 26.4.1; 26.4.2; 26.4.4; 26.4.9; 26.5.1; A26.11.12; 26.5.2; 26.1.1; 2.9.19
(591) Đỏ, ghi, vàng, xanh, hồng, nâu, đen, trắng
(731) CÔNG TY CỔ PHẦN SINH HỌC DƯỢC PHẨM BA ĐÌNH (VN)
Khu công nghiệp Quế Võ, xã Phương Liễu, huyện Quế Võ, tỉnh Bắc Ninh
(740) Công ty TNHH Sở hữu trí tuệ và Công nghệ Thủ đô (CAPITAL IP&T CO.,LTD.)

(511) Nhóm 05: Dược phẩm, thực phẩm chức năng, thực phẩm dinh dưỡng dùng trong y tế.

---

(210) **4-2012-27939**

(540)

(220) 11.12.2012
(441) 25.02.2013
(531) 26.4.2; 26.5.1; 26.1.1; 2.9.22; 26.13.25
(591) Xanh da trời, vàng, trắng, đỏ, đen
(731) CÔNG TY CỔ PHẦN SINH HỌC DƯỢC PHẨM BA ĐÌNH (VN)
Khu công nghiệp Quế Võ, xã Phương Liễu, huyện Quế Võ, tỉnh Bắc Ninh
(740) Công ty TNHH Sở hữu trí tuệ và Công nghệ Thủ đô (CAPITAL IP&T CO.,LTD.)

(511) Nhóm 05: Dược phẩm, thực phẩm chức năng, thực phẩm dinh dưỡng dùng trong y tế.

---

(210) **4-2012-27940**

(540)

ESKINFLAVON

(220) 11.12.2012
(441) 25.02.2013
(731) CÔNG TY TRÁCH NHIỆM HỮU HẠN FLAVON VIỆT NAM (VN)
Xóm 8, thôn Thị Cấm, xã Xuân Phương, huyện Từ Liêm, thành phố Hà Nội
(740) Công ty TNHH Sở hữu trí tuệ và Công nghệ Thủ đô (CAPITAL IP&T CO.,LTD.)

(511) Nhóm 05: Dược phẩm, thực phẩm chức năng, thực phẩm dinh dưỡng dùng trong y tế.

---

(210) **4-2012-27941**

(540)

MAUSTUD

(220) 11.12.2012
(441) 25.02.2013
(731) CÔNG TY TRÁCH NHIỆM HỮU HẠN FLAVON VIỆT NAM (VN)
Xóm 8, thôn Thị Cấm, xã Xuân Phương, huyện Từ Liêm, thành phố Hà Nội
(740) Công ty TNHH Sở hữu trí tuệ và Công nghệ Thủ đô (CAPITAL IP&T CO.,LTD.)

(511) Nhóm 05: Dược phẩm, thực phẩm chức năng, thực phẩm dinh dưỡng dùng trong y tế.

---

(210) **4-2012-27942**

(540)

HOLAKOR

(220) 11.12.2012
(441) 25.02.2013
(731) CÔNG TY CỔ PHẦN THƯƠNG MẠI EUPHARMA (VN)
Số nhà 26, đường Nguyễn Chí Thanh, phường Tân Bình, thành phố Hải Dương, tỉnh Hải Dương
(740) Công ty TNHH Sở hữu trí tuệ và Công nghệ Thủ đô (CAPITAL IP&T CO.,LTD.)

(511) Nhóm 05: Dược phẩm, thực phẩm chức năng, thực phẩm dinh dưỡng dùng trong y tế.

---

(210) **4-2012-27943**

(540)

(220) 11.12.2012
(441) 25.02.2013
(531) 26.4.2; 2.3.1; A26.11.12; 5.5.1
(591) Vàng, trắng, xanh tím, hồng, đỏ, xanh, đen
(731) CÔNG TY TRÁCH NHIỆM HỮU HẠN THƯƠNG MẠI VÀ CÔNG NGHỆ HÀ MINH (VN)
B5 lô 5, khu đô thị Định Công, phường Định Công, quận Hoàng Mai, thành phố Hà Nội
(740) Công ty TNHH Sở hữu trí tuệ và Công nghệ Thủ đô (CAPITAL IP&T CO.,LTD.)

(511) Nhóm 05: Dược phẩm, thực phẩm chức năng, thực phẩm dinh dưỡng dùng trong y tế.

---

(210) **4-2012-27944**

(540)

An Dạ Vương

(220) 11.12.2012
(441) 25.02.2013

(731) CÔNG TY CỔ PHẦN DƯỢC PHẨM AN ĐÔNG (VN)
72 Thống Nhất, phường Tân Thành, quận Tân Phú, thành phố Hồ Chí Minh

(740) Công ty TNHH Sở hữu trí tuệ và Công nghệ Thủ đô (CAPITAL IP&T CO.,LTD.)

(511) Nhóm 05: Dược phẩm, thực phẩm chức năng, thực phẩm dỉnh dưỡng dùng trong y tế.

---

(210) **4-2012-27945**

(540)

STERCAR

(220) 11.12.2012
(441) 25.02.2013

(731) MEGA LIFESCIENCES LIMITED (TH)
384 Soi 6, Pattana 3 Road, Bangpoo Industrial Estate, Samutprakarn 10280, Thailand

(740) Công ty TNHH Sở hữu trí tuệ và Công nghệ Thủ đô (CAPITAL IP&T CO.,LTD.)

(511) Nhóm 05: Dược phẩm, thực phẩm chức năng thực phẩm dinh dưỡng dùng trong y tế.

---

(210) **4-2012-27946**

(540)

(220) 11.12.2012
(441) 25.02.2013
(531) 26.1.2
(591) Xanh ngọc, xanh dương đậm, trắng

(731) MEGA LIFESCIENCES LIMITED (TH)
384 Soi 6, Pattana 3 Road, Bangpoo Industrial Estate, Samutprakarn 10280, Thailand

(740) Công ty TNHH Sở hữu trí tuệ và Công nghệ Thủ đô (CAPITAL IP&T CO.,LTD.)

(511) Nhóm 05: Dược phẩm, thuốc thú y, thuốc đông y, chất ăn kiêng trong ngành y, thực phẩm dinh dưỡng dùng trong y tế, dung dịch vệ sinh cá nhân chứa thuốc.

---

(210) **4-2012-27947**

(540)

(220) 11.12.2012
(441) 25.02.2013
(531) 26.1.2
(591) Xanh ngọc, xanh dương đậm, trắng
(731) MEGA LIFESCIENCES LIMITED (TH)
384 Soi 6, Pattana 3 Road, Bangpoo Industrial Estate, Samutprakarn 10280, Thailand
(740) Công ty TNHH Sở hữu trí tuệ và Công nghệ Thủ đô (CAPITAL IP&T CO.,LTD.)

(511) Nhóm 05: Dược phẩm, thuốc thú y, thuốc đông y, chất ăn kiêng trong ngành y, thực phẩm dinh dưỡng dùng trong y tế, dung dịch vệ sinh cá nhân chứa thuốc.

---

(210) **4-2012-27948**

(540)

(220) 11.12.2012
(441) 25.02.2013
(531) A26.11.12; 26.3.23; 1.15.5; 26.13.25
(591) Đỏ, đen, trắng
(731) CÔNG TY TRÁCH NHIỆM HỮU HẠN THƯƠNG MẠI DỊCH VỤ QUẢNG CÁO ĐỨC MẠNH (VN)
Số 5, đường 30/4, phường 6, thành phố Vũng Tàu, tỉnh Bà Rịa - Vũng Tàu
(740) Công ty TNHH Sở hữu trí tuệ và Công nghệ Thủ đô (CAPITAL IP&T CO.,LTD.)

(511) Nhóm 35: Dịch vụ quảng cáo; mua bán thiết bị, dụng cụ hệ thống điện gia dụng như: ti vi, tủ lạnh, đèn điện, dây điện, bảng điện, máy ảnh, máy vi tính.

---

(210) **4-2012-27949**

(540)

TVG20

(220) 11.12.2012
(441) 25.02.2013
(731) CÔNG TY TRÁCH NHIỆM HỮU HẠN HÓA CHẤT VÀ THƯƠNG MẠI TRẦN VŨ (VN)
Số 15, ngõ 22, phố Nguyễn Ngọc Nại, phường Khương Mai, quận Thanh Xuân, thành phố Hà Nội
(740) Công ty TNHH Sở hữu trí tuệ và Công nghệ Thủ đô (CAPITAL IP&T CO.,LTD.)

(511) Nhóm 05: Thuốc trừ sâu, thuốc diệt cỏ dại, thuốc diệt nấm mốc, thuốc trừ dịch cho thực vật, thuốc trừ vi khuẩn hại cây trồng, thuốc diệt động vật gây hại.

---

(210) **4-2012-27950**

(540)

TVA320

(220) 11.12.2012
(441) 25.02.2013

(731) CÔNG TY TRÁCH NHIỆM HỮU HẠN HÓA CHẤT VÀ THƯƠNG MẠI TRẦN VŨ (VN)
Số 15, ngõ 22, phố Nguyễn Ngọc Nại, phường Khương Mai, quận Thanh Xuân, thành phố Hà Nội

(740) Công ty TNHH Sở hữu trí tuệ và Công nghệ Thủ đô (CAPITAL IP&T CO.,LTD.)

(511) Nhóm 05: Thuốc trừ sâu, thuốc diệt cỏ dại, thuốc diệt nấm mốc, thuốc trừ dịch cho thực vật, thuốc trừ vi khuẩn hại cây trồng, thuốc diệt động vật gây hại.

---

(210) **4-2012-27951**

(540)

TVBEM

(220) 11.12.2012
(441) 25.02.2013

(731) CÔNG TY TRÁCH NHIỆM HỮU HẠN HÓA CHẤT VÀ THƯƠNG MẠI TRẦN VŨ (VN)
Số 15, ngõ 22, phố Nguyễn Ngọc Nại, phường Khương Mai, quận Thanh Xuân, thành phố Hà Nội

(740) Công ty TNHH Sở hữu trí tuệ và Công nghệ Thủ đô (CAPITAL IP&T CO.,LTD.)

(511) Nhóm 05: Thuốc trừ sâu, thuốc diệt cỏ dại, thuốc diệt nấm mốc, thuốc trừ dịch cho thực vật, thuốc trừ vi khuẩn hại cây trồng, thuốc diệt động vật gây hại.

---

(210) **4-2012-27952**

(540)

STREPBEM

(220) 11.12.2012
(441) 25.02.2013

(731) CÔNG TY TRÁCH NHIỆM HỮU HẠN HÓA CHẤT VÀ THƯƠNG MẠI TRẦN VŨ (VN)
Số 15, ngõ 22, phố Nguyễn Ngọc Nại, phường Khương Mai, quận Thanh Xuân, thành phố Hà Nội

(740) Công ty TNHH Sở hữu trí tuệ và Công nghệ Thủ đô (CAPITAL IP&T CO.,LTD.)

(511) Nhóm 05: Thuốc trừ sâu, thuốc diệt cỏ dại, thuốc diệt nấm mốc, thuốc trừ dịch cho thực vật, thuốc trừ vi khuẩn hại cây trồng, thuốc diệt động vật gây hại.

---

(210) **4-2012-27953**

(540)

(220) 11.12.2012
(441) 25.02.2013
(531) 26.1.1; A3.13.4; A3.13.24
(591) Xanh lá cây, vàng, đen, trắng
(731) CÔNG TY TRÁCH NHIỆM HỮU HẠN SẢN XUẤT THƯƠNG MẠI ĐẠI NAM (VN)
Số 57 Ngô Đức Kế, phường 7, thành phố Vũng Tàu, tỉnh Bà Rịa - Vũng Tàu
(740) Công ty TNHH Sở hữu trí tuệ và Công nghệ Thủ đô (CAPITAL IP&T CO.,LTD.)

(511) Nhóm 01: Phân bón, phân bón lá, phân bón hữu cơ, phân bón có chứa nitơ, phân bón hữu cơ vi sinh, phân bón dùng cho đất.

---

(210) **4-2012-27954**

(540)

ROYAL

(220) 11.12.2012
(441) 25.02.2013
(731) CÔNG TY TNHH ĐỒNG LỰC (VN)
Số 74 Trần Quang Khải, phường Quang Trung, quận Hồng Bàng, thành phố Hải Phòng

(511) Nhóm 06: Cửa các loại bằng kim loại; các loại của bằng nhôm và kính (nhôm là chủ yếu).

Nhóm 19: Cửa các loại bằng nhựa (nhựa là chủ yếu), cửa các loại bằng nhôm và kính (kính là chủ yếu).

Nhóm 35: Mua bán các loại cửa bằng kim loại, các loại cửa bằng nhôm và kính (nhôm là chủ yếu); các loại cửa bằng nhựa (nhựa là chủ yếu), các loại cửa bằng nhôm và kính (kính là chủ yếu), các phụ kiện đi kèm.

Nhóm 37: Dịch vụ lắp đặt, sửa chữa, bảo đưỡng các loại cửa bằng kim loại, các loại cửa bằng nhôm và kính (nhôm là chủ yếu); các loại cửa bằng nhựa(nhựa là chủ yếu), các loại cửa bằng nhôm và kính (kính là chủ yếu), các phụ kiện đi kèm.

---

(210) **4-2012-27955**

(540)

KINBON

(220) 11.12.2012
(441) 25.02.2013
(731) CÔNG TY TNHH ĐỒNG LỰC (VN)
Số 74 Trần Quang Khải, phường Quang Trung, quận Hồng Bàng, thành phố Hải Phòng

(511) Nhóm 06: Cửa các loại bằng kim loại; các loại của bằng nhôm và kính (nhôm là chủ yếu).

Nhóm 19: Cửa các loại bằng nhựa (nhựa là chủ yếu), cửa các loại bằng nhôm và kính (kính là chủ yếu).

Nhóm 35: Mua bán các loại cửa bằng kim loại, các loại cửa bằng nhôm và kính (nhôm là chủ yếu); các loại cửa bằng nhựa (nhựa là chủ yếu), các loại cửa bằng nhôm và kính (kính là chủ yếu), các phụ kiện đi kèm.

Nhóm 37: Dịch vụ lắp đặt, sửa chữa, bảo dưỡng các loại cửa bằng kím loại, các loại cửa bằng nhôm và kính (nhôm là chủ yếu); các loại cửa bằng nhựa(nhựa là chủ yếu), các loại cửa bằng nhôm và kính (kính là chủ yếu), các phụ kiện đi kèm.

---

(210) **4-2012-27956**

(540)

(220) 11.12.2012
(441) 25.02.2013
(531) 26.13.25; 3.9.1; A3.9.24; A26.11.12; 26.4.2; 26.1.2; 2.1.1; 3.4.11; 5.1.3; A5.1.16; A5.1.7
(591) Đen, trắng, vàng nhạt
(731) CÔNG TY TNHH DỊCH VỤ HẠNH PHÚC (VN)
214/11 Hoàng Văn Thụ, phường 4, quận Tân Bình, thành phố Hồ Chí Minh
(740) Công ty TNHH Sở hữu trí tuệ PADEMARK (PADEMARK CO.,LTD.)

(511) Nhóm 03: Mỹ phẩm.

Nhóm 05: Dược phẩm; thực phẩm chức năng dùng cho y tế.

---

(210) **4-2012-27957**

(540)

(220) 11.12.2012
(441) 25.02.2013
(531) 26.1.2; 24.9.1; 26.4.2; 26.5.1; A3.13.4; 5.1.9; A5.1.8
(591) Đen, vàng, xanh
(731) CÔNG TY TNHH DỊCH VỤ HẠNH PHÚC (VN)
214/11 Hoàng Văn Thụ, phường 4, quận Tân Bình, thành phố Hồ Chí Minh
(740) Công ty TNHH Sở hữu trí tuệ PADEMARK (PADEMARK CO.,LTD.)

(511) Nhóm 03: Mỹ phẩm.

Nhóm 05: Dược phẩm; thực phẩm chức năng dùng cho y tế.

---

(210) **4-2012-27958**

(540)

(220) 11.12.2012
(441) 25.02.2013
(531) 26.4.2; 26.4.4; A26.11.12; A3.13.4; 5.5.14; 5.5.19; A5.5.21; 25.5.2
(591) Xanh thẫm, vàng, đỏ, đen, xanh lá cây
(731) CÔNG TY TNHH DỊCH VỤ HẠNH PHÚC (VN)
214/11 Hoàng Văn Thụ, phường 4, quận Tân Bình, thành phố Hồ Chí Minh
(740) Công ty TNHH Sở hữu trí tuệ PADEMARK (PADEMARK CO.,LTD.)

(511) Nhóm 03: Mỹ phẩm.

Nhóm 05: Dược phẩm; thực phẩm chức năng dùng cho y tế.

---

(210) **4-2012-27959**

(540)

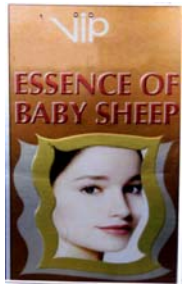

(220) 11.12.2012
(441) 25.02.2013
(531) 26.4.2; 26.1.1; 2.3.1; A25.1.10; 26.13.25
(591) Trắng, nâu, vàng, ghi, đỏ
(731) CÔNG TY TNHH DỊCH VỤ HẠNH PHÚC (VN)
214/11 Hoàng Văn Thụ, phường 4, quận Tân Bình, thành phố Hồ Chí Minh
(740) Công ty TNHH Sở hữu trí tuệ PADEMARK (PADEMARK CO.,LTD.)

(511) Nhóm 03: Mỹ phẩm.

Nhóm 05: Dược phẩm; thực phẩm chức năng dùng cho y tế.

---

(210) **4-2012-27963**

(540) Purité

(220) 11.12.2012
(441) 25.02.2013
(731) CÔNG TY CỔ PHẦN HÀNG TIÊU DÙNG PROVENCE (VN)
Lầu 8, 161 Võ Văn Tần, phường 6, quận 3, thành phố Hồ Chí Minh

(511) Nhóm 03: Dầu gội; sữa tắm; mỹ phẩm; chất để tẩy rửa dạng hoá mỹ phẩm; chế phẩm để làm sạch.

---

(210) **4-2012-27964**

(540) BotaniQ

(220) 11.12.2012
(441) 25.02.2013
(731) CÔNG TY CỔ PHẦN HÀNG TIÊU DÙNG PROVENCE (VN)
Lầu 8, 161 Võ Văn Tần, phường 6, quận 3, thành phố Hồ Chí Minh

(511) Nhóm 03: Dầu gội; sữa tắm; mỹ phẩm; chất để tẩy rửa (dạng hoá mỹ phẩm); chế phẩm để làm sạch.

---

(210) **4-2012-27965**

(540) Botanik

(220) 11.12.2012
(441) 25.02.2013
(731) CÔNG TY CỔ PHẦN HÀNG TIÊU DÙNG PROVENCE (VN)
Lầu 8, 161 Võ Văn Tần, phường 6, quận 3, thành phố Hồ Chí Minh

(511) Nhóm 03: Dầu gội; sữa tắm; mỹ phẩm; chất để tẩy rửa (dạng hoá mỹ phẩm); chế phẩm để làm sạch.

---

(210) **4-2012-27966**

(540) L'Organic

(220) 11.12.2012
(441) 25.02.2013
(731) CÔNG TY CỔ PHẦN HÀNG TIÊU DÙNG PROVENCE (VN)
Lầu 8, 161 Võ Văn Tần, phường 6, quận 3, thành phố Hồ Chí Minh

(511) Nhóm 03: Dầu gội; sữa tắm; mỹ phẩm; chất để tẩy rửa (dạng hoá mỹ phẩm); chế phẩm để làm sạch.

---

(210) **4-2012-27967**

(540) L'Organik

(220) 11.12.2012
(441) 25.02.2013
(731) CÔNG TY CỔ PHẦN HÀNG TIÊU DÙNG PROVENCE (VN)
Lầu 8, 161 Võ Văn Tần, phường 6, quận 3, thành phố Hồ Chí Minh

(511) Nhóm 03: Dầu gội; sữa tắm; mỹ phẩm; chất để tẩy rửa (dạng hoá mỹ phẩm); chế phẩm để làm sạch.

---

(210) **4-2012-27968**

(540) SUMMIT

(220) 11.12.2012
(441) 25.02.2013
(531) 26.3.23; 26.13.25
(591) Trắng, xanh đậm
(731) CÔNG TY CỔ PHẦN SUMMIT (VN)
Số nhà 31, ngõ 16, phố Hoàng Cầu, phường Ô Chợ Dừa, quận Đống Đa, thành phố Hà Nội
(740) Công ty cổ phần Sở hữu trí tuệ BROSS và Cộng sự (BROSS & PARTNERS., JSC)

(511) Nhóm 35: Dịch vụ mua bán: máy vi tính, thiết bị ngoại vi, phần mềm máy tính, thiết bị văn phòng (bàn, ghế, tủ văn phòng, máy photocopy, máy chiếu, đèn chiếu, máy hủy tài liệu máy fax); dịch vụ quảng cáo; dịch vụ cung ứng nguồn lao động trong nước; dịch vụ nghiên cứu thị trường; dịch vụ tổ chú'c hội chợ thương mại nhằm mục đích bán hàng hoặc quảng cáo; tư vấn quản lý kinh doanh.

Nhóm 36: Hoạt động đầu tư vốn; tư vấn đầu tư.

Nhóm 41: Dịch vụ giáo dục đào tạo tin học; dịch vụ đào tạo ngoại ngữ; dịch vụ đào tạo quản lý kinh tế; dịch vụ dịch thuật.

---

(210) **4-2012-27969**

(540)

Plinius

(220) 11.12.2012
(441) 25.02.2013
(731) CÔNG TY TNHH NHÂN SINH (VN)
Db29 Bàu Cát 6, phường 14, quận Tân Bình, thành phố Hồ Chí Minh
(740) Văn phòng Luật sư A Hoà (AHOA LAW OFFICE)

(511) Nhóm 05: Dược phẩm.

---

(210) **4-2012-27970**

(540)

Javelin

(220) 11.12.2012
(441) 25.02.2013
(731) CÔNG TY TNHH NHÂN SINH (VN)
Db29 Bàu Cát 6, phường 14, quận Tân Bình, thành phố Hồ Chí Minh
(740) Văn phòng Luật sư A Hoà (AHOA LAW OFFICE)

(511) Nhóm 05: Dược phẩm.

---

(210) **4-2012-27971**

(540)

(220) 11.12.2012
(441) 25.02.2013
(531) 26.4.2; A26.11.12
(591) Trắng, nâu đậm
(731) CÔNG TY CỔ PHẦN CÀ PHÊ MÊ TRANG (VN)
66 đường 2/4, phường Vĩnh Hải, thành phố Nha Trang, tỉnh Khánh Hòa
(740) Công ty TNHH Tư vấn sở hữu trí tuệ Việt (VIET IP CO.,LTD.)

(511) Nhóm 30: Cà phê; chè (trà); kem lạnh.

---

(210) **4-2012-27973**

(540)

(220) 11.12.2012
(441) 25.02.2013
(531) 26.13.25
(591) Xánh lá cây, trắng
(731) CÔNG TY TNHH THƯƠNG MẠI DỊCH VỤ SẢN XUẤT MAI NGỌC (VN)
421A Phạm Hữu Lầu, phường 6, thành phố Cao Lãnh, tỉnh Đồng Tháp
(740) Công ty TNHH Sở hữu trí tuệ WINCO (WINCO CO.,LTD.)

(511) Nhóm 03: Mỹ phẩm; nước hoa; sữa tắm.

Nhóm 35: Mua bán: mỹ phẩm, nước hoa, sữa tắm.

---

(210) **4-2012-27974**

(540)

ORAHUM

(220) 11.12.2012
(441) 25.02.2013
(731) CÔNG TY TNHH SẢN XUẤT THƯƠNG MẠI DỊCH VỤ THU LOAN (VN)
Số 54 tổ 1, khóm 8, thị trấn Cái Vồn, huyện Bình Minh, tỉnh Vĩnh Long
(740) Công ty TNHH Sở hữu trí tuệ WINCO (WINCO CO.,LTD.)

(511) Nhóm 01: Phân bón.

---

(210) **4-2012-27975**

(540)

(220) 11.12.2012
(441) 25.02.2013
(531) 17.2.1; A17.2.2; 26.13.25; 26.11.3; 26.5.1; 26.5.4
(591) Xanh lá cây, trắng, xám
(731) CÔNG TY TNHH THỜI TRANG VĨNH THỊNH (VN)
33 Lê Đình Thám, phường Tân Quý, quận Tân Phú, thành phố Hồ Chí Minh
(740) Công ty TNHH Sở hữu trí tuệ WINCO (WINCO CO.,LTD.)

(511) Nhóm 25: Quần áo; giày dép; mũ nón.

---

(210) **4-2012-27976**

(540)

(220) 11.12.2012
(441) 25.02.2013
(531) 26.4.1; 26.4.2; 26.4.9; A25.7.3
(591) Đỏ, trắng
(731) CÔNG TY TNHH SẢN XUẤT THƯƠNG MẠI XUẤT NHẬP KHẨU TRIỀU DƯƠNG (VN)
532/20/2 Kinh Dương Vương, phường An Lạc A, quận Bình Tân, thành phô Hồ Chí Minh
(740) Công ty TNHH Sở hữu trí tuệ WINCO (WINCO CO.,LTD.)

(511) Nhóm 03: Mỹ phẩm; nước hoa; sữa tắm.

---

(210) **4-2012-27977**
(641) 4-2011-14098
(540)

(220) 12.07.2011
(441) 25.02.2013
(531) 26.4.2; 26.11.1; 24.17.4
(731) EUT FASHION SINGAPORE PTE. LTD. (SG)
130 Joo Seng Road #06-03 Singapore 368357
(740) Công ty TNHH Tầm nhìn và Liên danh (VISION & ASSOCIATES CO.,LTD.)

(511) Nhóm 25: Quần áo lót phụ nữ; quần áo bơi; quần/áo ngủ; quần áo lót; áo lót ngực phụ nữ; quần lót phụ nữ (ngoại trừ các sản phẩm vệ sinh); áo nịt người (một dạng áo lót phụ nữ); bộ quần áo lót nịt người có mục đích tôn dáng phụ nữ; bộ quần áo nịt cơ thể có tác dụng làm cho cơ thể trông nhỏ gọn hơn; váy lót dành cho phụ nữ; tất liền quần; bộ đồ lót gợi cảm (loại ít vải); quần đùi dành cho đàn ông; bộ đồ lót; quần áo trẻ em; quần áo dành cho đàn ông; áo choàng dùng để mặc trong nhà hoặc sau khi tắm; quần áo dành cho phụ nữ; dép mềm đi trong phòng ngủ; bộ quần áo mặc trong nhà (pi-ja-ma).

Nhóm 35: Tập hợp và trưng bày các loại hàng hóa khác nhau (không kể vận chuyển) vì lợi ích của khách hàng để họ dễ xem và mua các loại hàng hóa này trong các cửa hàng hoặc khu mua sắm quần áo.

---

(210) **4-2012-27978**
(540)

(220) 11.12.2012
(441) 25.02.2013
(531) 26.4.1; A26.11.12
(591) Vàng, đỏ
(731) MCDONALD'S CORPORATION (US)
One McDonald's Plaza, Oak Brook, Illinois 60523, USA
(740) Công ty Luật TNHH quốc tế Ban mai Việt Nam (BMVN INTERNATIONAL LLC)

(511) Nhóm 30: Bánh pate, bánh nướng, bánh hấp.

---

(210) **4-2012-27979**
(540)

(220) 11.12.2012
(441) 25.02.2013
(591) Vàng
(731) MCDONALD'S CORPORATION (US)
One McDonald's Plaza, Oak Brook, Illinois 60523, USA
(740) Công ty Luật TNHH quốc tế Ban mai Việt Nam (BMVN INTERNATIONAL LLC)

(511) Nhóm 30: Bánh pate, bánh nướng, bánh hấp.

---

(210) **4-2012-27981**

(540)

(220) 11.12.2012
(441) 25.02.2013
(531) 26.1.1; 25.7.20; A3.4.5; A3.4.24; 6.1.2; 26.1.4
(591) Vàng, đen, xanh dương, trắng
(731) CÔNG TY CỔ PHẦN KIM CHÍNH (VN)
Đường Hồng Quang kéo dài, khu 10, phường Bình Hàn, thành phố Hải Dương, tỉnh Hải Dương
(740) Công ty Luật TNHH LEADCONSULT (LEADCONSULT)

(511) Nhóm 01: Phân bón.

---

(210) **4-2012-27982**

(540)

(220) 11.12.2012
(441) 25.02.2013
(531) 26.1.2; 26.11.3; A26.11.12; 26.13.25
(591) Đỏ, đen, xanh đen, trắng
(731) CÔNG TY TNHH Ô TÔ XE MÁY TIẾN PHÁT (VN)
Thôn Rực Liễn, xã Thủy Sơn, huyện Thủy Nguyên, thành phố Hải Phòng
(740) Công ty TNHH Nghiên cứu và Tư vấn chuyển giao công nghệ và đầu tư (CONCETTI)

(511) Nhóm 35: Đại lý mua bán ô tô, xe máy.

---

(210) **4-2012-27984**

(540)

DINOFENAT-DHA

(220) 11.12.2012
(441) 25.02.2013
(731) CÔNG TY TNHH DƯỢC PHẨM HIỆP THUẬN THÀNH (VN)
Phòng 104, nhà A3, tập thể công ty cơ khí Hà Nội, quận Thanh Xuân, thành phố Hà Nội
(740) Công ty TNHH Vĩnh Đạt (LACOM CO., LTD.)

(511) Nhóm 05: Dược phẩm; thực phẩm chức năng (dùng trong ngành y).

---

(210) **4-2012-27985**

(540)

DINOVITE

(220) 11.12.2012
(441) 25.02.2013
(731) CÔNG TY TNHH DƯỢC PHẨM HIỆP THUẬN THÀNH (VN)
Phòng 104, nhà A3, tập thể công ty cơ khí Hà Nội, quận Thanh Xuân, thành phố Hà Nội
(740) Công ty TNHH Vĩnh Đạt (LACOM CO., LTD.)

(511) Nhóm 05: Dược phẩm; thực phẩm chức năng (dùng trong ngành y).

---

(210) **4-2012-27986**

(540)

FELOURID

(220) 11.12.2012
(441) 25.02.2013
(731) CÔNG TY TNHH DƯỢC PHẨM HIỆP THUẬN THÀNH (VN)
Phòng 104, nhà A3, tập thể công ty cơ khí Hà Nội, quận Thanh Xuân, thành phố Hà Nội
(740) Công ty TNHH Vĩnh Đạt (LACOM CO., LTD.)

(511) Nhóm 05: Dược phẩm; thực phẩm chức năng (dùng trong ngành y).

---

(210) **4-2012-27987**

(540)

MINEROOT

(220) 11.12.2012
(441) 25.02.2013
(731) CÔNG TY TNHH DƯỢC PHẨM HIỆP THUẬN THÀNH (VN)
Phòng 104, nhà A3, tập thể công ty cơ khí Hà Nội, quận Thanh Xuân, thành phố Hà Nội
(740) Công ty TNHH Vĩnh Đạt (LACOM CO., LTD.)

(511) Nhóm 05: Dược phẩm; thực phẩm chức năng (dùng trong ngành y).

---

(210) **4-2012-27988**

(540)

VORALOVE

(220) 11.12.2012
(441) 25.02.2013
(731) CÔNG TY TNHH DƯỢC PHẨM HIỆP THUẬN THÀNH (VN)
Phòng 104, nhà A3, tập thể công ty cơ khí Hà Nội, quận Thanh Xuân, thành phố Hà Nội
(740) Công ty TNHH Vĩnh Đạt (LACOM CO., LTD.)

(511) Nhóm 05: Dược phẩm; thực phẩm chức năng (dùng trong ngành y).

---

(210) **4-2012-27989**

(540)

OPPLEN

(220) 11.12.2012
(441) 25.02.2013
(731) CÔNG TY TNHH DƯỢC PHẨM HIỆP THUẬN THÀNH (VN)
Phòng 104, nhà A3, tập thể công ty cơ khí Hà Nội, quận Thanh Xuân, thành phố Hà Nội
(740) Công ty TNHH Vĩnh Đạt (LACOM CO., LTD.)

(511) Nhóm 05: Dược phẩm; thực phẩm chức năng (dùng trong ngành y).

---

(210) **4-2012-27990**

(540)

BÁNH MÌ BÁCH

(220) 11.12.2012
(441) 25.02.2013
(731) NGUYỄN MẠNH HÙNG (VN)
Số 225B Trần Phú, phường Ba Đình, thành phố Thanh Hóa
(740) Công ty TNHH Luật Gia Phạm (PHAM JURIST CO.,LTD.)

(511) Nhóm 30: Bánh mì; bánh ngọt; bột mỳ; bánh pa tê thịt; bánh nướng thịt; bánh mì kẹp nhân.

Nhóm 35: Mua bán bánh mì, bánh ngọt, bột mỳ, bánh pa tê thịt, bánh nướng thịt, bánh mì kẹp nhân.

Nhóm 43: Dịch vụ nhà hàng ăn, uống.

---

(210) **4-2012-27991**

(540)

(220) 11.12.2012
(441) 25.02.2013
(531) 26.1.2; A26.11.12; 24.13.1; 26.13.25
(591) Xanh lá cây, xanh dương, trắng
(731) CÔNG TY CỔ PHẦN THƯƠNG MẠI DƯỢC LIỆU SƠN TÙNG (VN)
Số 17 Đào Sư Tích, đô thị Hòa Vượng, phường Lộc Vượng, thành phố Nam Định, tỉnh Nam Định
(740) Công ty TNHH Sở hữu trí tuệ BELCOLAW (BELCOLAW IP CO.,LTD.)

(511) Nhóm 05: Thực phẩm chức năng dùng cho mục đích y tế; thực phẩm dinh dưỡng dùng trong y tế; dược phẩm; thuốc đông y.

Nhóm 35: Mua bán: dược liệu, chế phẩm chiết xuất từ dược liệu, thuốc đông y, trang thiết bị y tế, mỹ phẩm, thực phẩm chức năng, bao bì dược phẩm, nông lâm sản (rau, củ, quả), thủy hải sản.

Nhóm 42: Nghiên cứu và phát triển công nghệ trong lĩnh vực y tế.

---

(210) **4-2012-27992**

(540)

CYSTAMIN

(220) 11.12.2012
(441) 25.02.2013
(731) CÔNG TY TNHH US PHARM USA (VN)
Lô B1-10, đường D2, khu công nghiệp Tây Bắc Củ Chi, ấp Bàu Tre 2, xã Tân An Hội, huyện Củ Chi, thành phố Hồ Chí Minh
(740) Công ty TNHH Sở hữu trí tuệ BELCOLAW (BELCOLAW IP CO.,LTD.)

(511) Nhóm 05: Dược phẩm.

---

(210) **4-2012-27993**

(540)

CYSDOCARE

(220) 11.12.2012
(441) 25.02.2013
(731) CÔNG TY TNHH US PHARM USA (VN)
Lô B1-10, đường D2, khu công nghiệp Tây Bắc Củ Chi, ấp Bàu Tre 2, xã Tân An Hội, huyện Củ Chi, thành phố Hồ Chí Minh
(740) Công ty TNHH Sở hữu trí tuệ BELCOLAW (BELCOLAW IP CO.,LTD.)

(511) Nhóm 05: Dược phẩm.

---

(210) **4-2012-27994**

(540)

CHÁNH TÍN

(220) 11.12.2012
(441) 25.02.2013
(731) HỘ KINH DOANH HỒ THANH YÊN (VN)
ấp Bến Có, xã Nguyệt Hóa, huyện Châu Thành, tỉnh Trà Vinh
(740) Công ty TNHH Sở hữu trí tuệ BELCOLAW (BELCOLAW IP CO.,LTD.)

(511) Nhóm 30: Bánh tráng (bánh đa nem).

---

(210) **4-2012-27995**

(540)

(220) 11.12.2012
(441) 25.02.2013
(531) 26.1.1; A1.1.3
(591) Xanh lá cây, xanh dương, đỏ, trắng
(731) HỘ KINH DOANH MAI THỊ HOÀNG LOAN (VN)
ấp Trà Cuôn, xã Kim Hòa, huyện Cầu Ngang, tỉnh Trà Vinh
(740) Công ty TNHH Sở hữu trí tuệ BELCOLAW (BELCOLAW IP CO.,LTD.)

(511) Nhóm 30: Bánh tét.

---

(210) **4-2012-27996**

(540)

MAI THÀNH PHÁT

(220) 11.12.2012
(441) 25.02.2013
(731) HỘ KINH DOANH LAI HẠ PHÁT (VN)
ấp Sâm Bua, xã Lương Hòa, huyện Châu Thành, tỉnh Trà Vinh
(740) Công ty TNHH Sở hữu trí tuệ BELCOLAW (BELCOLAW IP CO.,LTD.)

(511) Nhóm 35: Mua bán trà.

---

(210) **4-2012-27997**

(540)

(220) 11.12.2012
(441) 25.02.2013
(531) 26.4.1; A3.1.24; A3.2.24; A3.3.24; A3.4.24; A3.5.24; 26.13.1; 6.1.2; A6.1.4; 26.13.25
(591) Đen, trắng, vàng đồng, ghi
(731) NGUYỄN VĂN MẠNH (VN)
Số 44 nhà A1, ngõ 128C Đại La, phường Đồng Tâm, quận Hai Bà Trưng, thành phố Hà Nội
(740) Công ty cổ phần Tư vấn S&B (S&B CONSULTANT.,CORP.)

(511) Nhóm 33: Rượu vốt ca.

Nhóm 35: Mua bán rượu vôtca; mua bán: bia, sữa làm tử hạnh nhân (đồ uống), sữa lạc (đồ uống không có cồn), xi rô dùng cho đồ uống, nước lúa mạch ướp hoa cam.

---

(210) **4-2012-27998**

(540)

(220) 11.12.2012
(441) 25.02.2013
(531) 26.1.2
(591) Trắng, đỏ
(731) CÔNG TY TNHH SƠN KOVA (VN)
Lô 32 khu Liên Cơ, xã Mỹ Đình, huyện Từ Liêm, thành phố Hà Nội
(740) Công ty cổ phần Tư vấn S&B (S&B CONSULTANT.,CORP.)

(511) Nhóm 05: Chất trừ động vật có hại; vòng cổ chống ký sinh trùng cho động vật; thuốc trừ sâu; thuốc diệt cỏ; thuốc xua đuổi côn trùng, sâu bọ

Nhóm 06: Cầu thang bằng kim loại, cơ động dùng cho hành khách; bu lông bằng kim loại; két an toàn, xích an toàn; móc leo núi bằng kim loại (thiết bị leo núi); ụ nổi bằng kim loại để neo tầu thuyền.

Nhóm 07: Máy lăn sơn; máy sản xuất bia; xe ủi đất; cưa xích; bugi đánh lửa cho động cơ đốt trong; máy bán hàng tự động.

Nhóm 08: Lưỡi dao, kiếm [vũ khí]; lưỡi bào; hộp dao cạo; dụng cụ xuyên lỗ tai; dụng cụ làm vườn (công cụ cầm tay thao tác thủ công); súng phun [dụng cụ cầm tay].

Nhóm 09: Bàn tính; kính hiển vi; kính chống lóa mắt; cân; mũ bảo hiểm; máy đếm tiền.

Nhóm 10: Thiết bị y tế; thiết bị nha khoa; thiết bị và dụng cụ thú ý; dụng cụ chỉnh hình.

Nhóm 11: Vòi cho đường ống; bật lửa ga (dùng đá lửa); bình đun nước nóng; thiết bị chưng cất; két phun nước, thiết bị lọc nước.

Nhóm 12: Tầu thuyền; xe cứu thương; xe trộn bê tông; hệ thống và thiết bị vận chuyển bằng cáp; xe thể thao; dù để nhảy dù.

Nhóm 13: Vũ khí đạn đạo; lựu đạn; thuốc nổ; pháo hoa.

Nhóm 14: Kim cương; vàng thô hoặc vàng dát mỏng; bạc thô hoặc bạc dát mỏng; đồ trang sức (đồ châu báu, đồ kim hoàn).

Nhóm 15: Dụng cụ âm nhạc; nhạc cụ điện tử tổng hợp.

Nhóm 16: Bảng cộng số học; đĩa đựng màu nước của hoạ sỹ; yếm dãi của trẻ em bằng giấy; mẫu thêu; tem thư; giá vẽ của hoạ sỹ.

Nhóm 17: Amiăng; chất điện môi [cách điện]; sợi thủy tinh để cách ly; nhựa tổng hợp (bán thành phẩm); sơn cách ly; thạch cao cách điện, cách nhiệt.

Nhóm 18: Các vật dụng bằng da và giả da: va li ,túi du lịch.

Nhóm 20: Tre; rổ không bằng kim loại; khung thêu; chuôi dao không bằng kim loại; vòng tay nhận dạng không bằng kim loại cho bệnh viện; roi mây.

Nhóm 21: Tấm ván để là; lược điện; lược cho động vật; da thuộc để làm sạch; ống hút để uống; bút vẽ lông mày.

Nhóm 22: Dây thừng (không bằng kim loại); túi (bao bì, túi nhỏ) bằng vải dệt dùng để bao gói; lều trại, vải bạt; sợi dệt dạng thô; vật liệu nhồi đọn không bằng cao su hoặc chất dẻo.

Nhóm 23: Các loại sợi dùng để dệt, cụ thể là : sợi và chỉ thêu, sợi và chỉ đàn hồi, sợi thủy tinh dùng trong ngành dệt.

Nhóm 24: Vải dính có thể dán bằng nhiệt; biểu ngữ, khăn tắm, vải thêu kim tuyến, rèm cửa ra vào, nhãn mác bằng vải.

Nhóm 26: Hoa giả, hoa nhân tạo, trái cây nhân tạo, vòng hoa nhân tạo, dải băng, để buộc tóc, trâm cài tóc, tóc giả.

Nhóm 28: Đồ trang hoàng cây noel; dụng cụ thể thao; trò chơi (không phải trò chơi trực tuyến).

Nhóm 29: Thịt; rau được bảo quản; mứt ướt(làm từ quả); trứng nguyên quả; sữa; dầu thực vật có thể ăn được.

Nhóm 30: Gia vị thập cẩm; bột nở; lúa mạch nghiền; kem lạnh; dấm bia, keo ong.

Nhóm 31: Hạt (ngũ cốc); động vật sống; rau tươi; hoa tự nhiên; thức ăn cho động vật, mạch nha (dùng cho ngành bia và rượu).

Nhóm 32: Bia; đồ uống hoa quả và nước ép hoa quả (không chứa cồn); Sirô để làm đồ uống.

Nhóm 34: Gạt tàn dùng cho người hút thuốc; dụng cụ cắt đầu xì gà; bình đựng gas dùng cho bật lửa hút thuốc; đá lửa; bật lửa dùng cho người hút thuốc; diêm.

Nhóm 35: Kế toán; thông tin thương mại và tư vấn tiêu dùng; bán đấu giá; kiểm toán; thông tin về thương mại; quản lý tư liệu bằng máy tính.

Nhóm 36: Dịch vụ tính toán bảo hiểm; tư vấn về bảo hiểm; bảo hiểm y tế; môi giới bảo hiểm; bảo hiểm sinh mạng; bảo hiểm hàng hải.

Nhóm 37: Sơn nội thất và ngoại thất; dịch vụ xây, lát; làm sạch bên trong toà nhà; giặt khô; diệt trừ động vật có hại, không dùng trong lĩnh vực nông nghiệp; sửa chữa máy móc.

Nhóm 38: Truyền hình cáp; hãng thông tấn; dịch vụ cung cấp kế nối viễn thông đến mạng máy tính toàn cầu; dịch vụ điện thoại; cung cấp các kênh viễn thông cho dịch vụ mua hàng từ xa.

Nhóm 39: Sắp xếp các chuyến du lịch; vận tải; cho thuê kho bãi.

Nhóm 40: Dịch vụ mài mòn; lắp ráp vật liệu theo đơn đặt hàng (cho người khác); dịch vụ xử lý kim loại; chế biến dầu mỏ; dịch vụ in.

Nhóm 41: Trường đào tạo [giáo dục]; tổ chức và điều khiển hội thảo; tổ chức các cuộc thi thể thao, khoá đào tạo từ xa; thông tin giáo dục; hướng dẫn nghề nghiệp [tư vấn đào tạo hoặc giáo dục].

Nhóm 42: Kiến trúc; xác nhận giá trị tác phẩm nghệ thuật; thiết lập bản vẽ công nghiệp; thiết kế quần áo; nghiên cứu trong lĩnh vực bảo vệ môi trường; dịch vụ lập quy hoạch đô thị.

Nhóm 43: Nhà dưỡng lão; dịch vụ nhà trẻ ban ngày; dịch vụ quán cà phê; dịch vụ khách sạn.

Nhóm 44: Nhà tế bần; thẩm mỹ viện; trung tâm chăm sóc sức khỏe; bệnh viện.

Nhóm 45: Tư vấn về an ninh; vệ sĩ cho cá nhân; dịch vụ giải quyết tranh chấp ngoài tòa án; dịch vụ đăng ký tên miền (dịch vụ pháp lý); tổ chức các buổi lễ tôn giáo.

---

(210) **4-2012-27999**

(540)

Unitek Solar

(220) 11.12.2012
(441) 25.02.2013
(731) CÔNG TY TNHH THƯƠNG MẠI XUẤT NHẬP KHẨU LỘC THỊNH PHÁT (VN)
71/121 tổ 16, khu phố 1, phường Tân Hiệp, thành phố Biên Hòa, tỉnh Đồng Nai
(740) Công ty cổ phần Tư vấn S&B (S&B CONSULTANT.,CORP.)

(511) Nhóm 11: Máy nước nóng năng lượng mặt trời, đèn năng lượng mặt trời, máy xông hơi gia đình.

---

(210) **4-2012-28001**

(540)

COPROSAR

(220) 11.12.2012
(441) 25.02.2013
(731) CÔNG TY CỔ PHẦN DƯỢC PHẨM GLOMED (VN)
Số 35, đại lộ Tự Do, KCN Việt Nam - Singapore, thị xã Thuận An, tỉnh Bình Dương
(740) Công ty TNHH Trường Xuân (AGELESS CO.,LTD.)

(511) Nhóm 05: Dược phẩm.

---

(210) **4-2012-28003**

(540)

EXCEL FLOOR

(220) 12.12.2012
(441) 25.02.2013
(531) 26.1.1; 26.4.4; 26.4.9; 26.13.25
(591) Đỏ, đen, vàng nhạt, nâu, trắng
(731) CÔNG TY TNHH MỘT THÀNH VIÊN PHÙNG ĐẠI NAM (VN)
199 Tô Hiến Thành, phường 13, quận 10, thành phố Hồ Chí Minh

(511) Nhóm 19: Các sản phẩm gỗ dùng trong xây dựng, cụ thể: gỗ dùng cho xây dựng, gỗ công nghiệp, gỗ cưa thô (gỗ xẻ thô), sàn gỗ, ván sàn gỗ, gỗ dán.

---

(210) **4-2012-28005**

(540)

SHIO

(220) 12.12.2012
(441) 25.02.2013
(731) CÔNG TY TNHH MỘT THÀNH VIÊN THƯƠNG MẠI SẢN XUẤT MỸ PHẨM EN YA (VN)
30/96 Đỗ Nhuận, phường Sơn Kỳ, quận Tân Phú, thành phố Hồ Chí Minh

(511) Nhóm 03: Mỹ phẩm.

---

(210) **4-2012-28007**

(540)

GYPTEK

(220) 12.12.2012
(441) 25.02.2013
(731) CÔNG TY TNHH HỮU HẠN XÂY DỰNG - THƯƠNG MẠI - DỊCH VỤ LÊ TRẦN (VN)
25 Trần Bình Trọng, phường 1, quận 5, thành phố Hồ Chí Minh

(511) Nhóm 19: Vật liệu xây dựng phi kim loại; trần nhà không bằng kim loại; vật liệu xây dựng không bằng kim loại; thạch cao; tấm lợp mái không bằng kim loại; lớp ốp, không bâng kim loại cho các công trình xây dựng; tấm lát mỏng không bằng kim loại.

---

(210) **4-2012-28008**

(540)

(220) 12.12.2012
(441) 25.02.2013
(531) 26.4.2
(591) Vàng, xanh dương, đỏ
(731) HỘ KINH DOANH CÁ THỂ MAI THY (VN)
Số 23, đường Nguyễn Huệ, khu phố 1, phường 2, tỉnh Tiền Giang

(511) Nhóm 30: Bánh ngọt, mặn; kẹo; mứt kẹo; chè (trà); cà phê; bột ngũ cốc.

Nhóm 35: Mua bán: bánh ngọt, mặn; kẹo; mứt kẹo; chè (trà); cà phê; bột ngũ cốc.

---

(210) **4-2012-28010**

(540)

(220) 12.12.2012
(441) 25.02.2013
(531) 26.4.3; 26.4.4; A26.4.6; 26.15.9; 26.13.25
(591) Đen, da cam
(731) CÔNG TY TNHH CÔNG NGHIỆP NHẬT QUANG TÂN (VN)
43, đường số 2, khu phố Hưng Gia I, phường Tân Phong, quận 7, thành phố Hồ Chí Minh

(511) Nhóm 09: Dây thoát hiểm nhà cao tầng; đệm hơi cứu hộ.

---

(210) **4-2012-28011**

(540) YK

(220) 12.12.2012
(441) 25.02.2013
(731) CÔNG TY TNHH CỬA NGUYÊN TÂM (VN)
642/39 Lê Đức Thọ, phường 15, quận Gò Vấp, thành phố Hồ Chí Minh

(511) Nhóm 06: Lá cửa cuốn bằng kim loại.

---

(210) **4-2012-28012**

(540)

(220) 12.12.2012
(441) 25.02.2013
(591) Đỏ, đen
(731) CÔNG TY TNHH THẾ GIỚI HOÀN HẢO (VN)
13/14 Lê Thánh Tôn, phường Bến Nghé, quận 1, thành phố Hồ Chí Minh

(511) Nhóm 35: Bán buôn thiết bị, linh kiện điện tử viễn thông, máy vi tính, phần mềm, máy nghe nhạc, tai nghe, điện thoại.

---

(210) **4-2012-28014**

(540)

(220) 12.12.2012
(441) 25.02.2013
(531) 26.4.2; 26.1.2; A26.11.12; 26.13.25
(591) Xanh đậm, xanh nhạt
(731) CÔNG TY CỔ PHẦN DỊCH VỤ MARKETING VÀ PHÁT TRIỂN THỊ TRƯỜNG PPM (VN)
122 Nguyễn Sĩ Sách, phường 15, quận Tân Bình, thành phố Hồ Chí Minh

(511) Nhóm 43: Nhà hàng ăn uống và các dịch vụ ăn uống.

---

(210) **4-2012-28015**

(540) TÂN HỒNG PHÁT

(220) 12.12.2012
(441) 25.02.2013
(591) Xanh dương đậm
(731) CÔNG TY TNHH THƯƠNG MẠI TÂN HỒNG PHÁT (VN)
Số 23, đường 3, khu tập thể F361, phường Yên Phụ, quận Tây Hồ, thành phố Hà Nội

(511) Nhóm 02: Thuốc nhuộm quần áo (chất nhuộm quần áo); chất (thuốc) cắn mầu.

Nhóm 03: Chất tẩy trắng, chất tẩy rửa, chất đánh bóng (chất làm bóng), chất để giặt, xà phòng.

Nhóm 35: Mua bán các loại thuốc nhuộm quần áo, chất cắn mầu, chất tẩy trắng. chất tẩy rửa, chất đánh bóng, chất để giặt, xà phòng.

---

(210) **4-2012-28016**

(540)

(220) 12.12.2012
(441) 25.02.2013
(531) 26.4.2; 26.13.25
(591) Đỏ, xanh dương đậm
(731) CÔNG TY TNHH THƯƠNG MẠI TÂN HỒNG PHÁT (VN)
Số 23, đường 3, khu tập thể F361, phường Yên Phụ, quận Tây Hồ, thành phố Hà Nội

(511) Nhóm 01: Hóa chất công nghiệp, hóa chất dùng trong nông nghiệp (trừ chất diệt nấm, chất diệt cỏ dại, chất diệt cỏ, thuốc trừ sâu và chất diệt ký sinh trùng).

Nhóm 02: Thuốc nhuộm quần áo (chất nhuộm quần áo); chất (thuốc) cắn mầu.

Nhóm 03: Chất tẩy trắng, chất tẩy rửa, chất đánh bóng (chất làm bóng), chất để giặt, xà phòng.

Nhóm 35: Mua bán hóa chất công nghiệp, hóa chất dùng trong nông nghiệp (trừ chất diệt nấm chất diệt cỏ dại, chất diệt cỏ, thuốc trừ sâu và chất diệt ký sinh trùng), các loại thuốc nhuộm quần áo, chất cắn mầu, chất tẩy trắng, chất tẩy rửa, chất đánh bóng, chất để giặt, xà phòng.

---

(210) **4-2012-28017**

(540) LÝ GIA

(220) 12.12.2012
(441) 25.02.2013
(731) CÔNG TY TNHH SẢN XUẤT VÀ THƯƠNG MẠI CƠ KHÍ LÝ GIA (VN)
Thôn Dùa Hạ, xã Thanh Thùy, huyện Thanh Oai, thành phố Hà Nội

(511) Nhóm 11: Bình nước nóng có dùng điện trong nhà tắm; ống dẫn nước dùng cho thiết bị vệ sinh; dụng cụ và thiết bị vệ sinh; thiết bị dùng cho bồn tắm.

---

(210) **4-2012-28018**

(540) 25h mua sắm thông minh
Giá trị gia tăng đích thực

(220) 12.12.2012
(441) 25.02.2013
(531) 26.4.1; 26.4.2; 26.4.4; 26.4.9
(591) Đỏ, trắng, xanh nước biển, đen, xanh rêu, xám
(731) ĐÀO THÁI HƯNG (VN)
57 Lý Nam Đế, Hoàn Kiếm, thành phố Hà Nội

(511) Nhóm 35: Quảng cáo, đại lý quảng cáo, dịch vụ quảng cáo trực tuyến trên mạng máy tính, thông tin thương mại, tư vấn tổ chức điều hành và kinh doanh, quan hệ công chúng.

---

(210) **4-2012-28019**

(540) GIÀY HÙNG THỊNH

(220) 12.12.2012
(441) 25.02.2013
(731) NGUYỄN CỬU TÂN (VN)
432 Lũy Bán Bích, phường Hòa Thạnh, quận Tân Phú, thành phố Hồ Chí Minh

(511) Nhóm 25: Giày dép.

---

(210) **4-2012-28022**

(540) URALI

(220) 12.12.2012
(441) 25.02.2013
(731) CÔNG TY TNHH CÔNG NGHIỆP VÀ THƯƠNG MẠI NAM VIỆT (VN)
439/B47 Phan Văn Trị, phường 5, quận Gò Vấp, thành phố Hồ Chí Minh
(740) Công ty TNHH Dịch vụ Sở hữu trí tuệ KENFOX (KENFOX IP SERVICE CO.,LTD.)

(511) Nhóm 07: Máy bơm nước, máy phun rửa cao áp, bình phun bọt tuyết (máy móc), máy hút bụi, thiết bị nâng, máy cân chỉnh lốp ô-tô.

---

(210) **4-2012-28023**

(540)

PRO JET

(220) 12.12.2012
(441) 25.02.2013
(731) CÔNG TY TNHH CÔNG NGHIỆP VÀ THƯƠNG MẠI NAM VIỆT (VN)
439/B47 Phan Văn Trị, phường 5, quận Gò Vấp, thành phố Hồ Chí Minh
(740) Công ty TNHH Dịch vụ Sở hữu trí tuệ KENFOX (KENFOX IP SERVICE CO.,LTD.)

(511) Nhóm 07: Máy bơm nước, máy phun rửa cao áp, bình phun bọt tuyết (máy móc), máy hút bụi, thiết bị nâng, máy cân chỉnh lốp ô-tô.

---

(210) **4-2012-28024**

(540)

(220) 12.12.2012
(441) 25.02.2013
(531) A26.11.12; 26.13.25
(591) Hồng, xanh dương
(731) CÔNG TY TNHH MỘT THÀNH VIÊN HÀ PHƯƠNG (VN)
Tổ 9, khu 5, phường Bãi Cháy, thành phố Hạ Long, tỉnh Quảng Ninh
(740) Công ty TNHH Sở hữu trí tuệ VIPATCO (VIPATCO IP CO.,LTD.)

(511) Nhóm 33: Rượu.

---

(210) **4-2012-28026**

(540)

Graham Tek

(220) 12.12.2012
(441) 25.02.2013
(531) A26.11.12; A18.5.7; 26.13.25
(591) Xanh dương
(731) CÔNG TY CỔ PHẦN PACIFIC PHÁT TRIỂN CÔNG NGHỆ (VN)
Số 8B, ngõ 379 Hoàng Hoa Thám, phường Liễu Giai, quận Ba Đình, thành phố Hà Nội

(511) Nhóm 32: Nước uống đóng chai; nước uống tinh khiết; đồ uống không cồn; nước ép trái cây; chế phẩm dùng làm đồ uống.

---

(210) **4-2012-28027**

(540)

DULCE CAFE

(220) 12.12.2012
(441) 25.02.2013
(731) BROADWATER HOLDINGS LIMITED (IS)
Suite 2 North, Town Mills, Rue du Pre, St Peter Port, Guernsey, GY1, 1 LT, Channel Islands
(740) Công ty TNHH Luật Cộng Đồng (COMMUNITY LAW CO.,LTD.)

(511) Nhóm 43: Dịch vụ cung cấp thức ăn và đồ uống và tất cả các dịch vụ khác trong nhóm này liên quan đến việc cung cấp thưc ăn và đồ uống cho người cho người tiêu dùng cụ thể như: cửa hàng ăn nhanh; quán cà phê; dịch vụ bán thức ăn và nước giải khát từ các điểm bán hàng lưu động (dịch vụ do nhà hàng thực hiện); dịch vụ bán thức ăn và đồ uống mang đi (dịch vụ do nhà hàng thực hiện); nhà hàng ăn uống; quán rượu nhỏ; căng tin; quán ăn tự phục vụ.

---

(210) **4-2012-28030**

(540)

T&N

(220) 12.12.2012
(441) 25.02.2013

(731) HỘ KINH DOANH LỆ SƯƠNG (VN)
Sạp 831 chợ Bình Tây, phường 2, quận 6, thành phố Hồ Chí Minh
(740) DNTN Dịch vụ thương mại và sở hữu công nghiệp Song Ngọc (I.P.T.S.)

(511) Nhóm 25: Quần áo, giày dép; mũ (nón); vớ (tất).

---

(210) **4-2012-28032**

(540)

VERANGO

(220) 12.12.2012
(441) 25.02.2013

(731) BAYER INTELLECTUAL PROPERTY GMBH (DE)
ALFRED-NOBEL-STRABE 10, 40789 Monheim am Rhein, Germany
(740) Công ty Tư vấn đầu tư và chuyển giao công nghệ (INVESTCONSULT)

(511) Nhóm 01: Hóa chất dùng trong nông nghiệp, nghề làm vườn và lâm nghiệp (không bao gồm chế phẩm diệt trừ sâu bọ gây hại; chất diệt nấm; chất diệt cỏ); chế phẩm dùng để xử lý hạt giống (bao gồm trong nhóm này); phân bón.

Nhóm 05: Chế phẩm diệt trừ động vật gây hại; chất diệt nấm; thuốc diệt cỏ.

---

(210) **4-2012-28033**

(540)

(220) 12.12.2012
(441) 25.02.2013
(531) 26.4.2; 26.4.4; A26.11.12; 25.5.2
(591) Xanh dương, trắng
(731) CÔNG TY TRÁCH NHIỆM HỮU HẠN LA VIE (VN)
Quốc lộ 1A, phường Khánh Hậu, thành phố Tân An, tỉnh Long An

(511) Nhóm 32: Nước khoáng thiên nhiên đóng chai (đồ uống); nước uống đóng chai.

---

(210) **4-2012-28034**

(540)

(220) 12.12.2012
(441) 25.02.2013
(531) 26.4.2; 26.4.4; A26.11.12; 25.5.2
(591) Xanh dương, trắng
(731) CÔNG TY TRÁCH NHIỆM HỮU HẠN LA VIE (VN)
Quốc lộ 1A, phường Khánh Hậu, thành phố Tân An, tỉnh Long An

(511) Nhóm 32: Nước khoáng thiên nhiên đóng chai (đồ uống); nước uống đóng chai.

---

(210) **4-2012-28035**

(540)

HERSHEY'S

(220) 12.12.2012
(441) 25.02.2013
(731) HERSHEY CHOCOLATE & CONFECTIONERY CORPORATION (US)
4860 Robb Street, Suite 204, Wheat Ridge, Colorado 80033 U.S.A.
(740) Công ty TNHH Quốc tế D & N (D&N INTERNATIONAL CO.,LTD.)

(511) Nhóm 30: Sô cô la; sản phẩm sô cô la; kẹo, kẹo dạng thanh; bánh kẹo; ca cao; sản phẩm ca cao; bánh quy khô, bánh bích quy; sô cô la cô đặc không đường, bánh dạng miếng, lát hoặc khoanh; hỗn hợp sô cô la ăn liền (đồ uống lạnh và nóng); lớp bọc bằng sô cô la; sô cô la dạng lỏng không cồn; hạt quả bọc sô cô la; si rô có hương vị dùng cho bánh kẹo, cụ thể là si rô vị sô cô la dùng cho bánh kẹo, si rô vị dâu dùng cho bánh kẹo, si rô vị ca ra men dùng cho bánh kẹo, si rô vị bơ đun với đường dùng cho bánh kẹo, si rô vị đậu phộng bơ dùng cho bánh kẹo; bánh dùng để phủ lên kem và các món tráng miệng; bánh, bánh ngọt, kem; bánh kẹo ướp lạnh; bánh kẹo đông lạnh; đồ uống làm bằng sô cô la không chứa cồn, không bơ sữa; thanh lương khô làm từ ngũ cốc.

---

(210) **4-2012-28036**

(540)

(220) 12.12.2012
(441) 25.02.2013
(531) 15.7.1
(591) Đỏ, xanh, đen
(731) CÔNG TY TRÁCH NHIỆM HỮU HẠN SẢN XUẤT THƯƠNG MẠI HNT (VN)
D20A/38/5 Võ Văn Vân, ấp 4A, xã Vĩnh Lộc B, huyện Bình Chánh, thành phố Hồ Chí Minh

(511) Nhóm 07: Máy vắt sữa bò.

---

(210) **4-2012-28037**

(540)

NEWSTOMAZ

(220) 12.12.2012
(441) 25.02.2013
(731) CÔNG TY CỔ PHẦN DƯỢC PHẨM ME DI SUN (VN)
Số 521, ấp An Lợi, xã Hòa Lợi, huyện Bến Cát, tỉnh Bình Dương
(740) Công ty TNHH Sở hữu trí tuệ và Công nghệ Thủ đô (CAPITAL IP&T CO.,LTD.)

(511) Nhóm 05: Dược phẩm, thực phẩm chức năng, thực phẩm dinh dưỡng dùng trong y tế.

---

(210) **4-2012-28038**

(540)

TUTIKIDS

(220) 12.12.2012
(441) 25.02.2013
(731) LƯU ĐÌNH THẮNG (VN)
Xóm 4, thôn Phú Đô, xã Mễ Trì, huyện Từ Liêm, thành phố Hà Nội
(740) Công ty TNHH Sở hữu trí tuệ và Công nghệ Thủ đô (CAPITAL IP&T CO.,LTD.)

(511) Nhóm 05: Dược phẩm, thực phẩm chức năng, thực phẩm dinh dưỡng dùng trong y tế.

---

(210) **4-2012-28039**

(540)

CHUCHUBI

(220) 12.12.2012
(441) 25.02.2013
(731) LƯU ĐÌNH THẮNG (VN)
Xóm 4, thôn Phú Đô, xã Mễ Trì, huyện Từ Liêm, thành phố Hà Nội
(740) Công ty TNHH Sở hữu trí tuệ và Công nghệ Thủ đô (CAPITAL IP&T CO.,LTD.)

(511) Nhóm 05: Dược phẩm, thực phẩm chức năng, thực phẩm dinh dưỡng dùng trong y tế.

---

(210) **4-2012-28040**

(540)

An Khớp Vương

(220) 12.12.2012
(441) 25.02.2013
(731) CÔNG TY TRÁCH NHIỆM HỮU HẠN DƯỢC PHẨM VIỆT MỸ (VN)
Nhà số 4, ngõ 36, phố Hoàng Ngọc Phách, phường Láng Hạ, quận Đống Đa, thành phố Hà Nội
(740) Công ty TNHH Sở hữu trí tuệ và Công nghệ Thủ đô (CAPITAL IP&T CO.,LTD.)

(511) Nhóm 05: Dược phẩm, thực phẩm chức năng, thực phẩm dinh dưỡng dùng trong y tế.

---

(210) **4-2012-28041**

(540)

CENVIDAY

(220) 12.12.2012
(441) 25.02.2013
(731) CÔNG TY TRÁCH NHIỆM HỮU HẠN DƯỢC PHẨM BERLIN - ĐỨC (VN)
Số nhà 22, ngõ 35-37, phố Đại La, phường Trương Định, quận Hai Bà Trưng, thành phố Hà Nội
(740) Công ty TNHH Sở hữu trí tuệ và Công nghệ Thủ đô (CAPITAL IP&T CO.,LTD.)

(511) Nhóm 05: Dược phẩm, thực phẩm chức năng, thực phẩm dinh dưỡng dùng trong y tế.

---

(210) **4-2012-28042**

(540)

BEDAGAS

(220) 12.12.2012
(441) 25.02.2013
(731) CÔNG TY TRÁCH NHIỆM HỮU HẠN DƯỢC PHẨM BERLIN - ĐỨC (VN)
Số nhà 22, ngõ 35-37, phố Đại La, phường Trương Định, quận Hai Bà Trưng, thành phố Hà Nội
(740) Công ty TNHH Sở hữu trí tuệ và Công nghệ Thủ đô (CAPITAL IP&T CO.,LTD.)

(511) Nhóm 05: Dược phẩm, thực phẩm chức năng, thực phẩm dinh dưỡng dùng trong y tế.

---

(210) **4-2012-28043**

(540)

GATONUSBLD

(220) 12.12.2012
(441) 25.02.2013
(731) CÔNG TY TRÁCH NHIỆM HỮU HẠN DƯỢC PHẨM BERLIN - ĐỨC (VN)
Số nhà 22, ngõ 35-37, phố Đại La, phường Trương Định, quận Hai Bà Trưng, thành phố Hà Nội
(740) Công ty TNHH Sở hữu trí tuệ và Công nghệ Thủ đô (CAPITAL IP&T CO.,LTD.)

(511) Nhóm 05: Dược phẩm, thực phẩm chức năng, thực phẩm dinh dưỡng dùng trong y tế.

---

(210) **4-2012-28044**

(540)

PROCARBLD

(220) 12.12.2012
(441) 25.02.2013
(731) CÔNG TY TRÁCH NHIỆM HỮU HẠN DƯỢC PHẨM BERLIN - ĐỨC (VN)
Số nhà 22, ngõ 35-37, phố Đại La, phường Trương Định, quận Hai Bà Trưng, thành phố Hà Nội
(740) Công ty TNHH Sở hữu trí tuệ và Công nghệ Thủ đô (CAPITAL IP&T CO.,LTD.)

(511) Nhóm 05: Dược phẩm, thực phẩm chức năng, thực phẩm dinh dưỡng dùng trong y tế.

---

(210) **4-2012-28045**

(540)

BERLIGAN

(220) 12.12.2012
(441) 25.02.2013
(731) CÔNG TY TRÁCH NHIỆM HỮU HẠN DƯỢC PHẨM BERLIN - ĐỨC (VN)
Số nhà 22, ngõ 35-37, phố Đại La, phường Trương Định, quận Hai Bà Trưng, thành phố Hà Nội
(740) Công ty TNHH Sở hữu trí tuệ và Công nghệ Thủ đô (CAPITAL IP&T CO.,LTD.)

(511) Nhóm 05: Dược phẩm, thực phẩm chức năng, thực phẩm dinh dưỡng dùng trong y tế.

---

(210) **4-2012-28046**

(540)

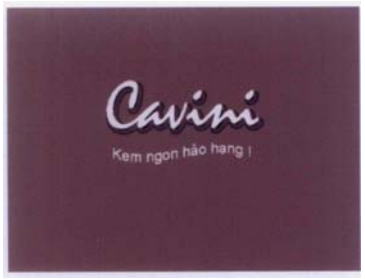

(220) 12.12.2012
(441) 25.02.2013
(531) 26.4.2
(591) Nâu, trắng
(731) CÔNG TY CỔ PHẦN CHẾ BIẾN THỰC PHẨM TRÀNG TIỀN (VN)
Số 18, tổ 20, phường Yên Sở, quận Hoàng Mai, thành phố Hà Nội
(740) Văn phòng Luật sư Bạch Minh (VPLS BACH MINH)

(511) Nhóm 30: Sữa chua đông lạnh (dạng kem lạnh); kem lạnh; thạch trái cây (dạng kẹo bánh); kem trái cây (đá lạnh); bánh kẹo.

---

(210) **4-2012-28047**

(540)

(220) 12.12.2012
(441) 25.02.2013
(531) A26.11.12
(731) LINE UP CO.,LTD. (KR)
17-1, Gobul-ro 211 beon-gil, Gwangju-si, Gyeonggi-do, Republic of Korea
(740) Công ty TNHH một thành viên Sở hữu trí tuệ VCCI (VCCI-IP CO.,LTD)

(511) Nhóm 25: Giày da (trang phục); thắt lưng làm bằng da (trang phục); giày (trang phục); giày cao cổ (trang phục); dép; nẹp kim loại dùng cho đồ đi chân.

---

(210) **4-2012-28048**

(540)

HURISE

(220) 12.12.2012
(441) 25.02.2013
(531) 26.13.25
(591) Đen, đỏ
(731) HURISE CO.,LTD. (TW)
No. 16, Jingke 6th rd., Nantun dist., Taichung city, Taiwan
(740) Công ty TNHH một thành viên Sở hữu trí tuệ VCCI (VCCI-IP CO.,LTD)

(511) Nhóm 07: Máy gia công kim loại; cánh tay rô bốt dùng cho mục đích công nghiệp; máy xay [dùng cho gia công kim loại]; máy đánh bóng [dùng cho gia công kim loại]; đĩa mài [bộ phận của máy] ; mâm cặp 3 chấu [bộ phận của máy]; bánh mài [bộ phận của máy]; trục quay [bộ phận của máy].

---

(210) **4-2012-28049**

(540)

(220) 12.12.2012
(441) 25.02.2013
(531) 26.1.1; A26.11.12; A2.1.23; A2.3.23; A2.5.23; 26.13.25
(731) CÔNG TY TNHH ĐỊA ỐC HUY HƯNG (VN)
Số 599F, khu phố 2, đường Nguyễn Thị Định, phường Phú Khương, thành phố Bến Tre, tỉnh Bến Tre

(511) Nhóm 29: Yến sào.

---

(210) **4-2012-28050**

(540)

SPRATLY VN

(220) 12.12.2012
(441) 25.02.2013
(731) KIỀU DŨNG NHÂN (VN)
92/17 đường liên khu 16 - 18, phường Bình Trị Đông, quận Bình Tân, thành phố Hồ Chí Minh

(511) Nhóm 03: Mỹ phẩm; nước rửa chén; nước tẩy đa năng; nước tẩy bồn cầu; nước rửa kính; nước sau sàn nhà.

---

(210) **4-2012-28051**

(540)

NEW HOA QUỲNH

(220) 12.12.2012
(441) 25.02.2013
(731) TRẦN THỊ THẮM (VN)
ấp Đông Thuận, xã Đông Thạnh, huyện Châu Thành, tỉnh Hậu Giang

(511) Nhóm 03: Mỹ phẩm.

---

(210) **4-2012-28052**

(540)

HOA SIM

(220) 12.12.2012
(441) 25.02.2013
(731) TRẦN THỊ THẮM (VN)
ấp Đông Thuận, xã Đông Thạnh, huyện Châu Thành, tỉnh Hậu Giang

(511) Nhóm 03: Mỹ phẩm.

---

(210) **4-2012-28053**

(540) ROLLAND

(220) 12.12.2012
(441) 25.02.2013
(731) LƯU TÔ SÁNG (VN)
253/20 Nguyễn Văn Luông, phường 11, quận 6, thành phố Hồ Chí Minh

(511) Nhóm 03: Mỹ phẩm.

---

(210) **4-2012-28054**

(540) REXWHITE
HOÀN VŨ

(220) 12.12.2012
(441) 25.02.2013
(731) HUỲNH LÊ HIỆP (VN)
83 Đỗ Thị Tâm, phường Tân Quý, quận Tân Phú, thành phố Hồ Chí Minh

(511) Nhóm 03: Mỹ phẩm.

---

(210) **4-2012-28055**

(540) MAISON &OBJET ASIA

(220) 12.12.2012
(441) 25.02.2013
(531) 26.4.1; A26.11.12
(731) SAFI - SALONS FRANCAIS ET INTERNATIONAUX (FR)
4 passage Roux, 75017 Paris, FRANCE
(740) Công ty Luật TNHH AMBYS Hà Nội (AMBYS HANOI)

(511) Nhóm 35: Tổ chức và thực hiện các cuộc triển lãm, trình diễn và hội chợ chuyên nghiệp hoặc công khai cho mục đích thương mại hoặc quảng cáo; tổ chức và quản lý các gian hàng hoặc không gian bán hàng có thu tiền cho thuê nhằm mục đích tiếp thị và quảng cáo trong khuôn khổ các buổi triển lãm, trình diễn và hội chợ mang tính chuyên nghiệp hoặc công khai cho mục đích thương mại hoặc quảng cáo; quản lý tài liệu bằng máy tính.

Nhóm 41: Tổ chức và thực hiện các buổi hội thảo chuyên đề, hội thảo, hội nghị, hội nghị chuyên đề, đại hội và các khóa đào tạo cho mục đích văn hoá và giáo dục; tổ chức các cuộc triển lãm và trình diễn chuyên nghiệp hoặc công khai cho mục đích văn hoá và giáo dục.

---

(210) **4-2012-28056**

(540) CROWN SUGAR

(220) 12.12.2012
(441) 25.02.2013
(731) FUJIFILM CORPORATION (JP)
26-30, Nishiazabu 2-chome, Minato-ku, Tokyo, Japan
(740) Công ty Luật TNHH AMBYS Hà Nội (AMBYS HANOI)

(511) Nhóm 03: Mỹ phẩm.

---

(210) **4-2012-28057**

(540) Heo Quay
ĐOÀN MÁN

(220) 12.12.2012
(441) 25.02.2013

(731) ĐỒNG MINH ĐOÀN (VN)
Thôn 8, xã Tân Thanh, huyện Lâm Hà, tỉnh Lâm Đồng

(511) Nhóm 43: Dịch vụ ăn uống.

---

(210) **4-2012-28058**

(540)

(220) 12.12.2012
(441) 25.02.2013
(531) 26.1.1; 24.15.1; A24.15.13
(591) Đỏ, xanh lâ cây, trắng
(731) PHẠM S (VN)
35 Trần Hưng Đạo, phường 10, thành phố Đà Lạt, tỉnh Lâm Đồng

(511) Nhóm 42: Chuyển giao khoa học công nghệ trong lĩnh vực nông nghiệp.

---

(210) **4-2012-28059**

(540) **HẢI NANCY**

(220) 12.12.2012
(441) 25.02.2013

(731) LƯU THÁI CHÍ KHA (VN)
46 Tăng Bạt Hổ, phường 1, thành phố Đà Lạt, tỉnh Lâm Đồng

(511) Nhóm 25: Giày, dép.

Nhóm 35: Mua bán: giày, dép, ví (bóp), dây thắt lưng, móc khóa (bằng da).

---

(210) **4-2012-28060**

(540)

(220) 12.12.2012
(441) 25.02.2013
(531) 26.5.1; 26.5.3; A26.11.12; A3.13.4
(591) Vàng, nâu, đen, trắng
(731) CÔNG TY TNHH THƯƠNG MẠI ONG VÀNG (VN)
Khu 1, quốc lộ 56, xã Nhân Nghĩa, huyện Cẩm Mỹ, tỉnh Đồng Nai
(740) Công ty TNHH Tư vấn sở hữu trí tuệ Việt (VIET IP CO.,LTD.)

(511) Nhóm 30: Mật ong, mật ong nghệ (không dùng cho mục đích y tế), sữa ong chúa (không dùng cho mục đích dược phẩm).

---

(210) **4-2012-28061**

(540)

ADP

(220) 12.12.2012
(441) 25.02.2013
(591) Hồng, vàng, tím
(731) CÔNG TY TNHH MỘT THÀNH VIÊN AN ĐỨC PHÚ (VN)
F-A046 tầng 1, tòa nhà E-mall, KCX Tân Thuận, Lô J1.20b-21 đường số 5, phường Tân Thuận Đông, quận 7, thành phố Hồ Chí Minh
(740) Công ty TNHH Tư vấn sở hữu trí tuệ Việt (VIET IP CO.,LTD.)

(511) Nhóm 03: Mỹ phẩm; nước hoa; mỹ phẩm chăm sóc tóc; chế phẩm dùng cho trang điểm (không chứa dược chất); mỹ phẩm chăm sóc da; chế phẩm dùng để trang điểm và tẩy trang.

---

(210) **4-2012-28062**

(540)

HKBike

(220) 12.12.2012
(441) 25.02.2013
(591) Đỏ, trắng, xám
(731) CÔNG TY CỔ PHẦN XUẤT NHẬP KHẨU LINH TRUNG TÍN (VN)
Số 100 đường Bưởi, phường Ngọc Khánh, quận Ba Đình, thành phố Hà Nội

(511) Nhóm 12: Xe đạp điện; xe đạp.

Nhóm 35: Mua bán, xuất nhập khẩu: xe đạp điện, xe đạp.

---

(210) **4-2012-28063**

(540)

MODKOLOR

(220) 12.12.2012
(441) 25.02.2013
(731) CÔNG TY CỔ PHẦN SƠN MD VIỆT NAM (VN)
Khối Quyết Tiến, phường Vạn Phúc, quận Hà Đông, thành phố Hà Nội

(511) Nhóm 02: Sơn.

Nhóm 35: Dịch vụ mua bán sơn.

---

(210) **4-2012-28064**

(540)

RICE CREATIVE

(220) 12.12.2012
(441) 25.02.2013
(731) CÔNG TY TNHH THIẾT KẾ GẠO SÁNG TẠO (VN)
Số 58 (tầng 4), đường Phan Bội Châu, phường Bến Thành, quận 1, thành phố Hồ Chí Minh

(511) Nhóm 42: Dịch vụ thiết kế web; thiết kế đồ họa; thiết kế phần mềm máy tính; tư vấn về công nghệ thông tin và máy tính; thực hiện bản vẽ thiết kế sản phẩm in trên máy vi tính.

---

(210) **4-2012-28065**

(540)

GẠO SÁNG TẠO

(220) 12.12.2012
(441) 25.02.2013
(731) CÔNG TY TNHH THIẾT KẾ GẠO SÁNG TẠO (VN)
Số 58 (tầng 4), đường Phan Bội Châu, phường Bến Thành, quận 1, thành phố Hồ Chí Minh

(511) Nhóm 42: Dịch vụ thiết kế web; thiết kế đồ họa; thiết kế phần mềm máy tính; tư vấn về công nghệ thông tin và máy tính; thực hiện bản vẽ thiết kế sản phẩm in trên máy vi tính.

---

(210) **4-2012-28066**

(540)

rice

(220) 12.12.2012
(441) 25.02.2013
(731) CÔNG TY TNHH THIẾT KẾ GẠO SÁNG TẠO (VN)
Số 58 (tầng 4), đường Phan Bội Châu, phường Bến Thành, quận 1, thành phố Hồ Chí Minh

(511) Nhóm 42: Dịch vụ thiết kế web; thiết kế đồ họa; thiết kế phần mềm máy tính; tư vấn về công nghệ thông tin và máy tính; thực hiện bản vẽ thiết kế sản phẩm in trên máy vi tính.

---

(210) **4-2012-28067**

(540)

Ze-TOP

(220) 12.12.2012
(441) 25.02.2013
(731) PHAN THỊ TUYẾN (VN)
ấp 5, xã Bàu Đồn, huyện Gò Dầu, tỉnh Tây Ninh
(740) Công ty Cổ phần Sở hữu công nghiệp INVESTIP (INVESTIP)

(511) Nhóm 06: Khoá bằng kim loại, ngoại trừ khoá điện.

---

(210) **4-2012-28068**

(540)

(220) 12.12.2012
(441) 25.02.2013
(531) 26.1.1
(731) PHAN THỊ TUYẾN (VN)
ấp 5, xã Bàu Đồn, huyện Gò Dầu, tỉnh Tây Ninh
(740) Công ty Cổ phần Sở hữu công nghiệp INVESTIP (INVESTIP)

(511) Nhóm 06: Khóa bằng kim loại, ngoại trừ khoá điện.

---

(210) **4-2012-28069**

(540)

(220) 12.12.2012
(441) 25.02.2013
(531) 26.1.1
(731) PHAN THỊ TUYẾN (VN)
ấp 5, xã Bàu Đồn, huyện Gò Dầu, tỉnh Tây Ninh
(740) Công ty Cổ phần Sở hữu công nghiệp INVESTIP (INVESTIP)

(511) Nhóm 06: Khoá bằng kim loại, ngoại trừ khoá điện.

---

(210) **4-2012-28070**

(540)

(220) 12.12.2012
(441) 25.02.2013
(531) 26.13.25; 5.5.19; A26.11.12; 19.9.1
(591) Xanh dương, trắng, đen
(731) DOANH NGHIỆP TƯ NHÂN KHÁCH SẠN THIÊN BẢO BÌNH (VN)
9A-9B Thi Sách, phường Bến Nghé, quận 1, thành phố Hồ Chí Minh
(740) Công ty Cổ phần Sở hữu công nghiệp INVESTIP (INVESTIP)

(511) Nhóm 43: Dịch vụ lưu trú; nhà hàng ăn uống.

Nhóm 44: Dịch vụ chăm sóc sắc đẹp; dịch vụ xông hơi nóng lạnh.

---

(210) **4-2012-28071**

(540)

AOKANG 奥康

(220) 12.12.2012
(441) 25.02.2013
(531) 26.3.23; 26.4.4
(731) ZHEJIANG AOKANG CO.,LTD. (CN)
Aokang Industrial Park, Dong'ou Industrial District, OubeiTown, YongjiaCounty, Zhejiang Province, China
(740) Công ty TNHH Trường Xuân (AGELESS CO.,LTD.)

(511) Nhóm 18: Ví đựng tiền; túi xách tay; da thuộc, thô hoặc bán thành phẩm; bộ đồ du lịch [đồ da]; da thuộc; dây da thuộc; gậy chống; ô; tấm phủ bằng da [bộ da lông thú]; dây đai bằng da thuộc [yên cương ngựa].

Nhóm 25: Quần áo; đồ đi ở chân; giày cao cổ; dép; giầy ống buộc dây; trang phục dệt kim; ca vát, găng tay [trang phục]; mũ; quần đùi nịt bụng cho phụ nữ.

---

(210) **4-2012-28072**

(540) 王文政
Vương Văn Chính

(220) 12.12.2012
(441) 25.02.2013
(731) WANG YU CHICH (TW)
7F., No.282-4, Zhongzheng Rd., Xindian Dist., New Taipei City 23148, Taiwan
(740) Công ty TNHH Trường Xuân (AGELESS CO.,LTD.)

(511) Nhóm 43: Dịch vụ khách sạn; dịch vụ cung cấp thức ăn, đồ uống do nhà hàng thực hiện; nhà hàng ăn uống; quán ăn tự phục vụ; dịch vụ quán cà phê; quán rượu nhỏ.

---

(210) **4-2012-28073**

(540) Therapy-G

(220) 12.12.2012
(441) 25.02.2013
(731) AZAIS STÉPHANE, ALEXANDRE (VN)
B4/03 Chung cư Phúc Thịnh, 341 Cao Đạt, quận 5, thành phố Hồ Chí Minh

(511) Nhóm 03: Các chế phẩm chăm sóc tóc, các chế phẩm làm sạch, chăm sóc, cải thiện tình trạng xấu, làm đẹp cho da đầu và tóc cụ thể như chất lỏng dạng tinh dầu [gel] làm mượt và dưỡng tóc; dung dịch dạng lỏng [lotion] dưỡng tóc; chế phẩm nhuộm tóc; chế phẩm duỗi tóc [dùng để ép nóng, ép nguội tóc]; chế phẩm uốn tóc; chế phẩm tạo nếp tóc; chế phẩm tạo sóng tóc; chế phẩm dưỡng tóc trước và sau khi duỗi, uốn, nhuộm hoặc tẩy màu tóc; dầu gội đầu; dầu xả; kem hấp tóc; chế phẩm tẩy trắng [làm phai màu] dùng cho mục đích mỹ phẩm; keo xịt tóc.

---

(210) **4-2012-28074**

(540) kemon

(220) 12.12.2012
(441) 25.02.2013
(731) AZAIS STÉPHANE, ALEXANDRE (VN)
B4/03 chung cư Phúc Thịnh, 341 Cao Đạt, quận 5, thành phố Hồ Chí Minh

(511) Nhóm 03: Các chế phẩm chăm sóc tóc, các chế phẩm làm sạch, chăm sóc, cải thiện tình trạng xấu, làm đẹp cho da đầu và tóc cụ thể như chất lỏng dạng tinh dầu [gel] làm mượt và dưỡng tóc; dung dịch dạng lỏng [lotion] dưỡng tóc; chế phẩm nhuộm tóc; chế phẩm duỗi tóc [dùng để ép nóng, ép nguội tóc]; chế phẩm uốn tóc; chế phẩm tạo nếp tóc; chế phẩm tạo sóng tóc; chế phẩm dưỡng tóc trước và sau khi duỗi, uốn, nhuộm hoặc tẩy màu tóc; dầu gội đầu; dầu xả; kem hấp tóc; chế phẩm tẩy trắng [làm phai màu] dùng cho mục đích mỹ phẩm; keo xịt tóc.

---

(210) **4-2012-28075**

(540) VitalFarco

(220) 12.12.2012
(441) 25.02.2013
(731) AZAIS STÉPHANE, ALEXANDRE (VN)
B4/03 chung cư Phúc Thịnh, 341 Cao Đạt, quận 5, thành phố Hồ Chí Minh

(511) Nhóm 03: Các chế phẩm chăm sóc tóc, các chế phẩm làm sạch, chăm sóc, cải thiện tình trạng xấu, làm đẹp cho da đầu và tóc cụ thể như chất lỏng dạng tinh dầu [gel] làm mượt và dưỡng tóc; dung dịch dạng lỏng [lotion] dưỡng tóc; chế phẩm nhuộm tóc; chế phẩm duỗi tóc [dùng để ép nóng, ép nguội tóc]; chế phẩm uốn tóc; chế phẩm tạo nếp tóc; chế phẩm tạo sóng tóc; chế phẩm dưỡng tóc trước và sau khi duỗi, uốn, nhuộm hoặc tẩy màu tóc; dầu gội đầu; dầu xả; kem hấp tóc; chế phẩm tẩy trắng [làm phai màu] dùng cho mục đích mỹ phẩm; keo xịt tóc.

---

(210) **4-2012-28076**

(540) ERAYBA

(220) 12.12.2012
(441) 25.02.2013
(731) AZAIS STÉPHANE, ALEXANDRE (VN)
B4/03 chung cư Phúc Thịnh, 341 Cao Đạt, quận 5, thành phố Hồ Chí Minh

(511) Nhóm 03: Các chế phẩm chăm sóc tóc, các chế phẩm làm sạch, chăm sóc, cải thiện tình trạng xấu, làm đẹp cho da đầu và tóc cụ thể như chất lỏng dạng tinh dầu [gel] làm mượt và dưỡng tóc; dung dịch dạng lỏng [lotion] dưỡng tóc; chế phẩm nhuộm tóc; chế phẩm duỗi tóc [dùng để ép nóng, ép nguội tóc]; chế phẩm uốn tóc; chế phẩm tạo nếp tóc; chế phẩm tạo sóng tóc; chế phẩm dưỡng tóc trước và sau khi duỗi, uốn, nhuộm hoặc tẩy màu tóc; dầu gội đầu; dầu xả; kem hấp tóc; chế phẩm tẩy trắng [làm phai màu] dùng cho mục đích mỹ phẩm; keo xịt tóc.

---

(210) **4-2012-28077**

(540) Phytos

(220) 12.12.2012
(441) 25.02.2013
(731) AZAIS STÉPHANE, ALEXANDRE (VN)
B4/03 chung cư Phúc Thịnh, 341 Cao Đạt, quận 5, thành phố Hồ Chí Minh

(511) Nhóm 03: Các chế phẩm chăm sóc tóc, các chế phẩm làm sạch, chăm sóc, cải thiện tình trạng xấu, làm đẹp cho da đầu và tóc cụ thể như chất lỏng dạng tinh dầu [gel] làm mượt và dưỡng tóc; dung dịch dạng lỏng [lotion] dưỡng tóc; chế phẩm nhuộm tóc; chế phẩm duỗi tóc [dùng để ép nóng, ép nguội tóc]; chế phẩm uốn tóc; chế phẩm tạo nếp tóc; chế phẩm tạo sóng tóc; chế phẩm dưỡng tóc trước và sau khi duỗi, uốn, nhuộm hoặc tẩy màu tóc; dầu gội đầu; dầu xả; kem hấp tóc; chế phẩm tẩy trắng [làm phai màu] dùng cho mục đích mỹ phẩm; keo xịt tóc.

---

(210) **4-2012-28078**

(540) TOCCO MAGICO

(220) 12.12.2012
(441) 25.02.2013
(731) AZAIS STÉPHANE, ALEXANDRE (VN)
B4/03 chung cư Phúc Thịnh, 341 Cao Đạt, quận 5, thành phố Hồ Chí Minh

(511) Nhóm 03: Các chế phẩm chăm sóc tóc, các chế phẩm làm sạch, chăm sóc, cải thiện tình trạng xấu, làm đẹp cho da đầu và tóc cụ thể như chất lỏng dạng tinh dầu [gel] làm mượt và dưỡng tóc; dung dịch dạng lỏng [lotion] dưỡng tóc; chế phẩm nhuộm tóc; chế phẩm duỗi tóc [dùng để ép nóng, ép nguội tóc]; chế phẩm uốn tóc; chế phẩm tạo nếp tóc; chế phẩm tạo sóng tóc; chế phẩm dưỡng tóc trước và sau khi duỗi, uốn, nhuộm hoặc tẩy màu tóc; dầu gội đầu; dầu xả; kem hấp tóc; chế phẩm tẩy trắng [làm phai màu] dùng cho mục đích mỹ phẩm; keo xịt tóc.

---

(210) **4-2012-28079**

(540) Renée Blanche

(220) 12.12.2012
(441) 25.02.2013
(731) AZAIS STÉPHANE, ALEXANDRE (VN)
B4/03 chung cư Phúc Thịnh, 341 Cao Đạt, quận 5, thành phố Hồ Chí Minh

(511) Nhóm 03: Các chế phẩm chăm sóc tóc, các chế phẩm làm sạch, chăm sóc, cải thiện tình trạng xấu, làm đẹp cho da đầu và tóc cụ thể như chất lỏng dạng tinh dầu [gel] làm mượt và dưỡng tóc; dung dịch dạng lỏng [lotion] dưỡng tóc; chế phẩm nhuộm tóc; chế phẩm duỗi tóc [dùng để ép nóng, ép nguội tóc]; chế phẩm uốn tóc; chế phẩm tạo nếp tóc; chế phẩm tạo sóng tóc; chế phẩm dưỡng tóc trước và sau khi duỗi, uốn, nhuộm hoặc tẩy màu tóc; dầu gội đầu; dầu xả; kem hấp tóc; chế phẩm tẩy trắng [làm phai màu] dùng cho mục đích mỹ phẩm; keo xịt tóc.

---

(210) **4-2012-28084**

(540)

(220) 12.12.2012
(441) 25.02.2013
(531) 26.13.25; 26.4.2; A26.11.12; 2.9.25
(591) Xanh lá cây, xanh cốm, trắng, tím, ghi, đen
(731) CÔNG TY TNHH DƯỢC PHẨM CUỘC SỐNG XANH (VN)
67 Khuất Duy Tiến, quận Thanh Xuân, thành phố Hà Nội
(740) Công ty cổ phần Tư vấn S&B (S&B CONSULTANT., CORP.)

(511) Nhóm 05: Thực phẩm chức năng dùng cho mục đích y tế.

---

(210) **4-2012-28090**

(540) LA ROCHE-POSAY

(220) 12.12.2012
(441) 25.02.2013
(731) AZAIS STÉPHANE, ALEXANDRE (VN)
B4/03 chung cư Phúc Thịnh, 341 Cao Đạt, quận 5, thành phố Hồ Chí Minh

(511) Nhóm 03: Các chế phẩm làm sạch, chăm sóc tóc, chăm sóc da toàn thân, cải thiện tình trạng xấu, làm đẹp cho tóc, da dầu và da toàn thân, cụ thể như kem làm trắng da; chất

lỏng dạng tinh dầu [gel] làm mượt và dưỡng tóc; dung dịch dạng lỏng [lotion] dưỡng tóc; chế phẩm nhuộm tóc; chế phẩm duỗi tóc dùng để ép nóng, ép nguội tóc], chế phẩm uốn tóc; chế phẩm tạo nếp tóc; chế phẩm tạo sóng tóc; chế phẩm dưỡng tóc trước và sau khi duỗi, uốn, nhuộm hoặc tẩy màu tóc; mỹ phẩm; kem mỹ phẩm dạng đặc quánh [gel] giữ ẩm da mặt; kem dưỡng ẩm ngày và đêm; dầu gội đầu; dầu xả; kem hấp tóc; các chế phẩm chăm sóc cơ thể [không chứa thuốc]; chế phẩm làm sạch, làm bong hay tẩy da chết dùng để chăm sóc và làm sạch da toàn thân, tay, chân; các chế phẩm chăm sóc cơ thể tự nhiên và chế phẩm không chứa thuốc dùng để làm ẩm, dưỡng, làm se khít lỗ chân lông hay làm sạch, làm tươi mát, cân bằng độ ẩm và chăm sóc cho mặt và da; chế phẩm mỹ phẩm các dạng làm nâu da [làm da rám nắng]; chế phẩm chống nắng cho da mặt và cơ thể; chế phẩm tẩy trắng [làm phai màu] dùng cho mục đích mỹ phẩm; keo xịt tóc.

---

(210) **4-2012-28091**

(540)

NORMA**DERM**

(220) 12.12.2012
(441) 25.02.2013
(731) AZAIS STÉPHANE, ALEXANDRE (VN)
B4/03 chung cư Phúc Thịnh, 341 Cao Đạt, quận 5, thành phố Hồ Chí Minh

(511) Nhóm 03: Các chế phẩm làm sạch, chăm sóc tóc, chăm sóc da toàn thân, cải thiện tình trạng xấu, làm đẹp cho tóc, da dầu và da toàn thân, cụ thể như kem làm trắng da; chất lỏng dạng tinh dầu [gel] làm mượt và dưỡng tóc; dung dịch dạng lỏng [lotion] dưỡng tóc; chế phẩm nhuộm tóc; chế phẩm duỗi tóc [dùng để ép nóng, ép nguội tóc]; chế phẩm uốn tóc; chế phẩm tạo nếp tóc; chế phẩm tạo sóng tóc; chế phẩm dưỡng tóc trước và sau khi duỗi, uốn, nhuộm hoặc tẩy màu tóc; mỹ phẩm; kem mỹ phẩm dạng đặc quánh [gel] giữ ẩm da mặt; kem dưỡng ẩm ngày và đêm; dầu gội đầu; dầu xả; kem hấp tóc; các chế phẩm chăm sóc cơ thể [không chứa thuốc]; chế phẩm làm sạch, làm bong hay tẩy da chết dùng đề chăm sóc và làm sạch da toàn thân, tay, chân; các chế phẩm chăm sóc cơ thể tự nhiên và chế phẩm không chứa thuốc dùng để làm ẩm, dưỡng, làm se khít lỗ chân lông hay làm sạch, làm tươi mát, cân bằng độ ẩm và chăm sóc cho mặt và da; chế phẩm mỹ phẩm các dạng làm nâu da [làm da rám nắng]; chế phẩm chống nắng cho da mặt và cơ thể; chế phẩm tẩy trắng [làm phai màu] dùng cho mục đích mỹ phẩm; keo xịt tóc.

---

(210) **4-2012-28092**

(540)

PHYTO PARIS

(220) 12.12.2012
(441) 25.02.2013
(731) AZAIS STÉPHANE, ALEXANDRE (VN)
B4/03 chung cư Phúc Thịnh, 341 Cao Đạt, quận 5, thành phố Hồ Chí Minh

(511) Nhóm 03: Các chế phẩm làm sạch, chăm sóc tóc, chăm sóc da toàn thân, cải thiện tình trạng xấu, làm đẹp cho tóc, da dầu và da toàn thân, cụ thể như kem làm trắng da; chất lỏng dạng tinh dầu [gel] làm mượt và dưỡng tóc; dung dịch dạng lỏng [lotion] dưỡng tóc; chế phẩm nhuộm tóc; chế phẩm duỗi tóc [dùng để ép nóng, ép nguội tóc], chế phẩm uốn tóc; chế phẩm tạo nếp tóc; chế phẩm tạo sóng tóc; chế phẩm dưỡng tóc trước và sau khi duỗi, uốn, nhuộm hoặc tẩy màu tóc; mỹ phẩm; kem mỹ phẩm dạng đặc quánh [gel] giữ ẩm da mặt; kem dưỡng ẩm ngày và đêm; dầu gội đầu; dầu xả; kem hấp tóc; các chế phẩm

chăm sóc cơ thể [không chứa thuốc]; chế phẩm làm sạch, làm bong hay tẩy da chết dùng để chăm sóc và làm sạch da toàn thân, tay, chân; các chế phẩm chăm sóc cơ thể tự nhiên và chế phẩm không chứa thuốc dùng để làm ẩm, dưỡng, làm se khít lỗ chân lông hay làm sạch, làm tươi mát, cân bằng độ ẩm và chăm sóc cho mặt và da; chế phẩm mỹ phẩm các dạng làm nâu da [làm da rám nắng]; chế phẩm chống nắng cho da mặt và cơ thể; chế phẩm tẩy trắng [làm phai màu] dùng cho mục đích mỹ phẩm; keo xịt tóc.

---

(210) **4-2012-28093**

(540)

SKINCEUTICALS

(220) 12.12.2012
(441) 25.02.2013
(731) AZAIS STÉPHANE, ALEXANDRE (VN)
B4/03 chung cư Phúc Thịnh, 341 Cao Đạt, quận 5, thành phố Hồ Chí Minh

(511) Nhóm 03: Các chế phẩm làm sạch, chăm sóc tóc, chăm sóc da toàn thân, cải thiện tình trạng xấu, làm đẹp cho tóc, da dầu và da toàn thân, cụ thể như kem làm trắng da; chất lỏng dạng tinh dầu [gel] làm mượt và dưỡng tóc; dung dịch dạng lỏng [lotion] dưỡng tóc; chế phẩm nhuộm tóc; chế phẩm duỗi tóc [dùng để ép nóng, ép nguội tóc], chế phẩm uốn tóc; chế phẩm tạo nếp tóc; chế phẩm tạo sóng tóc; chế phẩm dưỡng tóc trước và sau khi duỗi, uốn, nhuộm hoặc tẩy màu tóc; mỹ phẩm; kem mỹ phẩm dạng đặc quánh [gel] giữ ẩm da mặt; kem dưỡng ẩm ngày và đêm; dầu gội đầu; dầu xả; kem hấp tóc; các chế phẩm chăm sóc cơ thể [không chứa thuốc]; chế phẩm làm sạch, làm bong hay tẩy da chết dùng để chăm sóc và làm sạch da toàn thân, tay, chân; các chế phẩm chăm sóc cơ thể tự nhiên và chế phẩm không chứa thuốc dùng để làm ẩm, dưỡng, làm se khít lỗ chân lông hay làm sạch, làm tươi mát, cân bằng độ ẩm và chăm sóc cho mặt và da; chế phẩm mỹ phẩm các dạng làm nâu da [làm da rám nắng]; chế phẩm chống nắng cho da mặt và cơ thể; chế phẩm tẩy trắng [làm phai màu] dùng cho mục đích mỹ phẩm; keo xịt tóc.

---

(210) **4-2012-28094**

(540)

FRANCK PROVOST

(220) 12.12.2012
(441) 25.02.2013
(731) AZAIS STÉPHANE, ALEXANDRE (VN)
B4/03 chung cư Phúc Thịnh, 341 Cao Đạt, quận 5, thành phố Hồ Chí Minh

(511) Nhóm 03: Các chế phẩm chăm sóc tóc, các chế phẩm làm sạch, chăm sóc, cải thiện tình trạng xấu, làm đẹp cho da đầu và tóc cụ thể như chất lỏng dạng tinh dầu [gel] làm mượt và dưỡng tóc; dung dịch dạng lỏng [lotion] dưỡng tóc; chế phẩm nhuộm tóc; chế phẩm duỗi tóc [dùng để ép nóng, ép nguội tóc]; chế phẩm uốn tóc; chế phẩm tạo nếp tóc; chế phẩm tạo sóng tóc; chế phẩm dưỡng tóc trước và sau khi duỗi, uốn, nhuộm hoặc tẩy màu tóc; đầu gội đầu; dầu xả; kem hấp tóc; chế phẩm tẩy trắng [làm phai màu] dùng cho mục đích mỹ phẩm; keo xịt tóc.

Nhóm 44: Thẩm mỹ viện; thẩm mỹ viện tóc [hair salon, tiệm cắt tóc]; xoa bóp [dịch vụ mat-xa]; dịch vụ trang điểm; dịch vụ trị liệu.

---

(210) **4-2012-28097**

(540)

MARVEL

(220) 12.12.2012
(441) 25.02.2013
(731) MARVEL CHARACTERS, INC. (US)
1600 Rosecrans Avenue, Manhattan Beach, California 90266, United States of America
(740) Công ty Luật TNHH quốc tế Ban mai Việt Nam (BMVN INTERNATIONAL LLC)

(511) Nhóm 25: Quần áo, giày dép, mũ nón, quần áo bơi, thắt lưng (trang phục), găng tay (trang phục), dải băng buộc đầu (trang phục), khăn quàng cổ, cà vạt, bít tất ngắn và bít tất dài (tất cả đều là các sản phẩm nằm trong nhóm này).

---

(210) **4-2012-28098**

(540)

(220) 12.12.2012
(441) 25.02.2013
(531) 26.1.1; 26.13.25; A26.11.12; 25.1.25
(591) Vàng, đen
(731) CÔNG TY TNHH QUỐC TẾ VINA SKY PEARL (VN)
Phòng 2806 tòa nhà Topaz 1, 92 Nguyễn Hữu Cảnh, phường 22, quận Bình Thạnh, thành phố Hồ Chí Minh
(740) Văn phòng luật sư Phạm và Liên danh (PHAM & ASSOCIATES)

(511) Nhóm 32: Nước yến.

Nhóm 35: Mua bán: yến sào, vi cá, bào ngư, đường, sữa, trà, cà phê.

---

(210) **4-2012-28099**

(540)

BUMEN SS®

(220) 12.12.2012
(441) 25.02.2013
(731) CÔNG TY TNHH XÂY DỰNG BÌNH MINH (VN)
12Bis Đinh Tiên Hoàng, phường Đa Kao, quận 1, thành phố Hồ Chí Minh
(740) Văn phòng luật sư Phạm và Liên danh (PHAM & ASSOCIATES)

(511) Nhóm 11: Thiết bị vệ sinh: phễu thu sàn.

---

(210) **4-2012-28103**

(540)

JEXAGOOD

(220) 12.12.2012
(441) 25.02.2013
(731) LÊ TIẾN TÙNG (VN)
Tổ 9, Thượng Thanh, quận Long Biên, thành phố Hà Nội
(740) Công ty TNHH Vĩnh Đạt (LACOM CO., LTD.)

(511) Nhóm 05: Dược phẩm; thực phẩm chức năng (dùng trong ngành y).

---

(210) **4-2012-28104**

(540)

(220) 12.12.2012
(441) 25.02.2013
(531) A1.1.2; A1.1.25; A2.1.23; A2.3.23; 4.5.2; 4.5.3
(591) Đen, vàng, xanh da trời, đỏ
(731) CÔNG TY CỔ PHẦN QUẢN LÝ TÀI SẢN TIÊU ĐIỂM THÔNG TIN (VN)
Phòng 238B khách sạn Bình Minh, số 27 Lý Thái Tổ, quận Hoàn Kiếm, thành phố Hà Nội

(511) Nhóm 41: Giáo dục (tư vấn giáo dục, tư vấn du học); đào tạo; giải trí; tổ chức các hoạt động thể thao và văn hóa.

---

(210) **4-2012-28105**

(540)

(220) 12.12.2012
(441) 25.02.2013
(531) 26.1.1; 3.3.1; 3.3.15; A3.3.24
(731) TRẦN THỊ LINH (VN)
8/6 Tân Hóa, phường 1, quận 11, thành phố Hồ Chí Minh

(511) Nhóm 12: Phụ tùng xe máy cụ thể là: cần phanh (đạp thắng); giò đạp (cần để nối bàn đạp) dây phanh (dây thắng); dây côn; cần số; bộ phân để chân (gác máy)

Nhóm 35: Mua bán: dây ga, dây kéo le (dây kéo air), dây công tơ mét, chân chống xe máy, cần phanh (đạp thắng), giò đạp (cần để nối bàn đạp), dây phanh (dây thắng), dây côn, cần số, bộ phận để chân (gác máy), mua bán các loại phụ tùng ô tô, xe máy.

---

(210) **4-2012-28106**

(540)

(220) 12.12.2012
(441) 25.02.2013
(531) 26.1.1; 18.5.1; A18.5.3
(591) Xanh lá cây, đen, trắng
(731) CÔNG TY TNHH THIẾT LONG (VN)
348 - 350, đường Trần Phú, phường 7, quận 5, thành phố Hồ Chí Minh

(511) Nhóm 12: Xe đạp; phụ kiện xe đạp (đèn xe, yên xe, miếng bọc yên xe); phụ tùng xe đạp (phanh xe [thắng xe], phuộc xe, lốp xe).

Nhóm 25: Quần áo; giày dép; nón; bao tay; tất (vớ)

Nhóm 28: Dụng cụ dùng trong thể dục thể thao không xếp trong các nhóm khác (máy để luyện tập thể dục).

---

(210) **4-2012-28107**

(540)

(220) 12.12.2012
(441) 25.02.2013
(531) 26.1.1; 18.5.1; A18.5.3
(591) Xanh lá cây, đen, trắng
(731) CÔNG TY TNHH THIẾT LONG (VN)
348 - 350, đường Trần Phú, phường 7, quận 5, thành phố Hồ Chí Minh

(511) Nhóm 35: Mua bán (xe đạp, phụ kiện xe đạp, phụ tùng xe đạp, giày, dép, mũ nón, bao tay, tất (vớ), máy để luyện tập thể dục); xuất nhập khẩu (xe đạp, phụ kiện xe đạp, phụ tùng xe đạp, giày, dép, mũ nón, bao tay, tất (vớ), máy để luyện tập thể dục).

---

(210) **4-2012-28108**

(540) JETTCYCLES

(220) 12.12.2012
(441) 25.02.2013
(731) CÔNG TY TNHH THIẾT LONG (VN)
348 - 350, đường Trần Phú, phường 7, quận 5, thành phố Hồ Chí Minh

(511) Nhóm 12: Xe đạp; phụ kiện xe đạp (đèn xe, yên xe, miếng bọc yên xe); phụ tùng xe đạp (phanh xe [thắng xe], phuộc xe, lốp xe).

Nhóm 25: Quần áo; giày dép; nón; bao tay; tất (vớ)

Nhóm 28: Dụng cụ dùng trong thể dục thể thao không xếp trong các nhóm khác (máy để luyện tập thể dục).

---

(210) **4-2012-28109**

(540) JETTCYCLES

(220) 12.12.2012
(441) 25.02.2013
(731) CÔNG TY TNHH THIẾT LONG (VN)
348 - 350, đường Trần Phú, phường 7, quận 5, thành phố Hồ Chí Minh

(511) Nhóm 35: Mua bán (xe đạp, phụ kiện xe đạp, phụ tùng xe đạp, giày, dép, mũ nón, bao tay, tất (vớ), máy để luyện tập thể dục); xuất nhập khẩu (xe đạp, phụ kiện xe đạp, phụ tùng xe đạp, giày, dép, mũ nón, bao tay, tất (vớ), máy để luyện tập thể dục).

---

(210) **4-2012-28110**

(540)

(220) 12.12.2012
(441) 25.02.2013
(531) 24.1.5; 25.5.5; 5.13.4; 26.13.25; 20.7.1; 25.1.6
(591) Nâu, tím, trắng
(731) CÔNG TY CỔ PHẦN QUẢN LÝ TÀI SẢN TIÊU ĐIỂM THÔNG TIN (VN)
Phòng 238B khách sạn Bình Minh, số 27 Lý Thái Tổ, Hoàn Kiếm, thành phố Hà Nội

(511) Nhóm 41: Giáo dục (tư vấn giáo dục, tư vấn du học); đào tạo; giải trí; tổ chức các hoạt động thể thao và văn hóa.

---

(210) **4-2012-28112**

(540)

(220) 12.12.2012
(441) 25.02.2013
(531) A26.11.12; 1.15.5; A5.5.20; 26.13.25
(591) Xanh, đỏ, trắng
(731) CÔNG TY CỔ PHẦN DƯỢC PHẨM HƯỚNG VIỆT (VN)
Số 5 Nguyễn Thiện Thuật, phường 14, quận Bình Thạnh, thành phố Hồ Chí Minh

(511) Nhóm 35: Quảng cáo thương mại, dịch vụ tiếp thị, nghiên cứu thị trường; mua bán trang thiết bị y tế, mỹ phẩm; dịch vụ môi giới thương mại; đại lý ký gửi và mua bán dược phẩm.

---

(210) **4-2012-28113**

(540)

(220) 12.12.2012
(441) 25.02.2013
(531) 26.4.2; 26.4.4; A26.11.12; 26.13.1; 25.7.25
(591) ánh bạc, hồng, trắng.
(731) NGUYỄN THANH BÌNH (VN)
Số 88B/Bis khu phố 1A, phường Tân Thới Hiệp, quận 12, thành phố Hồ Chí Minh

(511) Nhóm 25: Mũ; quần áo; giầy; dép; đồ đi chân; đồ đội đầu.

Nhóm 35: Mua bán: mũ, nón, quần áo, giầy, dép, đồ đi chân, đồ đội đầu.

---

(210) **4-2012-28114**

(540)

(220) 12.12.2012
(441) 25.02.2013
(531) 26.4.2; A26.11.12; A2.3.23; 2.3.1
(591) Đen, đỏ, hồng, xanh, trắng
(731) LÊ THỊ THU TƯƠI (VN)
Số 280/29/20/27 Bùi Hữu Nghĩa, phường 2, quận Bình Thạnh, thành phố Hồ Chí Minh

(511) Nhóm 35: Mua bán: tóc nối, tóc phím, tóc đôi nam nữ, tóc mái hói nam nữ, tóc mái ngố, tóc lai.

---

(210) **4-2012-28115**

(540) JBS Confident new day

(220) 13.12.2012
(441) 25.02.2013
(531) 2.1.15; 2.1.25; A2.1.23; 2.3.15; 2.3.25; A2.3.23
(731) CÔNG TY CỔ PHẦN THỜI TRANG KHÁNH VIỆT (VN)
Thôn Đông Quang 2, xã Quảng Đông, thành phố Thanh Hóa, tỉnh Thanh Hóa

(511) Nhóm 18: Cặp da; dây đai bằng da thuộc; túi xách tay; ví tiền; túi du lịch; va li.

Nhóm 25: Quần áo may sẵn; giày, dép; áo choàng ngoài; áo phông ngắn tay; áo sơ mi.

---

(210) **4-2012-28116**

(540) BOA BOA CAFE TO GO

(220) 13.12.2012
(441) 25.02.2013
(531) 3.7.15; 3.7.21; A3.7.24
(591) Trắng, đỏ, đen, xanh, vàng da cam
(731) CÔNG TY TNHH SUNNYSIDE SAIGON (VN)
95 Trần Quang Khải, phường Tân Định, quận 1, thành phố Hồ Chí Minh

(511) Nhóm 43: Dịch vụ quán cà phê.

---

(210) **4-2012-28117**

(540) CAFE SUNNYSIDE

(220) 13.12.2012
(441) 25.02.2013
(531) 26.4.2
(591) Trắng, đỏ
(731) CÔNG TY TNHH SUNNYSIDE SAIGON (VN)
95 Trần Quang Khải, phường Tân Định, thành phố Hồ Chí Minh

(511) Nhóm 43: Dịch vụ quán cà phê.

---

(210) **4-2012-28118**

(540) F&B

(220) 13.12.2012
(441) 25.02.2013
(591) Đỏ
(731) CÔNG TY CỔ PHẦN FOOD & BEVERAGE VIỆT NAM (VN)
Phòng 408, tầng 4, tòa nhà Hải Âu, 39B Trường Sơn, phường 4, quận Tân Bình, thành phố Hồ Chí Minh

(511) Nhóm 32: Nước khoáng (đồ uống); đồ uống không có cồn (nước giải khát); đồ uống hoa quả và nước ép hoa quả; chế phẩm để làm đồ uống.

---

(210) **4-2012-28119**

(540)

(220) 13.12.2012
(441) 25.02.2013
(591) Đỏ, xanh, trắng
(731) DOANH NGHIỆP TƯ NHÂN ẢNH MÀU CÔNG HUY (VN)
450 Trần Hưng Đạo, phường 2, quận 5, thành phố Hồ Chí Minh

(511) Nhóm 41: Chụp hình.

---

(210) **4-2012-28120**

(540)

(220) 13.12.2012
(441) 25.02.2013
(531) 26.3.23; A26.11.12; 26.13.25
(731) ZUN-NA TECHNOLOGIES CORPORATION (TW)
No. 130, Yongyi Rd., Taiping Dist., Taichung City 411, Taiwan
(740) Văn phòng Luật sư Ân Nam (ANNAM IP & LAW)

(511) Nhóm 07: Máy lọc ép; hệ thống sàng; máy phân loại; máy phân loại dùng trong công nghiệp; máy lọc; máy bóc vỏ.

---

(210) **4-2012-28121**

(540)

(220) 13.12.2012
(441) 25.02.2013
(531) 1.5.1; 26.1.1; 26.1.2
(731) CÔNG TY CỔ PHẦN BẢO NGỌC VIỆT ÚC (VN)
Số 4A phố Lạc Chính, phường Trúc Bạch, quận Ba Đình, thành phố Hà Nội

(511) Nhóm 05: Thực phẩm chức năng dùng trong ngành y; thực phẩm dùng cho trẻ sở sinh.

Nhóm 29: Thịt, cá đã qua chế biến, bảo quản (không còn sống), gia cầm đã qua chế biến, bảo quản (không còn sống); rau quả được bảo quản, phơi khô hoặc nấu chín; nước quả nấu đông.

Nhóm 35: Mua bán thực phẩm, thực phẩm chức năng và thực phẩm bổ sung dinh dưỡng.

---

(210) **4-2012-28122**

(540)

(220) 13.12.2012
(441) 25.02.2013
(531) 26.4.2; 26.4.9; 26.11.3
(731) CÔNG TY TNHH THIẾT BỊ CÔNG NGHỆ HOA KỲ (VN)
3A/273 Nguyễn Khoái, quận Hai Bà Trưng, thành phố Hà Nội
(740) Công ty TNHH Tư vấn và Đầu tư BRANDLINK (BRANDLINK CO.,LTD.)

(511) Nhóm 11: Bóng đèn các loại.

---

(210) **4-2012-28125**

(540) J.ESTINA

(220) 13.12.2012
(441) 25.02.2013
(731) ROMANSON CO.,LTD. (KR)
77-1 Garak-dong, Songpa-gu, Seoul, Republic of Korea
(740) Công ty TNHH Dương và Đồng sự (DUONG & PARTNERS CO.,LTD.)

(511) Nhóm 03: Hương liệu [tinh dầu]; nước hoa; tinh dầu ête; dầu ête; chất chiết xuất từ hoa [nước hoa]; hương trầm; Ionone [nước hoa]; dầu hoa nhài; tinh dầu chanh; túi nhỏ để làm thơm đồ vải (quần áo, đồ trải giường, khăn bàn); son môi; nước thơm dạng mỹ phẩm tẩm vào khăn tay; nước thơm dạng mỹ phẩm; son phấn để hóa trang; phấn trang điểm; chế phẩm hóa trang; chế phẩm tẩy trang; tinh dầu bạc hà; dầu bạc hà dùng cho nước hoa; dầu để làm sạch; dầu dùng trong mỹ phẩm; dầu dùng cho nước hoa và nước thơm; nước thơm (mỹ phẩm); nước hoa (mỹ phẩm); mỹ phẩm.

---

(210) **4-2012-28126**

(540)

(220) 13.12.2012
(441) 25.02.2013
(531) 24.9.1; 24.9.3; 9.7.1; A9.7.25
(731) ROMANSON CO.,LTD. (KR)
77-1 Garak-dong, Songpa-gu, Seoul, Republic of Korea
(740) Công ty TNHH Dương và Đồng sự (DUONG & PARTNERS CO.,LTD.)

(511) Nhóm 03: Hương liệu [tinh dầu]; nước hoa; tinh dầu ête; dầu ête; chất chiết xuất từ hoa [nước hoa]; hương trầm; Ionone [nước hoa]; dầu hoa nhài; tinh dầu chanh; túi nhỏ để làm thơm đồ vải (quần áo, đồ trải giường, khăn bàn); son môi; nước thơm dạng mỹ phẩm tẩm vào khăn tay; nước thơm dạng mỹ phẩm; son phấn để hóa trang; phấn trang điểm; chế phẩm hóa trang; chế phẩm tẩy trang; tinh dầu bạc hà; dầu bạc hà dùng cho nước hoa; dầu để làm sạch; dầu dùng trong mỹ phẩm; dầu dùng cho nước hoa và nước thơm; nước thơm (mỹ phẩm); nước hoa (mỹ phẩm); mỹ phẩm.

---

(210) **4-2012-28127**

(540)

(220) 13.12.2012
(441) 25.02.2013
(531) A26.11.12; 26.13.25
(591) tím, trắng
(731) CÔNG TY TNHH CƠ KHÍ CHANG SE (VN)
121/9 Hồng Hà, phường 2, quận Tân Bình, thành phố Hồ Chí Minh
(740) Công ty TNHH Dương và Đồng sự (DUONG & PARTNERS CO.,LTD.)

(511) Nhóm 09: Đồng hồ đo nước (dụng cụ đo, đồng hồ đo).

Nhóm 35: Kinh doanh mua bán, quảng cáo, xuất nhập khẩu các sản phẩm, thiết bị ngành nước như: đồng hồ đo nước, van, tê, cút các loại.

---

(210) **4-2012-28128**

(540)

(220) 13.12.2012
(441) 25.02.2013
(531) 26.13.25; 26.1.1; A26.11.12; 26.5.1
(591) Xanh dương, trắng, cam
(731) CÔNG TY TNHH SỬA CHỮA TÀU VÀ CỨU HỘ HÀNG HẢI BIỂN ĐẸP (VN)
114B Lý Phục Man, khu phố 3, phường Bình Thuận, quận 7, thành phố Hồ Chí Minh
(740) Công ty TNHH Sở hữu trí tuệ Ngôi Sao chuyên nghiệp và liên danh (NOVAPRO & ASSOCIATES CO.,LTD.)

(511) Nhóm 37: Sửa chữa tàu biển, sửa chữa trang thiết bí ngành hàng hải; dịch vụ vệ sinh làm sạch tàu biển.

---

(210) **4-2012-28129**

(540)

(220) 13.12.2012
(441) 25.02.2013
(591) Xanh dương, xanh ghi nhạt
(731) CÔNG TY TNHH B H I P (VN)
Số 156 Xã Đàn 2, phường Nam Đồng, quận Đống Đa, thành phố Hà Nội
(740) Công ty TNHH Sở hữu trí tuệ Ngôi Sao chuyên nghiệp và liên danh (NOVAPRO & ASSOCIATES CO.,LTD.)

(511) Nhóm 05: Thực phẩm chức năng; thuốc thoa.

Nhóm 35: Mua bán: các loại thực phẩm chức năng.

Nhóm 44: Dịch vụ chuyên gia tư vấn về dinh dưỡng, tư vấn về sắc đẹp.

---

(210) **4-2012-28130**

(540)

(220) 13.12.2012
(441) 25.02.2013
(531) 26.3.1; 26.3.4; 15.1.13; 26.13.25
(591) Xanh dương, trắng
(731) CÔNG TY TNHH SỐNG THÔNG MINH VIỆT NAM (VN)
Tầng 4 tòa nhà Vinaconex, 47 Điện Biên Phủ, phường Đa Kao, quận 1, thành phố Hồ Chí Minh
(740) Công ty TNHH Sở hữu trí tuệ Ngôi Sao chuyên nghiệp và liên danh (NOVAPRO & ASSOCIATES CO.,LTD.)

(511) Nhóm 35: Mua bán thiết bị và linh kiện điện tử, viễn thông: film dán điện thoại di động, film dán laptop, film dán máy tính bảng, máy móc, thiết bị và phụ tùng ngành lọc nước, môi trương như: máy chiếu, thiết bị lọc nước, vật liệu xử lý nước, lõi lọc nước, decal dán điện thoại, laptop, máy vi tính, thiết bị ngoại vi, phần mềm máy tính, thiết bị viễn thông như: film dán màn hình điện thoại, film dán màn hình laptop, nắp lưng điện thoại, vật liệu, thiết bị lắp đặt khác trong xây dựng như: vật liệu lọc, vòi sen, bình lọc nước; quảng cáo thương mại.

Nhóm 37: Sửa chữa thiết bị liên lạc.

---

(210) **4-2012-28131**

(540)

ĐĂNG QUANG

(220) 13.12.2012
(441) 25.02.2013
(731) CÔNG TY CỔ PHẦN TRỰC TUYẾN ĐĂNG QUANG (VN)
Tổ 13, phường Thượng Thanh, quận Long Biên, thành phố Hà Nội
(740) Công ty TNHH Sở hữu trí tuệ Ngôi Sao chuyên nghiệp và liên danh (NOVAPRO & ASSOCIATES CO.,LTD.)

(511) Nhóm 14: Đồ trang sức, đồ kim hoàn như: vòng cổ, lắc tay, khuyên tai, nhẫn; vàng, bạc; đá quý; kim cương.

Nhóm 18: Cặp tài liệu; vali; ví; túi du lịch; túi xách; ba lô.

Nhóm 35: Mua bán: đồng hồ các loại: đồng hồ đeo tay, đồng hồ treo tường (chỉ thời gian) đồ trang sức, đồ kim hoàn như: vòng cổ, lắc tay, khuyên tai, nhẫn, vàng, bạc, đá quý, kím cương, cặp tài liệu, vali, ví túi du lịch, túi xách, ba lô (băng da hoặc giả da); đồ dùng gia đình (máy giặt, quạt điện, thùng rác thông minh), trò chơi, đồ chơi trong câc cửa hàng chuyên doanh (ô tô điện, xe máy điện, đồ chơi hộp xếp hình lắp ghép) (trừ các loại đồ chơi có hại cho việc giáo dục phát triển nhân cách và sức khỏe của trẻ em hoặc ảnh hưởng tới an ninh trật tụ xã hội), mô tô, xe máy, phụ tùng của ô tô (gương chiếu hậu, lốp (săm), ô tô máy định vị vệ tinh GPS, thiết bị văn phòng (máy photocopy, máy in, máy fax), thiết bị vệ sinh (vòi sen, bồn cầu, bồn rửa mặt), thiết bị và linh kiện điện tử (máy nghe nhạc, camera, loa, âm ly (amply), viễn thông (điện thoại) (trừ thiết thị thu phát sóng), máy vi tính, thiết bị ngoại vi và phần mềm, vải, hàng may sẵn, giày dép; bán lẻ (theo yêu cầu đặt hàng qua bưu điện hoặc internet) máy vi tính, thiết bị ngoại vi, phần mềm và thiết bị viễn thông (điện thoại) trong các cửa hàng chuyên doanh (trừ thiết bị thu phát sóng), vải, len, sợi, chỉ khâu, thảm, đệm, chăn, màn, rèm, vật liệu phủ tường và sàn trong các cửa hàng chuyên doanh, hàng may mặc, giày dép, hàng da và giả da, đồ điện gia dụng (chăn điện, máy khử độc bằng ô zôn (ozone), giường, tử, bàn, ghế và đồ nội thất tương tự (bàn sắt, bàn hồ sơ, ghế da cao cấp, ghế lưng trung), đèn và bộ đèn điện trong các cửa hàng chuyên doanh, bánh, kẹo trong các cửa hàng chuyên doanh tổng hợp, ô tô con (loại 12 chỗ ngồi trở xuống); tổ chức giới thiệu và xúc tiến thương mại; quảng cáo thương mại (không bao gồm quảng cáo thuốc lá); đại lý ô tô.

Nhóm 38: Dịch vụ truyền thông.

---

(210) **4-2012-28132**

(540)

DCI

Diamond D

Beauty is Forever

(220) 13.12.2012
(441) 25.02.2013
(731) CÔNG TY CỔ PHẦN TRỰC TUYẾN ĐĂNG QUANG (VN)
Tổ 13, phường Thượng Thanh, quận Long Biên, thành phố Hà Nội
(740) Công ty TNHH Sở hữu trí tuệ Ngôi Sao chuyên nghiệp và liên danh (NOVAPRO & ASSOCIATES CO.,LTD.)

(511) Nhóm 14: Đồng hồ các loại: đồng hồ đeo tay, đồng hồ treo tường (chỉ thời gian), đồ trang sức, đồ kim hoàn như: vòng cổ, lắc tay, khuyên tai, nhẫn, vàng, bạc, đá quý, kim cương.

Nhóm 18: Túi xách; ba lô, cặp tài liệu; vali; ví; túi du lịch.

Nhóm 35: Mua bán: đồng hồ các loại: đồng hồ deo tay, đồng hồ treo tường (chỉ thời gian), đồ trang sức, đồ kim hoàn như: vòng cổ, lắc tay, khuyên tai, nhẫn, vàng, bạc, đá quý, kim cương, cặp tài liệu, vali, ví, túi du lịch, túi xách, ba lô (bằng da hoặc giả da); đồ dùng gia đình (máy giặt, quạt điện, thùng rác thông minh), trò chơi, đồ ehơi trong các cửa hàng chuyên doanh (ô tô điện, xe máy điện, đồ chơi hộp xếp hình lắp ghép) (trừ các loại đồ chơi có hại cho việc giáo dục phát triển nhân cách và sức khỏe của trẻ em hoặc ảnh hưởng tới an ninh trật tự xã hội), mô tô, xe máy, phụ tùng của ô tô (gương chiếu hậu, lốp (săm)), ô tô, máy định vị vệ tinh GPS, thiết bị văn phòng (máy photocopy, máy in, máy fax), thiết bị vệ sinh (vòi sen bồn cầu, bồn rửa mặt), thiết bị và linh kiện điện tử (máy nghe nhạc, camera, loa, âm ly (amply)), viễn thông (điện thoại) (trừ thiết thị thu phát sóng), máy vi tính, thiết bị ngoại vi và phần mềm, vải, hàng may sẵn, giày dép; bán lẻ (theo yêu cầu đặt hàng qua bưu điện hoặc internet) máy vi tính, thiết bị ngoai vi, phần mềm và thiết bị viễn thông (điện thoại) trong các cửa hàng chuyên doanh (trừ thiết bị thu phát sóng), vải, len, sợi chỉ khâu, thảm, đệm, chăn, màn, rèm, vật liệu phủ tường và sàn trong các cửa hàng chuyên doanh, hàng may mặc giày dép, hàng da và giả da, đồ điện gia dụng (chăn điện, máy khử độc bằng ô zôn (ozone)), giường, tủ, bàn, ghế và đồ nội thất tương tự (bàn sắt, bàn hồ sơ, ghế da cao cấp, ghế lưng trưng), đèn và bộ đèn điện trong các cửa hàng chuyên doanh, bánh, kẹo trong các cửa hàng chuyên doanh tổng hợp, ô tô con (loại 12 chỗ ngồi trở xuống); tổ chức giới thiệu và xúc tiến thương mại; quảng cáo thương mai (không bao gồm quảng cáo thuốc lá); đại lý ô tô.

---

(210) **4-2012-28133**

(540)

EM-micro

(220) 13.12.2012
(441) 25.02.2013
(531) 26.4.2; 26.4.4; 5.3.20; A5.5.22; 5.5.18; 5.3.11; A6.3.20
(591) Xanh dương, trắng, đỏ, xanh lá cây
(731) CÔNG TY TNHH VI SINH MÔI TRƯỜNG (VN)
138/31 Nguyễn Xí, phường 26, quận Bình Thạnh, thành phố Hồ Chí Minh
(740) Công ty TNHH Sở hữu trí tuệ Ngôi Sao chuyên nghiệp và liên danh (NOVAPRO & ASSOCIATES CO.,LTD.)

(511) Nhóm 01: Chế phẩm sinh học dùng trong xử lý môi trường.

---

(210) **4-2012-28134**

(540)

FETRITOS

(220) 13.12.2012
(441) 25.02.2013
(731) CÔNG TY CỔ PHẦN THƯƠNG MẠI TRITIPHA (VN)
702/1G Sư Vạn Hạnh, phường 12, quận 10, thành phố Hồ Chí Minh
(740) Công ty TNHH Sở hữu trí tuệ Ngôi Sao chuyên nghiệp và liên danh (NOVAPRO & ASSOCIATES CO.,LTD.)

(511) Nhóm 05: Dược phẩm dùng trong y tế; thực phẩm chức năng dùng trong y tế; thuốc đông dược.

---

(210) **4-2012-28135**

(540)

TEMICO®

(220) 13.12.2012
(441) 25.02.2013
(531) 25.7.25; 26.1.1; A26.11.12; 3.9.14; A3.9.24; 1.15.21
(591) Đỏ, trắng
(731) CÔNG TY TNHH XÂY DỰNG THẾ MINH (VN)
215/42 Nguyễn Xí, phường 13, quận Bình Thạnh, thành phố Hồ Chí Minh

(511) Nhóm 30: Bột phụ gia làm bánh mì.

---

(210) **4-2012-28136**

(540)

JEMEX

(220) 13.12.2012
(441) 25.02.2013
(591) Đỏ, trắng
(731) CÔNG TY CP SẢN XUẤT VÀ THƯƠNG MẠI NEW PRO (VN)
Tổ 1 Do Lộ, phường Yên Nghĩa, quận Hà Đông, thành phố Hà Nội

(511) Nhóm 02: Sơn và phụ gia về sơn.

---

(210) **4-2012-28137**

(540)

JUETONS

(220) 13.12.2012
(441) 25.02.2013
(591) Đỏ, trắng
(731) CÔNG TY CP SẢN XUẤT VÀ THƯƠNG MẠI NEW PRO (VN)
Tổ 1 Do Lộ, phường Yên Nghĩa, quận Hà Đông, thành phố Hà Nội

(511) Nhóm 02: Sơn và phụ gia về sơn.

---

(210) **4-2012-28138**

(540)

PRONT

(220) 13.12.2012
(441) 25.02.2013

(591) Đỏ, trắng
(731) CÔNG TY CP SẢN XUẤT VÀ THƯƠNG MẠI NEW PRO (VN)
Tổ 1 Do Lộ, phường Yên Nghĩa, quận Hà Đông, thành phố Hà Nội

(511) Nhóm 02: Sơn và phụ gia về sơn.

---

(210) **4-2012-28139**

(540)

FORENSY

(220) 13.12.2012
(441) 25.02.2013
(591) Đỏ, trắng
(731) CÔNG TY CP SẢN XUẤT VÀ THƯƠNG MẠI NEW PRO (VN)
Tổ 1 Do Lộ, phường Yên Nghĩa, quận Hà Đông, thành phố Hà Nội

(511) Nhóm 02: Sơn và phụ gia về sơn.

---

(210) **4-2012-28140**

(540)

JENEC

(220) 13.12.2012
(441) 25.02.2013
(591) Đỏ
(731) CÔNG TY CỔ PHẦN SẢN XUẤT VÀ THƯƠNG MẠI NEW PRO (VN)
Tổ 1 Do Lộ, phường Yên Nghĩa, quận Hà Đông, thành phố Hà Nội

(511) Nhóm 02: Sơn và phụ gia về sơn.

---

(210) **4-2012-28142**

(540)

KOOLFEVER

(220) 13.12.2012
(441) 25.02.2013
(531) A26.11.12; 26.4.2; A26.4.6; 26.13.25
(731) KOBAYASHI PHARMACEUTICAL CO.,LTD. (JP)
4-10, Doshomachi 4-chome, Chuo-ku, Osaka-shi, Osaka Japan
(740) Văn phòng luật sư Phạm và Liên danh (PHAM & ASSOCIATES)

(511) Nhóm 05: Dược phẩm và chế phẩm gel dạng tấm hoặc tấm lót cho mục đích làm mát; dược phẩm và chế phẩm gel dạng tấm hoặc tấm lót để hấp thụ và phân tán nhiệt; dược phẩm và chế phẩm để hạ sốt, giảm đau đầu, giảm đau và làm tỉnh táo đầu óc; gạc y tế; gạc y tế làm mát; dược phẩm và chế phẩm thú y; chế phẩm vệ sinh dùng cho mục đích y tế; chất ăn kiêng dùng trong y tế; thực phẩm cho trẻ sơ sinh; cao dán dính; cao dán dùng để

băng bó; cao dán bám dính; băng keo dùng cho mục đích y tế; gel dùng cho mục đích y tế; cao dán dùng cho mục đích y tế; băng dính dùng trong y tế; gel kết dính hoặc tấm lót kết dính dùng cho mục đích y tế; vật liệu dùng để băng bó; vật liệu để hàn răng, sáp nha khoa; chất tẩy uế; chất diệt động vật có hại; chất diệt nấm, chất diệt cỏ.

Nhóm 10: Miếng đệm hoặc miếng băng chứa gel làm mát để hấp thụ và tỏa nhiệt trong cơ thể người; tấm, miếng đệm, túi và gối chứa gel làm mát dùng cho mục đích y tế; tấm, miếng đệm và gói kết dính chứa gel làm mát dùng cho mục đích y tế; tấm, miếng đệm, gói, túi và gối chứa gel làm mát để hạ sốt, giảm đau đầu, giảm đau và làm tỉnh táo đầu óc dùng cho mục đích y tế; tấm, miếng đệm và gói kết dính chứa gel làm mát để hạ sốt, giảm đau đầu, giảm đau và làm tỉnh táo đầu óc dùng cho mục đích y tế; túi chườm đá và gối chườm đá dùng cho mục đích y tế; vật dụng cấp nhiệt dùng cho mục đích cấp cứu; gói làm mát dùng cho mục đích cấp cứu; túi gel dùng cho mục đích y tế; gối gel hoặc miếng đệm gel để làm mát dùng trong y tế; túi gel để hấp thụ và phân tán nhiệt dùng trong y tế; thiết bị và dụng cụ phẫu thuật, y tế, nha khoa và thú y; chân tay giả, mắt và răng giả; vật dụng chỉnh hình; vật liệu để khâu vết thương.

Nhóm 20: Gối; gối làm mát không dùng cho mục đích y tế; gối chứa gel làm mát không dùng cho mục đích y tế; gối chườm đá không dùng cho mục đích y tế; đệm; đệm lò xo; bộ đồ giường; đồ đạc trong nhà; gương soi; khung ảnh.

---

(210) **4-2012-28143**

(540) S one

(220) 13.12.2012
(441) 25.02.2013
(731) VŨ THỊ THUỲ LINH (VN)
Thạnh An, huyện Vĩnh Thạnh, thành phố Cần Thơ

(511) Nhóm 11: Thiết bị vệ sinh: bồn tắm, vòi tắm, bồn vệ sinh, chậu rửa; thiết bị nhà bếp nằm trong nhóm này: bếp, bồn rửa chén.

---

(210) **4-2012-28144**

(540) DUPONT

(220) 13.12.2012
(441) 25.02.2013
(731) VŨ THỊ THÙY LINH (VN)
Thạnh An, huyện Vĩnh Thạnh, thành phố Cần Thơ

(511) Nhóm 19: Đá nhân tạo và các sản phẩm làm từ đá nhân tạo thuộc nhóm này.

---

(210) **4-2012-28145**

(540) CORIAN

(220) 13.12.2012
(441) 25.02.2013
(731) VŨ THỊ THÙY LINH (VN)
Thanh An, huyện Vĩnh Thạnh, thành phố Cần Thơ

(511) Nhóm 19: Đá nhân tạo và các sản phẩm làm từ đá nhân tạo thuộc nhóm này.

---

(210) **4-2012-28147**

(540)

(220) 13.12.2012
(441) 25.02.2013
(531) 26.4.2; 26.4.4
(591) Vàng, đen, trắng
(731) CÔNG TY TNHH MÁY ẤP TRỨNG SỰ SỐNG (VN)
Tầng 1, tòa nhà PVFCCo Tower, 43 Mạc Đĩnh Chi, phường Đakao, quận 1, thành phố Hồ Chí Minh

(511) Nhóm 35: Mua bán: máy ấp trứng và linh kiện chế tạo máy ấp trứng: đồng hồ điều khiển nhiệt và ẩm, khay trứng, quạt, đèn nhiệt.

---

(210) **4-2012-28149**

(540)

(220) 13.12.2012
(441) 25.02.2013
(531) 26.3.1; 26.3.4; 26.13.25
(591) Đỏ, xanh, trắng
(731) CÔNG TY TNHH XÂY DỰNG GIAO THÔNG BÌNH AN (VN)
11B Quách Vũ, phường Hiệp Tân, quận Tân Phú, thành phố Hồ Chí Minh

(511) Nhóm 19: Bê tông; bê tông nhựa nóng; các sản phẩm từ xi măng và thạch cao.

---

(210) **4-2012-28150**

(540)

(220) 13.12.2012
(441) 25.02.2013
(531) 26.1.2; 26.13.25
(591) Trắng, đỏ
(731) CÔNG TY TNHH THƯƠNG MẠI SẢN XUẤT NHÔM PHÚ THÀNH (VN)
F12-F13, đường số 9, KCN Hải Sơn, ấp Bình Tiền 2, xã Đức Hoà Hạ, huyện Đức Hoà, tỉnh Long An

(511) Nhóm 06: Các loại đinh rivê; nhôm thanh định hình các loại.

Nhóm 35: Mua bán các loại đinh rivê; mua bán nhôm thanh định hình.

---

(210) **4-2012-28151**

(540)

(220) 13.12.2012
(441) 25.02.2013
(531) 26.3.23; 3.5.1; A3.5.24
(591) Đỏ xẫm, đen, trắng
(731) CÔNG TY TNHH THƯƠNG MẠI VÀ XÂY DỰNG HƯNG THỊNH (VN)
128 Tô Hiến Thành, phường 15, quận 10, thành phố Hồ Chí Minh

(511) Nhóm 19: Cửa nhựa, vách ngăn bằng nhựa.

---

(210) **4-2012-28152**

(540)

AS AUGUST STAR

(220) 13.12.2012
(441) 25.02.2013
(731) CÔNG TY TNHH THIẾT BỊ ĐIỆN SAO THÁNG TÁM (VN)
Số 20 ngách 6/6 phố Đội Nhân, phường Vĩnh Phúc, quận Ba Đình, thành phố Hà Nội

(511) Nhóm 01: Silicon; keo silicon; thủy tinh lỏng; keo dùng trong công nghiệp, chất dính dùng trong công nghiệp; sơn chất dẻo.

Nhóm 02: Sơn; lớp bảo vệ cho khung gầm xe cộ; thuốc nhuộm; chất màu; mỡ chống gỉ.

Nhóm 06: Khóa (trừ khóa điện) bằng kim loại; dây kim loại thường; cấu kiện xây dựng bằng kim loại; đồ sắt; ống nhánh bằng kim loại; bộ nối cáp bằng kim loại (không phải cáp điện).

Nhóm 09: Phích cắm, ổ cắm và các loại tiếp xúc khác (nối điện); bộ nắn dòng điện; bộ biến đổi điện; bộ chuyển mạch điện bằng tế bào quang điện; ống nghe điện thoại; đèn chiếu báo hiệu (signal lantem).

Nhóm 11: Đèn; thiết bị đun nước nóng; quạt thông gió; thiết bị vâ hệ thống chiếu sáng; quạt, máy điều hòa không khí; dụng cụ nấu nướng bằng điện.

Nhóm 19: ống nhựa cứng; ống nhánh không bằng kim loại; kính xây dựng; tấm lợp không bằng kim loại; giấy xây dựng; ván lát sàn không bằng kim loại.

---

(210) **4-2012-28153**

(540)

Yeah!
natural baby

(220) 13.12.2012
(441) 25.02.2013
(731) CÔNG TY TNHH MỘT THÀNH VIÊN ĐẰNG GIANG (VN)
99/5 A Phan Chu Trinh, ấp Tân Tiến, xã Xuân Thái Đông, huyện Hóc Môn, thành phố Hồ Chí Minh

(511) Nhóm 24: Khăn lạnh cao cấp bằng vải.

---

(210) **4-2012-28154**

(540)

Kien Phuong®
Style Fashion

(220) 13.12.2012
(441) 25.02.2013
(531) 26.4.2; 26.1.1; A26.11.12
(731) CÔNG TY TNHH PHÁT TRIỂN THƯƠNG MẠI KIÊN PHƯỢNG (VN)
85 - E2, tổ 41, thị trấn Đông Anh, thành phố Hà Nội

(511) Nhóm 25: Quần áo (trang phục).

---

(210) **4-2012-28155**

(540)

(220) 13.12.2012
(441) 25.02.2013
(531) 26.4.2; 26.1.1; 26.1.2; A26.11.12
(591) Cam, vàng, trắng
(731) CÔNG TY TNHH PHÁT TRIỂN THƯƠNG MẠI KIÊN PHƯỢNG (VN)
85 - E2, tổ 41, thị trấn Đông Anh, thành phố Hà Nội

(511) Nhóm 25: Quần áo (trang phục).

---

(210) **4-2012-28156**

(540) DID

(220) 13.12.2012
(441) 25.02.2013
(731) CÔNG TY TNHH THƯƠNG MẠI A.B.C THANH LOAN (VN)
182 Lạc Long Quân, phường 10, quận Tân Bình, thành phố Hồ Chí Minh

(511) Nhóm 35: Mua bán, kinh doanh thiết bị, phụ tùng: ô tô, mô tô, xe máy.

---

(210) **4-2012-28157**

(540)

(220) 13.12.2012
(441) 25.02.2013
(531) 26.13.25; A26.4.6
(731) CÔNG TY CỔ PHẦN CẢM NHẬN CẢM BIẾN VIỆT NAM (VN)
Số 36, ngõ 191, đường Lạc Long Quân, phường Nghĩa Đô, quận Cầu Giấy, thành phố Hà Nội
(740) Công ty TNHH IP CONSULT (IP CONSULT LTD.,LLC.)

(511) Nhóm 09: Chương trình máy vi tính [phần mềm có thể tải xuống được, phần mềm máy tính [ghi sẵn]; chương trình máy vi tính, ghi sẵn; thiết bị mã hoá từ tính; thẻ mạch tích hợp [thẻ thông minh]; công cụ giám sát [chương trình máy tính].

Nhóm 35: Mua bán: chương trình máy tính, phần mềm máy tính, thẻ từ được mã hóa, thiết bị mã hoá từ tính, thẻ nhận dạng từ tính, thẻ mạch tích hợp [thẻ thông minh], máy dập thẻ cho văn phòng? băng và thẻ giấy dùng để ghi các chương trình máy tính, dụng cụ đóng dấu thẻ tín dụng, thẻ khoá bằng nhựa; kinh doanh thương mại điện tử (mua bán trên internet) các loại hàng hóa: chương trình máy tinh, phần mềm máy tính, thẻ từ được mã hóa, thiết bị mã hoá từ tính, thẻ nhận đạng từ tính, thẻ mạch tích hợp [thẻ thông minh], máy dập thẻ cho văn phòng, băng và thẻ giấy dùng để ghi các chương trình máy tính, dụng cụ đóng dấu thẻ tín dụng, thẻ khoá bằng nhựa; dịch vụ quảng cáo trực tuyến trên mạng máy tính; dịch vụ đẩy mạnh bán hàng [cho người khác]; quản lý quá trình đặt hàng; dịch vụ tiếp thị qua điện thoại.

---

(210) **4-2012-28158**

(540)

TRẦN PHÁT

(220) 13.12.2012
(441) 25.02.2013
(731) CÔNG TY TNHH MỘT THÀNH VIÊN SẢN XUẤT THƯƠNG MẠI DỊCH VỤ TRẦN PHÁT (VN)
346A Tân Hòa Đông, phường Bình Trị Đông, quận Bình Tân, thành phố Hồ Chí Minh
(740) Công ty TNHH IP CONSULT (IP CONSULT LTD.,LLC.)

(511) Nhóm 21: Dụng cụ để lau chùi; xơ rối để làm sạch; giẻ lau để làm sạch; chổi; bàn chải; chổi điện [trừ các bộ phận của máy móc].

---

(210) **4-2012-28159**

(540)

AN VINH

(220) 13.12.2012
(441) 25.02.2013
(731) CÔNG TY CỔ PHẦN DƯỢC NHÂN HÒA (VN)
Số 280 Lê Trọng Tấn, phường Tây Thạnh, quận Tân Phú, thành phố Hồ Chí Minh
(740) Công ty TNHH Sở hữu trí tuệ Bình Minh (SUNRISE IP CO.,LTD.)

(511) Nhóm 03: Mỹ phẩm; thuốc đánh răng; xà phòng; chế phẩm làm sạch; nước hoa.

Nhóm 05: Dược phẩm; thực phẩm chức năng dùng cho mục đích y tế; băng vệ sinh.

Nhóm 10: Thiết bị và dụng cụ y tế; vòng tránh thai; bao cao su.

Nhóm 16: Giấy vệ sinh; khăn giấy để tẩy trang, khăn ăn bằng giấy.

Nhóm 29: Sữa; sản phẩm sữa; bơ; mứt ướt; thực phẩm ăn nhanh trên cơ sở trái cây.

Nhóm 30: Sôcôla; ca cao; cà phê; bánh kẹo; gia vị; trà (không dùng cho mục đích y tế).

Nhóm 32: Đồ uống không có cồn; nước ép trái cây; tinh dầu để sản xuất đồ uống; bia.

Nhóm 35: Mua bán dược phẩm; mua bán mỹ phẩm; mua bán thực phẩm; mua bán đồ uống; mua bán trang thiết bị y tế; quảng cáo.

Nhóm 36: Tư vấn tài chính; tư vấn về bảo hiểm; quỹ đầu tư; môi giới bất động sản; đại lý bất động sản; cho thuê bất động sản.

Nhóm 37: Xây dựng các công trình giao thông; xây dựng các tòa nhà; tư vấn xây dựng; dịch vụ bảo dưỡng và sửa chữa xe có động cơ.

Nhóm 39: Vận tải; vận chuyển bằng xe cấp cứu; kho hàng hóa; vận chuyển hành khách cho thuê xe; tham quan (du lịch).

Nhóm 40: Dịch vụ in.

Nhóm 41: Dịch vụ về giáo dục giảng dạy; dịch vụ giải trí; trường đào tạo (giáo dục).

Nhóm 43: Dịch vụ khách sạn; nhà hàng ăn uống.

Nhóm 44: Chăm sóc sức khỏe; bệnh viện; cho thuê thiết bị y tế; dịch vụ dược sỹ kê đơn thuốc, trồng cây dược liệu.

---

(210) **4-2012-28160**

(540)

BÁCH HỢP

(220) 13.12.2012
(441) 25.02.2013
(731) CÔNG TY TNHH DƯỢC PHẨM VÀ THƯƠNG MẠI THÀNH CÔNG (VN)
Km 6 + 200, quốc lộ 38, Hạp Lĩnh, thành phố Bắc Ninh, tỉnh Bắc Ninh
(740) Công ty TNHH Đại Tín và Liên Danh (DAITIN AND ASSOCIATES CO.,LTD)

(511) Nhóm 05: Dược phẩm; thực phẩm chức năng dùng cho mục đích y tế; thực phẩm dinh dưỡng dùng cho mục đích y tế; dung dịch vệ sinh phụ nữ (dùng cho mục đích y tế).

---

(210) **4-2012-28162**

(540)

FRANVINA SHAL ALUMINIUM

(220) 13.12.2012
(441) 25.02.2013
(591) Xanh đen
(731) CÔNG TY CỔ PHẦN LIÊN DOANH SẢN XUẤT NHÔM VIỆT PHÁP SHAL (VN)
Lô 26 khu công nghiệp Quang Minh, thị trấn Quang Minh, huyện Mê Linh, thành phố Hà Nội

(511) Nhóm 06: Kim loại thường và hợp kim của chúng, vật liệu xây dựng bằng kim loại.

---

(210) **4-2012-28163**

(540)

(220) 13.12.2012
(441) 25.02.2013
(531) 26.1.2; 26.15.25; 24.5.1; 26.13.25
(591) Vàng đậm, vàng nhạt, đen, trắng
(731) CÔNG TY CỔ PHẦN THƯƠNG MẠI QUỐC TẾ VÀ DỊCH VỤ ĐẠI SIÊU THỊ BIG C HẢI PHÒNG (VN)
Lô 1/20, khu đô thị mới Ngã Năm - Sân bay Cát Bi, quận Ngô Quyền, thành phố Hải Phòng

(511) Nhóm 35: Dịch vụ triển khai chương trình khách hàng thân thiết, cụ thể khách hàng được hưởng chiết khấu trên tổng giá trị mua hàng.

---

(210) **4-2012-28164**

(540)

(220) 13.12.2012
(441) 25.02.2013
(531) 24.5.1; 24.5.7; 25.7.25; A19.3.5; 26.13.25
(591) Vàng đậm, vàng nhạt, đen, đỏ, trắng
(731) CÔNG TY CỔ PHẦN THƯƠNG MẠI QUỐC TẾ VÀ DỊCH VỤ ĐẠI SIÊU THỊ BIG C HẢI PHÒNG (VN)
Lô 1/20, khu đô thị mới Ngã Năm - Sân bay Cát Bi, quận Ngô Quyền, thành phố Hải Phòng

(511) Nhóm 35: Dịch vụ triển khai chương trình khách hàng thân thiết, cụ thể khách hàng được hưởng chiết khấu trên tổng giá trị mua hàng.

---

(210) **4-2012-28165**

(540)

(220) 13.12.2012
(441) 25.02.2013
(531) 26.13.25
(591) Vàng, đen, trắng
(731) CÔNG TY CỔ PHẦN THƯƠNG MẠI QUỐC TẾ VÀ DỊCH VỤ ĐẠI SIÊU THỊ BIG C HẢI PHÒNG (VN)
Lô 1/20, khu đô thị mới Ngã Năm - Sân bay Cát Bi, quận Ngô Quyền, thành phố Hải Phòng

(511) Nhóm 35: Dịch vụ triển khai chương trình khách hàng thân thiết, cụ thể khách hàng được hưởng chiết khấu trên tổng giá trị mua hàng.

---

(210) **4-2012-28166**

(540)

DERMAVIVE

(220) 13.12.2012
(441) 25.02.2013
(731) UAS PHARMACEUTICALS PTY LTD (AU)
15 Cansdale Place, Castle Hill, NSW 2154, Australia
(740) Công ty TNHH Sở hữu trí tuệ Trí Việt và Cộng sự (TRI VIET & ASSOCIATES CO.,LTD.)

(511) Nhóm 03: Chế phẩm chăm sóc da, kem dưỡng da, dầu gội, bánh xà phòng.

---

(210) **4-2012-28168**

(540)

SUNVIVE

(220) 13.12.2012
(441) 25.02.2013
(731) UAS PHARMACEUTICALS PTY LTD (AU)
15 Cansdale Place, Castle Hill, NSW 2154, Australia
(740) Công ty TNHH Sở hữu trí tuệ Trí Việt và Cộng sự (TRI VIET & ASSOCIATES CO.,LTD.)

(511) Nhóm 03: Chế phẩm chống nắng.

---

(210) **4-2012-28170**

(540)

(220) 13.12.2012
(441) 25.02.2013
(531) A8.1.17; 26.13.25
(591) Xanh, trắng, đỏ, vàng
(731) CÔNG TY TNHH TÀU HŨ HAT (VN)
53 Thống Nhất, khu phố 3, phường Bình Thọ, quận Thủ Đức, thành phố Hồ Chí Minh

(511) Nhóm 43: Nhà hàng ăn uống; quán cà phê; quán ăn tự phục vụ; cửa hàng bán đồ ăn nhanh.

---

(210) **4-2012-28171**

(540)

THUNDER

(220) 13.12.2012
(441) 25.02.2013
(731) SUZUKI MOTOR CORPORATION (JP)
300, Takatsuka-cho, Minami-ku, Hamamatsu-shi, Shizuoka-ken, JAPAN
(740) Công ty TNHH Tư vấn ALIATLEGAL (ALIATLEGAL CO.,LTD.)

(511) Nhóm 12: Ô tô, động cơ dùng cho ô tô; lốp dùng cho ô tô; bánh xe dùng cho ô tô, thanh chắn chống va đập (hãm xung) dùng cho xe ô tô (cản); tấm điều chỉnh dòng khí động (phần khung xe) dùng cho xe ô tô; tấm chắn bùn dùng cho ô tô; bộ tản nhiệt động cơ xe ô tô (ga lăng tản nhiệt xe ô tô), tấm chắn bảo vệ lưới tản nhiệt; hệ thống bảo vệ (dạng các ống thép hàn vào nhau); giá đỡ hoặc giữ đèn dong cho xe ô tô; bậc thang lên xuống dùng cho xe ộ tô; thang lên xuống phía sau xe; tấm chắn bảo vệ dưới gầm dùng cho xe ộ tô; tâm ốp bảo vệ bình nhiên liệu dùng cho xe cộ; miếng chắn bùn dùng cho xe ô tô; ống xả khí thải dùng cho xe ô tô; bộ phận giảm sốc treo dùng cho xe cộ; lò xo treo dùng cho xe cộ; bộ ổn định (thăng bằng) bánh lái dùng cho xe ô tô; guốc phanh (guốc hãm) dùng cho xe cộ; má phanh dùng cho xe cộ; ống phanh mềm dùng cho xe cộ, vành bánh xe; vỏ chụp ngoài của bánh xe ô tô; bánh răng vi sai dùng cho xe cộ; giá gác hành lý (dạng thanh) trên nóc xe; giá gác hành lý gắn trên nóc xe; thùng chứa hành lý trên nóc xe; bánh lái (vô lăng); bộ phận điều khiển tay lái dùng cho xe cộ, nút bấm còi, cơ cấu truyền động dùng cho xe ô tô; tay nắm cần điều khiển cấp truyền động; cần điều khiển cấp truyền động (cần số), miếng đặt chân dùng cho xe cộ; vỏ bọc ngoài của lốp xe dự phòng; thanh (cần) chắn an toàn dùng cho xe cộ; đường gờ trang tri phía sau, ở giữa và phía dưới dùng cho ô tô; đương gờ trang trí phía bên cạnh của xe ôtô; đường gờ trang trí phía sau của xe ô tô; thanh chống dùng cho ô tô (nắp ca pô, cốp xe); tay đòn bên dùng cho ô tô; bê đỡ chân máy dùng cho ô tô; tấm chắn nắng dùng cho ô tô, vỏ gương dùng cho xe cộ; vỏ bọc ngoài của bộ ly hợp; đĩa ly hợp dùng cho xe cộ; ghế ngồi dùng cho xe cộ; dây đai an toàn dùng cho người ngồi ghê dùng trên xe cộ, xe gắn máy; động cơ cho xe gắn máy; lốp xe gắn máy; bánh xe gắn rnáy, gương chiếu hậu dùng cho xe cộ; tấm chắn gió dùng cho xe cộ; vỏ che mặt đồng hồ tốc độ; giá gắn giữ biển số xe dùng cho xe cộ; nắp đậy cho động cơ xe ô tô (nắp ca bô), vỏ bình nhiên liệu dùng cho xe cộ; tấm lót bình nhiên liệu dùng cho xe cộ; vỏ bọc

ghế ngồi dùng cho xe cộ; vỏ bọc tay nắm dùng cho xe cộ; tấm chắn bảo vệ chân dùng cho xe mô tô; tấm phủ xe gắn máy [đã tạo hình]; giá chở hàng phia sau dùng cho xe gắn máy; giỏ chở hàng phía trước dùng cho xe gắn máy; hộp đựng đồ gắn phia sau xe gắn máy; chân chống bên dùng cho xe gắn máy; bộ ly hợp dùng cho xe gắn máy; cơ cấu truyền động dủng cho xe gắn máy; đèn báo chuyển hướng dùng cho xe gắn máy; bình nhiên liệu dùng cho xe cộ; tay lái (ghi đông) dùng cho xe gắn máy; phanh dùng cho xe gắn máy; đòn lắc dùng cho xe gắn máy; các loại xe vượt địa hình; xe bốn bánh chạy bằng điện; xe lăn; thuyền.

---

(210) **4-2012-28172**

(540)

PAZOTRAN

(220) 13.12.2012
(441) 25.02.2013

(731) PACIFIC IMPEX PTE LTD (SG)
89 Short Street, #B1-11 Golden Wall Centre, Singapore 188216
(740) Công ty TNHH Tư vấn ALIATLEGAL (ALIATLEGAL CO.,LTD.)

(511) Nhóm 05: Dược phẩm; chế phẩm dược dùng cho người.

---

(210) **4-2012-28173**

(540)

BENOLENE

(220) 13.12.2012
(441) 25.02.2013

(731) PACIFIC IMPEX PTE LTD (SG)
89 Short Street, #B1-11 Golden Wall Centre, Singapore 188216
(740) Công ty TNHH Tư vấn ALIATLEGAL (ALIATLEGAL CO.,LTD.)

(511) Nhóm 05: Dược phẩm; chế phẩm dược dùng cho người.

---

(210) **4-2012-28178**

(540)

Divimax

(220) 13.12.2012
(441) 25.02.2013

(731) CÔNG TY TNHH SẢN XUẤT THƯƠNG MẠI VÀ DỊCH VỤ ĐỖ LÂM GIA (VN)
73/606 Phạm Văn Chiêu, phường 12, quận Gò Vấp, thành phố Hồ Chí Minh
(740) Công ty TNHH Sở hữu trí tuệ Thảo Thọ Quyến (INVENCO)

(511) Nhóm 03: Nước rửa tay; nước lau sàn; nước rửa kính; nước rửa xe; nước rửa chén bát; nước rửa đa năng.

---

(210) **4-2012-28180**

(540) TEASAM

(220) 13.12.2012
(441) 25.02.2013
(731) TEASAM (KR)
259-100 Soheul-ro, Soheul-eup, Pocheon-si, Gyeonggi-do 487-825 South Korea
(740) Công ty TNHH một thành viên Trường Luật (TRƯƠNG LUẬT)

(511) Nhóm 30: Cà phê; cà phê nhân tạo; cà phê hòa tan; đồ uống trên cơ sở cà phê; cà phê bột; cà phê hạt; cà phê sữa; cà phê không cocaine; chất thay thế cà phê (cà phê thế phẩm); trà đá; trà xanh, hồng trà; trà hồng sâm; trà trái cây; trà nho; trà lúa mạch; trà chanh; trà nhân sâm; trà thảo mộc; chất thay thế trà (trà thế phẩm); ca cao; đồ uống trên cơ sở ca cao.

---

(210) **4-2012-28182**

(540) IKIRU

(220) 13.12.2012
(441) 25.02.2013
(731) VƯƠNG PHƯỚC MINH (VN)
94 Thái Phiên, phường 2, quận 11, thành phố Hồ Chí Minh
(740) Công ty TNHH Tư vấn Sở hữu trí tuệ á Đông (A ĐÔNG IP CONSULTANCY CO.,LTD.)

(511) Nhóm 03: Mỹ phẩm; kem mỹ phẩm; kem làm trắng da; nước hoa; nước xức tóc; nước thơm để xức sau khi tắm.

---

(210) **4-2012-28183**

(540)

(220) 13.12.2012
(441) 25.02.2013
(531) 26.4.1; A26.11.12; 26.13.25
(591) Xanh lá cây, trắng, đen
(731) LÊ VĂN PHONG (VN)
Thị trấn Vân Đình, huyện ứng Hòa, thành phố Hà Nội
(740) Công ty Cổ phần Sở hữu công nghiệp INVESTIP (INVESTIP)

(511) Nhóm 44: Dịch vụ khám chữa bệnh chuyên khoa răng hàm mặt.

---

(210) **4-2012-28186**

(540) α-eloge

(220) 13.12.2012
(441) 25.02.2013
(531) 24.17.5
(731) CÔNG TY LIÊN DOANH DƯỢC PHẨM ÉLOGE FRANCE VIỆT NAM (VN)
Khu công nghiệp Quế Võ, tỉnh Bắc Ninh
(740) Công ty TNHH Sở hữu trí tuệ và Công nghệ Thủ đô (CAPITAL IP&T CO.,LTD.)

(511) Nhóm 05: Dược phẩm, thực phẩm chức năng, thực phẩm dinh dưỡng dùng trong y tế.

---

(210) **4-2012-28187**

(540)

Thiên Thọ Linh

(220) 13.12.2012
(441) 25.02.2013
(731) CÔNG TY TRÁCH NHIỆM HỮU HẠN ĐÔNG NAM DƯỢC TRƯỜNG SƠN (VN)
159A-B Lê Đại Hành, phường 13, quận 11, thành phố Hồ Chí Minh
(740) Công ty TNHH Sở hữu trí tuệ và Công nghệ Thủ đô (CAPITAL IP&T CO.,LTD.)

(511) Nhóm 05: Dược phẩm, thuốc đông y, dầu gió, dầu nóng, dầu cù là, cao xoa bóp.

---

(210) **4-2012-28188**

(540)

Thiên Thọ Linh

(220) 13.12.2012
(441) 25.02.2013
(731) CÔNG TY TRÁCH NHIỆM HỮU HẠN ĐÔNG NAM DƯỢC TRƯỜNG SƠN (VN)
159A-B Lê Đại Hành, phường 13, quận 11, thành phố Hồ Chí Minh
(740) Công ty TNHH Sở hữu trí tuệ và Công nghệ Thủ đô (CAPITAL IP&T CO.,LTD.)

(511) Nhóm 35: Buôn bán dược phẩm, dược chất, thuốc đông y, thực phẩm dinh dưỡng dùng trong y tế, thực phẩm chức năng, trang thiết bị y tế và dụng cụ y tế, dụng cụ tránh thai, que thử thai, ban cao su, bơm, kim tiêm dùng một lần, dây truyền dịch, bông y tế, băng, băng dán y tế, vật tư y tế như: vật tư y tế tiêu hao như: mỡ bôi y tế dùng cho điện tim, điện não, nội soi và siêu âm; mua bán điện cự dán y tế, đệm chống loét; mua bán giường hỗ trợ bệnh nhân liệt; mua bán mỹ phẩm, dầu gội đầu, kem dưỡng da, sữa rửa mặt, xà phòng, nước rửa chén; mua bán lương thực, thực phẩm, bánh, kẹo, gạo, bột ngũ cốc, chè, cà phê, cacao, sữa và các sản phẩm từ sữa, thịt, cá, gia cầm, trứng, nước giải khát, nước uống tinh khiết, bia, rượu.

---

(210) **4-2012-28189**

(540)

Trường Thảo

(220) 13.12.2012
(441) 25.02.2013
(731) CÔNG TY TRÁCH NHIỆM HỮU HẠN ĐÔNG NAM DƯỢC TRƯỜNG SƠN (VN)
159A-B Lê Đại Hành, phường 13, quận 11, thành phố Hồ Chí Minh
(740) Công ty TNHH Sở hữu trí tuệ và Công nghệ Thủ đô (CAPITAL IP&T CO.,LTD.)

(511) Nhóm 35: Buôn bán dược phẩm, dược chất, thuốc đông y, thực phẩm dinh dưỡng dùng trong y tế, thực phẩm chức năng, trang thiết bị y tế và dụng cụ y tế, dụng cụ tránh thai, que thử thai, ban cao su, bơm, kim tiêm dùng một lần, dây truyền dịch, bông y tế, băng, băng dán y tế, vật tư y tế như: vật tư y tế tiêu hao như: mỡ bôi y tế dùng cho điện tim, điện não, nội soi và siêu âm; mua bán điện cự dán y tế, đệm chống loét; mua bán giường hỗ trợ bệnh nhân liệt; mua bán mỹ phẩm, dầu gội đầu, kem dưỡng da, sữa rửa mặt, xà phòng, nước rửa chén; mua bán lương thực, thực phẩm, bánh, kẹo, gạo, bột ngũ cốc, chè, cà phê,

cacao, sữa và các sản phẩm từ sữa, thịt, cá, gia cầm, trứng, nước giải khát, nước uống tinh khiết, bia, rượu.

---

(210) **4-2012-28190**

(540)

Trường Thảo

(220) 13.12.2012
(441) 25.02.2013
(731) CÔNG TY TRÁCH NHIỆM HỮU HẠN ĐÔNG NAM DƯỢC TRƯỜNG SƠN (VN)
159A-B Lê Đại Hành, phường 13, quận 11, thành phố Hồ Chí Minh
(740) Công ty TNHH Sở hữu trí tuệ và Công nghệ Thủ đô (CAPITAL IP&T CO.,LTD.)

(511) Nhóm 05: Dược phẩm, thuốc đông y, dầu gió, dầu nóng, dầu cù là, cao xoa bóp.

---

(210) **4-2012-28191**

(540)

EUCASART 8

(220) 13.12.2012
(441) 25.02.2013
(731) CÔNG TY TRÁCH NHIỆM HỮU HẠN SHINE PHARMA (VN)
3/38/40 Thành Thái, phường 14, quận 10, thành phố Hồ Chí Minh
(740) Công ty TNHH Sở hữu trí tuệ và Công nghệ Thủ đô (CAPITAL IP&T CO.,LTD.)

(511) Nhóm 05: Dược phẩm, thực phẩm chức năng, thực phẩm dinh dưỡng dùng trong y tế.

---

(210) **4-2012-28192**

(540)

EUCASART 16

(220) 13.12.2012
(441) 25.02.2013
(731) CÔNG TY TRÁCH NHIỆM HỮU HẠN SHINE PHARMA (VN)
3/38/40 Thành Thái, phường 14, quận 10, thành phố Hồ Chí Minh
(740) Công ty TNHH Sở hữu trí tuệ và Công nghệ Thủ đô (CAPITAL IP&T CO.,LTD.)

(511) Nhóm 05: Dược phẩm, thực phẩm chức năng, thực phẩm dinh dưỡng dùng trong y tế.

---

(210) **4-2012-28193**

(540)

TREGADIS

(220) 13.12.2012
(441) 25.02.2013
(731) CÔNG TY TRÁCH NHIỆM HỮU HẠN DƯỢC PHẨM MÊ LINH (VN)
Thôn Duyên Trường, xã Duyên Thái, huyện Thường Tín, thành phố Hà Nội
(740) Công ty TNHH Sở hữu trí tuệ và Công nghệ Thủ đô (CAPITAL IP&T CO.,LTD.)

(511) Nhóm 05: Dược phẩm, thực phẩm chức năng, thực phẩm dinh dưỡng dùng trong y tế.

---

(210) **4-2012-28194**

(540)

RUMGO

(220) 13.12.2012
(441) 25.02.2013
(731) CÔNG TY TRÁCH NHIỆM HỮU HẠN TƯ VẤN PHÁT TRIỂN ĐẦU TƯ VÀ THƯƠNG MẠI THANH QUANG (VN)
Số 23, ngách 155/172 Trường Chinh, quận Thanh Xuân, thành phố Hà Nội
(740) Công ty TNHH Sở hữu trí tuệ và Công nghệ Thủ đô (CAPITAL IP&T CO.,LTD.)

(511) Nhóm 05: Dược phẩm, thực phẩm chức năng, thực phẩm dinh dưỡng dùng trong y tế.

---

(210) **4-2012-28195**

(540)

GOLDTHYMO

(220) 13.12.2012
(441) 25.02.2013
(731) CÔNG TY TRÁCH NHIỆM HỮU HẠN TƯ VẤN PHÁT TRIỂN ĐẦU TƯ VÀ THƯƠNG MẠI THANH QUANG (VN)
Số 23, ngách 155/172 Trường Chinh, quận Thanh Xuân, thành phố Hà Nội
(740) Công ty TNHH Sở hữu trí tuệ và Công nghệ Thủ đô (CAPITAL IP&T CO.,LTD.)

(511) Nhóm 05: Dược phẩm, thực phẩm chức năng, thực phẩm dinh dưỡng dùng trong y tế.

---

(210) **4-2012-28196**

(540)

HATACORBI

(220) 13.12.2012
(441) 25.02.2013
(731) CÔNG TY CỔ PHẦN DƯỢC PHẨM HÀ TÂY (VN)
Số 10A, phố Quang Trung, phường Quang Trung, quận Hà Đông, thành phố Hà Nội
(740) Công ty TNHH Sở hữu trí tuệ và Công nghệ Thủ đô (CAPITAL IP&T CO.,LTD.)

(511) Nhóm 05: Dược phẩm, thực phẩm chức năng, thực phẩm dinh dưỡng dùng trong y tế.

---

(210) **4-2012-28197**

(540)

CALCIUMKOBI

(220) 13.12.2012
(441) 25.02.2013
(731) CÔNG TY CỔ PHẦN DƯỢC PHẨM HÀ TÂY (VN)
Số 10A, phố Quang Trung, phường Quang Trung, quận Hà Đông, thành phố Hà Nội
(740) Công ty TNHH Sở hữu trí tuệ và Công nghệ Thủ đô (CAPITAL IP&T CO.,LTD.)

(511) Nhóm 05: Dược phẩm, thực phẩm chức năng, thực phẩm dinh dưỡng dùng trong y tế.

---

(210) **4-2012-28198**

(540)

CORBIPLUSDHT

(220) 13.12.2012
(441) 25.02.2013
(731) CÔNG TY CỔ PHẦN DƯỢC PHẨM HÀ TÂY (VN)
Số 10A, phố Quang Trung, phường Quang Trung, quận Hà Đông, thành phố Hà Nội
(740) Công ty TNHH Sở hữu trí tuệ và Công nghệ Thủ đô (CAPITAL IP&T CO.,LTD.)

(511) Nhóm 05: Dược phẩm, thực phẩm chức năng, thực phẩm dinh dưỡng dùng trong y tế.

---

(210) **4-2012-28199**

(540)

CLANZACR

(220) 13.12.2012
(441) 25.02.2013
(731) CÔNG TY CỔ PHẦN KOREA UNITED PHARM INT'L (VN)
Số 2A, Đại lộ Tự do, khu công nghiệp Việt Nam - Singapore, huyện Thuận An, tỉnh Bình Dương
(740) Công ty TNHH Sở hữu trí tuệ và Công nghệ Thủ đô (CAPITAL IP&T CO.,LTD.)

(511) Nhóm 05: Dược phẩm, thực phẩm chức năng, thực phẩm dinh dưỡng dùng trong y tế.

---

(210) **4-2012-28200**

(540)

TN.VIETNAM®

(220) 13.12.2012
(441) 25.02.2013
(531) 26.1.1; 26.13.25; A26.11.12
(591) Đỏ, xanh lam, trắng
(731) CÔNG TY CỔ PHẦN THƯƠNG MẠI VÀ SẢN XUẤT THANH NAM (VN)
Tầng 4, nhà 12A/154, phố Phương Liệt, phường Phương Liệt, quận Thanh Xuân, thành phố Hà Nội
(740) Công ty TNHH Sở hữu trí tuệ và Công nghệ Thủ đô (CAPITAL IP&T CO.,LTD.)

(511) Nhóm 02: Mực in; thuốc hiện màu dùng cho mực in laze; hộp mực dùng cho máy in (có mực); mực pha mầu dùng cho máy in, máy sao chụp, máy fax.

---

(210) **4-2012-28201**

(540)

HAVARA

(220) 13.12.2012
(441) 25.02.2013

(731) CÔNG TY TRÁCH NHIỆM HỮU HẠN BẢO VỆ THỰC VẬT HOÀNG ANH (VN)
P103, V4, tập thể Đại học Giao thông vận tải, ngõ 12, ngách 629 phố Kim Mã, phường Ngọc Khánh, quận Ba Đình, thành phố Hà Nội

(740) Công ty TNHH Sở hữu trí tuệ và Công nghệ Thủ đô (CAPITAL IP&T CO.,LTD.)

(511) Nhóm 05: Thuốc trừ sâu, thuốc diệt cỏ, thuốc diệt nấm mốc, thuốc trừ vi khuẩn gây hại cây trồng, thuốc trừ dịch cho thực vật, thuốc trừ động vật có hại.

---

(210) **4-2012-28202**

(540)

(220) 13.12.2012
(441) 25.02.2013
(531) 5.5.16; 5.5.19; A5.5.20; 26.3.23
(591) Đỏ, xanh lá, đen
(731) CÔNG TY CỔ PHẦN SẢN XUẤT THƯƠNG MẠI THÁI VINH (VN)
Số 247 Lý Thường Kiệt, phường Thắng Lợi, thành phố Buôn Ma Thuột, tỉnh Đăk Lăk

(511) Nhóm 06: Thép góc; thép cán thô; cốt thép (vật liệu gia cố bằng kim loại dùng cho xây dựng); lưới thép; vật liệu làm cốt thép dùng cho bê tông; hợp kim thép, công trình thép, ống thép, cột bằng thép, tấm thép, thép thô hoặc bán gia công, dây thép, đai thép.

---

(210) **4-2012-28203**

(540)

(220) 13.12.2012
(441) 25.02.2013
(531) 5.5.16; 5.5.19; A5.5.20; 26.3.23
(591) Đỏ, xanh lá, đen
(731) CÔNG TY CỔ PHẦN SẢN XUẤT THƯƠNG MẠI THÁI VINH (VN)
Số 247 Lý Thường Kiệt, phường Thắng Lợi, thành phố Buôn Ma Thuột, tỉnh Đăk Lăk

(511) Nhóm 06: Thép góc; thép cán thô; cốt thép (vật liệu gia cố bằng kim loại dùng cho xây dựng); lưới thép; vật liệu làm cốt thép dùng cho bê tông; hợp kim thép, công trình thép, ống thép, cột bằng thép, tấm thép, thép thô hoặc bán gia công, dây thép, đai thép.

---

(210) **4-2012-28205**

(540)

BRON

(220) 13.12.2012
(441) 25.02.2013

(591) Đỏ
(731) CÔNG TY CỔ PHẦN SẢN XUẤT VÀ THƯƠNG MẠI NEW PRO (VN)
Tổ 1 Do Lộ, phường Yên Nghĩa, quận Hà Đông, thành phố Hà Nội

(511) Nhóm 02: Sơn và phụ gia về sơn.

---

(210) **4-2012-28206**

(540)

NEWPORO

(220) 13.12.2012
(441) 25.02.2013

(591) Đỏ
(731) CÔNG TY CỔ PHẦN SẢN XUẤT VÀ THƯƠNG MẠI NEW PRO (VN)
Tổ 1, Do Lộ, phường Yên Nghĩa, quận Hà Đông, thành phố Hà Nội

(511) Nhóm 02: Sơn và phụ gia về sơn.

---

(210) **4-2012-28207**

(540)

NEWBRO

(220) 13.12.2012
(441) 25.02.2013

(591) Đỏ
(731) CÔNG TY CỔ PHẦN SẢN XUẤT VÀ THƯƠNG MẠI NEW PRO (VN)
Tổ 1, Do Lộ, phường Yên Nghĩa, quận Hà Đông, thành phố Hà Nội

(511) Nhóm 02: Sơn và phụ gia về sơn.

---

(210) **4-2012-28208**

(540)

NPMEMORY

(220) 13.12.2012
(441) 25.02.2013
(731) CÔNG TY CỔ PHẦN DƯỢC NATURE VIỆT NAM (VN)
19 đường 18, khu phố 3, phường Linh Chiểu, quận Thủ Đức, thành phố Hồ Chí Minh
(740) Công ty TNHH Tư vấn Phạm Anh Nguyên (ANPHAMCO CO.,LTD.)

(511) Nhóm 05: Dược phẩm; thực phẩm chức năng dùng cho mục đích y tế.

---

(210) **4-2012-28209**

(540)

NPPUMASKIN

(220) 13.12.2012
(441) 25.02.2013
(731) CÔNG TY CỔ PHẦN DƯỢC NATURE VIỆT NAM (VN)
19 đường 18, khu phố 3, phường Linh Chiểu, quận Thủ Đức, thành phố Hồ Chí Minh
(740) Công ty TNHH Tư vấn Phạm Anh Nguyên (ANPHAMCO CO.,LTD.)

(511) Nhóm 05: Dược phẩm; thực phẩm chức năng dùng cho mục đích y tế.

---

(210) **4-2012-28210**

(540)

NPPANTERSKIN

(220) 13.12.2012
(441) 25.02.2013
(731) CÔNG TY CỔ PHẦN DƯỢC NATURE VIỆT NAM (VN)
19 đường 18, khu phố 3, phường Linh Chiểu, quận Thủ Đức, thành phố Hồ Chí Minh
(740) Công ty TNHH Tư vấn Phạm Anh Nguyên (ANPHAMCO CO.,LTD.)

(511) Nhóm 05: Dược phẩm; thực phẩm chức năng dùng cho mục đích y tế.

---

(210) **4-2012-28211**

(540)

NPCAMCARE

(220) 13.12.2012
(441) 25.02.2013
(731) CÔNG TY CỔ PHẦN DƯỢC NATURE VIỆT NAM (VN)
19 đường 18, khu phố 3, phường Linh Chiểu, quận Thủ Đức, thành phố Hồ Chí Minh
(740) Công ty TNHH Tư vấn Phạm Anh Nguyên (ANPHAMCO CO.,LTD.)

(511) Nhóm 05: Dược phẩm; thực phẩm chức năng dùng cho mục đích y tế.

---

(210) **4-2012-28212**

(540)

NPFLUCARE

(220) 13.12.2012
(441) 25.02.2013
(731) CÔNG TY CỔ PHẦN DƯỢC NATURE VIỆT NAM (VN)
19 đường 18, khu phố 3, phường Linh Chiểu, quận Thủ Đức, thành phố Hồ Chí Minh
(740) Công ty TNHH Tư vấn Phạm Anh Nguyên (ANPHAMCO CO.,LTD.)

(511) Nhóm 05: Dược phẩm; thực phẩm chức năng dùng cho mục đích y tế.

---

(210) **4-2012-28213**

(540)

NPVIENXONG

(220) 13.12.2012
(441) 25.02.2013
(731) CÔNG TY CỔ PHẦN DƯỢC NATURE VIỆT NAM (VN)
19 đường 18, khu phố 3, phường Linh Chiểu, quận Thủ Đức, thành phố Hồ Chí Minh
(740) Công ty TNHH Tư vấn Phạm Anh Nguyên (ANPHAMCO CO.,LTD.)

(511) Nhóm 05: Dược phẩm; thực phẩm chức năng dùng cho mục đích y tế.

---

(210) **4-2012-28214**

(540)

MECONCARE

(220) 13.12.2012
(441) 25.02.2013
(731) CÔNG TY CỔ PHẦN DƯỢC NATURE VIỆT NAM (VN)
19 đường 18, khu phố 3, phường Linh Chiểu, quận Thủ Đức, thành phố Hồ Chí Minh
(740) Công ty TNHH Tư vấn Phạm Anh Nguyên (ANPHAMCO CO.,LTD.)

(511) Nhóm 05: Dược phẩm; thực phẩm chức năng dùng cho mục đích y tế.

---

(210) **4-2012-28215**

(540)

GKVIETNAM

(220) 13.12.2012
(441) 25.02.2013
(531) 26.1.1; A26.11.12; 5.3.11; A5.3.13; A5.3.14
(591) Đen, trắng, xanh lá cây
(731) CÔNG TY CỔ PHẦN GK VIỆT NAM (VN)
Khu dân cư số 3, phường Trung Hưng, thị xã Sơn Tây, thành phố Hà Nội
(740) Công ty TNHH Sở hữu trí tuệ PADEMARK (PADEMARK CO.,LTD.)

(511) Nhóm 35: Mua bán các thực phẩm tươi như: rau củ quả, gia cầm; mua bán các sản phẩm nông sản như; chè, cà phê, bánh kẹo, hạt điều, rượu, bún, mỳ tôm, bánh phở.

Nhóm 43: Dịch vụ nhà hàng ăn uống; khách sạn; quán rượu; quán cà phê.

Nhóm 44: Chăn nuôi động vật; làm vườn.

---

(210) **4-2012-28216**

(540)

T-P.SACHTHAO

(220) 13.12.2012
(441) 25.02.2013
(731) CÔNG TY TNHH THƯƠNG MẠI THÁI PHONG (VN)
95 Trang Tử, phường 14, quận 5, thành phố Hồ Chí Minh

(511) Nhóm 05: Thuốc trừ sâu, thuốc diệt nấm, thuốc diệt cỏ.

---

(210) **4-2012-28218**

(540)

(220) 13.12.2012
(441) 25.02.2013
(531) 2.9.1; 2.9.14; 26.13.25
(591) Xanh rêu nhạt, vàng trắng, vàng kem
(731) CÔNG TY CỔ PHẦN ĐÀO TẠO VÀ PHÁT TRIỂN SPA VIỆT NAM (VN)
29/11 Nguyễn Bỉnh Khiêm, phường Đa Kao, quận 1, thành phố Hồ Chí Minh
(740) Công ty TNHH Sở hữu trí tuệ WINCO (WINCO CO.,LTD.)

(511) Nhóm 41: Dịch vụ giáo dục đào tạo và dạy nghề; dịch vụ đào tạo và dạy xoa bóp (massage).

---

(210) **4-2012-28219**

(540)

(220) 13.12.2012
(441) 25.02.2013
(531) 26.4.1; 26.4.4; A5.11.5; 26.13.25
(591) Cam đỏ, trắng
(731) CÔNG TY TNHH TÂY CÁT (VN)
22G1 Phạm Cư Lương, khóm Đông Thịnh 9, phường Mỹ Phước, thành phố Long Xuyên, tỉnh An Giang
(740) Công ty TNHH Sở hữu trí tuệ WINCO (WINCO CO.,LTD.)

(511) Nhóm 29: Thực phẩm đã qua chế biến như: nấm, rau, quả, thịt, hải sản, tổ yến.

---

(210) **4-2012-28220**

(540)

Poongnamflex

(220) 13.12.2012
(441) 25.02.2013
(731) PONAFLEX CORPORATION (KR)
10 Bloc 1Lot, Namdong Kongdan, Namchon-dong, Namdong-ku, Inchon-city, Republic of Korea
(740) Công ty TNHH Tầm nhìn và Liên danh (VISION & ASSOCIATES CO.,LTD.)

(511) Nhóm 17: Ống mềm phi kim loại dùng trong nông nghiệp; ống/vòi cứu hộ; ống mềm bằng chất dẻo dùng để dẫn nước; ống nước làm bằng sợi dệt; ống/vòi tưới nước.

Nhóm 35: Mua bán các sản phẩm: ống mềm phi kim loại dùng trong nông nghiệp, ống/vòi cứu hộ, ống mềm bằng chất dẻo dùng để dẫn nước, ống nước làm bằng sợi dệt, ống/vòi tưới nước.

---

(210) **4-2012-28221**

(540)

(220) 13.12.2012
(441) 25.02.2013
(531) 26.4.2; 26.4.4; A26.11.12; 26.1.1
(591) Đỏ, vàng, xanh nước biển, đen, trắng
(731) UNIVERSAL ROBINA CORPORATION (PH)
13 E. Rodriguez Jr. Avenue, Bagong llog, Pasig City, Philippines 1600
(740) Công ty TNHH Tầm nhìn và Liên danh (VISION & ASSOCIATES CO.,LTD.)

(511) Nhóm 30: Cà phê; chè (trà); cacao; đường; gạo; bột sắn; bột cọ sagu; cà phê nhân tạo; bột mỳ và các chế phẩm làm từ ngũ cốc; bánh mỳ; bánh làm từ bột nhão và kẹo; kem ăn (kem lạnh); mật ong; mật đường (chất lỏng sẫm màu, đặc và dính, có được khi tinh chế đường); men; bột nở; muối; mù tạc (tương hạt cải); giấm; nước xốt (gia vị); các loại gia vị; đá lạnh (ăn được).

---

(210) **4-2012-28222**

(540)

(220) 13.12.2012
(441) 25.02.2013
(531) 26.4.2; A26.11.12; 2.3.1; 2.3.11
(591) Xanh lá cây, đỏ, vàng, đen, trắng
(731) CÔNG TY TNHH THƯƠNG MẠI VÀ DỊCH VỤ THU HOẠCH (VN)
767 Luỹ Bán Bích, phường Phú Thọ Hoà, quận Tân Phú, thành phố Hồ Chí Minh
(740) Công ty TNHH Tầm nhìn và Liên danh (VISION & ASSOCIATES CO.,LTD.)

(511) Nhóm 29: Dầu ăn (dầu thực vật).

---

(210) **4-2012-28223**

(540)

(220) 13.12.2012
(441) 25.02.2013
(591) Xanh da trời, trắng
(731) CÔNG TY CỔ PHẦN GON SA (VN)
88 đường 152 Cao Lỗ, phường 4, quận 8, thành phố Hồ Chí Minh
(740) Công ty TNHH Tầm nhìn và Liên danh (VISION & ASSOCIATES CO.,LTD.)

(511) Nhóm 05: Thực phẩm chức năng, dùng cho mục đích y tế.

---

(210) **4-2012-28228**

(300) 2012-078814 28.09.2012 JP

(540)

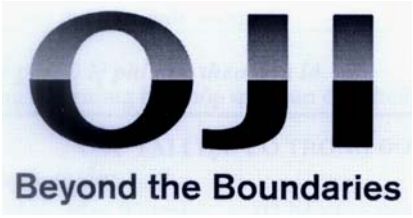

(220) 13.12.2012
(441) 25.02.2013

(731) OJI HOLDINGS CORPORATION (JP)
7-5, Ginza 4-chome, Chuo-ku, Tokyo, Japan

(740) Công ty Luật TNHH AMBYS Hà Nội (AMBYS HANOI)

(511) Nhóm 16: Túi bằng giấy, dùng để bao gói; túi bằng chất dẻo, dùng để bao gói; màng bọc thực phẩm, dùng cho mục đích gia dụng; túi rác bằng giấy; túi rác bằng chất dẻo; giấy; văn phòng phẩm; ấn phẩm.

Nhóm 17: Vật liệu cách điện; sợi hóa học, không dùng trong ngành dệt; tấm lót bằng chất dẻo dùng cho mục đích nông nghiệp; giấy cho tụ điện; sợi đã lưu hóa; chất dẻo bán thành phẩm.

---

(210) **4-2012-28229**

(540)

(220) 13.12.2012
(441) 25.02.2013
(531) 26.4.2; 26.4.4; 1.15.15; 26.13.25
(591) Đen, trắng, đỏ, vàng, xanh lá
(731) ESIONAL SDN BHD (MY)
No. 21-2, Jalan Apollo CG U5/CG, Bandar Pinggiran Subang, Sekysen U5, 40150 Shah Alam, Selangor, Malaysia
(740) Công ty TNHH Trường Xuân (AGELESS CO.,LTD.)

(511) Nhóm 04: Dầu nhờn; dầu nhiên liệu; dầu để bôi trơn; mỡ công nghiệp; xăng; khí nhiên liệu

---

(210) **4-2012-28230**

(540)

(220) 13.12.2012
(441) 25.02.2013
(531) 26.4.2; 26.4.4
(731) SICOMA ZHUHAI CO.,LTD (CN)
No. 7, Ping Gong Rd. (West), Nan Ping, Xiang Zhou District, Zhu Hai, P.R.China
(740) Công ty TNHH Trường Xuân (AGELESS CO.,LTD.)

(511) Nhóm 07: Máy trộn bê tông; máy nhào; máy rải nhựa; máy thi công đường sắt; máy sản xuất thuỷ tinh; máy luyện thép; máy phá mìn; máy khai thác mỏ; thiết bị khoan [nổi hoặc không nổi]; máy lọc dầu.

---

(210) **4-2012-28231**

(540)

PHONG PHÚ

(220) 13.12.2012
(441) 25.02.2013
(731) TỔ HỢP TÁC SẢN XUẤT - KINH DOANH LÚA GIỐNG, RAU MÀU PHONG PHÚ (VN)
ấp Phú Phong 3, xã Bình Phú, huyện Càng Long, tỉnh Trà Vinh
(740) Công ty TNHH Sở hữu trí tuệ BELCOLAW (BELCOLAW IP CO.,LTD.)

(511) Nhóm 31: Lúa giống.

---

(210) **4-2012-28232**

(540)

THANH BÌNH

(220) 13.12.2012
(441) 25.02.2013
(731) TỔ HỢP TÁC SẢN XUẤT LÚA GIỐNG THANH BÌNH (VN)
ấp Đầu Giồng A, xã Mỹ Chánh, huyện Châu Thành, tỉnh Trà Vinh
(740) Công ty TNHH Sở hữu trí tuệ BELCOLAW (BELCOLAW IP CO.,LTD.)

(511) Nhóm 31: Lúa giống.

---

(210) **4-2012-28233**

(540)

HÒA HẢO

(220) 13.12.2012
(441) 25.02.2013
(731) TỔ HỢP TÁC SẢN XUẤT LÚA GIỐNG HOÀ HẢO (VN)
ấp Hòa Hảo, xã Phước Hảo, huyện Châu Thành, tỉnh Trà Vinh
(740) Công ty TNHH Sở hữu trí tuệ BELCOLAW (BELCOLAW IP CO.,LTD.)

(511) Nhóm 31: Lúa giống.

---

(210) **4-2012-28234**

(540)

PHÚ NHIÊU

(220) 13.12.2012
(441) 25.02.2013
(731) TỔ HỢP TÁC SẢN XUẤT LÚA GIỐNG PHÚ NHIÊU (VN)
ấp Phú Nhiêu, xã Mỹ Chánh, huyện Châu Thành, tỉnh Trà Vinh
(740) Công ty TNHH Sở hữu trí tuệ BELCOLAW (BELCOLAW IP CO.,LTD.)

(511) Nhóm 31: Lúa giống.

---

(210) **4-2012-28235**

(540)

CÂY ME

(220) 13.12.2012
(441) 25.02.2013
(731) HỘ KINH DOANH PHAN THỊ THANH NGUYỆT (VN)
Số 153 Lê Lợi, khóm 3, phường 2, thành phố Trà Vinh, tỉnh Trà Vinh
(740) Công ty TNHH Sở hữu trí tuệ BELCOLAW (BELCOLAW IP CO.,LTD.)

(511) Nhóm 29: Củ kiệu ngâm; nem nướng.

---

(210) **4-2012-28236**

(540)

(220) 13.12.2012
(441) 25.02.2013
(531) 26.4.2; 26.3.23; A26.11.12; 26.13.25
(591) Đỏ, xanh lá cây, xanh dương, trắng
(731) CÔNG TY TNHH MỘT THÀNH VIÊN THƯƠNG MẠI SẢN XUẤT PHÚ QUỚI (VN)
Số 37 Phan Đình Phùng, khóm 2, phường 7, thành phố Trà Vinh, tỉnh Trà Vinh
(740) Công ty TNHH Sở hữu trí tuệ BELCOLAW (BELCOLAW IP CO.,LTD.)

(511) Nhóm 01: Chế phẩm vi sinh (không dùng cho mục đích y tế).

---

(210) **4-2012-28237**

(540)

(220) 13.12.2012
(441) 25.02.2013
(531) 26.1.2; A26.11.12; 1.17.11; 3.7.17
(591) Hồng, xanh lá cây, xanh dương, trắng, tím
(731) CÔNG TY TNHH DU LỊCH VIỆT NAM (VN)
Số 133 Nguyễn Đáng, phường 7, thành phố Trà Vinh, tỉnh Trà Vinh
(740) Công ty TNHH Sở hữu trí tuệ BELCOLAW (BELCOLAW IP CO.,LTD.)

(511) Nhóm 43: Dịch vụ nhà hàng ăn uống phục vụ cho khách du lịch.

---

(210) **4-2012-28238**

(540)

SAFUNA

(220) 13.12.2012
(441) 25.02.2013
(731) CÔNG TY TNHH PHÁT TRIỂN CÔNG NGHỆ SẠCH PHƯƠNG NAM (VN)
26/6 Lê Hồng Phong, phường Bình Thủy, quận Bình Thủy, thành phố Cần Thơ
(740) Công ty Cổ phần Sở hữu công nghiệp INVESTIP (INVESTIP)

(511) Nhóm 11: Bếp ga; đèn bioga; thiết bị chiếu sáng; thiết bị xử lý nước thải; thiết bị lọc khí bioga; nồi nấu nướng dùng điện.

---

(210) **4-2012-28241**

(540)

(220) 13.12.2012
(441) 25.02.2013
(531) 26.3.1; A26.3.7; 26.3.23; 26.4.4
(731) CÔNG TY CỔ PHẦN VẬT LIỆU XÂY DỰNG MOTILEN CẦN THƠ (VN)
1/2B, đường 30/4, phường Xuân Khánh, quận Ninh Kiều, thành phố Cần Thơ
(740) Công ty Cổ phần Sở hữu công nghiệp INVESTIP (INVESTIP)

(511) Nhóm 19: Tấm lợp phi kim loại.

---

(210) **4-2012-28242**

(540)

(220) 13.12.2012
(441) 25.02.2013
(591) Trắng, xanh dương, xanh dương nhạt
(731) CÔNG TY CỔ PHẦN TỨ MINH (VN)
5M, đường 30/4 phường Xuân Khánh, quận Ninh Kiều, thành phố Cần Thơ
(740) Công ty Cổ phần Sở hữu công nghiệp INVESTIP (INVESTIP)

(511) Nhóm 35: Buôn bán gạo; tư vấn quản lý kinh doanh; tư vấn tổ chức kinh doanh; tư vấn điều hành kinh doanh.

Nhóm 36: Tư vấn quản lý bất động sản.

---

(210) **4-2012-28243**

(540)

(220) 13.12.2012
(441) 25.02.2013
(531) 26.1.2; A26.11.12; 26.11.1; 26.3.23
(591) Đỏ, trắng, xanh dương, xanh da trời, vàng nhạt
(731) DOANH NGHIỆP TƯ NHÂN CHẾ BIẾN THỰC PHẨM PHÁT THÀNH (VN)
524 Phan Văn Trị và số 157-159 Bùi Hữu Nghĩa, phường 7, quận 5, thành phố Hồ Chí Minh
(740) Công ty Cổ phần Sở hữu công nghiệp INVESTIP (INVESTIP)

(511) Nhóm 30: Bánh trung thu; bánh ngọt; bánh mì; bánh bao; cacao; sôcôla, mứt kẹo.

Nhóm 35: Mua bán thực phẩm.

---

(210) **4-2012-28244**

(540)

(220) 13.12.2012
(441) 25.02.2013
(531) 26.4.1; 5.5.16; A5.5.20; A5.5.21; A11.3.7; A26.11.12
(591) Trắng, cam, nâu
(731) PHÙNG TRỌNG THÁI (VN)
493/47 Cách Mạng Tháng 8, phường 13, quận 10, thành phố Hồ Chí Minh

(511) Nhóm 43: Dịch vụ nhà hàng ăn uống; dịch vụ cung cấp thức ăn và đồ uống (do nhà hàng thực hiện); quán ăn tự phục vụ; dịch vụ quán cà phê.

---

(210) **4-2012-28246**

(540)

(220) 13.12.2012
(441) 25.02.2013
(531) 2.9.1; A26.11.12
(591) Vàng, nâu
(731) UNILEVER N.V. (NL)
Weena 455, 3013 AL Rotterdam, The Netherlands
(740) Công ty TNHH Sở hữu trí tuệ Tầm Nhìn Mới (FRESHVIEW CO.,LTD.)

(511) Nhóm 43: Dịch vụ cung cấp thức ăn và đồ uống (do nhà hàng thực hiện); dịch vụ nhà hàng ăn uống, cụ thể là chuẩn bị và cung cấp các sản phẩm kem lạnh và các sản phẩm làm từ sữa, bánh ngọt có kem lạnh, bánh ngọt (bánh nướng, bánh làm từ bột nhão), cà phê, chè (trà) và đồ uống eó ga để dùng tại nhà hàng hoặc để mang về; dịch vụ cửa hàng bán kem lạnh (do nhà hàng ăn uống thực hiện).

---

(210) **4-2012-28248**

(540) dongah

(220) 14.12.2012
(441) 25.02.2013
(731) DONGAH TIRE & RUBBER CO.,LTD (KR)
11,11-Gil, Yusangongdan, Yangsan-si, Gyeongsangnam-do, KOREA
(740) Công ty Luật TNHH Thắng Phạm và Cộng sự (IP-MARK ASIA LAW FIRM)

(511) Nhóm 09: Ắc quy điện; ắc quy điện cho xe cộ.

---

(210) **4-2012-28249**

(540) Do The Rym
세상을 두드려라

(220) 14.12.2012
(441) 25.02.2013
(731) KIM, YEON - GUK (KR)
203ho, Hongic Pureumi Apt, Yeonsan 5-dong, Yeonje-gu, Busan, KOREA
(740) Công ty Luật TNHH Thắng Phạm và Cộng sự (IP-MARK ASIA LAW FIRM)

(511) Nhóm 42: Thiết lập bản vẽ công nghiệp; dịch vụ thiết kế bao bì.

---

(210) **4-2012-28250**

(540)

dreamsign

(220) 14.12.2012
(441) 25.02.2013
(731) KIM, YEON-GUK (KR)
203ho, Hongic Pureumi Apt, Yeonsan 5-dong, Yeonje-gu, Busan, KOREA
(740) Công ty Luật TNHH Thắng Phạm và Cộng sự (IP-MARK ASIA LAW FIRM)

(511) Nhóm 42: Thiết lập bản vẽ công nghiệp; dịch vụ thiết kế bao bì.

---

(210) **4-2012-28251**

(540)

greeness

(220) 14.12.2012
(441) 25.02.2013
(731) PARK, SEONG-SOO (KR)
107-704, Jayu 2-cha Apt, Uam 1-dong, Nam-gu, Busan, KOREA
(740) Công ty Luật TNHH Thắng Phạm và Cộng sự (IP-MARK ASIA LAW FIRM)

(511) Nhóm 28: Găng tay đánh gôn, túi đựng vật dụng đánh gôn, có hoặc không có bánh xe; gậy đánh gôn.

---

(210) **4-2012-28252**

(540)

greeness

(220) 14.12.2012
(441) 25.02.2013
(731) PARK, SEONG-SOO (KR)
107-704, Jayu 2-cha Apt, Uam 1-dong, Nam-gu, Busan, KOREA
(740) Công ty Luật TNHH Thắng Phạm và Cộng sự (IP-MARK ASIA LAW FIRM)

(511) Nhóm 35: Dịch vụ bán lẻ các dụng cụ chơi gôn.

---

(210) **4-2012-28253**

(540)

캠프리카
Camprica

(220) 14.12.2012
(441) 25.02.2013
(531) 26.1.1; 3.1.1; 3.1.6; A3.1.24
(591) Xanh, trắng
(731) KIM, HYUNG-SIK (KR)
1003ho, Yeonsan Officetel, 707-2, Yeonsan-dong, Yeonje-gu, Busan, KOREA
(740) Công ty Luật TNHH Thắng Phạm và Cộng sự (IP-MARK ASIA LAW FIRM)

(511) Nhóm 35: Dịch vụ nghiên cứu thị trường.

---

(210) **4-2012-28254**

(540)

(220) 14.12.2012
(441) 25.02.2013
(531) 26.1.2; A26.11.12
(591) Trắng, vàng, đỏ
(731) CÔNG TY TNHH THƯƠNG MẠI DỊCH VỤ DU LỊCH VIETJETTOUR (VN)
166 Phạm Văn Bạch, phường 15, quận Tân Bình, thành phố Hồ Chí Minh

(511) Nhóm 39: Vận tải, du lịch.

Nhóm 41: Dịch vụ tổ chức hội nghị; hội thảo; vui chơi giải trí.

---

(210) **4-2012-28255**

(540) EURONICE

(220) 14.12.2012
(441) 25.02.2013
(731) CÔNG TY TNHH NÔNG NGHIỆP ĐẠI PHÁT (VN)
B4/27N Trần Đại Nghĩa, ấp 2, xã Tân Kiên, huyện Bình Chánh, thành phố Hồ Chí Minh

(511) Nhóm 01: Phân bón dùng trong nông nghiệp.

---

(210) **4-2012-28256**

(540)

(220) 14.12.2012
(441) 25.02.2013
(531) 26.4.2; 26.4.4; 26.1.1; 4.3.3
(731) CÔNG TY TNHH NGA HẢI (VN)
Xóm 6, xã Đồng Hướng, huyện Kim Sơn, tỉnh Ninh Bình

(511) Nhóm 33: Rượu gạo; đồ uống chưng cất; rượu brandi (rượu mạnh); đồ uống có cồn [trừ bia].

---

(210) **4-2012-28260**

(540) Rioton®

(220) 14.12.2012
(441) 25.02.2013
(731) PHAN THỊ TRANG (VN)
Thôn Vĩnh Gia, xã Phú Xuân, thành phố Thái Bình, tỉnh Thái Bình
(740) DNTN Dịch vụ thương mại và sở hữu công nghiệp Song Ngọc (I.P.T.S.)

(511) Nhóm 09: Loa; máy thu hình (tivi); đầu máy đọc đĩa kỹ thuật số; máy tăng âm (ampli); bộ trộn âm (mixel); ống nói (micro).

---

(210) **4-2012-28261**

(540)

HAMMERTEN

(220) 14.12.2012
(441) 25.02.2013
(531) 26.11.1
(591) Đen, đỏ, trắng
(731) CÔNG TY TNHH THƯƠNG MẠI DỊCH VỤ THIÊN NAM HÒA (VN)
277B Cách Mạng Tháng Tám, phường 12, quận 10, thành phố Hồ Chí Minh
(740) DNTN Dịch vụ thương mại và sở hữu công nghiệp Song Ngọc (I.P.T.S.)

(511) Nhóm 35: Mua bán hàng kim khí điện máy, hàng điện gia dụng, hàng điện lạnh, hàng điện tử và linh phụ kiện thay thế như: đầu máy đọc đĩa kỹ thuật số, máy vi tính, máy thu hình (tivi), máy tăng âm (ampli), ống nói (micro), loa, máy lạnh, tủ lạnh, máy giặt, máy điều hòa nhiệt độ, máy xay sinh tố, máy ép trái cây, máy quay phim, máy chụp hình, thẻ nhớ usb, đầu đọc thẻ nhớ, bàn ủi, lò nướng, lò vi sóng, bếp ga, bếp điện, ấm đun nước bằng điện, bóng đèn dây điện, quạt điện, kính râm thời trang, đồng hồ các loại.

---

(210) **4-2012-28262**

(540)

TRICHO SAM

(220) 14.12.2012
(441) 25.02.2013
(531) 26.4.2
(591) Đỏ, xanh lá cây, hồng, trắng
(731) CÔNG TY TNHH PHÂN BÓN SAO MAI (VN)
BT6-01 đường số 12, xã Bình Hưng, huyện Bình Chánh, thành phố Hồ Chí Minh
(740) DNTN Dịch vụ thương mại và sở hữu công nghiệp Song Ngọc (I.P.T.S.)

(511) Nhóm 01: Phân bón.

---

(210) **4-2012-28263**

(540)

(220) 14.12.2012
(441) 25.02.2013
(531) 26.4.2; 26.11.3; A26.11.12; A6.19.9
(591) Đỏ, xanh lá cây, vàng, xanh dương, hồng, nâu, đen, trắng
(731) CÔNG TY TNHH PHÂN BÓN SAO MAI (VN)
BT6-01 đường số 12, xã Bình Hưng, huyện Bình Chánh, thành phố Hồ Chí Minh
(740) DNTN Dịch vụ thương mại và sở hữu công nghiệp Song Ngọc (I.P.T.S.)

(511) Nhóm 01: Phân bón.

---

(210) **4-2012-28264**

(540)

PNL AUDIO
PHUOC NHI

(220) 14.12.2012
(441) 25.02.2013
(591) Xanh dương, đỏ, trắng
(731) DƯƠNG CHÍ PHƯỚC (VN)
130-132 đường số 5, phường Bình Trị Đông B, quận Bình Tân, thành phố Hồ Chí Minh
(740) DNTN Dịch vụ thương mại và sở hữu công nghiệp Song Ngọc (I.P.T.S.)

(511) Nhóm 09: Đầu máy đọc đĩa kỹ thuật số; loa; máy thu hình (ti vi); máy tăng âm (ampli); bộ trộn âm (mixer); ống nói (micro).

---

(210) **4-2012-28265**

(540)

"stay fooli.sh"

(220) 14.12.2012
(441) 25.02.2013
(731) CÔNG TY TNHH CREO (VN)
93/14 Đào Duy Từ, phường 15, quận 10, thành phố Hồ Chí Minh

(511) Nhóm 21: Ly tách.

Nhóm 25: Quần áo; giày dép; mũ nón.

---

(210) **4-2012-28270**

(540)

REDSEA

(220) 14.12.2012
(441) 25.02.2013
(531) A26.11.12; 26.4.3; 26.13.25
(591) Đen, xanh dương, đỏ, trắng
(731) CÔNG TY TNHH MTV SẢN XUẤT THƯƠNG MẠI GIÀY DÉP HỒNG HẢI (VN)
860/29 Xô Viết Nghệ Tĩnh, phường 25, quận Bình Thạnh, thành phố Hồ Chí Minh

(511) Nhóm 18: Sản phẩm làm bằng da và giả da như: túi xách, ví, balô.

Nhóm 25: Quần áo, giày dép, mũ nón, thắt lưng (trang phục).

Nhóm 35: Mua bán, quảng cáo, xuất nhập khẩu: sản phẩm làm bằng da và giả da, quần áo, giày dép, mũ nón

---

(210) **4-2012-28271**

(540)

ELECTRONIC BX SINCE 1992

(220) 14.12.2012
(441) 25.02.2013
(531) 26.1.1; 26.2.1; 26.4.4; 26.13.25
(731) PHẠM THỊ THANH XUÂN (VN)
116B Lê Đại Hành, phường 7, quận 11, thành phố Hồ Chí Minh

(511) Nhóm 09: Hàng điện tử: âm ly; loa; đầu đĩa; micro.

Nhóm 35: Mua bán hàng điện tử: âm ly, loa, đầu đĩa, micro và biến thế các loại.

---

(210) **4-2012-28272**

(540)

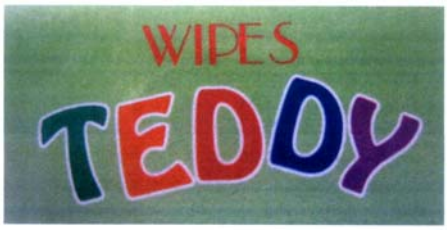

(220) 14.12.2012
(441) 25.02.2013
(531) 26.4.2
(591) Xanh lá cây, xanh dương, đỏ, tím, cam
(731) CÔNG TY TNHH LIÊN HIỆP PHÁT (VN)
9/2 đường 1C, phường Bình Hưng Hòa A, quận Bình Tân, thành phố Hồ Chí Minh

(511) Nhóm 24: Khăn lạnh cao cấp bằng vải.

---

(210) **4-2012-28273**

(540)

(220) 14.12.2012
(441) 25.02.2013
(531) 26.4.2; 16.3.1; 2.9.1; 3.7.17; 4.5.2; 4.5.3; 2.1.1; A2.1.23; 2.3.1; A2.3.23; 2.5.1; A2.5.23; A26.11.12; 18.1.5
(591) Xanh, hồng, trắng, đen, vàng
(731) CÔNG TY TNHH MTV DU LỊCH MẬT SỐNG (VN)
103 Phan Chu Trinh, thành phố Hội An, tỉnh Quảng Nam

(511) Nhóm 39: Tổ chức cuộc du lịch.

---

(210) **4-2012-28274**

(540) VIETKA

(220) 14.12.2012
(441) 25.02.2013
(731) ĐỖ VĂN VINH (VN)
Thôn Quan Đình, xã Văn Môn, huyện Yên Phong, tỉnh Bắc Ninh

(511) Nhóm 33: Rượu.

---

(210) **4-2012-28276**

(540) THE TEAHOUSE

(220) 14.12.2012
(441) 25.02.2013
(731) CÔNG TY TNHH VẠN GIA KHÁNH (VN)
Số 3/9 Bis Âu Cơ, phường 9, quận Tân Bình, thành phố Hồ Chí Minh

(511) Nhóm 43: Dịch vụ giải khát, ăn uống.

---

(210) **4-2012-28277**

(540)

(220) 14.12.2012
(441) 25.02.2013
(531) A26.11.12; 5.5.19; A5.5.21
(591) Tím, đen, xanh, trắng
(731) NGUYỄN THỊ THỦY TIÊN (VN)
194/25 Lê Quốc Hưng, phường 12, quận 4, thành phố Hồ Chí Minh

(511) Nhóm 44: Dịch vụ chăm sóc sắc đẹp.

---

(210) **4-2012-28278**

(540)

(220) 14.12.2012
(441) 25.02.2013
(531) 7.1.24; 26.3.1; 26.5.1; A25.7.3
(591) Đỏ, đen
(731) CÔNG TY TNHH DỊCH VỤ THƯƠNG MẠI XÂY DỰNG KIM LOAN (VN)
253 Tân Hương, phường Tân Quý, quận Tân Phú, thành phố Hồ Chí Minh

(511) Nhóm 02: Sơn.

---

(210) **4-2012-28279**

(540)

(220) 14.12.2012
(441) 25.02.2013
(531) A26.11.12; 25.7.20
(591) Đỏ, xanh lam, da cam, vàng, xanh dương, xanh lá cây
(731) CÔNG TY TNHH DỊCH VỤ THƯƠNG MẠI XÂY DỰNG KIM LOAN (VN)
253 Tân Hương, phường Tân Quý, quận Tân Phú, thành phố Hồ Chí Minh

(511) Nhóm 02: Sơn.

---

(210) **4-2012-28280**

(540)

(220) 14.12.2012
(441) 25.02.2013
(531) 26.4.3; A26.11.12; 1.15.5; 26.13.25
(591) Đen, xanh dương, đỏ, trắng
(731) CÔNG TY CỔ PHẦN VIỆT NGUYỄN (VN)
258A Độc Lập, phường Tân Thành, quận Tân Phú, thành phố Hồ Chí Minh

(511) Nhóm 01: Khí chuẩn.

---

(210) **4-2012-28282**

(540)

Bánh Chưng LANG LIÊU

(220) 14.12.2012
(441) 25.02.2013
(591) Xanh lá, đỏ
(731) HỘ KINH DOANH CƠ SỞ CHẾ BIẾN THỰC PHẨM QUÊ HƯƠNG (VN)
C6/10 ấp 3, xã Vĩnh Lộc B, huyện Bình Chánh, thành phố Hồ Chí Minh

(511) Nhóm 30: Bánh chưng.

---

(210) **4-2012-28284**

(540)

Fu·Xốp

(220) 14.12.2012
(441) 25.02.2013
(531) 26.13.25; 26.4.2; 26.1.1
(731) CÔNG TY TNHH SẢN XUẤT THƯƠNG MẠI CHẾ BIẾN THỰC PHẨM PHÚC ĐẠI LỢI (VN)
81-83 đường Lâm Hoành, phường An Lạc, quận Bình Tân, thành phố Hồ Chí Minh
(740) Công ty TNHH Sở hữu trí tuệ Thảo Thọ Quyến (INVENCO)

(511) Nhóm 30: Bánh ngọt; kẹo; bánh trung thu; bánh xốp phủ sô-cô-la; bánh mặn; bánh quy.

---

(210) **4-2012-28287**

(540)

FUJICOOK

(220) 14.12.2012
(441) 25.02.2013
(731) CÔNG TY CỔ PHẦN ĐẦU TƯ PHÁT TRIỂN TẦM NHÌN CHÂU ÂU (VN)
F5, tổ 15, phường Thịnh Quang, quận Đống Đa, thành phố Hà Nội

(511) Nhóm 11: Bếp (ga); bếp từ; bếp hồng ngoại; nồi cơm điện; nồi áp suất điện; bình siêu tốc.

Nhóm 21: Nồi, chảo (không dùng điện).

---

(210) **4-2012-28288**

(540)

ROSY

(220) 14.12.2012
(441) 25.02.2013
(731) CÔNG TY CỔ PHẦN ĐẦU TƯ VÀ PHÁT TRIỂN NHÀ VIỆT NAM (VN)
Số 12 ngõ 1, hẻm 34/7, phố Phan Đình Giót, phường Phương Liệt, quận Thanh Xuân, thành phố Hà Nội
(740) Công ty TNHH Sở hữu trí tuệ Gia Việt (GIAVIET CO.,LTD.)

(511) Nhóm 11: Đèn led (thiết bị chiếu sáng), đèn neong, đèn gắn trên trần nhà, đèn chùm, đèn uốn, đèn chiếu sáng.

---

(210) **4-2012-28290**

(540)

DIKENI

(220) 14.12.2012
(441) 25.02.2013
(731) GUANGZHOU DIKENI INVESTMENT AND DEVELOPMENT CO.,LTD. (CN)
Unit 01, 07, Floor 12, No.5 Linjiang Road, Tianhe District, Guangzhou City, Guangdong Province, People's Republic of China
(740) Công ty TNHH Trà và cộng sự (TRA & ASSOCIATES CO.,LTD)

(511) Nhóm 03: Mỹ phẩm; chế phẩm mỹ phẩm để chăm sóc da; sữa làm sạch dùng cho mục đích vệ sinh; nước xức tóc; nước hoa; tinh dầu.

Nhóm 14: Đồ nữ trang rẻ tiền (đồ trang sức, đồ kim hoàn); đồ trang sức; đá quý; kẹp cài ca vát; đồng hồ đeo tay; hộp đựng đồ trang sức (hộp nhỏ).

Nhóm 18: Túi xách tay; ví bỏ túi; vali nhỏ; ví tiền; ba lô; bộ da lông thú.

Nhóm 25: Quần áo; thắt lưng (quần áo); giày; mũ; trang phục dệt kim; khăn quàng cổ.

---

(210) **4-2012-28291**

(540)

Jinwang

(220) 14.12.2012
(441) 25.02.2013
(531) 26.1.1; 5.5.19; A5.5.20; 5.1.3
(731) JINTAN JINWANG PACKING SCI-TECH CO.,LTD (CN)
No.39, Danfeng Western Road, Jincheng Town, Jintan City, Jiangsu Province, China
(740) Công ty TNHH Trà và cộng sự (TRA & ASSOCIATES CO.,LTD)

(511) Nhóm 07: Máy đóng gói thực phẩm; máy bao gói; máy gắn kín dùng cho mục đích công nghiệp; máy rót; máy đóng nút chai; máy dán nhãn.

---

(210) **4-2012-28292**

(540)

CÔNG TY CP THIẾT BỊ NƯỚC VN
VN
THIẾT BỊ NƯỚC

(220) 14.12.2012
(441) 25.02.2013
(531) 26.1.1; A26.11.12; 26.3.23; A26.11.13; 26.13.25
(591) Xanh nước biển, xanh da trời, đỏ sẫm, trắng
(731) CÔNG TY CỔ PHẦN THIẾT BỊ NƯỚC VIỆT NAM (VN)
Số 170, đường Nguyễn Ngọc Nại, phường Khương Mai, quận Thanh Xuân, thành phố Hà Nội

(511) Nhóm 35: Mua, bán, xuất nhập khẩu các sản phẩm ngành nước: vật tư, máy móc, thiết bị, phụ tùng, dây chuyền công nghệ; mua bán vật liệu xây dựng.

---

(210) **4-2012-28293**

(540)

(220) 14.12.2012
(441) 25.02.2013
(531) 26.1.1; 26.1.2; A26.11.12; A26.11.13; 26.3.23; 26.13.25
(591) Xanh nước biển, xanh da trời, đỏ sẫm, trắng
(731) CÔNG TY CỔ PHẦN THIẾT BỊ NƯỚC VIỆT NAM (VN)
Số 170, đường Nguyễn Ngọc Nại, phường Khương Mai, quận Thanh Xuân, thành phố Hà Nội

(511) Nhóm 35: Mua bán, xuất nhập khẩu các sản phẩm ngành nước: vật tư, máy móc, thiết bị, phụ tùng, dây chuyền công nghệ; mua bán vật liệu xây dựng.

---

(210) **4-2012-28294**

(540)

MATADU

(220) 14.12.2012
(441) 25.02.2013
(731) VŨ VĂN TÚ (VN)
Thị trấn Thổ Tang, huyện Vĩnh Tường, tỉnh Vĩnh Phúc
(740) Công ty TNHH Nam Việt và Liên danh (VIPCO)

(511) Nhóm 16: Màng bọc thực phẩm bằng chất dẻo.

---

(210) **4-2012-28295**

(540)

HIỆP THANH

(220) 14.12.2012
(441) 25.02.2013
(531) A5.11.2; 3.9.14; A3.6.11; 26.4.2; 5.5.19; A5.5.22; A5.3.13; 26.13.25; 25.1.25; 19.7.1; A19.7.16
(731) CÔNG TY TNHH HIỆP THANH (VN)
ấp 2, xã Sơn Phú, huyện Giồng Trôm, tỉnh Bến Tre

(511) Nhóm 33: Rượu.

---

(210) **4-2012-28296**

(540)

YELLOW BEACON

(220) 14.12.2012
(441) 25.02.2013
(731) MARS, INCORPORATED (US)
6885 Elm Street, McLean, Virginia, 22101, U.S.A.
(740) Công ty TNHH Sở hữu công nghiệp Sao Bắc Đẩu (SAO BAC DAU IP COM.,LTD)

(511) Nhóm 35: Dịch vụ cửa hàng bán lẻ các sản phẩm bánh kẹo, đồ chơi, quần áo, đồ gia dụng, đồ trang sức, quà tặng có kiểu cách độc đáo, đồ dùng văn phòng và văn phòng phẩm thuộc nhóm này.

---

(210) **4-2012-28297**

(540)

LIVERGREEN

(220) 14.12.2012
(441) 25.02.2013
(731) CÔNG TY CỔ PHẦN DƯỢC PHẨM VĂN LAM (VN)
Số 34, ngách 155/206 Trường Chinh, phường Phương Liệt, quận Thanh Xuân, thành phố Hà Nội

(511) Nhóm 05: Dược phẩm, thực phẩm chức năng, thực phẩm dinh dưỡng dùng trong y tế.

---

(210) **4-2012-28298**

(540)

SILKENDO

(220) 14.12.2012
(441) 25.02.2013
(731) CÔNG TY CỔ PHẦN DƯỢC PHẨM VĂN LAM (VN)
Số 34, ngách 155/206 Trường Chinh, phường Phương Liệt, quận Thanh Xuân, thành phố Hà Nội
(740) Công ty TNHH Sở hữu trí tuệ và Công nghệ Thủ đô (CAPITAL IP&T CO.,LTD.)

(511) Nhóm 05: Dược phẩm, thực phẩm chức năng, thực phẩm dinh dưỡng dùng trong y tế.

---

(210) **4-2012-28299**

(540)

LIVERKENDO

(220) 14.12.2012
(441) 25.02.2013
(731) CÔNG TY CỔ PHẦN DƯỢC PHẨM VĂN LAM (VN)
Số 34, ngách 155/206 Trường Chinh, phường Phương Liệt, quận Thanh Xuân, thành phố Hà Nội
(740) Công ty TNHH Sở hữu trí tuệ và Công nghệ Thủ đô (CAPITAL IP&T CO.,LTD.)

(511) Nhóm 05: Dược phẩm, thực phẩm chức năng, thực phẩm dinh dưỡng dùng trong y tế.

---

(210) **4-2012-28300**

(540)

KENDOFORT

(220) 14.12.2012
(441) 25.02.2013
(731) CÔNG TY CỔ PHẦN DƯỢC PHẨM VĂN LAM (VN)
Số 34, ngách 155/206 Trường Chinh, phường Phương Liệt, quận Thanh Xuân, thành phố Hà Nội
(740) Công ty TNHH Sở hữu trí tuệ và Công nghệ Thủ đô (CAPITAL IP&T CO.,LTD.)

(511) Nhóm 05: Dược phẩm, thực phẩm chức năng, thực phẩm dinh dưỡng dùng trong y tế.

---

(210) **4-2012-28301**

(540)

KENDOZYM

(220) 14.12.2012
(441) 25.02.2013
(731) CÔNG TY CỔ PHẦN DƯỢC PHẨM VĂN LAM (VN)
Số 34, ngách 155/206 Trường Chinh, phường Phương Liệt, quận Thanh Xuân, thành phố Hà Nội
(740) Công ty TNHH Sở hữu trí tuệ và Công nghệ Thủ đô (CAPITAL IP&T CO.,LTD.)

(511) Nhóm 05: Dược phẩm, thực phẩm chức năng, thực phẩm dinh dưỡng dùng trong y tế.

---

(210) **4-2012-28302**

(540)

ZYMODYMS

(220) 14.12.2012
(441) 25.02.2013
(731) CÔNG TY CỔ PHẦN DƯỢC PHẨM VĂN LAM (VN)
Số 34, ngách 155/206 Trường Chinh, phường Phương Liệt, quận Thanh Xuân, thành phố Hà Nội
(740) Công ty TNHH Sở hữu trí tuệ và Công nghệ Thủ đô (CAPITAL IP&T CO.,LTD.)

(511) Nhóm 05: Dược phẩm, thực phẩm chức năng, thực phẩm dinh dưỡng dùng trong y tế.

---

(210) **4-2012-28303**

(540)

GREENCENDIN

(220) 14.12.2012
(441) 25.02.2013
(731) CÔNG TY CỔ PHẦN THƯƠNG MẠI DƯỢC PHẨM QUỐC TẾ (VN)
Số nhà 40, đường Nguyên Hồng, phường Láng Hạ, quận Đống Đa, thành phố Hà Nội
(740) Công ty TNHH Sở hữu trí tuệ và Công nghệ Thủ đô (CAPITAL IP&T CO.,LTD.)

(511) Nhóm 05: Dược phẩm, thực phẩm chức năng, thực phẩm dinh dưỡng dùng trong y tế.

---

(210) **4-2012-28304**

(540)

GREENCEDIN

(220) 14.12.2012
(441) 25.02.2013
(731) CÔNG TY CỔ PHẦN THƯƠNG MẠI DƯỢC PHẨM QUỐC TẾ (VN)
Số nhà 40, đường Nguyên Hồng, phường Láng Hạ, quận Đống Đa, thành phố Hà Nội
(740) Công ty TNHH Sở hữu trí tuệ và Công nghệ Thủ đô (CAPITAL IP&T CO.,LTD.)

(511) Nhóm 05: Dược phẩm, thực phẩm chức năng, thực phẩm dinh dưỡng dùng trong y tế.

---

(210) **4-2012-28305**

(540)

FUROWEL

(220) 14.12.2012
(441) 25.02.2013
(731) CÔNG TY CỔ PHẦN DƯỢC PHẨM VINACARE (VN)
Số nhà 18, ngách 19/15 Kim Đồng, phường Giáp Bát, quận Hoàng Mai, thành phố Hà Nội
(740) Công ty TNHH Sở hữu trí tuệ và Công nghệ Thủ đô (CAPITAL IP&T CO.,LTD.)

(511) Nhóm 05: Dược phẩm, thực phẩm chức năng, thực phẩm dinh dưỡng dùng trong y tế.

---

(210) **4-2012-28306**

(540)

PIDOWEL

(220) 14.12.2012
(441) 25.02.2013
(731) CÔNG TY CỔ PHẦN DƯỢC PHẨM VINACARE (VN)
Số nhà 18, ngách 19/15 Kim Đồng, phường Giáp Bát, quận Hoàng Mai, thành phố Hà Nội
(740) Công ty TNHH Sở hữu trí tuệ và Công nghệ Thủ đô (CAPITAL IP&T CO.,LTD.)

(511) Nhóm 05: Dược phẩm, thực phẩm chức năng, thực phẩm dinh dưỡng dùng trong y tế.

---

(210) **4-2012-28307**

(540)

HABEWA

(220) 14.12.2012
(441) 25.02.2013
(731) TỔNG CÔNG TY CỔ PHẦN BIA- RƯỢU - NƯỚC GIẢI KHÁT HÀ NỘI (VN)
Số 183, phố Hoàng Hoa Thám, quận Ba Đình, thành phố Hà Nội
(740) Công ty TNHH Sở hữu trí tuệ và Công nghệ Thủ đô (CAPITAL IP&T CO.,LTD.)

(511) Nhóm 32: Nước tinh lọc (đồ uống), nước khoáng (đồ uống).

---

(210) **4-2012-28308**

(540)

UNIAQUA

(220) 14.12.2012
(441) 25.02.2013
(731) TỔNG CÔNG TY CỔ PHẦN BIA - RƯỢU - NƯỚC GIẢI KHÁT HÀ NỘI (VN)
Số 183, phố Hoàng Hoa Thám, quận Ba Đình, thành phố Hà Nội
(740) Công ty TNHH Sở hữu trí tuệ và Công nghệ Thủ đô (CAPITAL IP&T CO.,LTD.)

(511) Nhóm 32: Nước tinh lọc (đồ uống), nước khoáng (đồ uống).

---

(210) **4-2012-28309**

(540) SOBISUNG

(220) 14.12.2012
(441) 25.02.2013
(531) 26.1.2; 26.1.6
(591) Vàng, đỏ, xanh nước biển, xám, đen
(731) VŨ HOÀI SƠN (VN)
Phòng 505 nhà C1, KĐT Mỹ Đình 1, huyện Từ Liêm, thành phố Hà Nội

(511) Nhóm 11: Vòi hoa sen, bệ xí vệ sinh, buồng tắm gương sen (di chuyển được), bồn tắm, bình nóng lạnh (thiết bị cung cấp nước nóng lạnh), phụ kiện bồn tắm.

---

(210) **4-2012-28310**

(540) i.Water

(220) 14.12.2012
(441) 25.02.2013
(731) CÔNG TY CỔ PHẦN XANH (VN)
Khu công nghệ cao Hòa Lạc, xã Thạch Hòa, huyện Thạch Thất, thành phố Hà Nội

(511) Nhóm 32: Nước khoáng (đồ uống); đồ uống không chứa cồn.

---

(210) **4-2012-28311**

(540) Smart Water

(220) 14.12.2012
(441) 25.02.2013
(731) CÔNG TY CỔ PHẦN XANH (VN)
Khu công nghệ cao Hòa Lạc, xã Thạch Hòa, huyện Thạch Thất, thành phố Hà Nội

(511) Nhóm 32: Nước khoáng (đồ uống); đồ uống không chứa cồn.

---

(210) **4-2012-28312**

(540) Green Water

(220) 14.12.2012
(441) 25.02.2013
(731) CÔNG TY CỔ PHẦN XANH (VN)
Khu công nghệ cao Hòa Lạc, xã Thạch Hòa, huyện Thạch Thất, thành phố Hà Nội

(511) Nhóm 32: Nước khoáng (đồ uống); đồ uống không chứa cồn.

---

(210) **4-2012-28313**

(300) 85675722 12.07.2012 US

(540) Kyprolis

(220) 14.12.2012
(441) 25.02.2013
(531) 26.3.1; 24.15.1; 26.13.25
(731) ONYX PHARMACEUTICALS, INC. (US)
249 E. Grand Avenue, South San Francisco, California 94080, United States of America
(740) Công ty Luật TNHH quốc tế Ban mai Việt Nam (BMVN INTERNATIONAL LLC)

(511) Nhóm 05: Dược phẩm.

Nhóm 42: Nghiên cứu và phát triển dược (thuốc); nghiên cứu về y học và khoa học, cụ thể là, tiến hành thử nghiệm lâm sàng; nghiên cứu về y học và khoa học trong lĩnh vực điều trị bệnh ung thư và ung thư học, và trong lĩnh vực điều trị bệnh (chứng) viêm (sưng) và bệnh tự miễn (tình trạng hệ thống miễn dịch của cơ thể phản ứng lại các thành phần của chính cơ thể đó và tạo ra các kháng thể tấn công các thành phần này).

---

(210) **4-2012-28315**

(540)

(220) 14.12.2012
(441) 25.02.2013
(531) A26.11.12; 26.13.25
(731) AJINOMOTO CO.,INC. (JP)
15-1, Kyobashi 1 - Chome, Chuo-Ku, Tokyo, Japan
(740) Công ty TNHH một thành viên Sở hữu trí tuệ VCCI (VCCI-IP CO.,LTD)

(511) Nhóm 30: Chè (trà); ca cao; cà phê nhân tạo; chế phẩm sinh dưỡng sử dụng như chất thay thế cà phê; cà phê hòa tan; đường (thực phẩm), chất làm ngọt tự nhiên; mật ong; nước mật đường; gạo; bột sắn hột; bột cọ sagu; ngũ cốc; chế phẩm làm từ ngũ cốc (dùng làm thực phẩm cho người); bột mỳ làm thức ăn; chế phẩm làm từ bột mì (dùng làm thực phẩm cho người); nấm men (cho thực phẩm); bột nở; mì sợi; mì ăn liền; thực phẩm đã được chế biến, đã được nấu chín và ướp lạnh có chứa chủ yếu là: gạo, mì dẹt, bánh bao và mì ống; chế phẩm làm mềm thịt cho mục đích gia đình; nước xốt thịt (làm gia vị); muối nấu ăn; mù tạc; hạt tiêu; giấm; xốt (gia vị); tương; gia vị; gia vị theo mùa; gia vị hỗn hợp theo mùa; hương liệu, trừ tinh dầu, cho đồ uống; gia vị làm tăng thêm hương vị của thức ăn (trừ tinh dầu); nước xốt cho sa-lát; xốt may-on-ne; bánh mỳ sử dụng để ăn với thịt, với thịt gia cầm, với hải sản và với rau; bột nhão làm bánh được trộn với thịt, với thịt gia cầm, với hải sản vâ với rau; bột nhão cho thực phẩm dùng làm lớp phủ ngoài được trộn với thịt, với thịt gia cầm, với hải sản và với rau làm gia vị; bánh mỳ kẹp nhân sẵn được sử dụng với thực phẩm rán nhiều mỡ; muối ăn làm gia vị; gia vị có thành phần chủ yếu là mỳ chính (bột ngọt).

---

(210) **4-2012-28316**

(540)

(220) 14.12.2012
(441) 25.02.2013
(531) A11.3.7; A26.11.12; 26.13.25
(591) Đỏ, trắng
(731) HỘ KINH DOANH CÁ THỂ HỒ THỊ ÚT (VN)
Số 51/33 Cao Thắng, phường 3, quận 3, thành phố Hồ Chí Minh
(740) Công ty TNHH Tư vấn SPVN (SPVN CO.,LTD.)

(511) Nhóm 35: Mua bán thực phẩm: cháo thực phẩm, cháo dinh dưỡng, cháo ăn liền, cháo ngô, cháo làm từ bột yến mạch thô.

---

(210) **4-2012-28317**

(540) SMILE ON

(220) 14.12.2012
(441) 25.02.2013
(731) PACIFIC IMPEX PTE LTD (SG)
89 Short Street, # B1-11 Golden Wall Centre, Singapore 188216
(740) Công ty TNHH Tư vấn ALIATLEGAL (ALIATLEGAL CO.,LTD.)

(511) Nhóm 05: Dược phẩm; chế phẩm dược dùng cho người.

---

(210) **4-2012-28318**

(540) Sulwhasoo
Overnight Vitalizing Mask
여윤팩

(220) 14.12.2012
(441) 25.02.2013
(731) AMOREPACIFIC CORPORATION (KR)
181, 2-ka, Hangang-ro, Yongsan-ku, Seoul, Republic of Korea
(740) Công ty Luật TNHH AMBYS Hà Nội (AMBYS HANOI)

(511) Nhóm 03: Mỹ phẩm; phấn nền trang điểm; son môi; phấn bôi mí mắt, chế phẩm mỹ phẩm dùng để chăm sóc da; nước thơm dùng cho da; phấn sáp (mỹ phẩm); dầu gội đầu; kem đánh răng; dầu gội đầu cho động vật được yêu quý (không dùng cho mục đích y tế).

---

(210) **4-2012-28319**

(540) Sulwhasoo
White Ginseng Brightening Mask
백삼젤

(220) 14.12.2012
(441) 25.02.2013
(731) AMOREPACIFIC CORPORATION (KR)
181, 2-ka, Hangang-ro, Yongsan-ku, Seoul, Republic of Korea
(740) Công ty Luật TNHH AMBYS Hà Nội (AMBYS HANOI)

(511) Nhóm 03: Mỹ phẩm; phấn nền trang điểm; son môi; phấn bôi mí mắt, chế phẩm mỹ phẩm dùng để chăm sóc da; nước thơm dùng cho da; phấn sáp (mỹ phẩm); dầu gội đầu; kem đánh răng; dầu gội đầu cho động vật được yêu quý (không dùng cho mục đích y tế).

---

(210) **4-2012-28320**

(540) Sulwhasoo
Snowise
자정

(220) 14.12.2012
(441) 25.02.2013
(731) AMOREPACIFIC CORPORATION (KR)
181, 2-ka, Hangang-ro, Yongsan-ku, Seoul, Republic of Korea
(740) Công ty Luật TNHH AMBYS Hà Nội (AMBYS HANOI)

(511) Nhóm 03: Mỹ phẩm; phấn nền trang điểm; son môi; phấn bôi mí mắt, chế phẩm mỹ phẩm dùng để chăm sóc da; nước thơm dùng cho da; phấn sáp (mỹ phẩm); dầu gội đầu; kem đánh răng; dầu gội đầu cho động vật được yêu quý (không dùng cho mục đích y tế).

---

(210) **4-2012-28321**

(540) Sulwhasoo

Snowise UV Protection

상백

(220) 14.12.2012
(441) 25.02.2013
(731) AMOREPACIFIC CORPORATION (KR) 181, 2-ka, Hangang-ro, Yongsan-ku, Seoul, Republic of Korea
(740) Công ty Luật TNHH AMBYS Hà Nội (AMBYS HANOI)

(511) Nhóm 03: Mỹ phẩm; phấn nền trang điểm; son môi; phấn bôi mi mắt; chế phẩm mỹ phẩm dùng để chăm sóc da; nước thơm dùng cho da; phấn sáp (mỹ phẩm); dầu gội đầu; kem đánh răng; dầu gội đầu cho động vật được yêu qúy (không dùng cho mục đích y tế).

---

(210) **4-2012-28322**

(540) Sulwhasoo

Extra Refining

진설

(220) 14.12.2012
(441) 25.02.2013
(731) AMOREPACIFIC CORPORATION (KR) 181, 2-ka, Hangang-ro, Yongsan-ku, Seoul, Republic of Korea
(740) Công ty Luật TNHH AMBYS Hà Nội (AMBYS HANOI)

(511) Nhóm 03: Mỹ phẩm; phấn nền trang điểm; son môi; phấn bôi mí mắt, chế phẩm mỹ phẩm dùng để chăm sóc da; nước thơm dùng cho da; phấn sáp (mỹ phẩm); dầu gội đầu; kem đánh răng; dầu gội đầu cho động vật được yêu quý (không dùng cho mục đích y tế).

---

(210) **4-2012-28323**

(540) Sulwhasoo

Clarifying mask

옥용팩

(220) 14.12.2012
(441) 25.02.2013
(731) AMOREPACIFIC CORPORATION (KR) 181, 2-ka, Hangang-ro, Yongsan-ku, Seoul, Republic of Korea
(740) Công ty Luật TNHH AMBYS Hà Nội (AMBYS HANOI)

(511) Nhóm 03: Mỹ phẩm; phấn nền trang điểm; son môi; phấn bôi mí mắt, chế phẩm mỹ phẩm dùng để chăm sóc da; nước thơm dùng cho da; phấn sáp (mỹ phẩm); dầu gội đầu; kem đánh răng; dầu gội đầu cho động vật được yêu quý (không dùng cho mục đích y tế).

---

(210) **4-2012-28324**

(540) Sulwhasoo

Harmonizen Regenating

다함설

(220) 14.12.2012
(441) 25.02.2013
(731) AMOREPACIFIC CORPORATION (KR) 181, 2-ka, Hangang-ro, Yongsan-ku, Seoul, Republic of Korea
(740) Công ty Luật TNHH AMBYS Hà Nội (AMBYS HANOI)

(511) Nhóm 03: Mỹ phẩm; phấn nền trang điểm; son môi; phấn bôi mí mắt, chế phẩm mỹ phẩm dùng để chăm sóc da; nước thơm dùng cho da; phấn sáp (mỹ phẩm); dầu gội đầu; kem đánh răng; dầu gội đầu cho động vật được yêu quý (không dùng cho mục đích y tế).

---

(210) **4-2012-28325**

(540) Sulwhasoo

Energizing Cream for Men

정양

(220) 14.12.2012
(441) 25.02.2013
(731) AMOREPACIFIC CORPORATION (KR) 181, 2-ka, Hangang-ro, Yongsan-ku, Seoul, Republic of Korea
(740) Công ty Luật TNHH AMBYS Hà Nội (AMBYS HANOI)

(511) Nhóm 03: Mỹ phẩm; phấn nền trang điểm; son môi; phấn bôi mí mắt, chế phẩm mỹ phẩm dùng để chăm sóc da; nước thơm dùng cho da; phấn sáp (mỹ phẩm); dầu gội đầu; kem đánh răng; dầu gội đầu cho động vật được yêu quý (không dùng cho mục đích y tế).

---

(210) **4-2012-28326**

(540) Sulwhasoo

Camellia Hair Oil

동백윤모오일

(220) 14.12.2012
(441) 25.02.2013
(731) AMOREPACIFIC CORPORATION (KR) 181, 2-ka, Hangang-ro, Yongsan-ku, Seoul, Republic of Korea
(740) Công ty Luật TNHH AMBYS Hà Nội (AMBYS HANOI)

(511) Nhóm 03: Mỹ phẩm; phấn nền trang điểm; son môi; phấn bôi mí mắt, chế phẩm mỹ phẩm dùng để chăm sóc da; nước thơm dùng cho da; phấn sáp (mỹ phẩm); dầu gội đầu; kem đánh răng; dầu gội đầu cho động vật được yêu quý (không dùng cho mục đích y tế).

---

(210) **4-2012-28327**

(540) Sulwhasoo

Essentrue

연섬

(220) 14.12.2012
(441) 25.02.2013
(731) AMOREPACIFIC CORPORATION (KR) 181, 2-ka, Hangang-ro, Yongsan-ku, Seoul, Republic of Korea
(740) Công ty Luật TNHH AMBYS Hà Nội (AMBYS HANOI)

(511) Nhóm 03: Mỹ phẩm; phấn nền trang điểm; son môi; phấn bôi mí mắt, chế phẩm mỹ phẩm dùng để chăm sóc da; nước thơm dùng cho da; phấn sáp (mỹ phẩm); dầu gội đầu; kem đánh răng; dầu gội đầu cho động vật được yêu quý (không dùng cho mục đích y tế).

---

(210) **4-2012-28328**

(540) Sulwhasoo

Restoring Neck Cream

진주넥크림

(220) 14.12.2012
(441) 25.02.2013
(731) AMOREPACIFIC CORPORATION (KR) 181, 2-ka, Hangang-ro, Yongsan-ku, Seoul, Republic of Korea
(740) Công ty Luật TNHH AMBYS Hà Nội (AMBYS HANOI)

(511) Nhóm 03: Mỹ phẩm; phấn nền trang điểm; son môi; phấn bôi mí mắt, chế phẩm mỹ phẩm dùng để chăm sóc da; nước thơm dùng cho da; phấn sáp (mỹ phẩm); dầu gội đầu; kem đánh răng; dầu gội đầu cho động vật được yêu quý (không dùng cho mục đích y tế).

---

(210) **4-2012-28329**

(540) Sulwhasoo

Lumitouch

예서

(220) 14.12.2012
(441) 25.02.2013
(731) AMOREPACIFIC CORPORATION (KR) 181, 2-ka, Hangang-ro, Yongsan-ku, Seoul, Republic of Korea
(740) Công ty Luật TNHH AMBYS Hà Nội (AMBYS HANOI)

(511) Nhóm 03: Mỹ phẩm; phấn nền trang điểm; son môi; phấn bôi mí mắt, chế phẩm mỹ phẩm dùng để chăm sóc da; nước thơm dùng cho da; phấn sáp (mỹ phẩm); dầu gội đầu; kem đánh răng; dầu gội đầu cho động vật được yêu quý (không dùng cho mục đích y tế).

---

(210) **4-2012-28330**

(540) Sulwhasoo

Timetreasure Radiance

진설 윤

(220) 14.12.2012
(441) 25.02.2013
(731) AMOREPACIFIC CORPORATION (KR) 181, 2-ka, Hangang-ro, Yongsan-ku, Seoul, Republic of Korea
(740) Công ty Luật TNHH AMBYS Hà Nội (AMBYS HANOI)

(511) Nhóm 03: Mỹ phẩm; phấn nền trang điểm; son môi; phấn bôi mí mắt, chế phẩm mỹ phẩm dùng để chăm sóc da; nước thơm dùng cho da; phấn sáp (mỹ phẩm); dầu gội đầu; kem đánh răng; dầu gội đầu cho động vật được yêu quý (không dùng cho mục đích y tế).

---

(210) **4-2012-28331**

(540) Sulwhasoo

EVENFAIR SMOOTHING

채담 스무딩

(220) 14.12.2012
(441) 25.02.2013
(731) AMOREPACIFIC CORPORATION (KR) 181, 2-ka, Hangang-ro, Yongsan-ku, Seoul, Republic of Korea
(740) Công ty Luật TNHH AMBYS Hà Nội (AMBYS HANOI)

(511) Nhóm 03: Mỹ phẩm; phấn nền trang điểm; son môi; phấn bôi mí mắt, chế phẩm mỹ phẩm dùng để chăm sóc da; nước thơm dùng cho da; phấn sáp (mỹ phẩm); dầu gội đầu; kem đánh răng; dầu gội đầu cho động vật được yêu quý (không dùng cho mục đích y tế).

---

(210) **4-2012-28332**

(540) Sulwhasoo

Shine Classic

실란

(220) 14.12.2012
(441) 25.02.2013
(731) AMOREPACIFIC CORPORATION (KR) 181, 2-ka, Hangang-ro, Yongsan-ku, Seoul, Republic of Korea
(740) Công ty Luật TNHH AMBYS Hà Nội (AMBYS HANOI)

(511) Nhóm 03: Mỹ phẩm; phấn nền trang điểm; son môi; phấn bôi mí mắt, chế phẩm mỹ phẩm dùng để chăm sóc da; nước thơm dùng cho da; phấn sáp (mỹ phẩm); dầu gội đầu; kem đánh răng; dầu gội đầu cho động vật được yêu quý (không dùng cho mục đích y tế).

---

(210) **4-2012-28334**

(540) MasterChef

(220) 14.12.2012
(441) 25.02.2013
(531) A26.11.12; A26.11.25; 26.13.25
(731) CÔNG TY TNHH THIẾT BỊ NHA KHOA ANH VÀ EM (VN)
Số 28A, ngách 445/68, đường Nguyễn Khang, quận Cầu Giấy, thành phố Hà Nội

(511) Nhóm 41: Giáo dục, đào tạo, giải trí, tổ chức các hoạt động thể thao và văn hoá.

---

(210) **4-2012-28335**

(540) ON - NEXT

(220) 14.12.2012
(441) 25.02.2013
(731) CÔNG TY TNHH QUỐC TẾ CAO NGUYÊN XANH (VN)
170 Hồ Văn Tắng, ấp Phú Lợi, xã Tân Phú Trung, huyện Củ Chi, thành phố Hồ Chí Minh
(740) Công ty TNHH Nam Việt và Liên danh (VIPCO)

(511) Nhóm 32: Nước tăng lực (đồ uống không cồn); nước uống vitamin (không dùng cho mục đích y tế); nước có ga (đồ uống); đồ uống trái cây và nước ép trái cây; xi rô (dùng cho đồ uống).

---

(210) **4-2012-28336**

(540) söpö sopii

(220) 14.12.2012
(441) 25.02.2013
(731) CÉCILE CO., LTD. (JP)
547-1, Kanko-cho, Takamatsu-shi, Kagawa, Japan
(740) Văn phòng luật sư Phạm và Liên danh (PHAM & ASSOCIATES)

(511) Nhóm 25: Quần áo, giầy dép, mũ nón; quần áo may sẵn; áo khoác ngoài; quần áo lót; áo nịt ngoài; yếm; quần đùi (quần áo lót); bộ quần áo bó [đồ lót]; áo choàng ngoài; áo vét [trang phục]; áo nịt len [trang phục]; quần áo đan; quần dài, quần lót; váy; quần gin; áo dài thắt ngang lưng; bộ quần áo; bộ quần áo liền; áo váy; áo thun ngắn tay; áo ba lỗ; áo cánh (phụ nữ, trẻ em); áo sơ mi; quần áo được gia công theo đơn đặt hàng; áo len dài tay; áo pacca; quần áo nam giới; quần áo ngủ; pijama; áo mặc ở nhà của phụ nữ; quần áo trẻ em; tã lót trẻ sơ sinh [quần áo]; quần áo bằng lông thú; quần áo bằng da hoặc giả da; mũ lưỡi trai, mũ đội đầu; giầy; ủng; giầy thể thao; dép; giầy không có khóa cài, dây buộc; dép lê đi trong nhà; dép không đế, giầy đi trong nhà; tất dài; trang phục dệt kim; quần ống bó; bít tất ngắn; quần áo bó; quần chật ống; nịt bít tất; thắt lưng [trang phục]; găng tay [trang phục]; mũ che tai [trang phục]; khăn choàng cổ; khăn quàng cổ; khăn choàng; ca vát; bộ quần áo tắm, áo mưa; áo ki mô nô mùa hè của Nhật Bản; áo choàng mặc sau khi tắm; đồng phục; tạp dề [trang phục].

Nhóm 35: Quảng cáo; quản lý kinh doanh; quản trị kinh doanh; tập hợp và trưng bầy các loại hàng hoá: quần áo, quần áo lót, bít tất, quần áo bó, đồ đi chân, đồ đội đầu, túi, ví cầm tay của phụ nữ và ô (không kể vận chuyển) vì lợi ích của khách hàng để họ dễ xem và

mua các hàng hoá này; cửa hàng bách hóa bán quần áo, quần áo lót, bít tất, quần áo bó, đồ đi chân, đồ đội đầu, túi, ví cầm tay của phụ nữ và ô; siêu thị bán quần áo, quần áo lót, bít tất, quần áo bó, đồ đi chân, đồ đội đầu, túi, ví cầm tay của phụ nữ và ô; dịch vụ bán lẻ qua thư đặt hàng các sản phẩm quần áo, quần áo lót, bít tất, quần áo bó, đồ đi chân, đồ đội đầu, túi, ví cầm tay của phụ nữ và ô; mua hàng qua truyền hình liên quan đến các sản phẩm quần áo, quần áo lót, bít tất, quần áo bó, đồ đi chân, đồ đội đầu, túi, ví cầm tay của phụ nữ và ô; mua hàng qua radiô liên quan đến các sản phẩm quần áo, quần áo lót, bít tất, quần áo bó, đồ đi chân, đồ đội đầu, túi, ví cầm tay của phụ nữ và ô; mua hàng qua điện thoại liên quan đến các sản phẩm quần áo, quần áo lót, bít tất, quần áo bó, đồ đi chân, đồ đội đầu, túi, ví cầm tay của phụ nữ và ô; dịch vụ bán lẻ quần áo, quần áo lót, bít tất, quần áo bó, đồ đi chân, đồ đội đầu, túi, ví cầm tay của phụ nữ và ô bằng các phương tiện truyền thông điện tử, bao gồm những không giới hạn ở Internet; dịch vụ bán lẻ quần áo, quần áo lót, bít tất, quần áo bó, đồ đi chân, đồ đội đầu, túi, ví cầm tay của phụ nữ và ô; dịch vụ giới thiệu sản phẩm trên các phương tiện truyền thông, cho mục đích bán lẻ; xuất bản tài liệu quảng cáo; phổ biến các thông báo quảng cáo; phân phát hàng mẫu; tổ chức hội chợ thương mại cho mục đích bán hàng hoặc quảng cáo; dịch vụ quảng cáo trực tuyến trên mạng máy tính; quản lý quá trình đặt hàng; quản lý thương mại việc li-xăng sản phẩm và dịch vụ của người khác.

---

(210) **4-2012-28337**

(540)

(220) 14.12.2012
(441) 25.02.2013
(531) 3.13.1; A3.13.24; 5.5.1; 5.5.19; A5.5.20; A5.5.21; 26.13.25
(731) CÉCILE CO.,LTD. (JP)
547-1, Kanko-cho, Takamatsu-shi, Kagawa, Japan
(740) Văn phòng luật sư Phạm và Liên danh (PHAM & ASSOCIATES)

(511) Nhóm 25: Quần áo, giầy dép, mũ nón; quần áo may sẵn; áo khoác ngoài; quần áo lót; áo nịt ngoài; yếm; quần đùi (quần áo lót); bộ quần áo bó [đồ lót]; áo choàng ngoài; áo vét [trang phục]; áo nịt len [trang phục]; quần áo đan; quần dài, quần lót; váy; quần gin; áo dài thắt ngang lưng; bộ quần áo; bộ quần áo liền; áo váy; áo thun ngắn tay; áo ba lỗ; áo cánh (phụ nữ, trẻ em); áo sơ mi; quần áo được gia công theo đơn đặt hàng; áo len dài tay; áo pacca; quần áo nam giới; quần áo ngủ; pijama; áo mặc ở nhà của phụ nữ; quần áo trẻ em; tã lót trẻ sơ sinh [quần áo]; quần áo bằng lông thú; quần áo bằng da hoặc giả da; mũ lưỡi trai, mũ đội đầu; giầy; ủng; giầy thể thao; dép; giầy không có khóa cài, dây buộc; dép lê đi trong nhà; dép không đế, giầy đi trong nhà; tất dài; trang phục dệt kim; quần ống bó; bít tất ngắn; quần áo bó; quần chật ống; nịt bít tất; thắt lưng [trang phục]; găng tay [trang phục]; mũ che tai [trang phục]; khăn choàng cổ; khăn quàng cổ; khăn choàng; ca vát; bộ quần áo tắm, áo mưa; áo ki mô nô mùa hè của Nhật Bản; áo choàng mặc sau khi tắm; đồng phục; tạp dề [trang phục].

Nhóm 35: Quảng cáo; quản lý kinh doanh; quản trị kinh doanh; tập hợp và trưng bầy các loại hàng hoá: quần áo, quần áo lót, bít tất, quần áo bó, đồ đi chân, đồ đội đầu, túi, ví cầm tay của phụ nữ và ô (không kể vận chuyển) vì lợi ích của khách hàng để họ dễ xem và mua các hàng hoá này; cửa hàng bách hóa bán quần áo, quần áo lót, bít tất, quần áo bó, đồ đi chân, đồ đội đầu, túi, ví cầm tay của phụ nữ và ô; siêu thị bán quần áo, quần áo lót, bít tất, quần áo bó, đồ đi chân, đồ đội đầu, túi, ví cầm tay của phụ nữ và ô; dịch vụ bán lẻ

qua thư. đặt hàng các sản phẩm quần áo, quần áo lót, bít tất, quần áo bó, đồ đi chân, đồ đội đầu, túi, ví cầm tay của phụ nữ và ô; mua hàng qua truyền hình liên quan đến các sản phẩm quần áo, quần áo lót, bít tất, quần áo bó, đồ đi chân, đồ đội đầu, túi, ví cầm tay của phụ nữ và ô; mua hàng qua radiô liên quan đến các sản phẩm quần áo, quần áo lót, bít tất, quần áo bó, đồ đi chân, đồ đội đầu, túi, ví cầm tay của phụ nữ và ô; mua hàng qua điện thoại liên quan đến các sản phẩm quần áo, quần áo lót, bít tất, quần áo bó, đồ đi chân, đồ đội đâu, túi, ví cầm tay của phụ nữ và ô; dịch vụ bán lẻ quần áo, quần áo lót, bít tất, quần áo bó, đồ đi chân, đồ đội đầu, túi, ví cầm tay của phụ nữ và ô bằng các phương tiện truyền thông điện tử, bao gồm những không giới hạn ở Internet; dịch vụ bán lẻ quần áo, quần áo lót, bít tất, quần áo bó, đồ đi chân, đồ đội đầu, túi, ví cầm tay của phụ nữ và ô; dịch vụ giới thiệu sản phẩm trên các phương tiện truyền thông, cho mục đích bán lẻ; xuất bản tài liệu quảng cáo; phổ biến các thông báo quảng cáo; phân phát hàng mẫu; tổ chức hội chợ thương mại cho mục đích bán hàng hoặc quảng cáo; dịch vụ quảng cáo trực tuyến trên mạng máy tính; quản lý quá trình đặt hàng; quản lý thương mại việc li xăng sản phẩm và dịch vụ của người khác.

---

(210) **4-2012-28339**

(540)

(220) 14.12.2012
(441) 25.02.2013
(531) 26.1.1; A26.11.12; 26.13.25
(731) NISHIMATSU CONSTRUCTION CO.,LTD. (JP)
20-10, Toranomon 1-Chome, Minato-ku, Tokyo 105-8401, Japan
(740) Văn phòng luật sư Phạm và Liên danh (PHAM & ASSOCIATES)

(511) Nhóm 37: Xây dựng; sửa chữa hoặc bảo dưỡng thiết bị kỹ thuật; cho thuê thiết bị xây dựng.

Nhóm 42: Thiết kế kiến trúc; đo đạc đất đai; trắc địa địa chất; nghiên cứu về xây dựng công trình hoặc quy hoạch đô thị; thử nghiệm hoặc nghiên cứu về xây dựng công trình dân dụng; dịch vụ ứng dụng kiến thức khoa học vào việc thiết kế, xây dựng và điều hành máy móc, các dịch vụ công cộng như đường, cầu, thiết bị điện, hoá chất.

---

(210) **4-2012-28340**

(540)

Nishimatsu Construction Co., Ltd.

(220) 14.12.2012
(441) 25.02.2013
(731) NISHIMATSU CONSTRUCTION CO., LTD. (JP)
20-10, Toranomon 1-Chome, Minato-ku, Tokyo 105-8401, Japan
(740) Văn phòng luật sư Phạm và Liên danh (PHAM & ASSOCIATES)

(511) Nhóm 37: Xây dựng; sửa chữa hoặc bảo dưỡng thiết bị kỹ thuật; cho thuê thiết bị xây dựng.

Nhóm 42: Thiết kế kiến trúc; đo đạc đất đai; trắc địa địa chất; nghiên cứu về xây dựng công trình hoặc quy hoạch đô thị; thử nghiệm hoặc nghiên cứu về xây dựng công trình dân dụng; dịch vụ ứng dụng kiến thức khoa học vào việc thiết kế, xây dựng và điều hành máy móc, các dịch vụ công cộng như đường, cầu, thiết bị điện, hoá chất.

---

(210) **4-2012-28341**

(540)

(220) 14.12.2012
(441) 25.02.2013
(531) A26.11.12; 26.1.1; 3.2.1; A3.2.24; 5.1.3; A5.1.16; A3.7.24; 3.7.21
(591) Xanh lá cây nhạt. xanh lá cây, trắng
(731) KHU BẢO TỒN THIÊN NHIÊN - VĂN HÓA ĐỒNG NAI (VN)
ấp 1, xã Mã Đà, huyện Vĩnh Cửu, tỉnh Đồng Nai
(740) Công ty TNHH Tư vấn sở hữu trí tuệ Việt (VIET IP CO.,LTD.)

(511) Nhóm 39: Dịch vụ du lịch; thông tin về du lịch; hướng dẫn khách du lịch; điều hành chuyến (tour) du lịch; tổ chức các chuyến tham quan du lịch trong nước và hợp tác nước ngoài; tham quan du lịch sinh thái.

Nhóm 41: Tổ chức hội thảo, hội nghị với đối tác nước ngoài về chuyên đề du lịch Việt Nam; dịch vụ vui chơi giải trí; tổ chức các cuộc thi văn hóa giải trí; tổ chức và điều khiển hội thảo chuyên đề ; dịch vụ câu lạc bộ giải trí.

---

(210) **4-2012-28343**

(540) 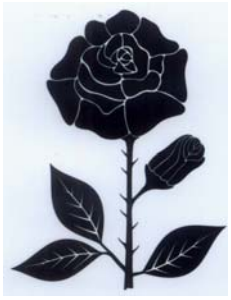

(220) 14.12.2012
(441) 25.02.2013
(531) 5.5.1; 5.3.20; 5.5.19
(731) CÔNG TY TRÁCH NHIỆM HỮU HẠN WHITE GLOVE (VN)
Đường số 2, khu công nghiệp Nhơn Trạch I, huyện Nhơn Trạch, tỉnh Đồng Nai
(740) Công ty TNHH Tư vấn sở hữu trí tuệ Việt (VIET IP CO.,LTD.)

(511) Nhóm 21: Găng tay dùng cho mục đích gia dụng; găng tay làm vườn; găng tay để đánh bóng.

---

(210) **4-2012-28344**

(540)

(220) 14.12.2012
(441) 25.02.2013
(531) 26.4.2; 26.3.23; 26.5.1; 17.2.1
(591) Đỏ, vàng đậm, trắng
(731) CÔNG TY TNHH THANH MAO (VN)
Số 317/2, KP 8A, phường Tân Biên, thành phố Biên Hòa, tỉnh Đồng Nai
(740) Công ty TNHH Tư vấn sở hữu trí tuệ Việt (VIET IP CO.,LTD.)

(511) Nhóm 14: Vàng bạc, đá quý.

Nhóm 35: Mua bán vàng bạc, đá quý.

---

(210) **4-2012-28345**

(540)

(220) 14.12.2012
(441) 25.02.2013
(531) 1.15.5; A26.11.12; 13.1.5; 26.13.25
(591) Đỏ, vàng, hồng nhạt
(731) CÔNG TY TNHH VẠN THỊNH PHÁT (VN)
42D3, KP. Bình Dương, phường Long Bình Tân, thành phố Biên Hòa, tỉnh Đồng Nai
(740) Công ty TNHH Tư vấn sở hữu trí tuệ Việt (VIET IP CO.,LTD.)

(511) Nhóm 06: Vỏ bình ga bằng kim loại.

Nhóm 35: Mua bán: ga, thiết bị phụ kiện của bếp ga, bồn chứa ga.

Nhóm 39: Dịch vụ sang chiết nạp ga, vận chuyển khí dầu mỏ hóa lỏng.

---

(210) **4-2012-28347**

(540) VALIXA

(220) 14.12.2012
(441) 25.02.2013
(731) CÔNG TY TNHH ĐÔNG NHÂN (VN)
188C Lê Văn Sỹ, phường 10, quận Phú Nhuận, thành phố Hồ Chí Minh
(740) Công ty TNHH Tư vấn và Đầu tư BRANDLINK (BRANDLINK CO.,LTD.)

(511) Nhóm 19: Gạch; đá ốp tường; vật liệu xây dựng không bằng kim loại.

---

(210) **4-2012-28348**

(540) ACLIR

(220) 14.12.2012
(441) 25.02.2013
(731) HETERO LABS LIMITED (IN)
7-2-A2, Hetero Corporate Industrial Estate, Sanathnagar, India
(740) Công ty TNHH INLES Sở hữu trí tuệ (INLES CO.,LTD.)

(511) Nhóm 05: Dược phẩm.

---

(210) **4-2012-28349**

(540) BEZOM

(220) 14.12.2012
(441) 25.02.2013
(731) HETERO LABS LIMITED (IN)
7-2-A2, Hetero Corporate Industrial Estate, Sanathnagar, India
(740) Công ty TNHH INLES Sở hữu trí tuệ (INLES CO.,LTD.)

(511) Nhóm 05: Dược phẩm.

---

(210) **4-2012-28350**

(540)

ELTVIR

(220) 14.12.2012
(441) 25.02.2013

(731) HETERO LABS LIMITED (IN)
7-2-A2, Hetero Corporate Industrial Estate, Sanathnagar, India
(740) Công ty TNHH INLES Sở hữu trí tuệ (INLES CO.,LTD.)

(511) Nhóm 05: Dược phẩm.

---

(210) **4-2012-28351**

(540)

PANTERO

(220) 14.12.2012
(441) 25.02.2013

(731) HETERO LABS LIMITED (IN)
7-2-A2, Hetero Corporate Industrial Estate, Sanathnagar, India
(740) Công ty TNHH INLES Sở hữu trí tuệ (INLES CO.,LTD.)

(511) Nhóm 05: Dược phẩm.

---

(210) **4-2012-28352**

(540)

HETAGRA

(220) 14.12.2012
(441) 25.02.2013

(731) HETERO LABS LIMITED (IN)
7-2-A2, Hetero Corporate Industrial Estate, Sanathnagar, India
(740) Công ty TNHH INLES Sở hữu trí tuệ (INLES CO.,LTD.)

(511) Nhóm 05: Dược phẩm.

---

(210) **4-2012-28353**

(540)

LANTERO

(220) 14.12.2012
(441) 25.02.2013

(731) HETERO LABS LIMITED (IN)
7-2-A2, Hetero Corporate Industrial Estate, Sanathnagar, India
(740) Công ty TNHH INLES Sở hữu trí tuệ (INLES CO.,LTD.)

(511) Nhóm 05: Dược phẩm.

---

(210) **4-2012-28354**

(540)

BENDEM

(220) 14.12.2012
(441) 25.02.2013
(731) HETERO LABS LIMITED (IN)
7-2-A2, Hetero Corporate Industrial Estate, Sanathnagar, India
(740) Công ty TNHH INLES Sở hữu trí tuệ (INLES CO.,LTD.)

(511) Nhóm 05: Dược phẩm.

---

(210) **4-2012-28355**

(540)

BACTOLID

(220) 14.12.2012
(441) 25.02.2013
(731) HETERO LABS LIMITED (IN)
7-2-A2, Hetero Corporate Industrial Estate, Sanathnagar, India
(740) Công ty TNHH INLES Sở hữu trí tuệ (INLES CO.,LTD.)

(511) Nhóm 05: Dược phẩm.

---

(210) **4-2012-28356**

(540)

FIBROFIN

(220) 14.12.2012
(441) 25.02.2013
(731) HETERO LABS LIMITED (IN)
7-2-A2, Hetero Corporate Industrial Estate, Sanathnagar, India
(740) Công ty TNHH INLES Sở hữu trí tuệ (INLES CO.,LTD.)

(511) Nhóm 05: Dược phẩm.

---

(210) **4-2012-28358**

(540)

(220) 14.12.2012
(441) 25.02.2013
(531) 26.4.2; 26.1.2; A26.11.12; 2.5.25; A2.5.23; 8.7.3; A11.3.20; A11.1.6; 12.1.1; A12.1.25; A8.5.10; 5.9.24; 26.13.25
(591) Trắng, vàng, đỏ, nâu, đen, xanh lá cây đậm, xanh lá cây, tím
(731) CÔNG TY CỔ PHẦN ACECOOK VIỆT NAM (VN)
Lô II-3 và II-5, đường số 11, nhóm CNII, khu công nghiệp Tân Bình, quận Tân Phú, thành phố Hồ Chí Minh
(740) Văn phòng luật sư Phạm và Liên danh (PHAM & ASSOCIATES)

(511) Nhóm 30: Mì ăn liền, hủ tiếu ăn liền, bún ăn liền, phở ăn liền, miến ăn liền, cháo ăn liền.

---

(210) **4-2012-28359**

(540)

(220) 14.12.2012
(441) 25.02.2013
(531) 26.4.2; 26.1.2; A26.11.12; 2.5.25; A2.5.23; 8.7.3; A11.3.20; A11.1.6; 12.1.1; A12.1.25; A8.5.10; 5.9.24; 26.13.25; 3.9.21
(591) Trắng, vàng, đỏ, nâu, đen, xanh lá cây, cam, tím
(731) CÔNG TY CỔ PHẦN ACECOOK VIỆT NAM (VN)
Lô II-3 và II-5, đường số 11, nhóm CNII, khu công nghiệp Tân Bình, quận Tân Phú, thành phố Hồ Chí Minh
(740) Văn phòng luật sư Phạm và Liên danh (PHAM & ASSOCIATES)

(511) Nhóm 30: Mì ăn liền, hủ tiếu ăn liền, bún ăn liền, phở ăn liền, miến ăn liền, cháo ăn liền.

---

(210) **4-2012-28361**

(540)

OCB
Ngân Hàng Phương Đông

(220) 14.12.2012
(441) 25.02.2013
(531) 26.1.1; A26.11.12; 26.4.4; A26.4.6; 24.5.1
(591) Xanh lá cây, vàng, trắng
(731) NGÂN HÀNG THƯƠNG MẠI CỔ PHẦN PHƯƠNG ĐÔNG (VN)
45 Lê Duẩn, phường Bến Nghé, quận 1, thành phố Hồ Chí Minh
(740) Công ty TNHH Sở hữu trí tuệ WINCO (WINCO CO.,LTD.)

(511) Nhóm 36: Mua bán bất động sản; cho thuê bất động sản, môi giới bất động sản; dịch vụ tài chính ngân hàng; dịch vụ môi giới chứng khoán; dịch vụ bảo hiểm.

---

(210) **4-2012-28362**

(540)

OCB
Ngân Hàng Phương Đông

(220) 14.12.2012
(441) 25.02.2013
(531) 26.1.1; A26.11.12; 26.4.4; A26.4.6; 24.5.1
(591) Xanh lá cây, vàng, trắng
(731) NGÂN HÀNG THƯƠNG MẠI CỔ PHẦN PHƯƠNG ĐÔNG (VN)
45 Lê Duẩn, phường Bến Nghé, quận 1, thành phố Hồ Chí Minh
(740) Công ty TNHH Sở hữu trí tuệ WINCO (WINCO CO.,LTD.)

(511) Nhóm 36: Mua bán bất động sản; cho thuê bất động sản, môi giới bất động sản; dịch vụ tài chính ngân hàng; dịch vụ môi giới chứng khoán; dịch vụ bảo hiểm.

---

(210) **4-2012-28363**

(540)

(220) 14.12.2012
(441) 25.02.2013
(531) 5.7.12; A5.7.22; 26.4.2; A26.11.12; 1.15.21; 26.13.25; 26.13.1; 25.7.25
(591) Đen, xám, trắng
(731) CÔNG TY CỔ PHẦN KỸ NGHỆ THỰC PHẨM PHÚ YÊN (VN)
235 Nguyễn Tất Thành, phường 8, thành phố Tuy Hòa, tỉnh Phú Yên
(740) Công ty TNHH Sở hữu trí tuệ Ngôi Sao chuyên nghiệp và liên danh (NOVAPRO & ASSOCIATES CO.,LTD.)

(511) Nhóm 32: Nước chanh muối; nước khoáng.

---

(210) **4-2012-28364**

(540)

(220) 14.12.2012
(441) 25.02.2013
(531) 26.1.1; A26.11.12; 26.4.1; A2.1.23
(591) Đen, đỏ
(731) QUÁCH BÙI HỒNG MINH (VN)
449R/5 khu vực Bình An, Long Hòa, quận Bình Thủy, thành phố Cần Thơ
(740) Công ty TNHH Sở hữu trí tuệ Ngôi Sao chuyên nghiệp và liên danh (NOVAPRO & ASSOCIATES CO.,LTD.)

(511) Nhóm 41: Câu lạc bộ thẩm mỹ (nhằm mục đích giải trí).

---

(210) **4-2012-28365**

(540)

(220) 14.12.2012
(441) 25.02.2013
(531) 26.4.2; 26.4.4
(591) Xám, xanh dương, trắng
(731) CÔNG TY CỔ PHẦN THƯƠNG MẠI & KỸ THUẬT VIỆT TOÀN TÂM (VN)
126B Huỳnh Ngọc Huệ, phường An Khê, quận Thanh Khê, thành phố Đà Nẵng
(740) Công ty TNHH Sở hữu trí tuệ Ngôi Sao chuyên nghiệp và liên danh (NOVAPRO & ASSOCIATES CO.,LTD.)

(511) Nhóm 35: Mua bán, đại lý, ký gửi, xuất-nhập khẩu hàng hóa: thiết bị điện: biến tần (hạ thế, trung thế), thiết bị đóng cắt (máy cắt không khí (ACB), máy cắt loại nhỏ (MCB), máy cắt vỏ đúc (MCCB), máy cắt trung thế, thanh nố điện (busbar)), thiết bị đo (cảm biến lưu lượng, mức, áp suất, nhiệt độ), thiết bị tự động hóa: bộ điều khiển khả trình (PLC), mô đun và phụ kiện (phần mềm, cáp nối, đầu nối, giá đỡ, bộ chuyển đổi tín hiệu), máy móc công nghiệp (băng tải, hệ thống nén khí, quạt thông gió, máy ép, máy in, máy khoan), thiết bị cầm tay (máy khoan, mài cắt, đục cầm tay), thiết bị lẻ cho ngành dệt, giấy (băng tải,

máy ép, máy in), công nghiệp thực phẩm (băng tải, hệ thống cấp nước, nén khí, thông gió, máy ép, máy in, máy khoan, mài cắt), dầu cách điện biến thế (dùng cho các máy biếp áp đế 500 KV), dầu nhờn công nghiệp (dầu thủy lực, dầu hộp số, dầu máy nén, dầu làm mát).

---

(210) **4-2012-28366**

(540)

(220) 14.12.2012
(441) 25.02.2013
(531) A26.11.12; 5.5.19; A5.5.20; A5.5.22
(591) Xanh lá cây, trắng, xanh lá cây sẫm
(731) CÔNG TY TNHH NEW TOYO PULPPY (VIỆT NAM) (VN)
Số 8 đường 6, khu công nghiệp Việt Nam - Singapore, thị xã Thuận An, tỉnh Bình Dương
(740) Công ty TNHH Sở hữu trí tuệ Ngôi Sao chuyên nghiệp và liên danh (NOVAPRO & ASSOCIATES CO.,LTD.)

(511) Nhóm 16: Giấy vệ sinh; khăn ăn bằng giấy; khăn giấy tiện lợi.

Nhóm 35: Kinh doanh (mua bán): giấy vệ sinh, khăn ăn bằng giấy, khăn giấy tiện lợi.

---

(210) **4-2012-28367**

(540)

THANH THẾ

(220) 14.12.2012
(441) 25.02.2013
(731) VÕ THANH THẾ (VN)
ấp Long Thuận A, xã Long Phước, huyện Long Hồ, tỉnh Vĩnh Long
(740) Công ty TNHH Sở hữu trí tuệ Ngôi Sao chuyên nghiệp và liên danh (NOVAPRO & ASSOCIATES CO.,LTD.)

(511) Nhóm 30: Cà phê; trà (chè); ca cao.

---

(210) **4-2012-28368**

(540)

YẾN VIỆT

(220) 14.12.2012
(441) 25.02.2013
(731) CÔNG TY TNHH MỘT THÀNH VIÊN SẢN XUẤT THƯƠNG MẠI HOÁ MỸ PHẨM HOÀ PHÁT (VN)
B14/4G ấp 3, quốc lộ 50, xã Bình Hưng, huyện Bình Chánh, thành phố Hồ Chí Minh
(740) Công ty TNHH Sở hữu trí tuệ Ngôi Sao chuyên nghiệp và liên danh (NOVAPRO & ASSOCIATES CO.,LTD.)

(511) Nhóm 03: Mỹ phẩm.

---

(210) **4-2012-28369**

(540)

(220) 14.12.2012
(441) 25.02.2013
(531) 2.5.1; 2.5.3; A2.5.23; 9.7.1
(591) Đỏ, nâu, hồng, trắng, vàng
(731) J-SWEETS CO., LIMITED (HK)
Workshop K, 8/F, Valiant Industrial Centre, 2-12 Au Pui Wan Street, Fotan, Shatin, N.T, Hong Kong
(740) Công ty TNHH Sở hữu trí tuệ Ngôi Sao chuyên nghiệp và liên danh (NOVAPRO & ASSOCIATES CO.,LTD.)

(511) Nhóm 30: Cà phê; trà; ca cao; đường, gạo; bột sắn; bột cọ; chất thay thế cà phê; bột và sản phẩm làm từ ngũ cốc; bánh mì; bánh; kẹo; kem ăn (kem lạnh); mật ong; nước mật đường; men; bột nở; muối; tương mù tạt; dấm; nước xốt (gia vị); gia vị, đá lạnh (ăn được).

---

(210) **4-2012-28370**

(540)

SLAI O'LAI

(220) 14.12.2012
(441) 25.02.2013
(731) ELITE GOLD LTD (VG)
Jipfa Building, Third Floor, Main Street, P.O. Box 181, Road Town, Tortola, British Virgin Islands
(740) Công ty TNHH Tầm nhìn và Liên danh (VISION & ASSOCIATES CO.,LTD.)

(511) Nhóm 30: Cà phê; trà; ca cao; đồ uống trên cơ sở ngũ cốc; các loại bánh quy và bánh bơ có các hương vị; sô-cô-la; bánh xốp và bánh kẹo.

---

(210) **4-2012-28371**

(540)

(220) 14.12.2012
(441) 25.02.2013
(531) 26.1.1; 26.4.4; A26.4.6; A8.1.17; 5.7.17; 5.7.8; 5.7.21; 5.7.24; 25.7.25; 26.13.25; 8.3.1
(591) Trắng, đỏ, xanh nước biển, xanh lá cây, tím, hồng, vàng, da cam
(731) ELITE GOLD LTD (VG)
Jipfa Building, Third Floor, Main Street, P.O. Box 181, Road Town, Tortola, British Virgin Islands
(740) Công ty TNHH Tầm nhìn và Liên danh (VISION & ASSOCIATES CO.,LTD.)

(511) Nhóm 30: Các loại bánh quy và bánh bơ có các hương vị.

---

(210) **4-2012-28372**

(540)

(220) 14.12.2012
(441) 25.02.2013
(531) 26.4.1; 26.4.4; A26.4.6; 8.3.1; A8.1.17; 5.7.17; A5.7.22
(591) Vàng, trắng, đỏ, xanh lá cây
(731) ELITE GOLD LTD (VG)
Jipfa Building, Third Floor, Main Street, P.O. Box 181, Road Town, Tortola, British Virgin Islands
(740) Công ty TNHH Tầm nhìn và Liên danh (VISION & ASSOCIATES CO.,LTD.)

(511) Nhóm 30: Các loại bánh quy và bánh bơ.

---

(210) **4-2012-28373**

(540)

(220) 14.12.2012
(441) 25.02.2013
(531) 26.4.1; 26.4.4; A26.4.6; 8.3.1; A8.1.17; 5.7.8; A5.7.22
(591) Xanh nước biển, xanh lá cây, trắng, đỏ, vàng
(731) ELITE GOLD LTD (VG)
Jipfa Building, Third Floor, Main Street, P.O. Box 181, Road Town, Tortola, British Virgin Islands
(740) Công ty TNHH Tầm nhìn và Liên danh (VISION & ASSOCIATES CO.,LTD.)

(511) Nhóm 30: Các loại bánh quy và bánh bơ.

---

(210) **4-2012-28374**

(540)

(220) 14.12.2012
(441) 25.02.2013
(531) 26.4.2; 26.11.3; 25.7.20; 26.13.25
(731) UNITED ENGINEERS LIMITED (SG)
12 Ang Mo Kio Street 64, #01-01 UE BizHub Central, Singapore 569088
(740) Công ty TNHH Tầm nhìn và Liên danh (VISION & ASSOCIATES CO.,LTD.)

(511) Nhóm 07: Thiết bị xử lý nước thải y tế; máy phát điện; máy sản xuất điện; máy nén chất thải; máy nghiền chất thải; máy xử lý chất thải.

Nhóm 35: Tập hợp và trưng bày các loại hàng hóa khác nhau (không bao gồm vận chuyển), vì lợi ích của khách hàng để họ dễ xem và mua các hàng hóa này từ một ca-ta-lô tạp hóa thông qua việc đặt hàng qua thư hoặc bằng các phương tiện viễn thông, từ một trang web tạp hóa nối mạng liên lạc toàn cầu, hoặc trong một cửa hàng bán buôn hoặc bán lẻ; dịch vụ đặt hàng (cho người khác) qua thư, điện thoại và các phương tiện liên lạc và viễn thông khác; hỗ trợ điều hành (thương mại hoặc công nghiệp); quản lý kinh doanh (cho người khác) đối với các tòa nhà chung cư, căn hộ dịch vụ, trung tâm thương mại và văn phòng; dịch vụ hỗ trợ kinh doanh, quản lý kinh doanh và quản trị kinh doanh; dịch vụ

quản lý văn phòng và quản trị văn phòng cho người khác; dịch vụ hậu cần doanh nghiệp (lô-gis- tic) (không bao gồm vận chuyển), bao gồm quản lý và kiểm soát bảng kiểm kê kinh doanh; tập hợp và trưng bày các loại hàng hóa khác nhau (không bao gồm vận chuyển), vì lợi ích của khách hàng thông qua một kênh chuỗi cung cấp, để họ dễ xem và mua các hàng hóa này; xử lý, biên soạn và lưu trữ thông tin vào cơ sở dữ liệu máy vi tính, chỉnh lý tệp tin đã được vi tính hóa và chỉnh lý sổ sách; dịch vụ đặt hàng (cho người khác) được kiểm soát bằng máy vi tính; soạn/chuẩn bị bằng máy tính các hóa đơn và báo cáo kế toán; theo dõi việc chuyên chở hàng hóa bằng máy vi tính; thu mua hàng hóa cho người khác; cung cấp các tiện nghi văn phòng; tuyển dụng nhân viên hỗ trợ văn phòng; cho thuê máy móc và thiết bị văn phòng (trừ máy fax và máy vi tính); dịch vụ thư ký; dịch vụ thư kí tốc ký, soạn thảo văn bản, đánh máy, trực điện thoại, sao tài liệu; dịch vụ công việc văn phòng (chức năng văn phòng); dịch vụ xúc tiến và tiếp thị bán hàng; dịch vụ đại lý xuất-nhập khẩu; dịch vụ tiếp thị, dịch vụ thông tin, tư vấn và cố vấn liên quan đến tất các các dịch vụ nêu trên.

Nhóm 36: Dịch vụ đầu tư; dịch vụ đầu tư tài sản thương mại; dịch vụ quản lý tài sản; quản lý chỗ ở; quản lý nhà căn hộ; cho thuê quản lý nhà căn hộ; thuê và cho thuê chỗ ở; thuê và cho thuê bất đống sản làm nhà ở lâu dài; thuê và cho thuê căn hộ, cả căn hộ có và không trang bị đồ đạc; thuê và cho thuê trụ sở; quản lý, môi giới và thẩm định bất động sản; đánh giá tài sản và bất động sản; tư vấn bất động sản liên quan đến phát triển và phối hợp lập kế hoạch cho tài sản bất động sản; dịch vụ tư vấn, cố vấn và thông tin liên quan đến tất cả các dịch vụ nêu trên.

Nhóm 37: Xây dựng, cải tạo, làm mới, bảo trì và sửa chữa các kết cấu thép, cầu, tòa nhà, nhà ở, tòa nhà công quản, căn hộ, dãy phòng, kho hàng, nhà máy, các tài sản thương mại, công nghiệp và chỗ ở dân cư; dịch vụ triển khai bất động sản; dịch vụ xây dựng tòa nhà; cài đặt, bảo trì và sửa chữa thiết bị viễn thông phòng khám, y tế, bệnh viện, điều hòa, thiết bị tự động trong xây dựng, thiết bị phòng cháy, thiết bị điện, hệ thống nước, thiết bị vệ sinh, phần cứng máy vi tính, thiết bị xây dựng và vận hành điện; dịch vụ làm sạch và giặt là; cho thuê thiết bị xây dựng bao gồm ván khuôn kim loại, máy nén khí và nâng cần trục; dịch vụ tư vấn, cố vấn và thông tin liên quan đến tất cả các dịch vụ nêu trên.

Nhóm 40: Pha trộn theo yêu cầu các sản phẩm hóa học; phá hủy, đốt và tái chế rác và chất thải; phát điện; cho thuê máy phát điện; dịch vụ xử lý nước thải; dịch vụ xử lý nhiệt; dịch vụ xử lý nước; vận hành các nhà máy công nghiệp liên quan đến dịch vụ trong nhóm này; xử lý chất thải y tế; dịch vụ tư vân, cố vấn và thông tin liên quan đến tất cả các dịch vụ nêu trên.

Nhóm 42: Dịch vụ khảo sát, ứng dụng kiến thức khoa học trong thiết kế, xây dựng và vận hành, ứngl dụng kỹ thuật, kỹ thuật nền móng, thiết kế kỹ thuật công nghiệp, vẽ, thiết kế và kiến trúc; dịch vụ thiết kế và lập kế hoạch cho các công trình và tài sản thương mại và chỗ ở dân cư; dịch vụ kỹ thuật điện; lập kế hoạch và bố trí các công trình thương mại và chỗ ở; dịch vụ bảo vệ môi trường; nghiên cứu và phát triển các chất hóa học và các chế phẩm; dịch vụ kiểm tra sự gia cảm; dịch vụ máy vi tính; dịch vụ kiểm tra chất lượng; kỹ thuật xây dựng; dịch vụ kỹ thuật xây dựng dân dụng; dịch vụ kỹ thuật cơ khí; dịch vụ kỹ thuật điện; thiết kế theo yêu cầu các cấu trúc thép, hệ thống làm sạch, đồ chứa kiểu thùng, đồ chứa lớn, xe xi-téc, phương tiện di chuyển, trên mặt đất và trên biển theo yêu cầu, xe ô tô, phương tiện nghe-nhìn và hàng không vũ trụ; dịch vụ tư vấn, cố vấn và thông tin liên quan đến tất cả các dịch vụ nêu trên.

(210) **4-2012-28375**

(540) CHÂN NHẤT TỬU

(220) 14.12.2012
(441) 25.02.2013
(531) 26.11.1; A1.1.5
(731) TRẦN CÔNG THÀNH (VN)
21/39A đường số 11, phường 11, quận Gò Vấp, thành phố Hồ Chí Minh
(740) Công ty Cổ phần Sở hữu công nghiệp INVESTIP (INVESTIP)

(511) Nhóm 33: Rượu; đồ uống có cồn (trừ bia).

---

(210) **4-2012-28376**

(540)

(220) 14.12.2012
(441) 25.02.2013
(531) 26.4.4; 26.4.9; 21.1.9; 26.15.9
(591) Trắng, xanh lá cây, xanh lá mạ, đen
(731) CÔNG TY TRÁCH NHIỆM HỮU HẠN K MAY (VN)
235/50/24 Đường Trục, phường 13, quận Bình Thạnh, thành phố Hồ Chí Minh
(740) Công ty Cổ phần Sở hữu công nghiệp INVESTIP (INVESTIP)

(511) Nhóm 12: Xích (sên) xe máy, nhông xe máy, đĩa xe máy, má phanh xe máy.

---

(210) **4-2012-28377**

(540)

(220) 14.12.2012
(441) 25.02.2013
(531) 26.1.1; 26.11.3; 25.7.20
(591) Xám, trắng, đỏ
(731) CÔNG TY TRÁCH NHIỆM HỮU HẠN K MAY (VN)
235/50/24 Đường Trục, phường 13, quận Bình Thạnh, thành phố Hồ Chí Minh
(740) Công ty Cổ phần Sở hữu công nghiệp INVESTIP (INVESTIP)

(511) Nhóm 35: Mua bán phụ tùng xe, xe cộ, vật liệu xây dựng và gỗ xây dựng.

---

(210) **4-2012-28378**

(540)

(220) 14.12.2012
(441) 25.02.2013
(531) A25.1.10; 25.1.25; A26.11.12; 26.13.25
(731) SUAN LEONG HANG (M) SDN BHD (MY)
968, Jln Perindustrian Bukit Minyak 5, Kawasan Perindustrian Bukit Minyak, Mukim 13, 14100 SPT, Penang, Malaysia
(740) Công ty TNHH Trường Xuân (AGELESS CO.,LTD.)

(511) Nhóm 03: Hương, nhang; tinh dầu; hương thơm để thắp; nước hoa; nước thơm cô- lô-nhơ, chế phẩm làm sạch dùng cho mục đích gia đình.

---

(210) **4-2012-28379**

(540)

(220) 14.12.2012
(441) 25.02.2013
(531) A25.1.10; 25.1.25; A26.11.12; 26.13.25
(731) SUAN LEONG HANG (M) SDN BHD (MY)
968, Jln Perindustrian Bukit Minyak 5, Kawasan Perindustrian Bukit Minyak, Mukim 13, 14100 SPT, Penang, Malaysia
(740) Công ty TNHH Trường Xuân (AGELESS CO.,LTD.)

(511) Nhóm 04: Dầu thắp đèn (dầu nhiên liệu); bấc đèn; nến; nến thơm; năng lượng điện.

---

(210) **4-2012-28381**

(540)

(220) 14.12.2012
(441) 25.02.2013
(531) A25.1.10; 25.1.25; A26.11.12; 26.13.25
(731) SUAN LEONG HANG (M) SDN BHD (MY)
968, Jln Perindustrian Bukit Minyak 5, Kawasan Perindustrian Bukit Minyak, Mukim 13, 14100 SPT, Penang, Malaysia
(740) Công ty TNHH Trường Xuân (AGELESS CO.,LTD.)

(511) Nhóm 16: Giấy vàng mã; ấn phẩm; sách mỏng dùng để quảng cáo; ấn phẩm quảng cáo; biểu mẫu kinh doanh dưới dạng ấn phẩm và sổ tay hướng dẫn (ấn phẩm); giấy bọc [văn phòng phẩm].

---

(210) **4-2012-28382**

(540)

(220) 14.12.2012
(441) 25.02.2013
(531) A25.1.10; 25.1.25; A26.11.12; 26.13.25
(731) SUAN LEONG HANG (M) SDN BHD (MY)
968, Jln Perindustrian Bukit Minyak 5, Kawasan Perindustrian Bukit Minyak, Mukim 13, 14100 SPT, Penang, Malaysia
(740) Công ty TNHH Trường Xuân (AGELESS CO.,LTD.)

(511) Nhóm 21: Bộ đồ ăn bằng nhựa, ngoại trừ dao, dĩa và thìa; đồ sứ để chứa đựng; thuỷ tinh được sơn vẽ; cốc nhỏ có chân; tác phẩm nghệ thuật bằng sứ hoặc pha lê.

---

(210) **4-2012-28384**

(540)

(220) 14.12.2012
(441) 25.02.2013
(531) 26.4.1; 2.9.1; 5.1.1; A5.1.16
(591) Hồng, xanh dương
(731) CÔNG TY TNHH MỘT THÀNH VIÊN TÙNG VIỆT Á (VN)
122/4, khu phố 2, phường Long Bình, thành phố Biên Hoà, tỉnh Đồng Nai

(511) Nhóm 20: Gối; gối ôm; nệm; giường; ghế; tủ đựng; bàn làm việc; đồ đạc trong nhà; đồ đạc dùng cho văn phòng; ghế trường kỷ; ghế bành; đồ dùng cho giường (trừ đồ vải)..

Nhóm 24: Vỏ nệm; áo gối; chăn bông; tấm trải phủ giường; chăn du lịch; đồ bằng vải dùng cho giường.

---

(210) **4-2012-28385**

(540)

VIỆT Á

(220) 14.12.2012
(441) 25.02.2013
(731) CÔNG TY TNHH MỘT THÀNH VIÊN TÙNG VIỆT Á (VN)
122/4, khu phố 2, phường Long Bình, thành phố Biên Hoà, tỉnh Đồng Nai

(511) Nhóm 20: Gối; gối ôm; nệm; giường; ghế, tủ đựng; bàn làm việc; đồ đạc trong nhà; đồ đạc dùng cho văn phòng; ghế trường kỷ; ghế bành; đồ dùng cho giường (trừ đồ vải).

Nhóm 24: Vỏ nệm; áo gối; chăn bông; tấm trải phủ giường; chăn du lịch; đồ bằng vải dùng cho giường.

---

(210) **4-2012-28386**

(540)

(220) 14.12.2012
(441) 25.02.2013
(531) 26.4.2; A11.3.2; 5.7.1; 5.13.4
(591) Xanh lá cây, vàng, trắng
(731) HỘ KINH DOANH THANH GIA (VN)
ấp Hòa Thanh, xã Định Hòa, huyện Gò Quao, tỉnh Kiên Giang
(740) Công ty TNHH Sở hữu trí tuệ BELCOLAW (BELCOLAW IP CO.,LTD.)

(511) Nhóm 33: Rượu gạo.

---

(210) **4-2012-28387**

(540)

(220) 14.12.2012
(441) 25.02.2013
(531) A26.11.12; 5.7.1; 5.1.3; A5.1.7
(591) Xanh lá cây, đỏ, trắng, xanh lá cây sẫm, đen
(731) CÔNG TY TNHH PHÂN BÓN BA MÙA (VN)
Số 1243/63 Trần Hưng Đạo, khóm Bình Đức 3, phường Bình Đức, thành phố Long Xuyên, tỉnh An Giang
(740) Công ty TNHH Sở hữu trí tuệ BELCOLAW (BELCOLAW IP CO.,LTD.)

(511) Nhóm 01: Phân bón.

---

(210) **4-2012-28389**

(540)

(220) 14.12.2012
(441) 25.02.2013
(531) 26.3.1; 26.1.2; 26.4.2; 7.1.24
(591) Trắng, đỏ, xanh dương
(731) BỆNH VIỆN TÂM THẦN HÀ NỘI (VN)
Ngõ 467, đường Nguyễn Văn Linh, phường Sài Đồng, quận Long Biên, thành phố Hà Nội
(740) Công ty TNHH Sở hữu trí tuệ Ngôi Sao chuyên nghiệp và liên danh (NOVAPRO & ASSOCIATES CO.,LTD.)

(511) Nhóm 44: Bệnh viện; dịch vụ khám và chữa bệnh.

---

(210) **4-2012-28390**

(540)

(220) 17.12.2012
(441) 25.02.2013
(531) 26.4.4; 26.15.25
(731) CÔNG TY CỔ PHẦN JAIAN (VN)
Thôn Lưu Phái, xã Ngũ Hiệp, huyện Thanh Trì, thành phố Hà Nội

(511) Nhóm 30: Bột và sản phẩm làm từ ngũ cốc.

---

(210) **4-2012-28391**

(540)

(220) 17.12.2012
(441) 25.02.2013
(531) 5.5.16; 5.5.19; A5.5.20; A5.5.21; A26.11.12; A26.11.25
(591) Đỏ, xanh
(731) CÔNG TY TNHH MỘT THÀNH VIÊN QUỐC TẾ AZ (VN)
232/2 Xóm Chiếu, phường 15, quận 4, thành phố Hồ Chí Minh

(511) Nhóm 18: Túi xách, cặp da.

---

(210) **4-2012-28392**

(540) UIT

(220) 17.12.2012
(441) 25.02.2013
(591) Xanh dương
(731) TRƯỜNG ĐẠI HỌC CÔNG NGHỆ THÔNG TIN (VN)
Km 20, xa lộ Hà Nội, phường Linh Trung, quận Thủ Đức, thành phố Hồ Chí Minh

(511) Nhóm 41: Trường đào tạo (giáo dục); giảng dạy.

---

(210) **4-2012-28393**

(540)

(220) 17.12.2012
(441) 25.02.2013
(531) 26.7.25; 26.13.25; 26.1.1; 26.1.2; 26.2.1; A26.11.12; 1.13.1; A5.5.20
(591) Xanh dương
(731) TRƯỜNG ĐẠI HỌC CÔNG NGHỆ THÔNG TIN (VN)
Km 20, xa lộ Hà Nội, phường Linh Trung, quận Thủ Đức, thành phố Hồ Chí Minh

(511) Nhóm 41: Trường đào tạo (giáo dục); giảng dạy.

---

(210) **4-2012-28394**

(540) Fruse COOKIES FRUIT

(220) 17.12.2012
(441) 25.02.2013
(731) CÔNG TY CỔ PHẦN CHẾ BIẾN THỰC PHẨM THIÊN HỒNG (VN)
Khu công nghiệp Phú Minh, xã Phú Diễn, huyện Từ Liêm, thành phố Hà Nội

(511) Nhóm 30: Bánh cookies mứt trái cây: bánh cookies mứt sữa dừa; bánh cookies mứ cốm vòng; bánh cookies mứt sầu riêng; bánh cookies mứt táo mỹ; bánh cookies mứt dưa thơm; bánh cookies mứt cam.

---

(210) **4-2012-28395**

(540) 77 THAN THIEN THÂN THIỆN XE ÔM THÂN THIỆN

(220) 17.12.2012
(441) 25.02.2013
(531) 26.4.1; 26.3.23; A26.11.12
(591) Vàng, đen, đỏ, tím
(731) CÔNG TY TNHH MỘT THÀNH VIÊN VẬN TẢI THÂN THIỆN (VN)
Xóm Mới, thôn Đức Diễn, xã Phú Diễn, huyện Từ Liêm, thành phố Hà Nội
(740) Công ty TNHH Sở hữu trí tuệ VIPATCO (VIPATCO IP CO.,LTD.)

(511) Nhóm 39: Vận chuyển hành khách; vận chuyển hàng hóa; vận tải bằng tàu thuyền; vận tải bằng đường sắt; dịch vụ bốc dỡ; cho thuê kho chứa hàng.

---

(210) **4-2012-28396**

(540)

(220) 17.12.2012
(441) 25.02.2013
(531) 26.4.4; 26.13.25
(591) Đỏ, đen, trắng
(731) CÔNG TY CỔ PHẦN FOOD & BEVERAGE VIỆT NAM (VN)
Phòng 408, tầng 4, tòa nhà Hải Âu, 39B Trường Sơn, phường 4, quận Tân Bình, thành phố Hồ Chí Minh

(511) Nhóm 32: Nước khoáng (đồ uống); đồ uống không có cồn (nước giải khát); đồ uống hoa quả và nước ép hoa quả; chế phẩm để làm đồ uống.

---

(210) **4-2012-28397**

(540)

(220) 17.12.2012
(441) 25.02.2013
(531) 26.1.1; 15.1.13; 26.13.25
(591) Đỏ, đen, trắng
(731) CÔNG TY CỔ PHẦN FOOD & BEVERAGE VIỆT NAM (VN)
Phòng 408, tầng 4, tòa nhà Hải Âu, 39B Trường Sơn, phường 4, quận Tân Bình, thành phố Hồ Chí Minh

(511) Nhóm 32: Nước khoáng (đồ uống); đồ uống không có cồn (nước giải khát); đồ uống hoa quả và nước ép hoa quả; chế phẩm để làm đồ uống.

---

(210) **4-2012-28398**

(540)

CRAZY SHOP

(220) 17.12.2012
(441) 25.02.2013
(731) NGUYỄN VIỆT XUÂN (VN)
03 Huỳnh Thúc Kháng, thành phố Đà Lạt, tỉnh Lâm Đồng

(511) Nhóm 35: Bán sỉ và lẻ hàng lưu niệm gồm: mũ, khăn, áo, túi xách, đồ gốm, tranh ảnh.

---

(210) **4-2012-28399**

(540)

(220) 17.12.2012
(441) 25.02.2013
(531) A1.5.3; 1.17.11
(591) Đỏ, xanh, trắng
(731) CÔNG TY TNHH MỘT THÀNH VIÊN SẢN XUẤT THƯƠNG MẠI ĐÀM ĐẠI PHÁT (VN)
60/1L đường Tân Thới Nhất 2, khu phố 6, phường Tân Thới Nhất, quận 12, thành phố Hồ Chí Minh

(511) Nhóm 09: Dây điện; cáp điện.

---

(210) **4-2012-28400**

(540)

VINABAZAN

(220) 17.12.2012
(441) 25.02.2013
(531) 26.4.2
(591) Xám, đen
(731) CÔNG TY CỔ PHẦN VINAGRES (VN)
327 - 329 Tô Hiến Thành, phường 13, quận 10, thành phố Hồ Chí Minh

(511) Nhóm 19: Các sản phẩm: đá nhân tạo; tấm lát sàn không bằng kim loại; gạch; đá lát sàn; gạch ốp tường, không bằng kim loại, dùng cho xây dựng; đá hoa cẩm thạch; đá; đá đen, đá phiến.

Nhóm 35: Mua bán nguyên liệu xây dựng; mua bán hàng trang trí nội thất; mua bán thiết bị vệ sinh; mua bán đồ gỗ.

---

(210) **4-2012-28401**

(540)

Carastone

(220) 17.12.2012
(441) 25.02.2013
(531) 26.3.23; 6.1.2; A6.1.4
(591) Đen, xám
(731) CÔNG TY CỔ PHẦN VINAGRES (VN)
327 - 329 Tô Hiến Thành, phường 13, quận 10, thành phố Hồ Chí Minh

(511) Nhóm 19: Vật liệu xây dựng không bằng kim loại; đá để xây dựng; đá hoa cương; đá granít; thạch anh; đá hoa cẩm thạch; đá.

Nhóm 35: Mua bán nguyên liệu xây dựng; mua bán hàng trang trí nội thất; mua bán thiết bị vệ sinh; mua bán đồ gỗ.

---

(210) **4-2012-28402**

(540)

Princess House

(220) 17.12.2012
(441) 25.02.2013
(531) 26.4.2; 25.1.25; 25.7.25; A25.1.10; A9.3.13
(591) Vàng đồng, nâu đen
(731) HOÀNG THỊ TUYẾT MINH (VN)
340 Nguyễn Đình Chiểu, quận 3, thành phố Hồ Chí Minh
(740) DNTN Dịch vụ thương mại và sở hữu công nghiệp Song Ngọc (I.P.T.S.)

(511) Nhóm 25: Quần áo, giày dép; nón (mũ); tất (vớ).

---

(210) **4-2012-28403**

(540)

(220) 17.12.2012
(441) 25.02.2013
(531) 26.4.1; 25.7.20; 26.13.1; 2.9.14; A2.9.15; A26.11.12; 26.13.25
(591) Xanh dương, xanh lá cây, vàng, đỏ, nâu, ghi xám, trắng, đen
(731) DOANH NGHIỆP TƯ NHÂN THƯƠNG MẠI TRƯỜNG LÂM (VN)
1037 Hà Huy Giáp, phường Thạnh Lộc, quận 12, thành phố Hồ Chí Minh
(740) DNTN Dịch vụ thương mại và sở hữu công nghiệp Song Ngọc (I.P.T.S.)

(511) Nhóm 16: Khăn ướt; khăn giấy.

---

(210) **4-2012-28404**

(540)

(220) 17.12.2012
(441) 25.02.2013
(531) 26.4.1; 26.1.2; 26.1.6; 25.7.20
(591) Xanh dương, xanh lá cây, nâu, ghi xám, vàng cam, hồng, đen, trắng, đỏ, xanh dương nhạt
(731) DOANH NGHIỆP TƯ NHÂN THƯƠNG MẠI TRƯỜNG LÂM (VN)
1037 Hà Huy Giáp, phường Thạnh Lộc, quận 12, thành phố Hồ Chí Minh
(740) DNTN Dịch vụ thương mại và sở hữu công nghiệp Song Ngọc (I.P.T.S.)

(511) Nhóm 16: Khăn ướt bằng giấy; khăn giấy.

---

(210) **4-2012-28405**

(540)

Mizuko
PROFESSIONAL

(220) 17.12.2012
(441) 25.02.2013
(531) 26.11.1; 26.13.1; 26.13.25
(591) Đỏ, đen, trắng
(731) CÔNG TY TNHH MỘT THÀNH VIÊN ĐỈNH PHÚ THỊNH (VN)
(Trong khuôn viên công ty cổ phần Điện Cơ) khu công nghiệp Biên Hòa 1, đường số 2, phường An Bình, thành phố Biên Hòa, tỉnh Đồng Nai
(740) DNTN Dịch vụ thương mại và sở hữu công nghiệp Song Ngọc (I.P.T.S.)

(511) Nhóm 35: Mua bán dụng cụ cầm tay mua bán trang thiết bị dùng trong ngành thẩm mỹ viện: ngành làm đẹp như: kéo, lược, máy sấy tóc, máy uốu tóc, máy xông hơi, gương soi, kẹp tóc, dao cạo mặt, mỹ phẩm.

---

(210) **4-2012-28406**

(540)

DeBess

(220) 17.12.2012
(441) 25.02.2013
(531) 26.4.2; A26.11.12; 26.13.25
(591) Xanh dương, trắng
(731) CÔNG TY TNHH MỘT THÀNH VIÊN ĐỈNH PHÚ THỊNH (VN)
(Trong khuôn viên công ty cổ phần Điện Cơ) khu công nghiệp Biên Hòa 1, đường số 2, phường An Bình, thành phố Biên Hòa, tỉnh Đồng Nai
(740) DNTN Dịch vụ thương mại và sở hữu công nghiệp Song Ngọc (I.P.T.S.)

(511) Nhóm 03: Mỹ phẩm.

---

(210) **4-2012-28407**

(540)

VICTO® CR7

(220) 17.12.2012
(441) 25.02.2013
(531) 26.3.1; 26.3.4; 26.4.3; A26.11.12
(731) CÔNG TY TNHH VINH CỬU (VN)
C101 bis khu phố 1, phường Đông Hưng Thuận, quận 12, thành phố Hồ Chí Minh
(740) DNTN Dịch vụ thương mại và sở hữu công nghiệp Song Ngọc (I.P.T.S.)

(511) Nhóm 25: Quần áo; giày dép; nón (mũ); tất (vớ).

---

(210) **4-2012-28408**

(540)

HOANG QUOC ENGINEERING

(220) 17.12.2012
(441) 25.02.2013
(531) 15.7.1; 26.1.2; 26.13.25
(591) Xanh dương, xám, trắng
(731) CÔNG TY TNHH KỸ THUẬT HOÀNG QUỐC (VN)
52 đường T5, phường Tây Thạnh, quận Tân Phú, thành phố Hồ Chí Minh
(740) DNTN Dịch vụ thương mại và sở hữu công nghiệp Song Ngọc (I.P.T.S.)

(511) Nhóm 35: Mua bán máy móc; thiết bị và phụ tùng dùng cho máy móc như: máy chế tạo thuốc, máy khai khoáng, máy xây dựng, máy khoan, máy hàn, máy mài, máy tiện, máy phay, máy bào, máy nông nghiệp, máy bơm dung dịch; mua bán quạt công nghiệp, thiết bị thủy lực, thiết bị khí nén, vòng bi các loại; mua bán phụ tùng và các bộ phận phụ trợ của ô tô và xe có động cơ; mua bán kim loại và quặng kim loại như; đồng, chì, nhôm, kem, và kim loại màu; mua bán vật liệu xây dựng; mua bán hóa chất.

---

(210) **4-2012-28410**

(540) Zinboss®

(220) 17.12.2012
(441) 25.02.2013
(731) PHAN THỊ TRANG (VN)
Thôn Vĩnh Gia, xã Phú Xuân, thành phố Thái Bình
(740) DNTN Dịch vụ thương mại và sở hữu công nghiệp Song Ngọc (I.P.T.S.)

(511) Nhóm 09: Loa; máy thu hình (tivi); đầu máy đọc đĩa kỹ thuật số; máy tăng âm (ampli); bộ trộn âm (mixer); ống nói (micro).

---

(210) **4-2012-28411**

(540)

(220) 17.12.2012
(441) 25.02.2013
(531) 26.4.2; A25.1.13; 26.1.1; 24.5.7; 25.7.25; 25.1.6; 9.1.10; 5.5.16; 5.5.19; A5.5.22; 1.3.1; 2.1.22; 17.2.25; 6.3.11; A6.3.20; 3.9.1; 26.13.25
(591) Xanh dương, xanh lá cây, xanh đen, đỏ, vàng, hồng, vàng cam, trắng, đen
(731) HỘ KINH DOANH HUỲNH PHÁT THÀNH 888 (VN)
A5/2, ấp Trường Thiện, xã Trường Hòa, huyện Hòa Thành, tỉnh Tây Ninh
(740) DNTN Dịch vụ thương mại và sở hữu công nghiệp Song Ngọc (I.P.T.S.)

(511) Nhóm 03: Nhang thơm.

---

(210) **4-2012-28414**

(540) VITATHYMOVITF

(220) 17.12.2012
(441) 25.02.2013
(731) CÔNG TY TNHH BẮC ĐỨC NOGER (VN)
Số 19, ngách 36, ngõ 203, đường Kim Ngưu, phường Thanh Lương, quận Hai Bà Trưng, thành phố Hà Nội

(511) Nhóm 05: Dược phẩm; thực phẩm chức năng (dùng trong ngành y).

---

(210) **4-2012-28415**

(540)

(220) 17.12.2012
(441) 25.02.2013
(531) 26.13.25; 26.11.1; A26.11.12
(591) Đỏ, đen
(731) VŨ HOÀI SƠN (VN)
Phòng 205 nhà C1, Khu đô thị Mỹ Đình 1, huyện Từ Liêm, thành phố Hà Nội

(511) Nhóm 11: Vòi hoa sen, bệ xí vệ sinh, buồng tắm gương sen, bồn tắm, bình nóng lạnh, phụ kiện bồn tắm, bồn rửa.

---

(210) **4-2012-28416**

(540)

(220) 17.12.2012
(441) 25.02.2013
(531) A26.11.12; 26.13.25
(591) Cam, đen
(731) VŨ HOÀI SƠN (VN)
Phòng 205 nhà C1, Khu đô thị Mỹ Đình 1, huyện Từ Liêm, thành phố Hà Nội

(511) Nhóm 11: Vòi hoa sen, bệ xí vệ sinh, buồng tắm gương sen, bồn tắm, bình nóng lạnh, phụ kiện bồn tắm, bồn rửa.

---

(210) **4-2012-28417**

(540)

(220) 17.12.2012
(441) 25.02.2013
(531) 26.1.1; 26.11.1; A26.11.12; 26.13.25
(591) Xanh
(731) VŨ HOÀI SƠN (VN)
Phòng 205 nhà C1, Khu đô thị Mỹ Đình 1, huyện Từ Liêm, thành phố Hà Nội

(511) Nhóm 11: Vòi hoa sen, bệ xí vệ sinh, buồng tắm gương sen, bồn tắm, bình nóng lạnh, phụ kiện bồn tắm, bồn rửa.

---

(210) **4-2012-28418**

(540)

(220) 17.12.2012
(441) 25.02.2013
(531) 26.4.2; 25.5.1
(591) Trắng, đỏ, xanh
(731) VŨ HOÀI SƠN (VN)
Phòng 205 nhà C1, Khu đô thị Mỹ Đình 1, huyện Từ Liêm, thành phố Hà Nội

(511) Nhóm 11: Vòi hoa sen, bệ xí vệ sinh, buồng tắm gương sen, bồn tắm, bình nóng lạnh, phụ kiện bồn tắm, bồn rửa.

---

(210) **4-2012-28419**

(540)

(220) 17.12.2012
(441) 25.02.2013
(531) 3.1.14; A3.1.24
(731) VŨ HOÀI SƠN (VN)
Phòng 505 nhà C1, Khu đô thị Mỹ Đình 1, huyện Từ Liêm, thành phố Hà Nội

(511) Nhóm 11: Vòi hoa sen, bệ xí vệ sinh, buồng tắm gương sen, bồn tắm, bình nóng lạnh, phụ kiện bồn tắm, bồn rửa.

---

(210) **4-2012-28420**

(540)

TRẦN TẢI

(220) 17.12.2012
(441) 25.02.2013
(731) TRẦN HỮU TẢI (VN)
Lô 7 căn số 48 khu phố Nguyễn Bỉnh Khiêm, phường Vĩnh Quang, thành phố Rạch Giá, tỉnh Kiên Giang
(740) Công ty Cổ phần Sở hữu trí tuệ Việt Mỹ (VIET MY IP CORP.)

(511) Nhóm 35: Mua bán mỹ phẩm, sữa rửa mặt, dầu gội đầu, sữa tắm, kem tẩy tế bào chết, kem dưỡng da, kem chống nắng.

---

(210) **4-2012-28421**

(540)

(220) 17.12.2012
(441) 25.02.2013
(531) A26.11.12; 25.1.6; 9.1.10; 2.7.2
(591) Đỏ, vàng, xanh dương, xanh lá cây, đen
(731) CÔNG TY TNHH QUẢNG CÁO VIỆT KHOA (VN)
346 Trường Sa, phường 2, quận Phú Nhuận, thành phố Hồ Chí Minh

(511) Nhóm 41: Câu lạc bộ khiêu vũ; tổ chức các buổi khiêu vũ; tổ chức ca nhạc; tổ chức hòa nhạc; tổ chức sáng tác âm nhạc.

---

(210) **4-2012-28423**

(540)

(220) 17.12.2012
(441) 25.02.2013
(531) 1.17.11; 26.11.2; A1.1.2
(591) Đỏ, xanh ngọc, đen, vàng
(731) CÔNG TY TNHH THƯƠNG MẠI DỊCH VỤ GIAO NHẬN VNEX EEC (VN)
1179 quốc lộ 1A, khu phố 1, phường Thới An, quận 12, thành phố Hồ Chí Minh

(511) Nhóm 39: Vận chuyển hàng hoá quốc tế, chuyển phát nhanh trong nước và quốc tế.

---

(210) **4-2012-28424**

(540)

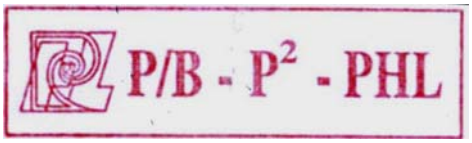

(220) 17.12.2012
(441) 25.02.2013
(531) 26.4.2; 26.13.25
(591) Đỏ
(731) CÔNG TY TNHH SẢN XUẤT THƯƠNG MẠI PHÁT HOÀNG LONG (VN)
21/10, khu phố 9, phường Tân Hoà, thành phố Biên Hoà, tỉnh Đồng Nai

(511) Nhóm 19: Ván Okal (ván sản xuất bằng gỗ dăm), ván ép các loại.

---

(210) **4-2012-28425**

(540)

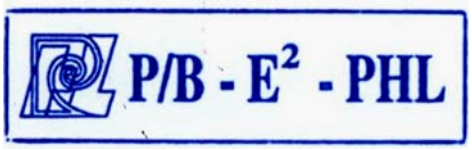

(220) 17.12.2012
(441) 25.02.2013
(531) 26.4.2; 26.13.25
(591) Xanh dương
(731) CÔNG TY TNHH SẢN XUẤT THƯƠNG MẠI PHÁT HOÀNG LONG (VN)
21/10, khu phố 9, phường Tân Hoà, thành phố Biên Hoà, tỉnh Đồng Nai

(511) Nhóm 19: Ván Okal (ván sản xuất bằng gỗ dăm), ván ép các loại.

---

(210) **4-2012-28426**

(540)

(220) 17.12.2012
(441) 25.02.2013
(531) 5.3.16; 5.7.3; A26.11.12; 5.3.11; A5.3.13
(591) Đỏ, xanh lá cây, xanh cốm, vàng
(731) CÔNG TY TNHH HƯNG THẠNH PHÁT (VN)
86 quốc lộ 1, ấp Đại Chí, Đại Tâm, huyện Mỹ Xuyên, tỉnh Sóc Trăng

(511) Nhóm 05: Thuốc bảo vệ thực vật: thuốc trừ sâu, trừ cỏ dại, thuốc diệt ốc bươu vàng, diệt nấm.

---

(210) **4-2012-28427**

(540)

(220) 17.12.2012
(441) 25.02.2013
(591) Ghi, đỏ
(731) CÔNG TY CỔ PHẦN THƯƠNG MẠI NẮNG VÀNG (VN)
968 đường 3 tháng 2, phường 15, quận 11, thành phố Hồ Chí Minh

(511) Nhóm 19: Vật liệu xây dựng phi kim loại cụ thể: ngói.

---

(210) **4-2012-28430**

(540)

VẠN AN

(220) 17.12.2012
(441) 25.02.2013
(731) CÔNG TY TNHH LUGIO VIỆT NAM (VN)
Thôn Phúc Đức, xã Sài Sơn, huyện Quốc Oai, thành phố Hà Nội

(511) Nhóm 11: Dụng cụ nấu nướng bằng điện: nồi cơm điện; ấm điện; bếp đun nấu thức ăn; ấm đun thuốc bằng điện.

---

(210) **4-2012-28432**

(540)

(220) 17.12.2012
(441) 25.02.2013
(531) 26.1.2; A26.11.12; 2.9.10; 26.13.25
(591) Đỏ, đen
(731) LÊ VĂN HUỀ (VN)
56D Lê Hồng Phong, quận Hải Châu, thành phố Đà Nẵng

(511) Nhóm 44: Dịch vụ nha khoa.

---

(210) **4-2012-28434**

(540)

(220) 17.12.2012
(441) 25.02.2013
(531) 26.1.1; A26.11.12
(591) Vàng, xám
(731) PT INDESSO AROMA (ID)
78, JL. TANAH ABANG II, JAKARTA 10150, INDONESIA
(740) Công ty TNHH Sở hữu trí tuệ Thảo Thọ Quyến (INVENCO)

(511) Nhóm 30: Chế phẩm tạo mùi thơm dùng trong nấu ăn; bột nở; hương liệu (trừ tinh dầu); hương liệu làm bánh; đồ gia vị (nước chấm chiết xuất từ thực vật); gia vị; nước sốt (gia vị); tương ớt (gia vị); quế (gia vị); đinh hương (gia vị); gừng (gia vị); đường glocô dùng trong nấu ăn; gluten dùng trong nấu ăn; nước sốt thịt; bột ngô; đồ gia vị; mỳ ống; bột cà ri (gia vị); tinh chất cho thực phẩm [trừ tinh dầu ete và tinh dầu].

---

(210) **4-2012-28435**

(540)

YATASAHI

(220) 17.12.2012
(441) 25.02.2013
(731) HỘ KINH DOANH GIA MINH THUẬN (VN)
154 Văn Thân, phường 8, quận 6, thành phố Hồ Chí Minh
(740) Công ty Cổ phần Sở hữu công nghiệp INVESTIP (INVESTIP)

(511) Nhóm 11: Bếp ga; bếp điện; lò vi sóng; nồi cơm điện; máy hút khói (dùng cho nhà bếp).

---

(210) **4-2012-28436**

(540)

SAHARA

(220) 17.12.2012
(441) 25.02.2013
(731) HỘ KINH DOANH GIA MINH THUẬN (VN)
154 Văn Thân, phường 8, quận 6, thành phố Hồ Chí Minh
(740) Công ty TNHH Sở hữu trí tuệ Thảo Thọ Quyến (INVENCO)

(511) Nhóm 11: Bếp ga; bếp điện; lò vi sóng; nồi cơm điện; máy hút khói (dùng cho nhà bếp).

---

(210) **4-2012-28437**

(540)

(220) 17.12.2012
(441) 25.02.2013
(531) 5.5.19; A5.5.21; A5.5.20; 5.3.11; A5.3.13; A5.3.14
(591) Đỏ, đỏ tươi, lục, lục tươi
(731) CÔNG TY TNHH TƯ VẤN QUỐC TẾ FRESBOUT (VN)
53 Pháo Đài Láng, phường Láng Thượng, quận Đống Đa, thành phố Hà Nội

(511) Nhóm 35: Hoạt động tư vấn quản lý.

Nhóm 41: Đào tạo chăm sóc y tế tại nhà.

Nhóm 42: Lập trình máy vi tính, dịch vụ tư vấn và các hoạt động khác liên quan đến máy vi tính.

Nhóm 44: Dịch vụ chăm sóc y tế tại nhà.

---

(210) **4-2012-28438**

(540)

EURO HARDWARE
The Luxury Fittings

(220) 17.12.2012
(441) 25.02.2013
(531) 26.11.1
(591) Xanh, đỏ, đen
(731) CÔNG TY TNHH THƯƠNG MẠI XÂY DỰNG NHÀ ĐẸP (VN)
Số 242H, phố Minh Khai, phường Minh Khai, quận Hai Bà Trưng, thành phố Hà Nội

(511) Nhóm 06: Khóa cửa bằng kim loại, thanh trượt tủ các loại.

---

(210) **4-2012-28439**

(540)

Smart HOME
Windows Fashion

(220) 17.12.2012
(441) 25.02.2013
(531) 26.4.1; 26.4.2; 26.4.9; 26.11.1; A25.7.3
(591) Xanh, trắng, đen
(731) CÔNG TY TNHH THƯƠNG MẠI XÂY DỰNG NHÀ ĐẸP (VN)
Số 242H, phố Minh Khai, phường Minh Khai, quận Hai Bà Trưng, thành phố Hà Nội

(511) Nhóm 06: Cửa nhôm.

Nhóm 19: Cửa nhựa, cửa ốp gỗ.

---

(210) **4-2012-28440**

(540) AXE PEACE

(220) 17.12.2012
(441) 25.02.2013
(731) UNILEVER N.V. (NL)
Weena 455, 3013 AL Rotterdam, The Netherlands
(740) Công ty TNHH Sở hữu trí tuệ Tầm Nhìn Mới (FRESHVIEW CO.,LTD.)

(511) Nhóm 03: Xà phòng; nước hoa, tinh dầu, mỹ phẩm; nước hoa cô-lô-nhơ (colognes), nước.hoa dạng au-đờ- toalét (eau de toilette), nước hoa xịt toàn thân; đầu dùng cho da [mỹ phẩm], kem bôi và nước xức dùng cho da; bọt cạo râu, dầu cạo râu [không chứa dược chất], nước xức dùng trước và sau khi cạo râu; phấn bôi da [dùng cho mục đích mỹ phẩm]; chế phẩm dùng để tắm thường và tắm vòi hoa sen [không chứa dược chất]; nước xức tóc; dầu gội đầu và dầu xả tóc; mỹ phẩm tạo kiểu dáng tóc; kem đánh răng; nước súc miệng không chứa dược chất; chế phẩm khử mùi trên cơ thể [dùng cho cá nhân]; chế phẩm chống chảy nhiều mồ hôi dùng cho cá nhân [chế phẩm vệ sinh thân thể]; chế phẩm dùng để trang điểm không chứa dược chất.

---

(210) **4-2012-28441**

(540) IMU PRO

(220) 17.12.2012
(441) 25.02.2013
(731) CÔNG TY CỔ PHẦN DƯỢC THẢO HOA KỲ (VN)
Số 19 Đại Từ, phường Đại Kim, quận Hoàng Mai, thành phố Hà Nội

(511) Nhóm 05: Chế phẩm dược.

---

(210) **4-2012-28442**

(540) DENDRO Hotel ∴ Travel

(220) 17.12.2012
(441) 25.02.2013
(531) 26.1.1; A26.11.12; A3.7.24; 3.7.21
(591) Xanh dương, vàng, trắng
(731) CÔNG TY TNHH THÁI HÒA PHÚ (VN)
92 Trần Phú, phường Lộc Thọ, thành phố Nha Trang, tỉnh Khánh Hòa

(511) Nhóm 43: Nhà hàng ăn uống, khách sạn.

---

(210) **4-2012-28443**

(540) A-AU PHARMA

(220) 17.12.2012
(441) 25.02.2013
(531) 26.3.23; 26.13.25
(731) CÔNG TY TRÁCH NHIỆM HỮU HẠN DƯỢC PHẨM Á ÂU (VN)
P205-Y2 tập thể Bộ Y tế, phường Kim Mã, quận Ba Đình, thành phố Hà Nội
(740) Công ty TNHH Sở hữu trí tuệ và Công nghệ Thủ đô (CAPITAL IP&T CO.,LTD.)

(511) Nhóm 35: Buôn bán dược phẩm, dược chất, thuốc đông y, thực phẩm dinh dưỡng dùng trong y tế, thực phẩm chức năng, trang thiết bị y tế và dụng cụ y tế, dụng cụ tránh thai, que thử thai, bao cao su, bơm, kim tiêm dùng một lần, dây truyền dịch, bông y tế, băng y tế, băng dán y tế, vật tư y tế như: vật tư y tế tiêu hao như: mỡ bôi y tế dùng cho điện tim, điện não, nội soi và siêu âm; mua bán điện cự dán y tế, đệm chống loét; mua bán giường hỗ trợ bệnh nhân liệt; mua bán mỹ phẩm, dầu gội đầu, kem dưỡng da, sữa rửa mặt, xà phòng, nước rửa chén; mua bán lương thực, thực phẩm, bánh, kẹo, gạo, bột ngũ cốc, chè, cà phê, cacao, sữa và các sản phẩm từ sữa, thịt, cá, gia cầm, trứng, nước giải khát, nước uống tinh khiết, bia, rượu.

---

(210) **4-2012-28444**

(540)

Á ÂU

(220) 17.12.2012
(441) 25.02.2013
(731) CÔNG TY TRÁCH NHIỆM HỮU HẠN DƯỢC PHẨM Á ÂU (VN)
P205-Y2 tập thể Bộ Y tế, phường Kim Mã, quận Ba Đình, thành phố Hà Nội
(740) Công ty TNHH Sở hữu trí tuệ và Công nghệ Thủ đô (CAPITAL IP&T CO.,LTD.)

(511) Nhóm 05: Dược phẩm, thuốc thú y, thuốc đông y, chất ăn kiêng dùng trong ngành y, thực phẩm dinh dưỡng dùng trong y tế, dung dịch vệ sinh cá nhân chứa thuốc.

---

(210) **4-2012-28445**

(540)

GLUCOSAMIN-CHIEVO

(220) 17.12.2012
(441) 25.02.2013
(731) CÔNG TY TRÁCH NHIỆM HỮU HẠN MỘT THÀNH VIÊN TM PHƯƠNG CHI (VN)
Ngã tư Quán Gỏi, xã Hưng Thịnh, huyện Bình Giang, tỉnh Hải Dương
(740) Công ty TNHH Sở hữu trí tuệ và Công nghệ Thủ đô (CAPITAL IP&T CO.,LTD.)

(511) Nhóm 05: Dược phẩm, thực phẩm chức năng, thực phẩm dinh dưỡng dùng trong y tế.

---

(210) **4-2012-28446**

(540)

EVOGEN

(220) 17.12.2012
(441) 25.02.2013
(731) CÔNG TY TRÁCH NHIỆM HỮU HẠN CÔNG NGHỆ KỸ THUẬT SINH HÓA THÁI NAM VIỆT (VN)
126 KP3 Lã Xuân Oai, phường Tăng Nhơn Phú A, quận 9, thành phố Hồ Chí Minh
(740) Công ty TNHH Sở hữu trí tuệ và Công nghệ Thủ đô (CAPITAL IP&T CO.,LTD.)

(511) Nhóm 31: Thức ăn cho gia súc, thức ăn nuôi thuỷ sản.

---

(210) **4-2012-28447**

(540)

Novaduc

(220) 17.12.2012
(441) 25.02.2013
(731) SYNERGY PHARMA COMPANY LIMITED (HK)
Unit S, 1/F, Mau Lam Commercial BuiIding, 16-18 Mau Lam Street, Jordan, Kowloon, Hong Kong
(740) Công ty TNHH Nam Việt và Liên danh (VIPCO)

(511) Nhóm 05: Dược phẩm.

---

(210) **4-2012-28448**

(540)

Rosiduc

(220) 17.12.2012
(441) 25.02.2013
(731) SYNERGY PHARMA COMPANY LIMITED (HK)
Unit S, 1/F, Mau Lam Commercial Building, 16-18 Mau Lam Street, Jordan, Kowloon, Hong Kong
(740) Công ty TNHH Nam Việt và Liên danh (VIPCO)

(511) Nhóm 05: Dược phẩm.

---

(210) **4-2012-28449**

(540)

Winphex

(220) 17.12.2012
(441) 25.02.2013
(731) SYNERGY PHARMA COMPANY LIMITED (HK)
Unit S, 1/F, Mau Lam Commercial Building, 16-18 Mau Lam Street, Jordan, Kowloon, Hong Kong
(740) Công ty TNHH Nam Việt và Liên danh (VIPCO)

(511) Nhóm 05: Dược phẩm.

---

(210) **4-2012-28450**

(540)

Rabsergy

(220) 17.12.2012
(441) 25.02.2013
(731) SYNERGY PHARMA COMPANY LIMITED (HK)
Unit S, 1/F, Mau Lam Commercial Building, 16-18 Mau Lam Street, Jordan, Kowloon, Hong Kong
(740) Công ty TNHH Nam Việt và Liên danh (VIPCO)

(511) Nhóm 05: Dược phẩm.

---

(210) **4-2012-28451**

(540)

HAICLEAR

(220) 17.12.2012
(441) 25.02.2013

(731) DIHON PHARMACEUTICAL GROUP CO., LTD (CN)
No. 45 Keyi Road, Kunming New & High-Tech Industrial Development Zone, Yunnan, China

(740) Công ty TNHH Nam Việt và Liên danh (VIPCO)

(511) Nhóm 03: Mỹ phẩm.

Nhóm 05: Dược phẩm.

---

(210) **4-2012-28452**

(540)

HAICNEARL

(220) 17.12.2012
(441) 25.02.2013

(731) DIHON PHARMACEUTICAL GROUP CO.,LTD (CN)
No. 45 Keyi Road, Kunming New & High-Tech Industrial Development Zone, Yunnan, China

(740) Công ty TNHH Nam Việt và Liên danh (VIPCO)

(511) Nhóm 03: Mỹ phẩm.

Nhóm 05: Dược phẩm.

---

(210) **4-2012-28453**

(540)

HAIEARLKEY

(220) 17.12.2012
(441) 25.02.2013

(731) DIHON PHARMACEUTICAL GROUP CO.,LTD (CN)
No. 45 Keyi Road, Kunming New & High-Tech Industrial Development Zone, Yunnan, China

(740) Công ty TNHH Nam Việt và Liên danh (VIPCO)

(511) Nhóm 03: Mỹ phẩm.

Nhóm 05: Dược phẩm.

---

(210) **4-2012-28454**

(540)

HAICRET

(220) 17.12.2012
(441) 25.02.2013
(731) DIHON PHARMACEUTICAL GROUP CO.,LTD (CN)
No. 45 Keyi Road, Kunming New & High-Tech Industrial Development Zone, Yunnan, China
(740) Công ty TNHH Nam Việt và Liên danh (VIPCO)

(511) Nhóm 03: Mỹ phẩm.

Nhóm 05: Dược phẩm.

---

(210) **4-2012-28455**

(540)

Les sacs Adam 1980

(220) 17.12.2012
(441) 25.02.2013
(731) 1. KUIPO CO., LTD. (JP)
2-1, Honmura-Cho, Ichigaya, ShinJuku-Ku, Tokyo, 162-0845, Japan
2. PIN SA INTERNATIONAL CO., LTD. (TW)
1F., No. 68, LN. 244, Wenlin N. Rd., Beitou Dist., Taipei City, Taiwan
(740) Công ty TNHH một thành viên Sở hữu trí tuệ VCCI (VCCI-IP CO.,LTD)

(511) Nhóm 18: Da; giả da; túi xách tay; túi da và cặp dựng tài liệu bằng da, cặp đựng giấy tờ tài liệu; vali du lịch; ví dựng đồ trang điểm (chưa có đồ bên trong); ví tiền; ví bỏ túi; túi đựng mỹ phẩm (chưa có đồ bên trong) và túi đựng hộp trang điểm (chưa có đồ bên trong) được bán riêng; túi xách tay cho phụ nữ; ba lô; túi thể thao (túi đựng hành lý khi đi chơi thể thao); túi thể thao ngoại trừ túi chuyên dụng để đựng các dụng cụ cho các môn thể thao đặc trưng; túi dùng ở bãi biển; túi đựng hành lý có thể mang theo; ví xách tay dùng khi đi dự tiệc; túi vải buộc dây để mang đồ trang bị cắm trại bay thể dục; túi xách hàng bằng da; túi đựng hành lý nhỏ để đi qua đêm; túi sách học sinh; túi khoác vai; túi mua hàng bằng vải dệt; túi xách để đi chợ; túi du lịch; túi đựng quần áo dùng để đi du lịch; túi đựng giầy dùng để đi du lịch; cặp da; vali; vali đựng hành lý, túi đựng hành lý; bao để móc chìa khóa; cặp đựng hồ sơ; da động vật; ô; gậy chống; yên cương.

---

(210) **4-2012-28456**

(540)

SKYNANO

(220) 17.12.2012
(441) 25.02.2013
(731) CÔNG TY TNHH MỘT THÀNH VIÊN NASDA (VN)
Số nhà 287 đường Ngô Quyền, phường Tân Bình, thành phố Hải Dương, tỉnh Hải Dương
(740) Công ty TNHH Sở hữu trí tuệ HA VIP (HAVIP CO.,LTD.)

(511) Nhóm 03: Chế phẩm tẩy vết bẩn (giặt giũ); chế phẩm dùng để giặt quần áo và vải; chất tẩy rửa; chất làm mềm vải (dùng để giặt); xà phòng.

---

(210) **4-2012-28458**

(540)

(220) 17.12.2012
(441) 25.02.2013
(591) Đỏ
(731) CÔNG TY CỔ PHẦN HÀNG KHÔNG VIETJET (VIETJET AVIATION JOINT STOCK COMPANY) (VN)
125 Trúc Bạch, phường Trúc Bạch, quận Ba Đình, thành phố Hà Nội
(740) Văn phòng luật sư Phạm và Liên danh (PHAM & ASSOCIATES)

(511) Nhóm 39: Vận tải bằng ô tô (car transport), vận chuyển hành khách (passenger transport), vận tải hàng không (air transport), dịch vụ chuyên chở hàng hóa (freight forwarding), cho thuê máy bay (airplane rental), dịch vụ đặt chỗ cho vận chuyển hành khách (booking of seats for travel), dịch vụ cho thuê kho hàng (rental ofwarehouse), đại lý vé máy bay (airline tickets agent).

---

(210) **4-2012-28459**

(540)

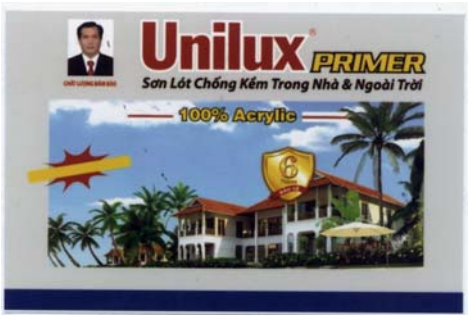

(220) 17.12.2012
(441) 25.02.2013
(531) 26.4.2; 2.1.1; 24.1.5; 25.1.6; 9.1.10; A7.1.12; A5.1.12; A5.1.8; 6.7.25; 26.13.25
(591) Đen, trắng, xanh da trời, xanh dương, xanh lá cây, đỏ, vàng
(731) CÔNG TY TNHH SƠN TISON (VN)
ấp Bình Đáng, xã Bình Hoà, huyện Thuận An, tỉnh Bình Dương
(740) Văn phòng luật sư Phạm và Liên danh (PHAM & ASSOCIATES)

(511) Nhóm 02: Sơn.

---

(210) **4-2012-28464**

(540)

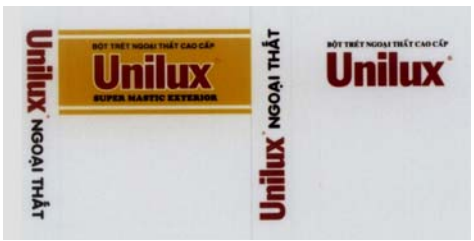

(220) 17.12.2012
(441) 25.02.2013
(531) 26.4.2; 26.11.2
(591) Đen, trắng, đỏ, vàng
(731) CÔNG TY TNHH SƠN TISON (VN)
ấp Bình Đáng, xã Bình Hoà, huyện Thuận An, tỉnh Bình Dương
(740) Văn phòng luật sư Phạm và Liên danh (PHAM & ASSOCIATES)

(511) Nhóm 19: Bột trét tường.

---

(210) **4-2012-28465**

(540)

(220) 17.12.2012
(441) 25.02.2013
(531) 26.4.2; 26.11.2
(591) Đen, trắng, đỏ, xanh dương
(731) CÔNG TY TNHH SƠN TISON (VN)
ấp Bình Đáng, xã Bình Hoà, huyện Thuận An, tỉnh Bình Dương
(740) Văn phòng luật sư Phạm và Liên danh (PHAM & ASSOCIATES)

(511) Nhóm 19: Bột trét tường.

---

(210) **4-2012-28467**

(540)

GRAN

(220) 17.12.2012
(441) 25.02.2013
(731) KAO KABUSHIKI KAISHA (ALSO TRADING AS KAO CORPORATION) (JP)
14-10, Nihonbashi Kayabacho 1 - chome, Chuo-ku, Tokyo 103 -8210, Japan
(740) Công ty Luật TNHH quốc tế Ban mai Việt Nam (BMVN INTERNATIONAL LLC)

(511) Nhóm 03: Chế phẩm tẩy trắng và các chất khác dùng để giặt là; chế phẩm làm sạch, đánh bóng, cọ rửa và mài mòn; xà phòng; nước hoa, tinh dầu, mỹ phẩm, nước xức tóc. (11 sản phẩm)

Nhóm 21: Dụng cụ mỹ phẩm, hộp đựng phấn bỏ túi dùng cho mỹ phẩm; bình phun nước hoa, dụng cụ phân phối xà phòng, bình xịt nước hoa; cái giá để bọt biển; lược và bọt biển; bàn chải (trừ cọ vẽ); nùi bông để thoa phấn. (10 sản phẩm)

---

(210) **4-2012-28470**

(540)

AIDHA KHLER

(220) 17.12.2012
(441) 25.02.2013
(731) AZAIS STÉPHANE, ALEXANDRE (VN)
B4/03 chung cư Phúc Thịnh, 341 Cao Đạt, quận 5, thành phố Hồ Chí Minh

(511) Nhóm 03: Các chế phẩm chăm sóc tóc, các chế phẩm làm sạch, chăm sóc, cải thiện tình trạng xấu, làm đẹp cho da dầu và tóc cụ thể như chất lỏng dạng tinh dầu [gel] làm mượt và dưỡng tóc; dung dịch dạng lỏng [lotion] dưỡng tóc; chế phẩm nhuộm tóc, sản phẩm và chế phẩm duỗi tóc [dùng để ép nóng, ép nguội tóc]; chế phẩm uốn tóc; chế phẩm tạo nếp tóc; chế phẩm tạo sóng tóc; chế phẩm dưỡng tóc trước và sau khi duỗi, uốn, nhuộm hoặc tẩy màu tóc; dầu gội đầu; dầu xả; kem hấp tóc; chế phẩm tẩy trắng [làm phai màu] dùng cho mục đích mỹ phẩm, keo xịt tóc.

---

(210) **4-2012-28471**

(540) Salerm

(220) 17.12.2012
(441) 25.02.2013
(731) AZAIS STÉPHANE, ALEXANDRE (VN)
B4/03 chung cư Phúc Thịnh, 341 Cao Đạt, quận 5, thành phố Hồ Chí Minh

(511) Nhóm 03: Các chế phẩm chăm sóc tóc, các chế phẩm làm sạch, chăm sóc, cải thiện tình trạng xấu, làm đẹp cho da đầu và tóc cụ thể như chất lỏng dạng tinh dầu [gel] làm mượt và dưỡng tóc, dung dịch dạng lỏng [lotion] dưỡng tóc; chế phẩm nhuộm tóc; sản phẩm và chế phẩm duỗi tóc [dùng để ép nóng, ép nguội tóc], chế phẩm uốn tóc, chế phẩm tạo nếp tóc; chế phẩm tạo sóng tóc, chế phẩm dưỡng tóc trước và sau khi duỗi, uốn, nhuộm hoặc tẩy màu tóc; dầu gội đầu; dầu xả, kem hấp tóc; chế phẩm tẩy trắng [làm phai màu] dùng cho mục đích mỹ phẩm, keo xịt tóc.

---

(210) **4-2012-28473**

(540) Jézéquel

(220) 17.12.2012
(441) 25.02.2013
(731) AZAIS STÉPHANE, ALEXANDRE (VN)
B4/03 chung cư Phúc Thịnh, 341 Cao Đạt, quận 5, thành phố Hồ Chí Minh

(511) Nhóm 25: Đồ đi ở chân; thắt lưng (trang phục); quần áo; khăn quàng cổ, dép; giày.

---

(210) **4-2012-28474**

(540) Paraboot

(220) 17.12.2012
(441) 25.02.2013
(731) AZAIS STÉPHANE, ALEXANDRE (VN)
B4/03 chung cư Phúc Thịnh, 341 Cao Đạt, quận 5, thành phố Hồ Chí Minh

(511) Nhóm 25: Đồ đi ở chân, thắt lưng (trang phục), quần áo, khăn quàng cổ, dép, giày.

---

(210) **4-2012-28475**

(540) BRIDEL

(220) 17.12.2012
(441) 25.02.2013
(731) AZAIS STÉPHANE, ALEXANDRE (VN)
B4/03 chung cư Phúc Thịnh, 341 Cao Đạt, quận 5, thành phố Hồ Chí Minh

(511) Nhóm 29: Các sản phẩm có nguồn gốc từ sữa, cụ thể là kem [sản phẩm sữa]; pho mát; sữa; sữa chua; đồ uống làm từ sữa, nước sữa; các sản phẩm sữa; sữa đậu nành.

Nhóm 30: Các loại thực phẩm và đồ uống từ sữa, cụ thể như kem; đồ uống ca cao có sữa; đồ uống cà phê có sữa; đồ uống sô cô la có sữa; sữa chua đông lạnh; kem tráng miệng [bánh kẹo]; bánh kẹp pho mát [bánh xăng - đuých).

---

(210) **4-2012-28476**

(540) Bridélice

(220) 17.12.2012
(441) 25.02.2013
(731) AZAIS STÉPHANE, ALEXANDRE (VN)
B4/03 chung cư Phúc Thịnh, 341 Cao Đạt, quận 5, thành phố Hồ Chí Minh

(511) Nhóm 29: Các sản phẩm có nguồn gốc từ sữa, cụ thể là kem (sản phẩm sữa), pho mát, sữa, sữa chua, đồ uống làm từ sữa, nước sữa, các sản phẩm sữa, sữa đậu nành.

Nhóm 30: Các loại thực phẩm và đồ uống từ sữa, cụ thể như kem; đồ uống ca cao có sữa; đồ uống cà phê có sữa; đồ uống sô cô la có sữa; sữa chua đông lạnh; kem tráng miệng [bánh kẹo]; bánh kẹp pho mát [bánh xăng - đuých].

---

(210) **4-2012-28477**

(540) cacharel

(220) 17.12.2012
(441) 25.02.2013
(731) AZAIS STÉPHANE, ALEXANDRE (VN)
B4/03 chung cư Phúc Thịnh, 341 Cao Đạt, quận 5, thành phố Hồ Chí Minh

(511) Nhóm 03: Xà phòng, các chế phẩm chăm sóc tóc, các chế phẩm làm sạch, chăm sóc tóc, chăm sóc da toàn thân, cải thiện tình trạng xấu, làm đẹp cho tóc, da dầu và da toàn thân, cụ thể như kem làm trắng da; chất lỏng dạng tinh dầu [gel] làm mượt và dưỡng tóc; dung dịch dạng lỏng [lotion] dưỡng tóc; chế phẩm nhuộm tóc; sản phẩm và chế phẩm duỗi tóc [dùng để ép nóng, ép nguội tóc]; chế phẩm uốn tóc; chế phẩm tạo nếp tóc; chế phẩm tạo sóng tóc; chế phẩm dưỡng tóc trước và sau khi duỗi, uốn, nhuộm hoặc tẩy màu tóc; mỹ phẩm; kem mỹ phẩm dạng đặc quánh [gel] giữ ẩm da mặt; kem dưỡng ẩm ngày và đêm; dầu gội đầu; dầu xả; kem hấp tóc; các chế phẩm và sản phẩm chăm sóc cơ thể [không chứa thuốc]; sản phẩm làm sạch, làm bong hay tẩy da chết dùng để chăm sóc và làm sạch da toàn thân, tay, chân; các sản phẩm chăm sóc cơ thể tự nhiên và chế phẩm không chứa thuốc dùng để làm ẩm, dưỡng, làm se khít lỗ chân lông hay làm sạch làm tươi mát, cân bằng độ ẩm vâ chăm sóc cho mặt và da; chế phẩm mỹ phẩm các dạng làm nâu da [làm da rám nắng]; chế phẩm chống nắng cho da mặt và cơ thể; chế phẩm tấy trắng [làm phai màu] dùng cho mục đích mỹ phẩm; keo xịt tóc.

Nhóm 25: Đồ đi ở chân, thắt lưng (trang phục), quần áo, khăn quàng cổ, dép, giày.

---

(210) **4-2012-28478**

(540) AMORA

(220) 17.12.2012
(441) 25.02.2013
(731) AZAIS STÉPHANE, ALEXANDRE (VN)
B4/03 chung cư Phúc Thịnh, 341 Cao Đạt, quận 5, thành phố Hồ Chí Minh

(511) Nhóm 29: Các sản phẩm có nguồn gốc từ động vật và thực vật, cụ thể như chất béo có thể ăn được; nước dùng; dầu ăn; trái cây; rau quả nấu chín; xay nhuyễn; chiết xuất của thịt;

các sản phẩm từ sữa; dưa muối; các chế phẩm để nấu xúp; canh; trái cây; rau quả được bảo quản; trái cây; rau quả sấy khô.

Nhóm 30: Gia vị; đồ gia vị; muối, giấm; nước sốt cà chua; mật ong; mù tạt; nước sốt (đồ gia vị); xốt mayorne (Mayonnaise); thảo mộc đã bảo quản (gia vị).

---

(210) **4-2012-28479**

(540)

PANZANI

(220) 17.12.2012
(441) 25.02.2013
(731) AZAIS STÉPHANE, ALEXANDRE (VN)
B4/03 chung cư Phúc Thịnh, 341 Cao Đạt, quận 5, thành phố Hồ Chí Minh

(511) Nhóm 29: Chất béo có thể ăn được; mứt; dầu ăn; sữa; thạch trái cây; thịt; cá [không còn sống]; thú săn; các sản phẩm từ sữa; trứng; gia cầm [không còn sống]; trái cây và rau quả đóng hộp.

Nhóm 30: Mỳ ống [pasta]; gia vị; bánh quy; bánh nhân thịt; ca cao; cà phê; các chế phẩm làm từ ngũ cốc; bánh kẹo; trà; kem; muối; bột mì; đường; bánh ngọt; giấm; bánh mì, mật ong; mù tạt; hạt tiêu; gạo; cao lương; nước sốt (đồ gia vị); bột sắn.

---

(210) **4-2012-28481**

(540)

thirtythr33

(220) 17.12.2012
(441) 25.02.2013
(591) Đen, đỏ
(731) BT BRANDS LIMITED (HK)
1301 Bank of America Tower 12, Harcourt Road Central, Hong Kong
(740) Văn phòng Luật sư Ân Nam (ANNAM IP & LAW)

(511) Nhóm 25: Quần áo; quần áo cho đàn ông, phụ nữ và trẻ em, thắt lưng (trang phục) thắt lưng bằng vải [trang phục], quần jean; đồ đội đầu; đồ đi chân; giầy; giầy ống và dép đi trong nhà; tất cả thuộc nhóm 25.

---

(210) **4-2012-28482**

(540)

TRANG NGOC ANH

(220) 17.12.2012
(441) 25.02.2013
(531) 26.3.1; 26.3.23; 26.13.25
(591) Xanh lá cây thẫm, trắng
(731) CÔNG TY TNHH TRANG NGỌC ANH (VN)
38A/12A tổ 7, khu phố 3, phường Phước Long B, quận 9, thành phố Hồ Chí Minh

(511) Nhóm 12: Thân xe ô tô, vỏ xe ô tô; lốp ô tô, săm lốp ô tô.

---

(210) **4-2012-28483**

(540)

(220) 17.12.2012
(441) 25.02.2013
(531) 26.1.1; A26.11.12; 26.13.25
(591) Xanh dương, trắng
(731) CÔNG TY TNHH THƯƠNG MẠI VẬT LIỆU XÂY DỰNG - THIẾT BỊ VỆ SINH HỒNG PHÚC (VN)
217/11/34 Bùi Đình Túy, phường 24, quận Bình Thạnh, thành phố Hồ Chí Minh

(511) Nhóm 01: Hóa chất để làm bóng màu/làm sáng màu dùng trong công nghiệp; chất dẫn xuất của xenluloza (hóa chất), hóa chất dùng trong công nghiệp, hóa chất ngăn chặn sự ngưng tụ/cô đặc; hóa chất để lọc (chế phẩm hóa học); hóa chất để làm lỏng tinh bột (chất làm mất kết dính).

---

(210) **4-2012-28484**

(540)

(220) 17.12.2012
(441) 25.02.2013
(531) 26.13.25; 26.1.1; A5.5.20; A26.11.12
(591) Đỏ, xanh lam, xanh ngọc
(731) CÔNG TY TNHH DỊCH VỤ VÀ KỸ THUẬT ĐẠI DƯƠNG (VN)
5/6R Lê Văn Thọ, phường 12, quận Gò Vấp, thành phố Hồ Chí Minh

(511) Nhóm 07: Máy lọc.

---

(210) **4-2012-28487**

(540)

(220) 17.12.2012
(441) 25.02.2013
(531) 7.1.24; 26.3.23; 26.11.2; A26.11.25; A15.9.10
(591) Xanh lá cây, đỏ
(731) CÔNG TY TNHH NGUYÊN QUANG SÀI GÒN (VN)
Phòng 404, lầu 4, 87 Trần Thiện Chánh, phường 12, quận 10, thành phố Hồ Chí Minh

(511) Nhóm 35: Mua bán: dây điện, ổ cắm điện, công tắc điện, đèn chiếu sáng, hộp đèn chiếu (máng đèn), quạt điện.

---

(210) **4-2012-28490**

(540)

(220) 17.12.2012
(441) 25.02.2013
(531) 26.3.23
(591) Đỏ, trắng
(731) CÔNG TY TNHH XUẤT NHẬP KHẨU KIM HOÀNG PHONG (VN)
A1/18 quốc lộ 50, xã Bình Hưng, huyện Bình Chánh, thành phố Hồ Chí Minh
(740) Công ty Cổ phần Sở hữu công nghiệp INVESTIP (INVESTIP)

(511) Nhóm 35: Mua bán đồ dùng gia đình bao gồm dao, thớt, chổi, vật dụng trang trí trong nhà; mua bán lương thực thực phẩm, bún khô, hủ tíu khô, mì khô, củ hành xấy, củ tỏi, gia vị, nấm khô; mua bán dầu gội, sữa tắm, kem mỹ phẩm, xà phòng (xà bông).

---

(210) **4-2012-28492**

(540)

LY 719

(220) 17.12.2012
(441) 25.02.2013
(731) CÔNG TY TRÁCH NHIỆM HỮU HẠN XUẤT NHẬP KHẨU TRƯỜNG VIỆT (VN)
89B đường số 3, phường Tân Kiểng, quận 7, thành phố Hồ Chí Minh

(511) Nhóm 35: Mua bán hàng điện gia dụng: máy làm kem tươi (mềm), máy làm kem cứng, bếp điện, máy hút chân không, quạt máy, bếp hồng ngoại, chảo nướng, nồi nướng, đèn sạc, nồi áp suất, bàn ủi hơi nước, máy làm giá đỗ, bàn ủi hơi nước, máy phun sương, máy khoan, bình đun nước, chổi quét nhà bằng điện, máy xay sinh tố (đậu nành), nồi cơm điện, máy mài dao.

---

(210) **4-2012-28493**

(540)

BQ 626

(220) 17.12.2012
(441) 25.02.2013
(731) CÔNG TY TRÁCH NHIỆM HỮU HẠN XUẤT NHẬP KHẨU TRƯỜNG VIỆT (VN)
89B đường số 3, phường Tân Kiểng, quận 7, thành phố Hồ Chí Minh

(511) Nhóm 35: Mua bán hàng điện gia dụng: máy làm kem tươi (mềm), máy làm kem cứng, bếp điện, máy hút chân không, quạt máy, bếp hồng ngoại, chảo nướng, nồi nướng, đèn sạc, nồi áp suất, bàn ủi hơi nước, máy làm giá đỗ, bàn ủi hơi nước, máy phun sương, máy khoan, bình đun nước, chổi quét nhà bằng điện, máy xay sinh tố (đậu nành), nồi cơm điện, máy mài dao.

---

(210) **4-2012-28494**

(540)

Leping

(220) 17.12.2012
(441) 25.02.2013
(731) CÔNG TY TRÁCH NHIỆM HỮU HẠN XUẤT NHẬP KHẨU TRƯỜNG VIỆT (VN)
89B đường số 3, phường Tân Kiểng, quận 7, thành phố Hồ Chí Minh

(511) Nhóm 35: Mua bán hàng điện gia dụng: máy làm kem tươi (mềm), máy làm kem cứng, bếp điện, máy hút chân không, quạt máy, bếp hồng ngoại, chảo nướng, nồi nướng, đèn sạc, nồi áp suất, bàn ủi hơi nước, máy làm giá đỗ, bàn ủi hơi nước, máy phun sương, máy khoan, bình đun nước, chổi quét nhà bằng điện, máy xay sinh tố (đậu nành), nồi cơm điện, máy mài dao.

---

(210) **4-2012-28495**

(540)

Smart cooker

(220) 17.12.2012
(441) 25.02.2013
(731) CÔNG TY TRÁCH NHIỆM HỮU HẠN XUẤT NHẬP KHẨU TRƯỜNG VIỆT (VN)
89B đường số 3, phường Tân Kiểng, quận 7, thành phố Hồ Chí Minh

(511) Nhóm 35: Mua bán hàng điện gia dụng: máy làm kem tươi (mềm), máy làm kem cứng, bếp điện, máy hút chân không, quạt máy, bếp hồng ngoại, chảo nướng, nồi nướng, đèn sạc, nồi áp suất, bàn ủi hơi nước, máy làm giá đỡ, bàn ủi hơi nước, máy phun sương, máy khoan, bình đun nước, chổi quét nhà bằng điện, máy xay sinh tố (đậu nành), nồi cơm điện, máy mài dao.

---

(210) **4-2012-28496**

(540)

(220) 17.12.2012
(441) 25.02.2013
(531) 5.5.16; 5.5.19; A5.5.20; 26.1.1; 26.3.23; 26.13.25
(591) Xanh lá, đỏ
(731) BÙI THỊ THƯ (VN)
Tổ 2, ấp 2, xã Minh Tâm, huyện Hớn Quản, tỉnh Bình Phước

(511) Nhóm 41: Tổ chức và thực hiện đào tạo Phật pháp, giáo dục tôn giáo dịch vụ viết chữ nho.

---

(210) **4-2012-28497**

(540)

MENHEAT

(220) 17.12.2012
(441) 25.02.2013
(731) LÊ TIẾN TÙNG (VN)
Tổ 9, Thượng Thanh, Long Biên, thành phố Hà Nội
(740) Công ty TNHH Vĩnh Đạt (LACOM CO., LTD.)

(511) Nhóm 05: Thực phẩm; dược phẩm chức năng (dùng trong nghành y).

---

(210) **4-2012-28498**

(540)

(220) 17.12.2012
(441) 25.02.2013
(531) 26.4.2; A26.11.12; 5.3.11; 5.3.16
(591) Xanh, xanh lá cây, xanh lục, vàng, trắng, đỏ, ghi
(731) CÔNG TY CỔ PHẦN DƯỢC PHẨM VINH GIA (VN)
Số 116 Trần Bình, phường Mai Dịch, quận Cầu Giấy, thành phố Hà Nội
(740) Công ty TNHH Vĩnh Đạt (LACOM CO., LTD.)

(511) Nhóm 05: Dược phẩm; thực phẩm chức năng (dùng cho mục đích y tế).

---

(210) **4-2012-28499**

(540)

INFINITI Q10

(220) 17.12.2012
(441) 25.02.2013
(731) NISSAN JIDOSHA KABUSHIKI KAISHA TRADING AS NISSAN MOTOR CO.,LTD. (JP)
No. 2 Takaracho, Kanagawa-ku Yokohama-shi, Kanagawa Japan 220-8623
(740) Công ty Luật TNHH AMBYS Hà Nội (AMBYS HANOI)

(511) Nhóm 12: Ô tô, xe cộ chạy bằng điện bao gồm ô tô điện, toa xe chở hàng, ô tô tải, xe tải chở hành lý hoặc người, xe thể thao đa dụng (SUV), ô tô buýt, xe ô tô dã ngoại (RV), xe ô tô thể thao, xe ô tô đua, xe tải, xe nâng dỡ hành lý, máy kéo bao gồm máy kéo có rơ moóc chở hàng; bộ phận và phụ tùng của tất cả các sản phẩm nêu trên; chuông chống trộm dùng cho xe cộ; miếng vá bằng cao su có chất dính để sửa chữa săm xe hoặc lốp xe; tất cả đều thuộc nhóm này.

---

(210) **4-2012-28500**

(540)

INFINITI Q20

(220) 17.12.2012
(441) 25.02.2013
(731) NISSAN JIDOSHA KABUSHIKI KAISHA TRADING AS NISSAN MOTOR CO.,LTD. (JP)
No. 2 Takaracho, Kanagawa-ku Yokohama-shi, Kanagawa Japan 220-8623
(740) Công ty Luật TNHH AMBYS Hà Nội (AMBYS HANOI)

(511) Nhóm 12: Ô tô, xe cộ chạy bằng điện bao gồm ô tô điện, toa xe chở hàng, ô tô tải, xe tải chở hành lý hoặc người, xe thể thao đa dụng (SUV), ô tô buýt, xe ô tô dã ngoại (RV), xe ô tô thể thao, xe ô tô đua, xe tải, xe nâng dỡ hành lý, máy kéo bao gồm máy kéo có rơ moóc chở hàng; bộ phận và phụ tùng của tất cả các sản phẩm nêu trên; chuông chống trộm dùng cho xe cộ; miếng vá bằng cao su có chất dính để sửa chữa săm xe hoặc lốp xe; tất cả đều thuộc nhóm này.

---

(210) **4-2012-28501**

(540)

INFINITI Q30

(220) 17.12.2012
(441) 25.02.2013
(731) NISSAN JIDOSHA KABUSHIKI KAISHA TRADING AS NISSAN MOTOR CO.,LTD. (JP)
No. 2 Takaracho, Kanagawa-ku Yokohama-shi, Kanagawa Japan 220-8623
(740) Công ty Luật TNHH AMBYS Hà Nội (AMBYS HANOI)

(511) Nhóm 12: Ô tô, xe cộ chạy bằng điện bao gồm ô tô điện, toa xe chở hàng, ô tô tải, xe tải chở hành lý hoặc người, xe thể thao đa dụng (SUV), ô tô buýt, xe ô tô dã ngoại (RV), xe ô tô thể thao, xe ô tô đua, xe tải, xe nâng dỡ hành lý, máy kéo bao gồm máy kéo có rơ moóc chở hàng; bộ phận và phụ tùng của tất cả các sản phẩm nêu trên; chuông chống trộm dùng

cho xe cộ; miếng vá bằng cao su có chất dính để sửa chữa săm xe hoặc lốp xe; tất cả đều thuộc nhóm 12.

---

(210) **4-2012-28502**

(540)

INFINITI Q40

(220) 17.12.2012
(441) 25.02.2013
(731) NISSAN JIDOSHA KABUSHIKI KAISHA TRADING AS NISSAN MOTOR CO.,LTD. (JP)
No. 2 Takaracho, Kanagawa-ku Yokohama-shi, Kanagawa Japan 220-8623
(740) Công ty Luật TNHH AMBYS Hà Nội (AMBYS HANOI)

(511) Nhóm 12: Ô tô, xe cộ chạy bằng điện bao gồm ô tô điện, toa xe chở hàng, ô tô tải, xe tải chở hành lý hoặc người, xe thể thao đa dụng (SUV), ô tô buýt, xe ô tô dã ngoại (RV), xe ô tô thể thao, xe ô tô đua, xe tải, xe nâng dỡ hành lý, máy kéo bao gồm máy kéo có rơ moóc chở hàng; bộ phận và phụ tùng của tất cả các sản phẩm nêu trên; chuông chống trộm dùng cho xe cộ; miếng vá bằng cao su có chất dính để sửa chữa săm xe hoặc lốp xe; tất cả đều thuộc nhóm 12.

---

(210) **4-2012-28503**

(540)

INFINITI Q50

(220) 17.12.2012
(441) 25.02.2013
(731) NISSAN JIDOSHA KABUSHIKI KAISHA TRADING AS NISSAN MOTOR CO.,LTD. (JP)
No. 2 Takaracho, Kanagawa-ku Yokohama-shi, Kanagawa Japan 220-8623
(740) Công ty Luật TNHH AMBYS Hà Nội (AMBYS HANOI)

(511) Nhóm 12: Ô tô, xe cộ chạy bằng điện bao gồm ô tô điện, toa xe chở hàng, ô tô tải, xe tải chở hành lý hoặc người, xe thể thao đa dụng (SUV), ô tô buýt, xe ô tô dã ngoại (RV), xe ô tô thể thao, xe ô tô đua, xe tải, xe nâng dỡ hành lý, máy kéo bao gồm máy kéo có rơ moóc chở hàng; bộ phận và phụ tùng của tất cả các sản phẩm nêu trên; chuông chống trộm dùng cho xe cộ; miếng vá bằng cao su có chất dính để sửa chữa săm xe hoặc lốp xe; tất cả đều thuộc nhóm 12.

---

(210) **4-2012-28504**

(540)

INFINITI Q60

(220) 17.12.2012
(441) 25.02.2013
(731) NISSAN JIDOSHA KABUSHIKI KAISHA TRADING AS NISSAN MOTOR CO.,LTD. (JP)
No. 2 Takaracho, Kanagawa-ku Yokohama-shi, Kanagawa Japan 220-8623
(740) Công ty Luật TNHH AMBYS Hà Nội (AMBYS HANOI)

(511) Nhóm 12: Ô tô, xe cộ chạy bằng điện bao gồm ô tô điện, toa xe chở hàng, ô tô tải, xe tải chở hành lý hoặc người, xe thể thao đa dụng (SUV), ô tô buýt, xe ô tô dã ngoại (RV), xe ô tô thể thao, xe ô tô đua, xe tải, xe nâng dỡ hành lý, máy kéo bao gồm máy kéo có rơ moóc chở hàng; bộ phận và phụ tùng của tất cả các sản phẩm nêu trên; chuông chống trộm dùng cho xe cộ; miếng vá bằng cao su có chất dính để sửa chữa săm xe hoặc lốp xe; tất cả đều thuộc nhóm 12.

---

(210) **4-2012-28505**

(540)

INFINITI Q70

(220) 17.12.2012
(441) 25.02.2013

(731) NISSAN JIDOSHA KABUSHIKI KAISHA TRADING AS NISSAN MOTOR CO.,LTD. (JP)
No. 2 Takaracho, Kanagawa-ku Yokohama-shi, Kanagawa Japan 220-8623

(740) Công ty Luật TNHH AMBYS Hà Nội (AMBYS HANOI)

(511) Nhóm 12: Ô tô, xe cộ chạy bằng điện bao gồm ô tô điện, toa xe chở hàng, ô tô tải, xe tải chở hành lý hoặc người, xe thể thao đa dụng (SUV), ô tô buýt, xe ô tô dã ngoại (RV), xe ô tô thể thao, xe ô tô đua, xe tải, xe nâng dỡ hành lý, máy kéo bao gồm máy kéo có rơ moóc chở hàng; bộ phận và phụ tùng của tất cả các sản phẩm nêu trên; chuông chống trộm dùng cho xe cộ; miếng vá bằng cao su có chất dính để sửa chữa săm xe hoặc lốp xe; tất cả đều thuộc nhóm 12.

---

(210) **4-2012-28506**

(540)

INFINITI Q80

(220) 17.12.2012
(441) 25.02.2013

(731) NISSAN JIDOSHA KABUSHIKI KAISHA TRADING AS NISSAN MOTOR CO.,LTD. (JP)
No. 2 Takaracho, Kanagawa-ku Yokohama-shi, Kanagawa Japan 220-8623

(740) Công ty Luật TNHH AMBYS Hà Nội (AMBYS HANOI)

(511) Nhóm 12: Ô tô, xe cộ chạy bằng điện bao gồm ô tô điện, toa xe chở hàng, ô tô tải, xe tải chở hành lý hoặc người, xe thể thao đa dụng (SUV), ô tô buýt, xe ô tô dã ngoại (RV), xe ô tô thể thao, xe ô tô đua, xe tải, xe nâng dỡ hành lý, máy kéo bao gồm máy kéo có rơ moóc chở hàng; bộ phận và phụ tùng của tất cả các sản phẩm nêu trên; chuông chống trộm dùng cho xe cộ; miếng vá bằng cao su có chất dính để sửa chữa săm xe hoặc lốp xe; tất cả đều thuộc nhóm 12.

---

(210) **4-2012-28507**

(540)

INFINITI Q90

(220) 17.12.2012
(441) 25.02.2013

(731) NISSAN JIDOSHA KABUSHIKI KAISHA TRADING AS NISSAN MOTOR CO.,LTD. (JP)
No. 2 Takaracho, Kanagawa-ku Yokohama-shi, Kanagawa Japan 220-8623

(740) Công ty Luật TNHH AMBYS Hà Nội (AMBYS HANOI)

(511) Nhóm 12: Ô tô, xe cộ chạy bằng điện bao gồm ô tô điện, toa xe chở hàng, ô tô tải, xe tải chở hành lý hoặc người, xe thể thao đa dụng (SUV), ô tô buýt, xe ô tô dã ngoại (RV), xe ô tô thể thao, xe ô tô đua, xe tải, xe nâng dỡ hành lý, máy kéo bao gồm máy kéo có rơ moóc chở hàng; bộ phận và phụ tùng của tất cả các sản phẩm nêu trên; chuông chống trộm dùng cho xe cộ; miếng vá bằng cao su có chất dính để sửa chữa săm xe hoặc lốp xe; tất cả đều thuộc nhóm 12.

---

(210) **4-2012-28508**

(540)

INFINITI QX10

(220) 17.12.2012
(441) 25.02.2013

(731) NISSAN JIDOSHA KABUSHIKI KAISHA TRADING AS NISSAN MOTOR CO.,LTD. (JP)
No. 2 Takaracho, Kanagawa-ku Yokohama-shi, Kanagawa Japan 220-8623

(740) Công ty Luật TNHH AMBYS Hà Nội (AMBYS HANOI)

(511) Nhóm 12: Ô tô, xe cộ chạy bằng điện bao gồm ô tô điện, toa xe chở hàng, ô tô tải, xe tải chở hành lý hoặc người, xe thể thao đa dụng (SUV), ô tô buýt, xe ô tô dã ngoại (RV), xe ô tô thể thao, xe ô tô đua, xe tải, xe nâng dỡ hành lý, máy kéo bao gồm máy kéo có rơ moóc chở hàng; bộ phận và phụ tùng của tất cả các sản phẩm nêu trên; chuông chống trộm dùng cho xe cộ; miếng vá bằng cao su có chất dính để sửa chữa săm xe hoặc lốp xe; tất cả đều thuộc nhóm 12.

---

(210) **4-2012-28509**

(540)

INFINITI QX20

(220) 17.12.2012
(441) 25.02.2013

(731) NISSAN JIDOSHA KABUSHIKI KAISHA TRADING AS NISSAN MOTOR CO.,LTD. (JP)
No. 2 Takaracho, Kanagawa-ku Yokohama-shi, Kanagawa Japan 220-8623

(740) Công ty Luật TNHH AMBYS Hà Nội (AMBYS HANOI)

(511) Nhóm 12: Ô tô, xe cộ chạy bằng điện bao gồm ô tô điện, toa xe chở hàng, ô tô tải, xe tải chở hành lý hoặc người, xe thể thao đa dụng (SUV), ô tô buýt, xe ô tô dã ngoại (RV), xe ô tô thể thao, xe ô tô đua, xe tải, xe nâng dỡ hành lý, máy kéo bao gồm máy kéo có rơ moóc chở hàng; bộ phận và phụ tùng của tất cả các sản phẩm nêu trên; chuông chống trộm dùng cho xe cộ; miếng vá bằng cao su có chất dính để sửa chữa săm xe hoặc lốp xe; tất cả đều thuộc nhóm 12.

---

(210) **4-2012-28510**

(540)

INFINITI QX30

(220) 17.12.2012
(441) 25.02.2013

(731) NISSAN JIDOSHA KABUSHIKI KAISHA TRADING AS NISSAN MOTOR CO.,LTD. (JP)
No. 2 Takaracho, Kanagawa-ku Yokohama-shi, Kanagawa JAPAN 220-8623

(740) Công ty Luật TNHH AMBYS Hà Nội (AMBYS HANOI)

(511) Nhóm 12: Ô tô, xe cộ chạy bằng điện bao gồm ô tô điện, toa xe chở hảng, ô tô tải, xe tải chở hành lý hoặc ngươi, xe thể thao đa dụng (SUV), ô tô buýt, xe ô tô dã ngoại (RV), xe ô tô thể thao, xe ô tô đua, xe tải, xe nâng dỡ hành lý, máy keo bao gồm máy kéo có rơ moóc chở hàng; bộ phận và phụ tùng của tất cả các sản phẩm nêu trên; chuông chống trộm dùng cho xe cộ; miếng vá bằng cao su có chất dính để sửa chữa săm xe hoặc lốp xe; tất cả đều thuộc nhóm 12.

---

(210) **4-2012-28511**

(540)

INFINITI QX40

(220) 17.12.2012
(441) 25.02.2013

(731) NISSAN JIDOSHA KABUSHIKI KAISHA TRADING AS NISSAN MOTOR CO.,LTD. (JP)
No. 2 Takaracho, Kanagawa-ku Yokohama-shi, Kanagawa JAPAN 220-8623

(740) Công ty Luật TNHH AMBYS Hà Nội (AMBYS HANOI)

(511) Nhóm 12: Ô tô, xe cộ chạy bằng điện bao gồm ô tô điện, toa xe chở hảng, ô tô tải, xe tải chở hành lý hoặc ngươi, xe thể thao đa dụng (SUV), ô tô buýt, xe ô tô dã ngoại (RV), xe ô tô thể thao, xe ô tô đua, xe tải, xe nâng dỡ hành lý, máy keo bao gồm máy kéo có rơ moóc chở hàng; bộ phận và phụ tùng của tất cả các sản phẩm nêu trên; chuông chống trộm dùng cho xe cộ; miếng vá bằng cao su có chất dính để sửa chữa săm xe hoặc lốp xe; tất cả đều thuộc nhóm 12.

---

(210) **4-2012-28512**

(540)

INFINITI QX50

(220) 17.12.2012
(441) 25.02.2013

(731) NISSAN JIDOSHA KABUSHIKI KAISHA TRADING AS NISSAN MOTOR CO.,LTD. (JP)
No. 2 Takaracho, Kanagawa-ku Yokohama-shi, Kanagawa JAPAN 220-8623

(740) Công ty Luật TNHH AMBYS Hà Nội (AMBYS HANOI)

(511) Nhóm 12: Ô tô, xe cộ chạy bằng điện bao gồm ô tô điện, toa xe chở hảng, ô tô tải, xe tải chở hành lý hoặc ngươi, xe thể thao đa dụng (SUV), ô tô buýt, xe ô tô dã ngoại (RV), xe ô tô thể thao, xe ô tô đua, xe tải, xe nâng dỡ hành lý, máy keo bao gồm máy kéo có rơ moóc chở hàng; bộ phận và phụ tùng của tất cả các sản phẩm nêu trên; chuông chống trộm dùng cho xe cộ; miếng vá bằng cao su có chất dính để sửa chữa săm xe hoặc lốp xe; tất cả đều thuộc nhóm 12.

---

(210) **4-2012-28513**

(540)

INFINITI QX60

(220) 17.12.2012
(441) 25.02.2013

(731) NISSAN JIDOSHA KABUSHIKI KAISHA TRADING AS NISSAN MOTOR CO.,LTD. (JP)
No. 2 Takaracho, Kanagawa-ku Yokohama-shi, Kanagawa JAPAN 220-8623

(740) Công ty Luật TNHH AMBYS Hà Nội (AMBYS HANOI)

(511) Nhóm 12: Ô tô, xe cộ chạy bằng điện bao gồm ô tô điện, toa xe chở hảng, ô tô tải, xe tải chở hành lý hoặc ngươi, xe thể thao đa dụng (SUV), ô tô buýt, xe ô tô dã ngoại (RV), xe ô tô thể thao, xe ô tô đua, xe tải, xe nâng dỡ hành lý, máy keo bao gồm máy kéo có rơ moóc chở hàng; bộ phận và phụ tùng của tất cả các sản phẩm nêu trên; chuông chống trộm dùng cho xe cộ; miếng vá bằng cao su có chất dính để sửa chữa săm xe hoặc lốp xe; tất cả đều thuộc nhóm 12.

---

(210) **4-2012-28514**

(540)

INFINITI QX70

(220) 17.12.2012
(441) 25.02.2013

(731) NISSAN JIDOSHA KABUSHIKI KAISHA TRADING AS NISSAN MOTOR CO.,LTD. (JP)
No. 2 Takaracho, Kanagawa-ku Yokohama-shi, Kanagawa JAPAN 220-8623

(740) Công ty Luật TNHH AMBYS Hà Nội (AMBYS HANOI)

(511) Nhóm 12: Ô tô, xe cộ chạy bằng điện bao gồm ô tô điện, toa xe chở hảng, ô tô tải, xe tải chở hành lý hoặc ngươi, xe thể thao đa dụng (SUV), ô tô buýt, xe ô tô dã ngoại (RV), xe ô tô thể thao, xe ô tô đua, xe tải, xe nâng dỡ hành lý, máy keo bao gồm máy kéo có rơ moóc chở hàng; bộ phận và phụ tùng của tất cả các sản phẩm nêu trên; chuông chống trộm dùng cho xe cộ; miếng vá bằng cao su có chất dính để sửa chữa săm xe hoặc lốp xe; tất cả đều thuộc nhóm 12.

---

(210) **4-2012-28515**

(540)

INFINITI QX80

(220) 17.12.2012
(441) 25.02.2013

(731) NISSAN JIDOSHA KABUSHIKI KAISHA TRADING AS NISSAN MOTOR CO.,LTD. (JP)
No. 2 Takaracho, Kanagawa-ku Yokohama-shi, Kanagawa JAPAN 220-8623

(740) Công ty Luật TNHH AMBYS Hà Nội (AMBYS HANOI)

(511) Nhóm 12: Ô tô, xe cộ chạy bằng điện bao gồm ô tô điện, toa xe chở hảng, ô tô tải, xe tải chở hành lý hoặc ngươi, xe thể thao đa dụng (SUV), ô tô buýt, xe ô tô dã ngoại (RV), xe ô tô thể thao, xe ô tô đua, xe tải, xe nâng dỡ hành lý, máy keo bao gồm máy kéo có rơ moóc chở hàng; bộ phận và phụ tùng của tất cả các sản phẩm nêu trên; chuông chống trộm dùng cho xe cộ; miếng vá bằng cao su có chất dính để sửa chữa săm xe hoặc lốp xe; tất cả đều thuộc nhóm 12.

---

(210) **4-2012-28516**

(540)

INFINITI QX90

(220) 17.12.2012
(441) 25.02.2013

(731) NISSAN JIDOSHA KABUSHIKI KAISHA TRADING AS NISSAN MOTOR CO.,LTD. (JP)
No. 2 Takaracho, Kanagawa-ku Yokohama-shi, Kanagawa JAPAN 220-8623

(740) Công ty Luật TNHH AMBYS Hà Nội (AMBYS HANOI)

(511) Nhóm 12: Ô tô, xe cộ chạy bằng điện bao gồm ô tô điện, toa xe chở hảng, ô tô tải, xe tải chở hành lý hoặc ngươi, xe thể thao đa dụng (SUV), ô tô buýt, xe ô tô dã ngoại (RV), xe ô tô thể thao, xe ô tô đua, xe tải, xe nâng dỡ hành lý, máy keo bao gồm máy kéo có rơ moóc chở hàng; bộ phận và phụ tùng của tất cả các sản phẩm nêu trên; chuông chống trộm dùng cho xe cộ; miếng vá bằng cao su có chất dính để sửa chữa săm xe hoặc lốp xe; tất cả đều thuộc nhóm 12.

---

(210) **4-2012-28517**

(540)

INFINITI Q10S

(220) 17.12.2012
(441) 25.02.2013
(731) NISSAN JIDOSHA KABUSHIKI KAISHA TRADING AS NISSAN MOTOR CO.,LTD. (JP)
No. 2 Takaracho, Kanagawa-ku Yokohama-shi, Kanagawa JAPAN 220-8623
(740) Công ty Luật TNHH AMBYS Hà Nội (AMBYS HANOI)

(511) Nhóm 12: Ô tô, xe cộ chạy bằng điện bao gồm ô tô điện, toa xe chở hảng, ô tô tải, xe tải chở hành lý hoặc ngươi, xe thể thao đa dụng (SUV), ô tô buýt, xe ô tô dã ngoại (RV), xe ô tô thể thao, xe ô tô đua, xe tải, xe nâng dỡ hành lý, máy keo bao gồm máy kéo có rơ moóc chở hàng; bộ phận và phụ tùng của tất cả các sản phẩm nêu trên; chuông chống trộm dùng cho xe cộ; miếng vá bằng cao su có chất dính để sửa chữa săm xe hoặc lốp xe; tất cả đều thuộc nhóm 12.

---

(210) **4-2012-28518**

(540)

INFINITI Q20S

(220) 17.12.2012
(441) 25.02.2013
(731) NISSAN JIDOSHA KABUSHIKI KAISHA TRADING AS NISSAN MOTOR CO.,LTD. (JP)
No. 2 Takaracho, Kanagawa-ku Yokohama-shi, Kanagawa JAPAN 220-8623
(740) Công ty Luật TNHH AMBYS Hà Nội (AMBYS HANOI)

(511) Nhóm 12: Ô tô, xe cộ chạy bằng điện bao gồm ô tô điện, toa xe chở hảng, ô tô tải, xe tải chở hành lý hoặc ngươi, xe thể thao đa dụng (SUV), ô tô buýt, xe ô tô dã ngoại (RV), xe ô tô thể thao, xe ô tô đua, xe tải, xe nâng dỡ hành lý, máy keo bao gồm máy kéo có rơ moóc chở hàng; bộ phận và phụ tùng của tất cả các sản phẩm nêu trên; chuông chống trộm dùng cho xe cộ; miếng vá bằng cao su có chất dính để sửa chữa săm xe hoặc lốp xe; tất cả đều thuộc nhóm 12.

---

(210) **4-2012-28519**

(540)

INFINITI Q30S

(220) 17.12.2012
(441) 25.02.2013
(731) NISSAN JIDOSHA KABUSHIKI KAISHA TRADING AS NISSAN MOTOR CO.,LTD. (JP)
No. 2 Takaracho, Kanagawa-ku Yokohama-shi, Kanagawa JAPAN 220-8623
(740) Công ty Luật TNHH AMBYS Hà Nội (AMBYS HANOI)

(511) Nhóm 12: Ô tô, xe cộ chạy bằng điện bao gồm ô tô điện, toa xe chở hảng, ô tô tải, xe tải chở hành lý hoặc ngươi, xe thể thao đa dụng (SUV), ô tô buýt, xe ô tô dã ngoại (RV), xe ô tô thể thao, xe ô tô đua, xe tải, xe nâng dỡ hành lý, máy keo bao gồm máy kéo có rơ moóc chở hàng; bộ phận và phụ tùng của tất cả các sản phẩm nêu trên; chuông chống trộm dùng cho xe cộ; miếng vá bằng cao su có chất dính để sửa chữa săm xe hoặc lốp xe; tất cả đều thuộc nhóm 12.

---

(210) **4-2012-28520**

(540)

INFINITI Q40S

(220) 17.12.2012
(441) 25.02.2013

(731) NISSAN JIDOSHA KABUSHIKI KAISHA TRADING AS NISSAN MOTOR CO.,LTD. (JP)
No. 2 Takaracho, Kanagawa-ku Yokohama-shi, Kanagawa Japan 220-8623

(740) Công ty Luật TNHH AMBYS Hà Nội (AMBYS HANOI)

(511) Nhóm 12: Ô tô, xe cộ chạy bằng điện bao gồm ô tô điện, toa xe chở hàng, ô tô tải, xe tải chở hành lý hoặc người, xe thể thao đa dụng (SUV), ô tô buýt, xe ô tô dã ngoại (RV), xe ô tô thể thao, xe ô tô đua, xe tải, xe nâng dỡ hành lý, máy kéo bao gồm máy kéo có rơ moóc chở hàng; bộ phận và phụ tùng của tất cả các sản phẩm nêu trên; chuông chống trộm dùng cho xe cộ; miếng vá bằng cao su có chất dính để sửa chữa săm xe hoặc lốp xe; tất cả đều thuộc nhóm 12.

---

(210) **4-2012-28521**

(540)

INFINITI Q50S

(220) 17.12.2012
(441) 25.02.2013

(731) NISSAN JIDOSHA KABUSHIKI KAISHA TRADING AS NISSAN MOTOR CO.,LTD. (JP)
No. 2 Takaracho, Kanagawa-ku Yokohama-shi, Kanagawa Japan 220-8623

(740) Công ty Luật TNHH AMBYS Hà Nội (AMBYS HANOI)

(511) Nhóm 12: Ô tô, xe cộ chạy bằng điện bao gồm ô tô điện, toa xe chở hàng, ô tô tải, xe tải chở hành lý hoặc người, xe thể thao đa dụng (SUV), ô tô buýt, xe ô tô dã ngoại (RV), xe ô tô thể thao, xe ô tô đua, xe tải, xe nâng dỡ hành lý, máy kéo bao gồm máy kéo có rơ moóc chở hàng; bộ phận và phụ tùng của tất cả các sản phẩm nêu trên; chuông chống trộm dùng cho xe cộ; miếng vá bằng cao su có chất dính để sửa chữa săm xe hoặc lốp xe; tất cả đều thuộc nhóm 12.

---

(210) **4-2012-28522**

(540)

INFINITI Q60S

(220) 17.12.2012
(441) 25.02.2013

(731) NISSAN JIDOSHA KABUSHIKI KAISHA TRADING AS NISSAN MOTOR CO.,LTD. (JP)
No. 2 Takaracho, Kanagawa-ku Yokohama-shi, Kanagawa Japan 220-8623

(740) Công ty Luật TNHH AMBYS Hà Nội (AMBYS HANOI)

(511) Nhóm 12: Ô tô, xe cộ chạy bằng điện bao gồm ô tô điện, toa xe chở hàng, ô tô tải, xe tải chở hành lý hoặc người, xe thể thao đa dụng (SUV), ô tô buýt, xe ô tô dã ngoại (RV), xe ô tô thể thao, xe ô tô đua, xe tải, xe nâng dỡ hành lý, máy kéo bao gồm máy kéo có rơ moóc chở hàng; bộ phận và phụ tùng của tất cả các sản phẩm nêu trên; chuông chống trộm dùng cho xe cộ; miếng vá bằng cao su có chất dính để sửa chữa săm xe hoặc lốp xe; tất cả đều thuộc nhóm 12.

---

(210) **4-2012-28523**

(540)

INFINITI Q70S

(220) 17.12.2012
(441) 25.02.2013

(731) NISSAN JIDOSHA KABUSHIKI KAISHA TRADING AS NISSAN MOTOR CO.,LTD. (JP)
No. 2 Takaracho, Kanagawa-ku Yokohama-shi, Kanagawa Japan 220-8623

(740) Công ty Luật TNHH AMBYS Hà Nội (AMBYS HANOI)

(511) Nhóm 12: Ô tô, xe cộ chạy bằng điện bao gồm ô tô điện, toa xe chở hàng, ô tô tải, xe tải chở hành lý hoặc người, xe thể thao đa dụng (SUV), ô tô buýt, xe ô tô dã ngoại (RV), xe ô tô thể thao, xe ô tô đua, xe tải, xe nâng dỡ hành lý, máy kéo bao gồm máy kéo có rơ moóc chở hàng; bộ phận và phụ tùng của tất cả các sản phẩm nêu trên; chuông chống trộm dùng cho xe cộ; miếng vá bằng cao su có chất dính để sửa chữa săm xe hoặc lốp xe; tất cả đều thuộc nhóm 12.

---

(210) **4-2012-28524**

(540)

INFINITI Q80S

(220) 17.12.2012
(441) 25.02.2013

(731) NISSAN JIDOSHA KABUSHIKI KAISHA TRADING AS NISSAN MOTOR CO.,LTD. (JP)
No. 2 Takaracho, Kanagawa-ku Yokohama-shi, Kanagawa Japan 220-8623

(740) Công ty Luật TNHH AMBYS Hà Nội (AMBYS HANOI)

(511) Nhóm 12: Ô tô, xe cộ chạy bằng điện bao gồm ô tô điện, toa xe chở hàng, ô tô tải, xe tải chở hành lý hoặc người, xe thể thao đa dụng (SUV), ô tô buýt, xe ô tô dã ngoại (RV), xe ô tô thể thao, xe ô tô đua, xe tải, xe nâng dỡ hành lý, máy kéo bao gồm máy kéo có rơ moóc chở hàng; bộ phận và phụ tùng của tất cả các sản phẩm nêu trên; chuông chống trộm dùng cho xe cộ; miếng vá bằng cao su có chất dính để sửa chữa săm xe hoặc lốp xe; tất cả đều thuộc nhóm 12.

---

(210) **4-2012-28525**

(540)

INFINITI Q90S

(220) 17.12.2012
(441) 25.02.2013

(731) NISSAN JIDOSHA KABUSHIKI KAISHA TRADING AS NISSAN MOTOR CO.,LTD. (JP)
No. 2 Takaracho, Kanagawa-ku Yokohama-shi, Kanagawa Japan 220-8623

(740) Công ty Luật TNHH AMBYS Hà Nội (AMBYS HANOI)

(511) Nhóm 12: Ô tô, xe cộ chạy bằng điện bao gồm ô tô điện, toa xe chở hàng, ô tô tải, xe tải chở hành lý hoặc người, xe thể thao đa dụng (SUV), ô tô buýt, xe ô tô dã ngoại (RV), xe ô tô thể thao, xe ô tô đua, xe tải, xe nâng dỡ hành lý, máy kéo bao gồm máy kéo có rơ moóc chở hàng; bộ phận và phụ tùng của tất cả các sản phẩm nêu trên; chuông chống trộm dùng cho xe cộ; miếng vá bằng cao su có chất dính để sửa chữa săm xe hoặc lốp xe; tất cả đều thuộc nhóm 12.

---

(210) **4-2012-28526**

(540)

INFINITI QX10S

(220) 17.12.2012
(441) 25.02.2013

(731) NISSAN JIDOSHA KABUSHIKI KAISHA TRADING AS NISSAN MOTOR CO.,LTD. (JP)
No. 2 Takaracho, Kanagawa-ku Yokohama-shi, Kanagawa Japan 220-8623

(740) Công ty Luật TNHH AMBYS Hà Nội (AMBYS HANOI)

(511) Nhóm 12: Ô tô, xe cộ chạy bằng điện bao gồm ô tô điện, toa xe chở hàng, ô tô tải, xe tải chở hành lý hoặc người, xe thể thao đa dụng (SUV), ô tô buýt, xe ô tô dã ngoại (RV), xe ô tô thể thao, xe ô tô đua, xe tải, xe nâng dỡ hành lý, máy kéo bao gồm máy kéo có rơ moóc chở hàng; bộ phận và phụ tùng của tất cả các sản phẩm nêu trên; chuông chống trộm dùng cho xe cộ; miếng vá bằng cao su có chất dính để sửa chữa săm xe hoặc lốp xe; tất cả đều thuộc nhóm 12.

---

(210) **4-2012-28527**

(540)

INFINITI QX20S

(220) 17.12.2012
(441) 25.02.2013

(731) NISSAN JIDOSHA KABUSHIKI KAISHA TRADING AS NISSAN MOTOR CO.,LTD. (JP)
No. 2 Takaracho, Kanagawa-ku Yokohama-shi, Kanagawa Japan 220-8623

(740) Công ty Luật TNHH AMBYS Hà Nội (AMBYS HANOI)

(511) Nhóm 12: Ô tô, xe cộ chạy bằng điện bao gồm ô tô điện, toa xe chở hàng, ô tô tải, xe tải chở hành lý hoặc người, xe thể thao đa dụng (SUV), ô tô buýt, xe ô tô dã ngoại (RV), xe ô tô thể thao, xe ô tô đua, xe tải, xe nâng dỡ hành lý, máy kéo bao gồm máy kéo có rơ moóc chở hàng; bộ phận và phụ tùng của tất cả các sản phẩm nêu trên; chuông chống trộm dùng cho xe cộ; miếng vá bằng cao su có chất dính để sửa chữa săm xe hoặc lốp xe; tất cả đều thuộc nhóm 12.

---

(210) **4-2012-28528**

(540)

INFINITI QX30S

(220) 17.12.2012
(441) 25.02.2013

(731) NISSAN JIDOSHA KABUSHIKI KAISHA TRADING AS NISSAN MOTOR CO.,LTD. (JP)
No. 2 Takaracho, Kanagawa-ku Yokohama-shi, Kanagawa Japan 220-8623

(740) Công ty Luật TNHH AMBYS Hà Nội (AMBYS HANOI)

(511) Nhóm 12: Ô tô, xe cộ chạy bằng điện bao gồm ô tô điện, toa xe chở hàng, ô tô tải, xe tải chở hành lý hoặc người, xe thể thao đa dụng (SUV), ô tô buýt, xe ô tô dã ngoại (RV), xe ô tô thể thao, xe ô tô đua, xe tải, xe nâng dỡ hành lý, máy kéo bao gồm máy kéo có rơ moóc chở hàng; bộ phận và phụ tùng của tất cả các sản phẩm nêu trên; chuông chống trộm dùng cho xe cộ; miếng vá bằng cao su có chất dính để sửa chữa săm xe hoặc lốp xe; tất cả đều thuộc nhóm 12.

---

(210) **4-2012-28529**

(540)

INFINITI QX40S

(220) 17.12.2012
(441) 25.02.2013

(731) NISSAN JIDOSHA KABUSHIKI KAISHA TRADING AS NISSAN MOTOR CO.,LTD. (JP)
No. 2 Takaracho, Kanagawa-ku Yokohama-shi, Kanagawa Japan 220-8623

(740) Công ty Luật TNHH AMBYS Hà Nội (AMBYS HANOI)

(511) Nhóm 12: Ô tô, xe cộ chạy bằng điện bao gồm ô tô điện, toa xe chở hàng, ô tô tải, xe tải chở hành lý hoặc người, xe thể thao đa dụng (SUV), ô tô buýt, xe ô tô dã ngoại (RV), xe ô tô thể thao, xe ô tô đua, xe tải, xe nâng dỡ hành lý, máy kéo bao gồm máy kéo có rơ moóc chở hàng; bộ phận và phụ tùng của tất cả các sản phẩm nêu trên; chuông chống trộm dùng cho xe cộ; miếng vá bằng cao su có chất dính để sửa chữa săm xe hoặc lốp xe; tất cả đều thuộc nhóm 12.

---

(210) **4-2012-28530**

(540)

INFINITI QX50S

(220) 17.12.2012
(441) 25.02.2013

(731) NISSAN JIDOSHA KABUSHIKI KAISHA TRADING AS NISSAN MOTOR CO.,LTD. (JP)
No. 2 Takaracho, Kanagawa-ku Yokohama-shi, Kanagawa JAPAN 220-8623

(740) Công ty Luật TNHH AMBYS Hà Nội (AMBYS HANOI)

(511) Nhóm 12: Ô tô, xe cộ chạy bằng điện bao gồm ô tô điện, toa xe chở hảng, ô tô tải, xe tải chở hành lý hoặc ngươi, xe thể thao đa dụng (SUV), ô tô buýt, xe ô tô dã ngoại (RV), xe ô tô thể thao, xe ô tô đua, xe tải, xe nâng dỡ hành lý, máy keo bao gồm máy kéo có rơ moóc chở hàng; bộ phận và phụ tùng của tất cả các sản phẩm nêu trên; chuông chống trộm dùng cho xe cộ; miếng vá bằng cao su có chất dính để sửa chữa săm xe hoặc lốp xe; tất cả đều thuộc nhóm 12.

---

(210) **4-2012-28531**

(540)

INFINITI QX60S

(220) 17.12.2012
(441) 25.02.2013

(731) NISSAN JIDOSHA KABUSHIKI KAISHA TRADING AS NISSAN MOTOR CO.,LTD. (JP)
No. 2 Takaracho, Kanagawa-ku Yokohama-shi, Kanagawa JAPAN 220-8623

(740) Công ty Luật TNHH AMBYS Hà Nội (AMBYS HANOI)

(511) Nhóm 12: Ô tô, xe cộ chạy bằng điện bao gồm ô tô điện, toa xe chở hảng, ô tô tải, xe tải chở hành lý hoặc ngươi, xe thể thao đa dụng (SUV), ô tô buýt, xe ô tô dã ngoại (RV), xe ô tô thể thao, xe ô tô đua, xe tải, xe nâng dỡ hành lý, máy keo bao gồm máy kéo có rơ moóc chở hàng; bộ phận và phụ tùng của tất cả các sản phẩm nêu trên; chuông chống trộm dùng cho xe cộ; miếng vá bằng cao su có chất dính để sửa chữa săm xe hoặc lốp xe; tất cả đều thuộc nhóm 12.

---

(210) **4-2012-28532**

(540)

INFINITI QX70S

(220) 17.12.2012
(441) 25.02.2013

(731) NISSAN JIDOSHA KABUSHIKI KAISHA TRADING AS NISSAN MOTOR CO.,LTD. (JP)
No. 2 Takaracho, Kanagawa-ku Yokohama-shi, Kanagawa JAPAN 220-8623

(740) Công ty Luật TNHH AMBYS Hà Nội (AMBYS HANOI)

(511) Nhóm 12: Ô tô, xe cộ chạy bằng điện bao gồm ô tô điện, toa xe chở hảng, ô tô tải, xe tải chở hành lý hoặc ngươi, xe thể thao đa dụng (SUV), ô tô buýt, xe ô tô dã ngoại (RV), xe ô tô thể thao, xe ô tô đua, xe tải, xe nâng dỡ hành lý, máy keo bao gồm máy kéo có rơ moóc chở hàng; bộ phận và phụ tùng của tất cả các sản phẩm nêu trên; chuông chống trộm dùng cho xe cộ; miếng vá bằng cao su có chất dính để sửa chữa săm xe hoặc lốp xe; tất cả đều thuộc nhóm 12.

---

(210) **4-2012-28533**

(540)

INFINITI QX80S

(220) 17.12.2012
(441) 25.02.2013

(731) NISSAN JIDOSHA KABUSHIKI KAISHA TRADING AS NISSAN MOTOR CO.,LTD. (JP)
No. 2 Takaracho, Kanagawa-ku Yokohama-shi, Kanagawa JAPAN 220-8623

(740) Công ty Luật TNHH AMBYS Hà Nội (AMBYS HANOI)

(511) Nhóm 12: Ô tô, xe cộ chạy bằng điện bao gồm ô tô điện, toa xe chở hảng, ô tô tải, xe tải chở hành lý hoặc ngươi, xe thể thao đa dụng (SUV), ô tô buýt, xe ô tô dã ngoại (RV), xe ô tô thể thao, xe ô tô đua, xe tải, xe nâng dỡ hành lý, máy keo bao gồm máy kéo có rơ moóc chở hàng; bộ phận và phụ tùng của tất cả các sản phẩm nêu trên; chuông chống trộm dùng cho xe cộ; miếng vá bằng cao su có chất dính để sửa chữa săm xe hoặc lốp xe; tất cả đều thuộc nhóm 12.

---

(210) **4-2012-28534**

(540)

INFINITI QX90S

(220) 17.12.2012
(441) 25.02.2013

(731) NISSAN JIDOSHA KABUSHIKI KAISHA TRADING AS NISSAN MOTOR CO.,LTD. (JP)
No. 2 Takaracho, Kanagawa-ku Yokohama-shi, Kanagawa JAPAN 220-8623

(740) Công ty Luật TNHH AMBYS Hà Nội (AMBYS HANOI)

(511) Nhóm 12: Ô tô, xe cộ chạy bằng điện bao gồm ô tô điện, toa xe chở hảng, ô tô tải, xe tải chở hành lý hoặc ngươi, xe thể thao đa dụng (SUV), ô tô buýt, xe ô tô dã ngoại (RV), xe ô tô thể thao, xe ô tô đua, xe tải, xe nâng dỡ hành lý, máy keo bao gồm máy kéo có rơ moóc chở hàng; bộ phận và phụ tùng của tất cả các sản phẩm nêu trên; chuông chống trộm dùng cho xe cộ; miếng vá bằng cao su có chất dính để sửa chữa săm xe hoặc lốp xe; tất cả đều thuộc nhóm 12.

---

(210) **4-2012-28535**

(540)

INFINITI Q10L

(220) 17.12.2012
(441) 25.02.2013

(731) NISSAN JIDOSHA KABUSHIKI KAISHA TRADING AS NISSAN MOTOR CO.,LTD. (JP)
No. 2 Takaracho, Kanagawa-ku Yokohama-shi, Kanagawa JAPAN 220-8623

(740) Công ty Luật TNHH AMBYS Hà Nội (AMBYS HANOI)

(511) Nhóm 12: Ô tô, xe cộ chạy bằng điện bao gồm ô tô điện, toa xe chở hảng, ô tô tải, xe tải chở hành lý hoặc ngươi, xe thể thao đa dụng (SUV), ô tô buýt, xe ô tô dã ngoại (RV), xe ô tô thể thao, xe ô tô đua, xe tải, xe nâng dỡ hành lý, máy keo bao gồm máy kéo có rơ moóc chở hàng; bộ phận và phụ tùng của tất cả các sản phẩm nêu trên; chuông chống trộm dùng cho xe cộ; miếng vá bằng cao su có chất dính để sửa chữa săm xe hoặc lốp xe; tất cả đều thuộc nhóm 12.

---

(210) **4-2012-28536**

(540)

INFINITI Q20L

(220) 17.12.2012
(441) 25.02.2013

(731) NISSAN JIDOSHA KABUSHIKI KAISHA TRADING AS NISSAN MOTOR CO.,LTD. (JP)
No. 2 Takaracho, Kanagawa-ku Yokohama-shi, Kanagawa JAPAN 220-8623

(740) Công ty Luật TNHH AMBYS Hà Nội (AMBYS HANOI)

(511) Nhóm 12: Ô tô, xe cộ chạy bằng điện bao gồm ô tô điện, toa xe chở hảng, ô tô tải, xe tải chở hành lý hoặc ngươi, xe thể thao đa dụng (SUV), ô tô buýt, xe ô tô dã ngoại (RV), xe ô tô thể thao, xe ô tô đua, xe tải, xe nâng dỡ hành lý, máy keo bao gồm máy kéo có rơ moóc chở hàng; bộ phận và phụ tùng của tất cả các sản phẩm nêu trên; chuông chống trộm dùng cho xe cộ; miếng vá bằng cao su có chất dính để sửa chữa săm xe hoặc lốp xe; tất cả đều thuộc nhóm 12.

---

(210) **4-2012-28537**

(540)

INFINITI Q30L

(220) 17.12.2012
(441) 25.02.2013

(731) NISSAN JIDOSHA KABUSHIKI KAISHA TRADING AS NISSAN MOTOR CO.,LTD. (JP)
No. 2 Takaracho, Kanagawa-ku Yokohama-shi, Kanagawa JAPAN 220-8623

(740) Công ty Luật TNHH AMBYS Hà Nội (AMBYS HANOI)

(511) Nhóm 12: Ô tô, xe cộ chạy bằng điện bao gồm ô tô điện, toa xe chở hảng, ô tô tải, xe tải chở hành lý hoặc ngươi, xe thể thao đa dụng (SUV), ô tô buýt, xe ô tô dã ngoại (RV), xe ô tô thể thao, xe ô tô đua, xe tải, xe nâng dỡ hành lý, máy keo bao gồm máy kéo có rơ moóc chở hàng; bộ phận và phụ tùng của tất cả các sản phẩm nêu trên; chuông chống trộm dùng cho xe cộ; miếng vá bằng cao su có chất dính để sửa chữa săm xe hoặc lốp xe; tất cả đều thuộc nhóm 12.

---

(210) **4-2012-28538**

(540)

INFINITI Q40L

(220) 17.12.2012
(441) 25.02.2013

(731) NISSAN JIDOSHA KABUSHIKI KAISHA TRADING AS NISSAN MOTOR CO.,LTD. (JP)
No. 2 Takaracho, Kanagawa-ku Yokohama-shi, Kanagawa JAPAN 220-8623

(740) Công ty Luật TNHH AMBYS Hà Nội (AMBYS HANOI)

(511) Nhóm 12: Ô tô, xe cộ chạy bằng điện bao gồm ô tô điện, toa xe chở hảng, ô tô tải, xe tải chở hành lý hoặc ngươi, xe thể thao đa dụng (SUV), ô tô buýt, xe ô tô dã ngoại (RV), xe ô tô thể thao, xe ô tô đua, xe tải, xe nâng dỡ hành lý, máy keo bao gồm máy kéo có rơ moóc chở hàng; bộ phận và phụ tùng của tất cả các sản phẩm nêu trên; chuông chống trộm dùng cho xe cộ; miếng vá bằng cao su có chất dính để sửa chữa săm xe hoặc lốp xe; tất cả đều thuộc nhóm 12.

---

(210) **4-2012-28539**

(540)

INFINITI Q50L

(220) 17.12.2012
(441) 25.02.2013

(731) NISSAN JIDOSHA KABUSHIKI KAISHA TRADING AS NISSAN MOTOR CO.,LTD. (JP)
No. 2 Takaracho, Kanagawa-ku Yokohama-shi, Kanagawa JAPAN 220-8623

(740) Công ty Luật TNHH AMBYS Hà Nội (AMBYS HANOI)

(511) Nhóm 12: Ô tô, xe cộ chạy bằng điện bao gồm ô tô điện, toa xe chở hảng, ô tô tải, xe tải chở hành lý hoặc ngươi, xe thể thao đa dụng (SUV), ô tô buýt, xe ô tô dã ngoại (RV), xe ô tô thể thao, xe ô tô đua, xe tải, xe nâng dỡ hành lý, máy keo bao gồm máy kéo có rơ moóc chở hàng; bộ phận và phụ tùng của tất cả các sản phẩm nêu trên; chuông chống trộm dùng cho xe cộ; miếng vá bằng cao su có chất dính để sửa chữa săm xe hoặc lốp xe; tất cả đều thuộc nhóm 12.

---

(210) **4-2012-28540**

(540)

INFINITI Q60L

(220) 17.12.2012
(441) 25.02.2013

(731) NISSAN JIDOSHA KABUSHIKI KAISHA TRADING AS NISSAN MOTOR CO.,LTD. (JP)
No. 2 Takaracho, Kanagawa-ku Yokohama-shi, Kanagawa Japan 220-8623

(740) Công ty Luật TNHH AMBYS Hà Nội (AMBYS HANOI)

(511) Nhóm 12: Ô tô, xe cộ chạy bằng điện bao gồm ô tô điện, toa xe chở hàng, ô tô tải, xe tải chở hành lý hoặc người, xe thể thao đa dụng (SUV), ô tô buýt, xe ô tô dã ngoại (RV), xe ô tô thể thao, xe ô tô đua, xe tải, xe nâng dỡ hành lý, máy kéo bao gồm máy kéo có rơ moóc chở hàng; bộ phận và phụ tùng của tất cả các sản phẩm nêu trên; chuông chống trộm dùng cho xe cộ; miếng vá bằng cao su có chất dính để sửa chữa săm xe hoặc lốp xe; tất cả đều thuộc nhóm 12.

---

(210) **4-2012-28541**

(540)

INFINITI Q70L

(220) 17.12.2012
(441) 25.02.2013

(731) NISSAN JIDOSHA KABUSHIKI KAISHA TRADING AS NISSAN MOTOR CO.,LTD. (JP)
No. 2 Takaracho, Kanagawa-ku Yokohama-shi, Kanagawa Japan 220-8623

(740) Công ty Luật TNHH AMBYS Hà Nội (AMBYS HANOI)

(511) Nhóm 12: Ô tô, xe cộ chạy bằng điện bao gồm ô tô điện, toa xe chở hàng, ô tô tải, xe tải chở hành lý hoặc người, xe thể thao đa dụng (SUV), ô tô buýt, xe ô tô dã ngoại (RV), xe ô tô thể thao, xe ô tô đua, xe tải, xe nâng dỡ hành lý, máy kéo bao gồm máy kéo có rơ moóc chở hàng; bộ phận và phụ tùng của tất cả các sản phẩm nêu trên; chuông chống trộm dùng cho xe cộ; miếng vá bằng cao su có chất dính để sửa chữa săm xe hoặc lốp xe; tất cả đều thuộc nhóm 12.

---

(210) **4-2012-28542**

(540)

INFINITI Q80L

(220) 17.12.2012
(441) 25.02.2013

(731) NISSAN JIDOSHA KABUSHIKI KAISHA TRADING AS NISSAN MOTOR CO.,LTD. (JP)
No. 2 Takaracho, Kanagawa-ku Yokohama-shi, Kanagawa Japan 220-8623

(740) Công ty Luật TNHH AMBYS Hà Nội (AMBYS HANOI)

(511) Nhóm 12: Ô tô, xe cộ chạy bằng điện bao gồm ô tô điện, toa xe chở hàng, ô tô tải, xe tải chở hành lý hoặc người, xe thể thao đa dụng (SUV), ô tô buýt, xe ô tô dã ngoại (RV), xe ô tô thể thao, xe ô tô đua, xe tải, xe nâng dỡ hành lý, máy kéo bao gồm máy kéo có rơ moóc chở hàng; bộ phận và phụ tùng của tất cả các sản phẩm nêu trên; chuông chống trộm dùng cho xe cộ; miếng vá bằng cao su có chất dính để sửa chữa săm xe hoặc lốp xe; tất cả đều thuộc nhóm 12.

---

(210) **4-2012-28543**

(540)

INFINITI Q90L

(220) 17.12.2012
(441) 25.02.2013

(731) NISSAN JIDOSHA KABUSHIKI KAISHA TRADING AS NISSAN MOTOR CO.,LTD. (JP)
No. 2 Takaracho, Kanagawa-ku Yokohama-shi, Kanagawa Japan 220-8623

(740) Công ty Luật TNHH AMBYS Hà Nội (AMBYS HANOI)

(511) Nhóm 12: Ô tô, xe cộ chạy bằng điện bao gồm ô tô điện, toa xe chở hàng, ô tô tải, xe tải chở hành lý hoặc người, xe thể thao đa dụng (SUV), ô tô buýt, xe ô tô dã ngoại (RV), xe ô tô thể thao, xe ô tô đua, xe tải, xe nâng dỡ hành lý, máy kéo bao gồm máy kéo có rơ moóc chở hàng; bộ phận và phụ tùng của tất cả các sản phẩm nêu trên; chuông chống trộm dùng cho xe cộ; miếng vá bằng cao su có chất dính để sửa chữa săm xe hoặc lốp xe; tất cả đều thuộc nhóm 12.

---

(210) **4-2012-28544**

(540)

INFINITI QX10L

(220) 17.12.2012
(441) 25.02.2013

(731) NISSAN JIDOSHA KABUSHIKI KAISHA TRADING AS NISSAN MOTOR CO.,LTD. (JP)
No. 2 Takaracho, Kanagawa-ku Yokohama-shi, Kanagawa Japan 220-8623

(740) Công ty Luật TNHH AMBYS Hà Nội (AMBYS HANOI)

(511) Nhóm 12: Ô tô, xe cộ chạy bằng điện bao gồm ô tô điện, toa xe chở hàng, ô tô tải, xe tải chở hành lý hoặc người, xe thể thao đa dụng (SUV), ô tô buýt, xe ô tô dã ngoại (RV), xe ô tô thể thao, xe ô tô đua, xe tải, xe nâng dỡ hành lý, máy kéo bao gồm máy kéo có rơ moóc chở hàng; bộ phận và phụ tùng của tất cả các sản phẩm nêu trên; chuông chống trộm dùng cho xe cộ; miếng vá bằng cao su có chất dính để sửa chữa săm xe hoặc lốp xe; tất cả đều thuộc nhóm 12.

---

(210) **4-2012-28545**

(540)

INFINITI QX20L

(220) 17.12.2012
(441) 25.02.2013

(731) NISSAN JIDOSHA KABUSHIKI KAISHA TRADING AS NISSAN MOTOR CO.,LTD. (JP)
No. 2 Takaracho, Kanagawa-ku Yokohama-shi, Kanagawa Japan 220-8623

(740) Công ty Luật TNHH AMBYS Hà Nội (AMBYS HANOI)

(511) Nhóm 12: Ô tô, xe cộ chạy bằng điện bao gồm ô tô điện, toa xe chở hàng, ô tô tải, xe tải chở hành lý hoặc người, xe thể thao đa dụng (SUV), ô tô buýt, xe ô tô dã ngoại (RV), xe ô tô thể thao, xe ô tô đua, xe tải, xe nâng dỡ hành lý, máy kéo bao gồm máy kéo có rơ moóc chở hàng; bộ phận và phụ tùng của tất cả các sản phẩm nêu trên; chuông chống trộm dùng cho xe cộ; miếng vá bằng cao su có chất dính để sửa chữa săm xe hoặc lốp xe; tất cả đều thuộc nhóm 12.

---

(210) **4-2012-28546**

(540)

INFINITI QX30L

(220) 17.12.2012
(441) 25.02.2013

(731) NISSAN JIDOSHA KABUSHIKI KAISHA TRADING AS NISSAN MOTOR CO.,LTD. (JP)
No. 2 Takaracho, Kanagawa-ku Yokohama-shi, Kanagawa Japan 220-8623

(740) Công ty Luật TNHH AMBYS Hà Nội (AMBYS HANOI)

(511) Nhóm 12: Ô tô, xe cộ chạy bằng điện bao gồm ô tô điện, toa xe chở hàng, ô tô tải, xe tải chở hành lý hoặc người, xe thể thao đa dụng (SUV), ô tô buýt, xe ô tô dã ngoại (RV), xe ô tô thể thao, xe ô tô đua, xe tải, xe nâng dỡ hành lý, máy kéo bao gồm máy kéo có rơ moóc chở hàng; bộ phận và phụ tùng của tất cả các sản phẩm nêu trên; chuông chống trộm dùng cho xe cộ; miếng vá bằng cao su có chất dính để sửa chữa săm xe hoặc lốp xe; tất cả đều thuộc nhóm 12.

---

(210) **4-2012-28547**

(540)

INFINITI QX40L

(220) 17.12.2012
(441) 25.02.2013

(731) NISSAN JIDOSHA KABUSHIKI KAISHA TRADING AS NISSAN MOTOR CO.,LTD. (JP)
No. 2 Takaracho, Kanagawa-ku Yokohama-shi, Kanagawa Japan 220-8623

(740) Công ty Luật TNHH AMBYS Hà Nội (AMBYS HANOI)

(511) Nhóm 12: Ô tô, xe cộ chạy bằng điện bao gồm ô tô điện, toa xe chở hàng, ô tô tải, xe tải chở hành lý hoặc người, xe thể thao đa dụng (SUV), ô tô buýt, xe ô tô dã ngoại (RV), xe ô tô thể thao, xe ô tô đua, xe tải, xe nâng dỡ hành lý, máy kéo bao gồm máy kéo có rơ moóc chở hàng; bộ phận và phụ tùng của tất cả các sản phẩm nêu trên; chuông chống trộm dùng cho xe cộ; miếng vá bằng cao su có chất dính để sửa chữa săm xe hoặc lốp xe; tất cả đều thuộc nhóm 12.

---

(210) **4-2012-28548**

(540)

INFINITI QX50L

(220) 17.12.2012
(441) 25.02.2013

(731) NISSAN JIDOSHA KABUSHIKI KAISHA TRADING AS NISSAN MOTOR CO.,LTD. (JP)
No. 2 Takaracho, Kanagawa-ku Yokohama-shi, Kanagawa Japan 220-8623

(740) Công ty Luật TNHH AMBYS Hà Nội (AMBYS HANOI)

(511) Nhóm 12: Ô tô, xe cộ chạy bằng điện bao gồm ô tô điện, toa xe chở hàng, ô tô tải, xe tải chở hành lý hoặc người, xe thể thao đa dụng (SUV), ô tô buýt, xe ô tô dã ngoại (RV), xe ô tô thể thao, xe ô tô đua, xe tải, xe nâng dỡ hành lý, máy kéo bao gồm máy kéo có rơ moóc chở hàng; bộ phận và phụ tùng của tất cả các sản phẩm nêu trên; chuông chống trộm dùng cho xe cộ; miếng vá bằng cao su có chất dính để sửa chữa săm xe hoặc lốp xe; tất cả đều thuộc nhóm 12.

---

(210) **4-2012-28549**

(540)

INFINITI QX60L

(220) 17.12.2012
(441) 25.02.2013

(731) NISSAN JIDOSHA KABUSHIKI KAISHA TRADING AS NISSAN MOTOR CO.,LTD. (JP)
No. 2 Takaracho, Kanagawa-ku Yokohama-shi, Kanagawa Japan 220-8623

(740) Công ty Luật TNHH AMBYS Hà Nội (AMBYS HANOI)

(511) Nhóm 12: Ô tô, xe cộ chạy bằng điện bao gồm ô tô điện, toa xe chở hàng, ô tô tải, xe tải chở hành lý hoặc người, xe thể thao đa dụng (SUV), ô tô buýt, xe ô tô dã ngoại (RV), xe ô tô thể thao, xe ô tô đua, xe tải, xe nâng dỡ hành lý, máy kéo bao gồm máy kéo có rơ moóc chở hàng; bộ phận và phụ tùng của tất cả các sản phẩm nêu trên; chuông chống trộm dùng cho xe cộ; miếng vá bằng cao su có chất dính để sửa chữa săm xe hoặc lốp xe; tất cả đều thuộc nhóm 12.

---

(210) **4-2012-28550**

(540)

INFINITI QX70L

(220) 17.12.2012
(441) 25.02.2013

(731) NISSAN JIDOSHA KABUSHIKI KAISHA TRADING AS NISSAN MOTOR CO.,LTD. (JP)
No. 2 Takaracho, Kanagawa-ku Yokohama-shi, Kanagawa JAPAN 220-8623

(740) Công ty Luật TNHH AMBYS Hà Nội (AMBYS HANOI)

(511) Nhóm 12: Ô tô, xe cộ chạy bằng điện bao gồm ô tô điện, toa xe chở hảng, ô tô tải, xe tải chở hành lý hoặc người, xe thể thao đa dụng (SUV), ô tô buýt, xe ô tô dã ngoại (RV), xe ô tô thể thao, xe ô tô đua, xe tải, xe nâng dỡ hành lý, máy kéo bao gồm máy kéo có rơ moóc chở hàng; bộ phận và phụ tùng của tất cả các sản phẩm nêu trên; chuông chống trộm dùng cho xe cộ; miếng vá bằng cao su có chất dính để sửa chữa săm xe hoặc lốp xe; tất cả đều thuộc nhóm 12.

---

(210) **4-2012-28551**

(540)

INFINITI QX80L

(220) 17.12.2012
(441) 25.02.2013

(731) NISSAN JIDOSHA KABUSHIKI KAISHA TRADING AS NISSAN MOTOR CO.,LTD. (JP)
No. 2 Takaracho, Kanagawa-ku Yokohama-shi, Kanagawa JAPAN 220-8623

(740) Công ty Luật TNHH AMBYS Hà Nội (AMBYS HANOI)

(511) Nhóm 12: Ô tô, xe cộ chạy bằng điện bao gồm ô tô điện, toa xe chở hảng, ô tô tải, xe tải chở hành lý hoặc ngươi, xe thể thao đa dụng (SUV), ô tô buýt, xe ô tô dã ngoại (RV), xe ô tô thể thao, xe ô tô đua, xe tải, xe nâng dỡ hành lý, máy keo bao gồm máy kéo có rơ moóc chở hàng; bộ phận và phụ tùng của tất cả các sản phẩm nêu trên; chuông chống trộm dùng cho xe cộ; miếng vá bằng cao su có chất dính để sửa chữa săm xe hoặc lốp xe; tất cả đều thuộc nhóm 12.

---

(210) **4-2012-28552**

(540)

INFINITI QX90L

(220) 17.12.2012
(441) 25.02.2013

(731) NISSAN JIDOSHA KABUSHIKI KAISHA TRADING AS NISSAN MOTOR CO.,LTD. (JP)
No. 2 Takaracho, Kanagawa-ku Yokohama-shi, Kanagawa JAPAN 220-8623

(740) Công ty Luật TNHH AMBYS Hà Nội (AMBYS HANOI)

(511) Nhóm 12: Ô tô, xe cộ chạy bằng điện bao gồm ô tô điện, toa xe chở hảng, ô tô tải, xe tải chở hành lý hoặc ngươi, xe thể thao đa dụng (SUV), ô tô buýt, xe ô tô dã ngoại (RV), xe ô tô thể thao, xe ô tô đua, xe tải, xe nâng dỡ hành lý, máy keo bao gồm máy kéo có rơ moóc chở hàng; bộ phận và phụ tùng của tất cả các sản phẩm nêu trên; chuông chống trộm dùng cho xe cộ; miếng vá bằng cao su có chất dính để sửa chữa săm xe hoặc lốp xe; tất cả đều thuộc nhóm 12.

---

(210) **4-2012-28553**

(540)

(220) 17.12.2012
(441) 25.02.2013
(531) 5.7.13; A5.7.23; 5.7.21
(731) SNOGURT SDN BHD (MY)
No.9 Jalan SS15/7, 47500 Subang Jaya, Selangor, Malaysia
(740) Công ty TNHH Sở hữu trí tuệ ACTIP (ACTIP IP LIMITED)

(511) Nhóm 29: Sữa chua.

---

(210) **4-2012-28554**

(540)

YONGNUO

(220) 17.12.2012
(441) 25.02.2013

(731) SHENZHEN YONGNUO PHOTOGRAPHIC EQUIPMENT CO., LTD. (CN)
B509, 5/F, Building 2, Saige Science And Technology Park, North of Huaqiang Road, Futian, Shenzhen, China

(740) Công ty TNHH Sở hữu trí tuệ ACTIP (ACTIP IP LIMITED)

(511) Nhóm 09: Thấu kính quang học; vật kính [thấu kính] [quang học]; máy ảnh [chụp ảnh]; đèn chớp [nhiếp ảnh]; điện thoại di động; máy ghi hình; máy quay video xách tay có kèm theo bộ phận ghi hình; máy vi tính; thiết bị điều khiển từ xa; cửa trập [nhiếp ảnh]; thiết bị sạc cho pin điện; máy in để dùng với máy vi tính.

---

(210) **4-2012-28555**

(540)

(220) 18.12.2012
(441) 25.02.2013
(531) 26.4.1; 2.5.1; 2.5.6; A2.5.23
(591) Vàng, nâu, đen, xanh
(731) TRẦN CÔNG ĐỨC (VN)
Số 19 ngách 91/20 Nguyễn Chí Thanh, quận Đống Đa, thành phố Hà Nội

(511) Nhóm 43: Dịch vụ nhà hàng ăn uống.

---

(210) **4-2012-28557**

(540) SANWAN

(220) 18.12.2012
(441) 25.02.2013
(591) Đỏ, trắng
(731) CÔNG TY TNHH SẢN XUẤT VÀ ĐẦU TƯ THƯƠNG MẠI ĐẠI NGỌC (VN)
2/326 đường Thiên Đức, phường Vệ An, thành phố Bắc Ninh, tỉnh Bắc Ninh

(511) Nhóm 07: Động cơ điện dùng cho cửa cuốn.

Nhóm 09: Lưu điện dùng cho cửa cuốn.

---

(210) **4-2012-28558**

(540) OHIO ỐC SÊN NEW DAY

(220) 18.12.2012
(441) 25.02.2013
(731) CÔNG TY TRÁCH NHIỆM HỮU HẠN SẢN XUẤT - THƯƠNG MẠI THÙY TRANG (VN)
22/57A1 Phan Huy ích, phường 12, quận Gò Vấp, thành phố Hồ Chí Minh

(511) Nhóm 03: Mỹ phẩm.

---

(210) **4-2012-28559**

(540)

(220) 18.12.2012
(441) 25.02.2013
(531) 26.1.1; A26.11.12; 26.13.25
(591) Trắng, đỏ
(731) CÔNG TY CỔ PHẦN CÔNG NGHIỆP THIÊN PHÚ VIỆT NAM (VN)
Thôn Bình Vọng, xã Văn Bình, huyện Thường Tín, thành phố Hà Nội
(740) Văn phòng luật sư Phạm và Liên danh (PHAM & ASSOCIATES)

(511) Nhóm 09: Dây điện; cáp điện.

---

(210) **4-2012-28560**

(540) KLBattery

(220) 18.12.2012
(441) 25.02.2013
(531) 26.13.25
(731) CÔNG TY TNHH LE LONG VIỆT NAM (VN)
40 Bà Chánh Thâu, khu phố 2, thị trấn Bến Lức, huyện Bến Lức, tỉnh Long An

(511) Nhóm 09: Bình điện ắc quy.

---

(210) **4-2012-28561**

(540) BABYVISION

(220) 18.12.2012
(441) 25.02.2013
(731) NGUYỄN VĂN HẢI (VN)
47 Bành Văn Trân, phường 07, quận Tân Bình, thành phố Hồ Chí Minh

(511) Nhóm 16: Khăn giấy ướt, khăn giấy.

---

(210) **4-2012-28562**

(540) FIMAN

(220) 18.12.2012
(441) 25.02.2013
(731) CÔNG TY TNHH GIÀY THỂ THAO (VN)
256/80 Lạc Long Quân, phường 8, quận Tân Bình, thành phố Hồ Chí Minh

(511) Nhóm 25: Thời trang như: quần áo, giày, dép, mũ nón.

---

(210) **4-2012-28563**

(540) HÙNG TUẤN

(220) 18.12.2012
(441) 25.02.2013
(731) CÔNG TY TNHH MỘT THÀNH VIÊN THƯƠNG MẠI DỊCH VỤ SẢN XUẤT CƠ KHÍ HÙNG TUẤN (VN)
688/36 Tân Kỳ Tân Quý, phường Bình Hưng Hòa, quận Bình Tân, thành phố Hồ Chí Minh

(511) Nhóm 07: Máy ép nhang.

---

(210) **4-2012-28564**

(540) MISS

(220) 18.12.2012
(441) 25.02.2013
(731) NGUYỄN THỊ TÂN UYÊN (VN)
Số nhà 04, đường 06, phố 01, phường Linh Đông, quận Thủ Đức, thành phố Hồ Chí Minh

(511) Nhóm 03: Mỹ phẩm.

---

(210) **4-2012-28565**

(540) **KIM HOÀNG QUYÊN**

(220) 18.12.2012
(441) 25.02.2013
(731) HỘ KINH DOANH KIM HOÀNG (VN)
Thôn An Lương, xã Duy Hải, huyện Duy Xuyên, tỉnh Quảng Nam

(511) Nhóm 14: Vàng, bạc, đá quý.

---

(210) **4-2012-28566**

(540) **GHAZI®**

(220) 18.12.2012
(441) 25.02.2013
(731) CÔNG TY TNHH ĐIỆN QUỐC CƯỜNG VIỆT (VN)
113-115-117 Song Hành, phường 10, quận 6, thành phố Hồ Chí Minh

(511) Nhóm 11: Chóa đèn, trụ đèn, cần đèn, bóng đèn điện, máng đèn, đui đèn.

Nhóm 35: Mua bán: thiết bị vật tư ngành điện: chỉnh lưu điện (ballast), hộp chấn lưu điện (ballast), chóa đèn, trụ đèn, cần đèn, bóng đèn điện, máng đèn, đui đèn, máy phát điện, công tắc điện, tủ điện, ổn áp, sứ cách điện, mặt nạ điện, thiết bị chiếu sáng, máy biến áp.

---

(210) **4-2012-28567**

(540)

(220) 18.12.2012
(441) 25.02.2013
(531) 1.3.1; A26.11.12; 25.7.20
(731) CÔNG TY TNHH SẢN XUẤT THƯƠNG MẠI NHỰA KIM TƯỜNG (VN)
1008A- 1008B Âu Cơ, phường Phú Trung, quận Tân Phú, thành phố Hồ Chí Minh

(511) Nhóm 25: Giầy; dép; đế giầy, dép; quần áo.

---

(210) **4-2012-28569**

(540) **iCool**

(220) 18.12.2012
(441) 25.02.2013
(731) CÔNG TY TNHH NƯỚC TINH KHIẾT TRÀNG AN (VN)
Yên Sơn, Phú Lộc, huyện Nho Quan, tỉnh Ninh Bình
(740) Công ty TNHH Dịch vụ Sở hữu trí tuệ KENFOX (KENFOX IP SERVICE CO.,LTD.)

(511) Nhóm 32: Nước uống tinh khiết, nước khoáng (đồ uống), nước có ga, đồ uống không chứa cồn và chế phẩm dùng để làm đồ uống.

---

(210) **4-2012-28570**

(540)

Cosus

(220) 18.12.2012
(441) 25.02.2013

(731) CÔNG TY CỔ PHẦN COSEVCO 75 (VN)
131, đường Tây Sơn, thành phố Quy Nhơn, tỉnh Bình Định

(511) Nhóm 19: Gạch ốp lát ceramic; gạch không nung.

---

(210) **4-2012-28571**

(540)

GM75

(220) 18.12.2012
(441) 25.02.2013
(531) 26.13.25
(731) CÔNG TY CỔ PHẦN COSEVCO 75 (VN)
131 đường Tây Sơn, thành phố Quy Nhơn, tỉnh Bình Định

(511) Nhóm 19: Gạch ốp lát Ceramic, gạch không nung.

---

(210) **4-2012-28572**

(540)

Copes

(220) 18.12.2012
(441) 25.02.2013

(731) CÔNG TY CỔ PHẦN COSEVCO 75 (VN)
131, đường Tây Sơn, thành phố Quy Nhơn, tỉnh Bình Định

(511) Nhóm 19: Gạch ốp lát ceramic; gạch không nung.

---

(210) **4-2012-28573**

(540)

CATALEYA

(220) 18.12.2012
(441) 25.02.2013

(731) CÔNG TY TNHH UNIRN VIỆT NAM (VN)
Số 27, ấu Triệu, phường Hàng Trống, quận Hoàn Kiếm, thành phố Hà Nội
(740) Công ty TNHH Sở hữu trí tuệ Trí Việt và Cộng sự (TRI VIET & ASSOCIATES CO.,LTD.)

(511) Nhóm 25: Quần áo; hàng may mặc như váy, áo váy; dày dép và mũ nón.

---

(210) **4-2012-28574**

(540)

(220) 18.12.2012
(441) 25.02.2013
(531) 26.1.2; A1.1.5; 26.3.23; 26.13.25; 26.15.25
(591) Xanh da trời, đỏ sẫm, vàng, đồng, trắng
(731) CÔNG TY CỔ PHẦN PHÁT TRIỂN CÔNG NGHỆ THÀNH ĐỒNG (VN)
Đội 3, thôn Quỳnh Đô, xã Vĩnh Quỳnh, huyện Thanh Trì, thành phố Hà Nội

(511) Nhóm 37: Xây dựng; sửa chữa; lắp đặt, bao gồm: xây dựng; xây dựng bến cảng, bến tàu; lắp đặt và bảo dưỡng và sửa chữa máy móc; xây dựng để chắn sóng; lắp đặt và sửa chữa thiết bị điện.

Nhóm 40: Xử lý vật liệu, gồm: mạ kim loại; xử lý kim loại; xử lý nước; mạ điện; mạ kẽm; dịch vụ làm sạch không khí.

---

(210) **4-2012-28575**

(540)

(220) 18.12.2012
(441) 25.02.2013
(531) 26.4.1; 26.4.2; 26.1.1; 26.11.3; 25.7.20
(591) Trắng, đen, xanh
(731) CÔNG TY TNHH THẾ GIỚI MÃ VẠCH (VN)
Lầu 4, tòa nhà Sogetraco Building, 30 Đặng Văn Ngữ, phường 10, quận Phú Nhuận, thành phố Hồ Chí Minh

(511) Nhóm 09: Đầu đọc mã vạch, máy tính điện tử, thiết bị ngoại biên của máy tính điện tử, máy điện toán [máy in để dùng với máy tính điện tử], thiết bị để xử lý thông tin, máy tính xách tay, thiết bị ngoại vi của máy tính, máy in dùng cho máy tính, chương trình của hệ thống máy tính.

---

(210) **4-2012-28576**

(540) HẢI LÊ

(220) 18.12.2012
(441) 25.02.2013
(731) LÊ VIẾT HẢI (VN)
Phòng 205, nhà A, tập thể Viện Dược Liệu, phường Cát Linh, quận Đống Đa, thành phố Hà Nội
(740) Văn phòng Luật sư ADVACAS (VPLS ADVACAS)

(511) Nhóm 03: Mỹ phẩm; dầu hương liệu [tinh dầu]; hộp đồ mỹ phẩm (có mỹ phẩm bên trong); nước hoa; mặt nạ trang điểm; mỹ phẩm dùng để chăm sóc da.

Nhóm 35: Buôn bán mỹ phẩm, trang thiết bị và dụng cụ thẩm mỹ, máy móc y tế phục vụ thẩm mỹ, tranh ảnh, lịch, tờ rơi; đại lý mua bán, ký gửi hàng hoá, mỹ phẩm, trang thiết bị và dụng cụ thẩm mỹ, máy móc y tế phục vụ thẩm mỹ, tranh ảnh, lịch, tờ rơi; dịch vụ quảng cáo và giới thiệu sản phẩm.

Nhóm 41: Đào tạo nghề thẩm mỹ; dịch vụ câu lạc bộ [giải trí hoặc gíáo dục]; dịch vụ giáo dục đào tạo; dịch vụ câu lạc bộ sức khoẻ/thẩm mỹ; xuất bản sách về thẩm mỹ; tổ chức cuộc thi sắc đẹp.

---

(210) **4-2012-28577**

(540)

(220) 18.12.2012
(441) 25.02.2013
(531) 26.3.1; 26.15.25
(591) Đen, trắng, đỏ
(731) JAYMART PUBLIC COMPANY LIMITED (TH)
325/7-8 Jaymart Bldg.,Ramkhamhaeng Rd., Sapansoong, Bangkok 10240 Thái Lan
(740) Công ty Luật TNHH Phương Bắc và Đồng sự (PBC PARTNERS)

(511) Nhóm 09: Điện thoại di động; tai nghe; thiết bị sạc pin; pin; tai nghe bluetooth; pin bổ sung; bao đựng điện thoại; bao đựng máy tính bảng.

Nhóm 35: Cửa hàng bán lẻ điện thoại di động và các phụ kiện.

Nhóm 36: Cho vay(tài chính); hãng thu hồi nợ.

---

(210) **4-2012-28578**

(540)

(220) 18.12.2012
(441) 25.02.2013
(531) 26.1.1; 26.4.2; 2.9.14; A2.9.15; 5.7.3; 5.1.3; A5.1.5; A5.1.16; 26.13.25
(591) Đỏ, xanh lá cây nhạt, xanh lá cây đậm, vàng, trắng
(731) CÔNG TY TRÁCH NHIỆM HỮU HẠN GIỐNG CÂY TRỒNG VĨNH QUÍ (VN)
ấp Vĩnh Quí, xã vĩnh Thạnh Trung, huyện Châu Phú, tỉnh An Giang

(511) Nhóm 31: Lúa giống.

---

(210) **4-2012-28579**

(540)

(220) 18.12.2012
(441) 25.02.2013
(591) Đỏ
(731) CÔNG TY TRÁCH NHIỆM HỮU HẠN GIỐNG CÂY TRỒNG VĨNH QUÍ (VN)
ấp Vĩnh Quí, xã Vĩnh Thạnh Trung, huyện Châu Phú, tỉnh An Giang

(511) Nhóm 31: Lúa giống.

---

(210) **4-2012-28580**

(540)

(220) 18.12.2012
(441) 25.02.2013
(531) 1.3.1; 26.1.1; 25.7.25; 19.7.25; 26.4.2; 26.13.25
(591) Đỏ, đỏ nâu, vàng cam, trắng
(731) HỘ KINH DOANH ĐẠI QUANG MINH (VN)
225/6B Nguyễn Trãi, phường Mỹ Long, thành phố Long Xuyên, tỉnh An Giang

(511) Nhóm 35: Kinh doanh (mua bán): rượu, bia, thực phẩm.

---

(210) **4-2012-28581**

(540)

VINABASALT

(220) 18.12.2012
(441) 25.02.2013
(531) 26.4.2
(591) Xám, đen
(731) CÔNG TY CỔ PHẦN VINAGRES (VN)
327 - 329 Tô Hiến Thành, phường 13, quận 10, thành phố Hồ Chí Minh

(511) Nhóm 19: Các sản phẩm: đá nhân tạo; tấm lát sàn không bằng kim loại; gạch; đá lát sàn; gạch ốp tường, không bằng kim loại, dùng cho xây dựng; đá hoa cẩm thạch; đá; đá đen, đá phiến.

Nhóm 35: Mua bán nguyên liệu xây dựng; mua bán hàng trang trí nội thất; mua bán thiết bị vệ sinh; mua bán đồ gỗ.

---

(210) **4-2012-28582**

(540)

Perspirex

(220) 18.12.2012
(441) 25.02.2013
(731) CÔNG TY TNHH DALINK VIỆT NAM (VN)
Số 5, ngách 88/45, ngõ 88, Ngọc Hà, phường Đội Cấn, quận Ba Đình, thành phố Hà Nội

(511) Nhóm 03: Chế phẩm mỹ phẩm để chăm sóc da, mỹ phẩm, nước hoa.

---

(210) **4-2012-28585**

(540)

(220) 18.12.2012
(441) 25.02.2013
(531) 26.1.2; 2.9.14; A2.9.15
(591) Trắng, xanh dương, vàng
(731) CÔNG TY TNHH NATURE MUM VIỆT NAM (VN)
24 Thẩm Mỹ, phường Tân Thành, quận Tân Phú, thành phố Hồ Chí Minh
(740) Công ty TNHH Sở hữu trí tuệ Thảo Thọ Quyến (INVENCO)

(511) Nhóm 16: Khăn giấy ướt.

Nhóm 24: Khăn vải dùng cho em bé.

---

(210) **4-2012-28586**

(540)

NANOUSA

(220) 18.12.2012
(441) 25.02.2013
(531) A26.11.12
(731) CÔNG TY CỔ PHẦN VINACO (VN)
Số 10, ngõ 165 Dương Quảng Hàm, phường Quan Hoa, quận Cầu Giấy, thành phố Hà Nội
(740) Công ty TNHH Sở hữu trí tuệ Thảo Thọ Quyến (INVENCO)

(511) Nhóm 02: Sơn (trừ sơn cách điện, cách nhiệt).

---

(210) **4-2012-28587**

(540)

(220) 18.12.2012
(441) 25.02.2013
(531) 26.3.1; 26.11.1; 4.3.3; A26.11.12; 25.7.20; 26.13.25
(591) Trắng, vàng, cam
(731) CÔNG TY TNHH THƯƠNG MẠI XUẤT NHẬP KHẨU NHÂN VY (VN)
30 Phạm Hồng Thái, phường Vĩnh Ninh, thành phố Huế, tỉnh Thừa Thiên Huế
(740) Công ty TNHH Sở hữu trí tuệ Thảo Thọ Quyến (INVENCO)

(511) Nhóm 35: Mua bán (kinh doanh) và xuất nhập khẩu các mặt hàng tiêu dùng (thực phẩm, quần áo, vải may mặc, túi xách, giày dép, thực phẩm chức năng), nước hoa, mỹ phẩm, rượu, đồ uống có cồn và không cồn.

---

(210) **4-2012-28588**

(540)

Laoton TDT

(220) 18.12.2012
(441) 25.02.2013
(731) TRẦN HUY THẮNG (VN)
149K Lê Duẩn, quận Hoàn Kiếm, thành phố Hà Nội
(740) Công ty TNHH Sở hữu trí tuệ Thảo Thọ Quyến (INVENCO)

(511) Nhóm 09: Thiết bị chống tràn nước bằng điện tử dùng trong các bể chứa, bồn chứa nước.

---

(210) **4-2012-28589**

(540)

Minamax

(220) 18.12.2012
(441) 25.02.2013
(731) CÔNG TY TNHH SẢN XUẤT THƯƠNG MẠI LỬA XANH (VN)
317 Hậu Giang, phường 5, quận 6, thành phố Hồ Chí Minh
(740) Công ty TNHH Sở hữu trí tuệ Thảo Thọ Quyến (INVENCO)

(511) Nhóm 25: Quần lót (bằng vải không dệt).

---

(210) **4-2012-28590**

(540)

MAI KHÊ GAS

(220) 18.12.2012
(441) 25.02.2013
(731) CÔNG TY TNHH QUANG TRUNG (VN)
Khu phố Phước Lộc, thị trấn Phước Bửu, huyện Xuyên Mộc, tỉnh Bà Rịa - Vũng Tàu

(511) Nhóm 04: Dầu công nghiệp; mỡ công nghiệp; dầu nhớt; gas (nhiên liệu); than (nhiên liệu); xăng.

Nhóm 06: Vỏ bình gas; bồn chứa gas; bồn chứa xăng; bồn chứa dầu (tất cả làm bằng kim loại).

---

(210) **4-2012-28592**

(540)

Dẫn hướng thành công

(220) 18.12.2012
(441) 25.02.2013
(591) Xanh dương
(731) CÔNG TY LUẬT TNHH MTON VIỆT NAM (VN)
Tầng 5, 59A Lý Thái Tổ, Hoàn Kiếm, thành phố Hà Nội

(511) Nhóm 45: Dịch vụ pháp lý; dịch vụ an ninh nhằm bảo vệ người và tài sản; các dịch vụ cá nhân và xã hội được cung cấp bởi người khác phục vụ cho các nhu cầu thiết yếu của cá nhân.

---

(210) **4-2012-28594**

(540)

(220) 18.12.2012
(441) 25.02.2013
(531) 26.4.1; 26.4.2; 26.1.2; 6.1.2; A6.19.9; 11.3.14; A11.3.4; A11.3.9; A11.3.10
(591) Đỏ, vàng, tím, trắng, xanh dương, xanh lá
(731) HỘ KINH DOANH TRẦN MINH MẪN (VN)
Số 72/A ấp 1, xã Phú Nhuận, thành phố Bến Tre, tỉnh Bến Tre
(740) Công ty TNHH một thành viên Trường Luật (TRƯƠNG LUẬT)

(511) Nhóm 30: Trà.

---

(210) **4-2012-28595**

(540)

(220) 18.12.2012
(441) 25.02.2013
(531) 26.4.2; 26.4.4; A26.11.12; 25.7.20; 2.5.3; A11.3.20; 5.9.24
(591) Đỏ, nâu đỏ, nâu, da cam, vàng, xanh lá cây, trắng
(731) CÔNG TY CỔ PHẦN DƯỢC PHẨM PHÚ TÍN (VN)
26/66 Phố Ga, thị trấn Thường Tín, huyện Thường Tín, thành phố Hà Nội
(740) Công ty TNHH Sở hữu trí tuệ và Công nghệ Thủ đô (CAPITAL IP&T CO.,LTD.)

(511) Nhóm 05: Dược phẩm, thực phẩm chức năng, thực phẩm dinh dưỡng dùng trong y tế.

---

(210) **4-2012-28596**

(540)

(220) 18.12.2012
(441) 25.02.2013
(531) 26.4.2; A26.11.12; 1.15.11; 2.7.12; A6.19.11; 26.13.25
(591) Xanh sẫm, xanh cô ban, xanh lá cây, vàng, da cam, nâu, trắng
(731) CÔNG TY CỔ PHẦN DƯỢC PHẨM PHÚ TÍN (VN)
26/66 Phố Ga, thị trấn Thường Tín, huyện Thường Tín, thành phố Hà Nội
(740) Công ty TNHH Sở hữu trí tuệ và Công nghệ Thủ đô (CAPITAL IP&T CO.,LTD.)

(511) Nhóm 05: Dược phẩm, thực phẩm chức năng, thực phẩm dinh dưỡng dùng trong y tế.

---

(210) **4-2012-28597**

(540)

(220) 18.12.2012
(441) 25.02.2013
(531) 26.4.2; 26.4.4; A26.11.12; 26.1.1; A1.1.5; 5.1.3; A5.1.5; 25.1.6; 9.1.10; 2.9.22
(591) Đỏ, vàng, xanh lá cây, đỏ nhạt, đen, trắng
(731) CÔNG TY TRÁCH NHIỆM HỮU HẠN MỘT THÀNH VIÊN DƯỢC PHẨM THIÊN NAM (VN)
Số 103 C2, khu đô thị mới Đại Kim, phường Đại Kim, quận Hoàng Mai, thành phố Hà Nội
(740) Công ty TNHH Sở hữu trí tuệ và Công nghệ Thủ đô (CAPITAL IP&T CO.,LTD.)

(511) Nhóm 05: Dược phẩm, thực phẩm chức năng, thực phẩm dinh dưỡng dùng trong y tế.

---

(210) **4-2012-28598**

(540)

NAMEVIKO

(220) 18.12.2012
(441) 25.02.2013
(731) CÔNG TY TRÁCH NHIỆM HỮU HẠN DƯỢC PHẨM MÊ LINH (VN)
Thôn Duyên Trường, xã Duyên Thái, huyện Thường Tín, thành phố Hà Nội
(740) Công ty TNHH Sở hữu trí tuệ và Công nghệ Thủ đô (CAPITAL IP&T CO.,LTD.)

(511) Nhóm 05: Dược phẩm, thực phẩm chức năng, thực phẩm dinh dưỡng dùng trong y tế.

---

(210) **4-2012-28599**

(540)

CITIMELIN

(220) 18.12.2012
(441) 25.02.2013
(731) CÔNG TY TRÁCH NHIỆM HỮU HẠN DƯỢC PHẨM MÊ LINH (VN)
Thôn Duyên Trường, xã Duyên Thái, huyện Thường Tín, thành phố Hà Nội
(740) Công ty TNHH Sở hữu trí tuệ và Công nghệ Thủ đô (CAPITAL IP&T CO.,LTD.)

(511) Nhóm 05: Dược phẩm, thực phẩm chức năng, thực phẩm dinh dưỡng dùng trong y tế.

---

(210) **4-2012-28600**

(540)

IBUNOCEN

(220) 18.12.2012
(441) 25.02.2013
(731) CÔNG TY TRÁCH NHIỆM HỮU HẠN DƯỢC PHẨM MÊ LINH (VN)
Thôn Duyên Trường, xã Duyên Thái, huyện Thường Tín, thành phố Hà Nội
(740) Công ty TNHH Sở hữu trí tuệ và Công nghệ Thủ đô (CAPITAL IP&T CO.,LTD.)

(511) Nhóm 05: Dược phẩm, thực phẩm chức năng, thực phẩm dinh dưỡng dùng trong y tế.

---

(210) **4-2012-28601**

(540)

EDIWEL

(220) 18.12.2012
(441) 25.02.2013
(731) CÔNG TY CỔ PHẦN DƯỢC PHẨM VINACARE (VN)
Số nhà 18, ngách 19/15 Kim Đồng, phường Giáp Bát, quận Hoàng Mai, thành phố Hà Nội
(740) Công ty TNHH Sở hữu trí tuệ và Công nghệ Thủ đô (CAPITAL IP&T CO.,LTD.)

(511) Nhóm 05: Dược phẩm, thực phẩm chức năng, thực phẩm dinh dưỡng dùng trong y tế.

---

(210) **4-2012-28602**

(540)

FUVERO

(220) 18.12.2012
(441) 25.02.2013
(731) CÔNG TY CỔ PHẦN DƯỢC PHẨM VINACARE (VN)
Số nhà 18, ngách 19/15 Kim Đồng, phường Giáp Bát, quận Hoàng Mai, thành phố Hà Nội
(740) Công ty TNHH Sở hữu trí tuệ và Công nghệ Thủ đô (CAPITAL IP&T CO.,LTD.)

(511) Nhóm 05: Dược phẩm, thực phẩm chức năng, thực phẩm dinh dưỡng dùng trong y tế.

---

(210) **4-2012-28603**

(540)

DERMASPA

(220) 18.12.2012
(441) 25.02.2013
(731) CÔNG TY TRÁCH NHIỆM HỮU HẠN DƯỢC PHẨM Á ÂU (VN)
P205-Y2 tập thể Bộ Y Tế, phường Kim Mã, quận Ba Đình, thành phố Hà Nội
(740) Công ty TNHH Sở hữu trí tuệ và Công nghệ Thủ đô (CAPITAL IP&T CO.,LTD.)

(511) Nhóm 03: Mỹ phẩm, kem dưỡng da, dầu gội đầu, sữa rửa mặt, xà phòng, chế phẩm vệ sinh cá nhân không chứa thuốc.

---

(210) **4-2012-28604**

(540)

DERMASPA

(220) 18.12.2012
(441) 25.02.2013
(731) CÔNG TY TRÁCH NHIỆM HỮU HẠN DƯỢC PHẨM Á ÂU (VN)
P205-Y2 tập thể Bộ Y Tế, phường Kim Mã, quận Ba Đình, thành phố Hà Nội
(740) Công ty TNHH Sở hữu trí tuệ và Công nghệ Thủ đô (CAPITAL IP&T CO.,LTD.)

(511) Nhóm 05: Dược phẩm, thuốc thú y, thuốc đông y, chất ăn kiêng trong ngành y, thực phẩm dinh dưỡng dùng trong y tế, dung dịch vệ sinh cá nhân chứa thuốc.

---

(210) **4-2012-28605**

(540)

DERMASPA

(220) 18.12.2012
(441) 25.02.2013
(731) CÔNG TY TRÁCH NHIỆM HỮU HẠN DƯỢC PHẨM Á ÂU (VN)
P205-Y2 tập thể Bộ Y Tế, phường Kim Mã, quận Ba Đình, thành phố Hà Nội
(740) Công ty TNHH Sở hữu trí tuệ và Công nghệ Thủ đô (CAPITAL IP&T CO.,LTD.)

(511) Nhóm 35: Buôn bán dược phẩm, dược chất, thuốc đông y, thực phẩm dinh dưỡng dùng trong y tế, thực phẩm chức năng, trang thiết bị và dụng cụ y tế, dụng cụ tránh thai, que thử thai, bao cao su, bơm, kim tiêm dùng một lần, dây truyền dịch, bông y tế, băng y tế, băng dán y tế như: vật tư y tế tiêu hao như: mỡ bôi y tế dùng cho điện tim, điện, não, nội soi và siêu âm; mua bán điện cự dán y tế, đệm chống loét; mua bán giường hỗ trợ bệnh nhân liệt; mua bán mỹ phẩm, dầu gội đầu, kem đưỡng da, sữa rửa mặt, xà phòng, nước rửa chén; mua bán lương thực, thực phẩm, bánh, kẹo, gạo, bột ngũ cốc, chè, cà phê, cacao, sữa và các sản phẩm từ sữa, thịt, cá, gia cầm, trứng, nước giải khát, nước uống tinh khiết, bia, rượu.

---

(210) **4-2012-28606**

(540)

MAGNOSIX

(220) 18.12.2012
(441) 25.02.2013
(731) CÔNG TY CỔ PHẦN DƯỢC PHẨM TÂY NINH (VN)
Số 10, đường Nguyễn Thái Học, phường 2, thị xã Tây Ninh, tỉnh Tây Ninh
(740) Công ty TNHH Sở hữu trí tuệ và Công nghệ Thủ đô (CAPITAL IP&T CO.,LTD.)

(511) Nhóm 05: Dược phẩm, thực phẩm chức năng, thực phẩm dinh dưỡng dùng trong y tế.

---

(210) **4-2012-28607**

(540)

STOMACAL

(220) 18.12.2012
(441) 25.02.2013
(731) CÔNG TY CỔ PHẦN DƯỢC PHẨM TÂY NINH (VN)
Số 10, đường Nguyễn Thái Học, phường 2, thị xã Tây Ninh, tỉnh Tây Ninh
(740) Công ty TNHH Sở hữu trí tuệ và Công nghệ Thủ đô (CAPITAL IP&T CO.,LTD.)

(511) Nhóm 05: Dược phẩm, thực phẩm chức năng, thực phẩm dinh dưỡng dùng trong y tế.

---

(210) **4-2012-28608**

(540)

CARDONYL

(220) 18.12.2012
(441) 25.02.2013
(731) CÔNG TY CỔ PHẦN DƯỢC PHẨM TÂY NINH (VN)
Số 10, đường Nguyễn Thái Học, phường 2, thị xã Tây Ninh, tỉnh Tây Ninh
(740) Công ty TNHH Sở hữu trí tuệ và Công nghệ Thủ đô (CAPITAL IP&T CO.,LTD.)

(511) Nhóm 05: Dược phẩm, thực phẩm chức năng, thực phẩm dinh dưỡng dùng trong y tế.

---

(210) **4-2012-28609**

(540)

GLUVITA

(220) 18.12.2012
(441) 25.02.2013
(731) CÔNG TY CỔ PHẦN DƯỢC PHẨM TÂY NINH (VN)
Số 10, đường Nguyễn Thái Học, phường 2, thị xã Tây Ninh, tỉnh Tây Ninh
(740) Công ty TNHH Sở hữu trí tuệ và Công nghệ Thủ đô (CAPITAL IP&T CO.,LTD.)

(511) Nhóm 05: Dược phẩm, thực phẩm chức năng, thực phẩm dinh dưỡng dùng trong y tế.

---

(210) **4-2012-28610**

(540)

SPASFORIN

(220) 18.12.2012
(441) 25.02.2013
(731) CÔNG TY CỔ PHẦN DƯỢC PHẨM TÂY NINH (VN)
Số 10, đường Nguyễn Thái Học, phường 2, thị xã Tây Ninh, tỉnh Tây Ninh
(740) Công ty TNHH Sở hữu trí tuệ và Công nghệ Thủ đô (CAPITAL IP&T CO.,LTD.)

(511) Nhóm 05: Dược phẩm, thực phẩm chức năng, thực phẩm dinh dưỡng dùng trong y tế.

---

(210) **4-2012-28611**

(540)

THEMAZINE

(220) 18.12.2012
(441) 25.02.2013
(731) CÔNG TY CỔ PHẦN DƯỢC PHẨM TÂY NINH (VN)
Số 10, đường Nguyễn Thái Học, phường 2, thị xã Tây Ninh, tỉnh Tây Ninh
(740) Công ty TNHH Sở hữu trí tuệ và Công nghệ Thủ đô (CAPITAL IP&T CO.,LTD.)

(511) Nhóm 05: Dược phẩm, thực phẩm chức năng, thực phẩm dinh dưỡng dùng trong y tế.

---

(210) **4-2012-28612**

(540)

(220) 18.12.2012
(441) 25.02.2013
(531) 1.15.11; A26.11.12; A26.11.25
(731) CÔNG TY TNHH DỊCH VỤ CÔNG NGHỆ THÔNG TIN PRISM (VN)
Tầng 4, tòa nhà YOKO, 41 Nguyễn Thị Minh Khai, phường Bến Nghé, quận 1, thành phố Hồ Chí Minh
(740) Công ty Luật TNHH Tư vấn Quốc tế (INDOCHINE COUNSEL)

(511) Nhóm 09: Máy vi tính; phần mềm máy vi tính (ghi sẵn); chương trình trò chơi máy vi tính; chương trình điều hành máy vi tính (ghi sẵn); phần mềm cỏ thể tải xuống được; thiết bị ngoại vi máy vi tinh.

Nhóm 35: Mua bán (kinh doanh) máy tính, phần mềm máy vi tính và các bộ phận riêng lẻ của máy tính, thiết bị ngoại vi máy tính; tra cứu dữ liệu trong máy vi tính cho người khác; biên tập thông tin vào cơ sở dữ liệu máy tính; quảng cáo trực tuyến trên mạng máy tính.

Nhóm 37: Cài đặt, bảo trì và sửa chữa phần cứng máy vi tính; bảo trì và sửa chữa máy vi tính.

Nhóm 42: Khôi phục cơ sở dữ liệu máy vi tính; tư vấn trong thiết kế và phát triển phần cứng máy tính; lập trình máy tính; dịch vụ sao chép chương trình máy tính; cho thuê máy vi tính; tư vấn phần mềm máy tính; thiết kế phần mềm máy tính; cài đặt phần mềm máy tính; bảo trì phầm mềm máy tính; cập nhật phần mềm máy tính; phân tích hệ thống máy tính; dịch vụ bảo vệ máy tính khỏi virus; chuyển đổi dữ liệu máy tính và dữ liệu và dữ liệu của chương trình máy tính.

---

(210) **4-2012-28616**

(540)

(220) 18.12.2012
(441) 25.02.2013
(531) 26.1.1; 26.1.6; 25.7.20; 3.7.21; A3.7.24; 3.7.20
(591) Nâu, trắng, hồng
(731) CÔNG TY TNHH BÍ QUYẾT TỰ NHIÊN (VN)
Số 42 đường Nguyễn Cửu Vân, phường 17, quận Bình Thạnh, thành phố Hồ Chí Minh

(511) Nhóm 29: Tổ chim ăn được.

Nhóm 35: Dịch vụ quảng cáo; dịch vụ nghiên cứu thị trường; dịch vụ thăm dò dư luận; dịch vụ tư vấn điều hành kinh doanh; dịch vụ giới thiệu sản phẩm.

---

(210) **4-2012-28617**

(540)

(220) 18.12.2012
(441) 25.02.2013
(531) 26.1.1; 26.1.6; 25.7.20; 3.7.21; A3.7.24; 3.7.20
(591) Nâu, trắng, hồng
(731) CÔNG TY TNHH BÍ QUYẾT TỰ NHIÊN (VN)
Số 42 đường Nguyễn Cửu Vân, phường 17, quận Bình Thạnh, thành phố Hồ Chí Minh

(511) Nhóm 29: Tổ chim ăn được.

Nhóm 35: Dịch vụ quảng cáo; dịch vụ nghiên cứu thị trường; dịch vụ thăm dò dư luận; dịch vụ tư vấn điều hành kinh doanh; dịch vụ giới thiệu sản phẩm.

---

(210) **4-2012-28618**

(540)

(220) 18.12.2012
(441) 25.02.2013
(531) 26.1.1; 26.13.25
(591) Vàng, trắng, cam, đen, đỏ
(731) CÔNG TY TNHH TRẦM HƯƠNG GENKI (VN)
Số 542 đường Trần Hưng Đạo, phường 2, quận 5, thành phố Hồ Chí Minh

(511) Nhóm 05: Trà thảo dược.

Nhóm 30: Trà; đồ uống trên cơ sở trà.

Nhóm 35: Dịch vụ quảng cáo; dịch vụ nghiên cứu thị trường; dịch vụ thăm dò dư luận; dịch vụ tư vấn điều hành kinh doanh; dịch vụ giới thiệu sản phẩm.

---

(210) **4-2012-28619**

(540)

(220) 18.12.2012
(441) 25.02.2013
(531) 26.1.1; 26.11.2; 26.13.25
(591) Vàng, trắng, cam, đen, đỏ
(731) CÔNG TY TNHH TRẦM HƯƠNG GENKI (VN)
Số 542 đường Trần Hưng Đạo, phường 2, quận 5, thành phố Hồ Chí Minh

(511) Nhóm 05: Trà thảo dược.

Nhóm 30: Trà; đồ uống trên cơ sở trà.

Nhóm 35: Dịch vụ quảng cáo; dịch vụ nghiên cứu thị trường; dịch vụ thăm dò dư luận; dịch vụ tư vấn điều hành kinh doanh; dịch vụ giới thiệu sản phẩm.

---

(210) **4-2012-28620**

(540)

(220) 18.12.2012
(441) 25.02.2013
(591) Xanh ngọc, vàng
(731) CÔNG TY CỔ PHẦN SÀI GÒN TRIỂN VỌNG (VN)
Số 163 Nguyễn Văn Trỗi, phường 11, quận Phú Nhuận, thành phố Hồ Chí Minh
(740) Công ty TNHH BABYLON (BABYLON COMPANY LIMITED)

(511) Nhóm 36: Quản lý bất động sản, kinh doanh bất động sản, tư vấn và môi giới bất động sản.

---

(210) **4-2012-28624**

(540)

ECOSON

(220) 18.12.2012
(441) 25.02.2013
(731) CÔNG TY CỔ PHẦN ĐẦU TƯ SẢN XUẤT VÀ THƯƠNG MẠI TRƯỜNG SƠN (VN)
Xóm 4, Phú Đô, xã Mễ Trì, huyện Từ Liêm, thành phố Hà Nội
(740) Công ty TNHH BABYLON (BABYLON COMPANY LIMITED)

(511) Nhóm 02: Sơn.

Nhóm 35: Mua, bán, xuất nhập khẩu sơn

---

(210) **4-2012-28625**

(540)

(220) 18.12.2012
(441) 25.02.2013
(531) 26.4.1; 24.9.1; 24.9.3; 9.7.1
(731) NGUYỄN TRỌNG GIÁP (VN)
Số 68, ngõ 162 A, Tôn Đức Thắng, phường Hàng Bột, quận Đống Đa, thành phố Hà Nội
(740) Công ty TNHH Luật và Tư vấn đầu tư INCIP (INCIP CO.,LTD.)

(511) Nhóm 11: Bếp ga; bếp điện; bếp từ; nồi dùng điện; chảo dùng điện; ấm đun nước dùng điện.

Nhóm 35: Mua bán: bếp ga, bếp điện, bếp từ, nồi, chảo, ấm đun nước.

---

(210) **4-2012-28627**

(540)

DODAVI

(220) 18.12.2012
(441) 25.02.2013
(731) NGUYỄN VĂN KHƯƠNG (VN)
99 ngõ 180, đường Nguyễn Lương Bằng, quận Đống Đa, thành phố Hà Nội
(740) Công ty TNHH Đại Tín và Liên Danh (DAITIN AND ASSOCIATES CO.,LTD)

(511) Nhóm 18: Cặp da; túi xách tay; da thuộc; ví đựng tiền; va li; ba lô.

Nhóm 25: Quần áo da; dép; giầy; đế cho đồ đi chân; mũi giày dép; găng tay (trang phục).

---

(210) **4-2012-28630**

(540)

(220) 18.12.2012
(441) 25.02.2013
(531) 2.9.10; 26.13.25
(591) Xanh lá cây, ghi
(731) UNILEVER N.V. (NL)
Weena 455, 3013 AL Rotterdam, The Netherlands
(740) Công ty TNHH Sở hữu trí tuệ Tầm Nhìn Mới (FRESHVIEW CO.,LTD.)

(511) Nhóm 03: Kem đánh răng; nước súc miệng không chứa dược chất; chế phẩm dùng để đánh bóng răng [không chứa dược chất]; chế phẩm dạng bột dùng để đánh răng [không chứa dược chất].

Nhóm 21: Bàn chải đánh răng, dụng cụ và đồ dùng để làm sạch và bảo vệ răng (không dùng cho mục đích y tế), dụng cụ và đồ dùng để làm sạch và bảo vệ lưỡi ([không phải là dụng cụ dùng để cạo lưỡi thuộc nhóm 10], không dùng cho mục đích y tế), dụng cụ và đồ dùng để làm sạch và bảo vệ lợi (không dùng cho mục đích y tế); tăm, hộp đựng bàn chải đánh răng và hộp đựng tăm, không làm bằng kim loại quý; tơ sợi dùng cho răng [không dùng cho mục đích y tế], dụng cụ (vật dụng) dùng cho nhà vệ sinh.

---

(210) **4-2012-28632**

(540)

CITY LIFE COFFEE

(220) 18.12.2012
(441) 25.02.2013

(731) CÔNG TY CỔ PHẦN XUẤT NHẬP KHẨU NAM HÀ NỘI (SIMEX) (VN)
497 Điện Biên Phủ, phường 3, quận 3, thành phố Hồ Chí Minh

(511) Nhóm 30: Cà phê rang xay; cà phê hòa tan; trà; ca cao.

---

(210) **4-2012-28634**

(540)

KIỀU MY

(220) 18.12.2012
(441) 25.02.2013
(731) HỘ KINH DOANH KIỀU MY (VN)
Số 357, ấp Hội Xuân, thị trấn Tầm Vu, huyện Châu Thành, tỉnh Long An
(740) Công ty Cổ phần Sở hữu công nghiệp INVESTIP (INVESTIP)

(511) Nhóm 32: Đồ uống không có cồn; nước trái cây (thức uống giải khát); nước thanh long lên men (thức uống giải khát); nước trái cây lên men (thức uống giải khát).

---

(210) **4-2012-28635**

(540)

(220) 18.12.2012
(441) 25.02.2013
(531) 26.1.2; 26.1.6; 26.15.3; 26.13.25
(591) Đỏ, vàng, xanh lá cây, xanh dương, trắng
(731) CƠ SỞ LẬP THÀNH (VN)
Số 202, đường Nguyễn Huệ, khu vực 6, phường IV, thành phố Vị Thanh, tỉnh Hậu Giang
(740) Công ty Cổ phần Sở hữu công nghiệp INVESTIP (INVESTIP)

(511) Nhóm 30: Bánh ngọt; bánh pía; bánh trung thu; bánh dừa; bánh bột đậu; bánh mặn.

---

(210) **4-2012-28636**

(540)

(220) 18.12.2012
(441) 25.02.2013
(531) 26.1.1; 1.3.1; 6.1.2; A6.1.4; A26.11.12; 25.7.20; 3.7.3
(591) Đỏ, vàng, xanh da trời, xanh lá cây, ghi xám
(731) HIỆP HỘI CHĂN NUÔI, CHẾ BIẾN VÀ TIÊU THỤ GÀ ĐỒI THỊ XÃ CHÍ LINH (VN)
Khu Tân An, phường Bến Tắm, thị xã Chí Linh, tỉnh Hải Dương
(740) Công ty TNHH Sở hữu trí tuệ PADEMARK (PADEMARK CO.,LTD.)

(511) Nhóm 29: Thịt gà đã chế biến; thực phẩm làm từ thịt gà như giò gà, ruốc gà.

Nhóm 31: Gà giống, gà nuôi thịt, gà đẻ (còn sống).

---

(210) **4-2012-28637**

(540)

(220) 18.12.2012
(441) 25.02.2013
(531) A26.11.12; 5.5.16; 5.5.19; A5.5.20; 5.3.11; A5.3.13
(731) CÔNG TY TNHH THẾ THẢNH (VN)
Thị Trấn Khoái Châu, huyện Khoái Châu, tỉnh Hưng Yên
(740) Công ty TNHH Sở hữu trí tuệ PADEMARK (PADEMARK CO.,LTD.)

(511) Nhóm 35: Mua bán: chăn, ga, gối, đệm.

---

(210) **4-2012-28638**

(540)

(220) 18.12.2012
(441) 25.02.2013
(531) 26.1.1; 1.5.1; 1.3.1; 25.7.20; 4.3.3; 1.15.11; 25.1.6; 9.1.10; 25.7.25; 26.13.25
(591) Đỏ, trắng, vàng đồng, xanh
(731) ĐỖ MẠNH PHONG (VN)
Thôn Phương Điếm, thị trấn Gia Lộc, huyện Gia Lộc, tỉnh Hải Dương
(740) Công ty TNHH Sở hữu trí tuệ PADEMARK (PADEMARK CO.,LTD.)

(511) Nhóm 03: Hương (nhang đốt).

---

(210) **4-2012-28639**

(540)

ICARE

(220) 18.12.2012
(441) 25.02.2013
(731) CÔNG TY TNHH NHA BẢO (VN)
536/32/4 Âu Cơ, phường 10, quận Tân Bình, thành phố Hồ Chí Minh
(740) Công ty TNHH Sở hữu trí tuệ Ngôi Sao chuyên nghiệp và liên danh (NOVAPRO & ASSOCIATES CO.,LTD.)

(511) Nhóm 10: Thiết bị y tế như: găng tay khám, găng tay phẫu thuật, dây truyền dịch, bơm kim tiêm, ống nội khí quản.

---

(210) **4-2012-28641**

(540)

TURBOSMEC

(220) 18.12.2012
(441) 25.02.2013
(731) CÔNG TY LIÊN DOANH MEYER - BPC (VN)
6A3 quốc lộ 60, phường Phú Tân, thành phố Bến Tre, tỉnh Bến Tre
(740) Công ty TNHH Sở hữu trí tuệ Ngôi Sao chuyên nghiệp và liên danh (NOVAPRO & ASSOCIATES CO.,LTD.)

(511) Nhóm 05: Dược phẩm.

---

(210) **4-2012-28642**

(540)

Vicom

(220) 18.12.2012
(441) 25.02.2013
(731) CÔNG TY CỔ PHẦN VẬT LIỆU XÂY DỰNG KỸ THUẬT CAO (VN)
Km 9, Quán Toan, quận Hồng Bàng, thành phố Hải Phòng
(740) Công ty TNHH Sở hữu trí tuệ Ngôi Sao chuyên nghiệp và liên danh (NOVAPRO & ASSOCIATES CO.,LTD.)

(511) Nhóm 19: Vật liệu xây dựng phi kim loại, cụ thể là xi măng.

---

(210) **4-2012-28648**

(540)

(220) 18.12.2012
(441) 25.02.2013
(531) 26.1.1; 26.1.2; A1.1.3; 4.3.3
(591) Trắng, vàng, đỏ
(731) CÔNG TY CỔ PHẦN HUYỀN ANH (VN)
Thôn Giáp Ngọ, thị trấn Chúc Sơn, huyện Chương Mỹ, thành phố Hà Nội

(511) Nhóm 39: Vận tải hành khách đường bộ; vận tải hành khách đường bộ bằng xe tắc xi; vận tải hàng hóa bằng đường bộ theo hợp đồng; cho thuê xe.

---

(210) **4-2012-28649**

(540)

(220) 18.12.2012
(441) 25.02.2013
(531) 26.1.1; 26.1.2; 6.1.2; A6.1.4
(591) Đỏ, vàng
(731) CÔNG TY TNHH CHÈ VÂN SHAN (VN)
Số nhà 35, ngõ 12, phố Nguyễn Phúc Lai, phường Ô Chợ Dừa, quận Đống Đa, thành phố Hà Nội

(511) Nhóm 12: Phương tiện giao thông trên bộ.

Nhóm 30: Trà (chè)

Nhóm 39: Du lịch.

Nhóm 43: Dịch vụ cung cấp thực phẩm và đồ uống do nhà hàng thực hiện.

---

(210) **4-2012-28650**

(540)

(220) 18.12.2012
(441) 25.02.2013
(531) 26.1.1; 26.1.2; A26.11.12; A1.1.2; 26.13.25
(731) CÔNG TY CỔ PHẦN CÔNG NGHỆ SƠN VINANO (VN)
24A1, Bộ Tư Lệnh Thông Tin, xã Tứ Hiệp, huyện Thanh Trì, thành phố Hà Nội

(511) Nhóm 02: Sơn.

Nhóm 19: Bột bả tường.

---

(210) **4-2012-28652**

(540)

(220) 18.12.2012
(441) 25.02.2013
(531) 26.1.2; 26.1.6; 2.9.4; 26.13.25
(731) CÔNG TY CỔ PHẦN CÔNG NGHỆ SOA VIỆT NAM (VN)
Số 21, ngõ 42/82 phố Vọng, phường Đồng Tâm, quận Hai Bà Trưng, thành phố Hà Nội

(511) Nhóm 09: Camera giám sát.

---

(210) **4-2012-28653**

(540)

(220) 18.12.2012
(441) 25.02.2013
(531) 26.3.23
(731) ZHEJIANG LAISIAO ELECTRICAL APPLIANCE CO.,LTD. (CN)
Industrial Park, Wangdian Town, Jiaxing City, Zhejiang Province, 314011, China
(740) Công ty TNHH Trường Xuân (AGELESS CO.,LTD.)

(511) Nhóm 11: Bộ thu năng lượng mặt trời [sưởi ấm, đối nóng]; buồng tắm gương sen [có vách ngăn đóng kín]; thiết bị sinh hơi nóng của bồn tắm; đèn; thiết bị lọc không khí; thiết bị làm nóng không khí; thiết bị sưởi ấm; thiết bị làm nóng nước dùng cho buồng tắm; lò sưởi, dùng điện; thiết bị tích nhiệt.

---

(210) **4-2012-28654**

(540)

O RƠ CỜ

(220) 18.12.2012
(441) 25.02.2013
(731) ORACLECOSMETIC CO.,LTD. (KR)
#501, 1189, Dunsan2-dong, Seo-gu Daejeon-Si, KOREA
(740) Công ty TNHH Trường Xuân (AGELESS CO.,LTD.)

(511) Nhóm 03: Kem mỹ phẩm dùng để chăm sóc da; chế phẩm chăm sóc da; chế phẩm trang điểm; dầu dưỡng thể; nước thơm dùng để dưỡng toàn thân; chế phẩm mỹ phẩm giúp cho người thon thả; chế phẩm mỹ phẩm chống nắng; chế phẩm làm sạch cho da.

---

(210) **4-2012-28655**

(540)

HONECO
Quà tặng tinh túy từ thiên nhiên

(220) 18.12.2012
(441) 25.02.2013
(531) 26.5.1; 6.1.2; A6.1.4; 26.13.25
(591) Đỏ, trắng, cam
(731) CÔNG TY TNHH ONG TAM ĐẢO (VN)
Thôn Hưởng Lộc, xã Đạo Đức, huyện Bình Xuyên, tỉnh Vĩnh Phúc
(740) Công ty TNHH Trường Xuân (AGELESS CO.,LTD.)

(511) Nhóm 05: Thực phẩm chức năng dùng cho mục đích y tế; sữa ong chúa (dùng trong ngành y); thực phẩm dùng cho trẻ sơ sinh.

Nhóm 30: Mật ong; keo ong dùng làm thực phẩm cho người; sữa ong chúa dùng làm thực phẩm cho người (không dùng cho ngành y); tinh nghệ dùng làm thực phẩm.

---

(210) **4-2012-28656**

(540)

REBOY

(220) 18.12.2012
(441) 25.02.2013
(731) CÔNG TY TNHH THƯƠNG MẠI TRANG THIẾT BỊ Y TẾ VIỆT ĐỨC (VN)
24 Nguyễn Giản Thanh, phường 15, quận 10, thành phố Hồ Chí Minh
(740) Công ty cổ phần Tư vấn S&B (S&B CONSULTANT.,CORP.)

(511) Nhóm 10: Bao cao su; que thử thai; miếng dán chườm lạnh dùng để làm mát, hạ sốt (không tẩm thuốc); miếng dán chống say tàu xe (không tẩm thuốc); khẩu trang y tế.

---

(210) **4-2012-28657**

(540) HÀ VỤ

(220) 18.12.2012
(441) 25.02.2013
(731) HỘ KINH DOANH LÊ VĂN VỤ (VN)
Tiểu khu 9, thị trấn Hát Lót, huyện Mai Sơn, tỉnh Sơn La
(740) Công ty cổ phần Tư vấn S&B (S&B CONSULTANT.,CORP.)

(511) Nhóm 29: Chả lợn; giò lợn; lạp xưởng; thịt lợn khô; thịt bò khô; thịt trâu khô.

---

(210) **4-2012-28659**

(540) DAVOSA

(220) 19.12.2012
(441) 25.02.2013
(531) 3.7.21; A3.7.24; 26.4.4; 26.13.25
(731) CÔNG TY TNHH DELTA CENTRE VIỆT NAM (VN)
Thôn Phú Vinh, xã Phú Nghĩa, huyện Chương Mỹ, thành phố Hà Nội
(740) Công ty TNHH Tư vấn sở hữu trí tuệ Việt (VIET IP CO.,LTD.)

(511) Nhóm 01: Hóa chất xây dựng, keo dán công nghiệp, chất chống thấm, chất dính dùng trong công nghiệp, nhựa nhân tạo dạng thô, chất dẻo dạng thô.

Nhóm 02: Sơn và chất phủ (sơn), nhựa tự nhiên dạng thô.

---

(210) **4-2012-28661**

(540)

(220) 19.12.2012
(441) 25.02.2013
(531) 26.1.2; 25.7.20; 5.3.11; A5.3.13
(591) Đen, trắng, xanh lá cây, vàng
(731) CÔNG TY CỔ PHẦN RAU AN TOÀN ĐÀ LẠT XANH V.P (VN)
Thôn Tân Trung, xã Tân Hội, huyện Đức Trọng, tỉnh Lâm Đồng

(511) Nhóm 31: Rau, hoa, quả tươi.

Nhóm 35: Bán sỉ và lẻ rau, hoa, quả tươi.

---

(210) **4-2012-28662**

(540)

(220) 19.12.2012
(441) 25.02.2013
(531) A26.11.12; 25.1.6; 9.1.10; 26.13.25
(591) Xanh lá cây, xanh nước biển, vàng, trắng, xanh dương đậm
(731) TRƯỜNG ĐẠI HỌC NÔNG NGHIỆP HÀ NỘI (VN)
Thị trấn Trâu Quỳ, huyện Gia Lâm, thành phố Hà Nội
(740) Công ty TNHH Tư vấn và Đầu tư BRANDLINK (BRANDLINK CO.,LTD.)

(511) Nhóm 05: Trà (thực phẩm chức năng).

---

(210) **4-2012-28664**

(540)

(220) 19.12.2012
(441) 25.02.2013
(531) 26.4.2; 1.3.1; 25.7.20; 26.11.3
(591) Xanh dương, đỏ, xanh dương đậm, vàng
(731) CÔNG TY CP SẢN XUẤT VÀ PHÁT TRIỂN THƯƠNG MẠI TÂN PHÁT (VN)
Số 126, ngõ 116, đường 70, phường Kiến Hưng, quận Hà Đông, thành phố Hà Nội

(511) Nhóm 11: Bộ phụ kiện phòng tắm thuộc thiết bị vệ sinh cụ thể là: bộ sen tắm, bộ vòi tắm, bộ xịt vệ sinh, chậu rửa bát bằng inốc thuộc thiết bị vệ sinh, bồn tắm, bình nước nóng đun bằng điện sử dụng trong phòng tắm thuộc thiết bị vệ sinh.

Nhóm 21: Bộ phụ kiện phòng tắm cụ thể: khay xà phòng tắm bằng inốc; vòng treo khăn tắm làm bằng inốc; giá để giấy vệ sinh làm bằng inốc; thanh treo khăn mặt làm bằng inốc, giá để đựng cốc đánh răng làm bằng inốc.

---

(210) **4-2012-28666**

(540)

(220) 19.12.2012
(441) 25.02.2013
(531) 25.5.3; 26.11.1; A26.11.12; 26.13.25
(591) Xanh lá cây
(731) CÔNG TY TNHH TRUYỀN THÔNG YES (VN)
P. 606, tòa nhà Indochina, số 4, đường Nguyễn Đình Chiểu, phường Đakao, quận 01, thành phố Hồ Chí Minh

(511) Nhóm 16: ấn phẩm: sách; catalô; tờ rơi; ấn phẩm; xuất bản phẩm dạng in; áp phích quảng cáo; tờ rơi, tờ rao hàng.

Nhóm 35: Quảng cáo; dịch vụ giới thiệu sản phẩm trên các phương tiện truyền thông, cho mục đích bán lẻ.

---

(210) **4-2012-28667**

(540)

(220) 19.12.2012
(441) 25.02.2013
(531) 26.13.25; 26.1.1; 2.9.14; A2.9.15; 5.1.2; 5.7.13; A5.7.23; A5.1.5; A5.1.6; 1.15.1; A26.11.12
(591) Đỏ, cam, vàng, xanh lá cây, xanh dương, chàm, tím
(731) CÔNG TY CỔ PHẦN GIÁO DỤC VÀ ĐÀO TẠO HOÀ THUẬN PHÁT (VN)
193-203 Trần Hưng Đạo, phường Cô Giang, quận 1, thành phố Hồ Chí Minh

(511) Nhóm 35: Tư vấn quản lý nhân sự ; tuyển dụng lao động; tuyển dụng nhân sự.

Nhóm 41: Trường đào tạo; tổ chức và điều khiển hội thảo chuyên đề; dịch vụ về giáo dục giảng dạy; hướng dẫn nghề nghiệp; dịch thuật; thông tin giáo dục.

---

(210) **4-2012-28668**

(540)

(220) 19.12.2012
(441) 25.02.2013
(531) 24.1.5; 25.1.25; 9.7.1; A9.7.22
(591) Xanh đậm, đỏ, trắng, vàng
(731) CÔNG TY CỔ PHẦN GIÁO DỤC VÀ ĐÀO TẠO HOÀ THUẬN PHÁT (VN)
193-203 Trần Hưng Đạo, phường Cô Giang, quận 1, thành phố Hồ Chí Minh

(511) Nhóm 41: Trường đào tạo, học viện; tổ chức và điều khiển hội thảo chuyên đề; dịch vụ về giáo dục giảng dạy; dịch vụ hướng dẫn, giảng dạy; đào tạo thực hành; trường mẫu giáo.

---

(210) **4-2012-28670**

(540) UNITINT

(220) 19.12.2012
(441) 25.02.2013
(731) PIDILITE INDUSTRIES LIMITED (IN)
Regent Chambers, 7th Floor, Jamnalal Bajaj Marg, 208 Nariman Point, Mumbai, 400 021, India
(740) Văn phòng luật sư Phạm và Liên danh (PHAM & ASSOCIATES)

(511) Nhóm 02: Chất nhuộm đa dụng.

---

(210) **4-2012-28672**

(540) EMOTIVYST

(220) 19.12.2012
(441) 25.02.2013
(731) JOHNSON & JOHNSON (US)
One Johnson & Johnson Plaza, New Brunswick, New Jersey, 08933 U.S.A.
(740) Văn phòng luật sư Phạm và Liên danh (PHAM & ASSOCIATES)

(511) Nhóm 05: Chế phẩm dược dùng cho người.

---

(210) **4-2012-28673**

(540)

(220) 19.12.2012
(441) 25.02.2013
(531) A26.11.12; 26.13.25
(731) CÔNG TY CỔ PHẦN GIA THIÊN PHÁT (VN)
Số 31, ngõ 97, ngách 24/1 Văn Cao, phường Liễu Giai, quận Ba Đình, thành phố Hà Nội

(511) Nhóm 16: Khăn ăn bằng giấy; khăn giấy các loại; giấy nhà vệ sinh.

---

(210) **4-2012-28674**

(540) TENDER
Latest Style

(220) 19.12.2012
(441) 25.02.2013

(731) TRẦN ĐÌNH HẢI (VN)
111 ấp Cọ Dầu 2, xã Xuân Đông, huyện Cẩm Mỹ, tỉnh Đồng Nai

(511) Nhóm 03: Chế phẩm để giặt; mỹ phẩm; nước hoa.

---

(210) **4-2012-28675**

(540) ROLEZ

(220) 19.12.2012
(441) 25.02.2013

(731) TRẦN ĐÌNH HẢI (VN)
111 ấp Cọ Dầu 2, xã Xuân Đông, huyện Cẩm Mỹ, tỉnh Đồng Nai

(511) Nhóm 03: Chế phẩm để giặt; mỹ phẩm; nước hoa.

---

(210) **4-2012-28676**

(540) LUCSI

(220) 19.12.2012
(441) 25.02.2013
(531) 4.3.3; A26.11.12; 26.13.25
(731) TRẦN ĐÌNH HẢI (VN)
111 ấp Cọ Dầu 2, xã Xuân Đông, huyện Cẩm Mỹ, tỉnh Đồng Nai

(511) Nhóm 05: Chế phẩm để giặt; mỹ phẩm; nước hoa.

---

(210) **4-2012-28677**

(540) sun baby

(220) 19.12.2012
(441) 25.02.2013
(531) 1.3.1; 2.9.19; 26.11.3; 25.7.20; 26.13.25
(731) TRẦN ĐÌNH HẢI (VN)
111 ấp Cọ Dầu 2, xã Xuân Đông, huyện Cẩm Mỹ, tỉnh Đồng Nai

(511) Nhóm 03: Chế phẩm để giặt; mỹ phẩm.

Nhóm 05: Sữa bột (cho trẻ em); thực phẩm dành cho trẻ sơ sinh.

Nhóm 24: Khăn lau bằng vải (khăn sữa); vải không dệt (khăn ướt); màn chống muỗi (màn chụp).

---

(210) **4-2012-28678**

(540)

(220) 19.12.2012
(441) 25.02.2013
(531) 26.11.1; 26.13.25
(731) TRẦN ĐÌNH HẢI (VN)
111 ấp Cọ Dầu 2, xã Xuân Đông, huyện Cẩm Mỹ, tỉnh Đồng Nai

(511) Nhóm 03: Chế phẩm để giặt; mỹ phẩm.

Nhóm 05: Sữa bột (cho trẻ em); thực phẩm dành cho trẻ sơ sinh.

Nhóm 24: Khăn lau bằng vải (khăn sữa); vải không dệt (khăn ướt); màn chống muỗi (màn chụp).

---

(210) **4-2012-28679**

(540)

(220) 19.12.2012
(441) 25.02.2013
(531) 26.4.1; 26.4.4; A1.5.3; 5.5.1; 5.3.20
(591) Xanh, đỏ
(731) CÔNG TY TNHH SẢN XUẤT XUẤT NHẬP KHẨU GIA BẢO (VN)
222 tỉnh lộ 15, tổ 26, ấp Phú Hòa, xã Phú Hòa Đông, huyện Củ Chi, thành phố Hồ Chí Minh

(511) Nhóm 30: Mì, nui, bún, bánh tráng.

---

(210) **4-2012-28680**

(540)

(220) 19.12.2012
(441) 25.02.2013
(531) 26.4.2; 7.1.6; A26.4.5; 26.13.25
(591) Đỏ, xám
(731) CÔNG TY CỔ PHẦN ĐẦU TƯ TƯ VẤN XÂY DỰNG HOÀNG KHOA (VN)
Số 10A, Trương Công Định, phường 14, quận Tân Bình, thành phố Hồ Chí Minh

(511) Nhóm 19: Gạch (vật liệu xây dựng phi kim loại).

---

(210) **4-2012-28686**

(540)

(220) 19.12.2012
(441) 25.02.2013
(531) 26.1.1; 5.3.11; A5.3.13; A2.1.23; A2.3.23; A2.5.23; 26.13.25
(591) Xanh lá cây đậm, vàng
(731) CÔNG TY TNHH CÔNG NGHỆ HƯNG THÀNH PHÁT (VN)
Số 298 đường Mỹ Đình, thôn Nhân Mỹ, xã Mỹ Đình, huyện Từ Liêm, thành phố Hà Nội

(511) Nhóm 35: Dịch vụ mua bán băng vệ sinh phụ nữ.

---

(210) **4-2012-28688**

(540)

DARA

(220) 19.12.2012
(441) 25.02.2013
(731) NGUYỄN ĐỨC HOÀNG (VN)
32/36/36 đường Bùi Đình Túy, phường 12, quận Bình Thạnh, thành phố Hồ Chí Minh
(740) Công ty TNHH Tư vấn SPVN (SPVN CO.,LTD.)

(511) Nhóm 25: Quần áo.

---

(210) **4-2012-28689**

(540)

CÔNG TY CP XD THƯƠNG MẠI VẬN TẢI
M H L
MINH MINH

(220) 19.12.2012
(441) 25.02.2013
(531) 26.1.1; 18.3.21; 26.13.25
(731) CÔNG TY CỔ PHẦN XÂY DỰNG THƯƠNG MẠI VẬN TẢI MINH MINH (VN)
Số 332 Quán Rẽ, xã Mỹ Đức, huyện An Lão, thành phố Hải Phòng
(740) Công ty TNHH Sở hữu trí tuệ Thảo Thọ Quyến (INVENCO)

(511) Nhóm 35: Mua bán (kinh doanh) xăng dầu.

---

(210) **4-2012-28690**

(540)

GIA PHAN
Trinh nữ hoàng cung

(220) 19.12.2012
(441) 25.02.2013
(731) CÔNG TY TNHH MỘT THÀNH VIÊN SẢN XUẤT THƯƠNG MẠI DỊCH VỤ GIA PHAN (VN)
Số 259B, đường Lê Hồng Phong, khóm 7, phường 8, thành phố Cà Mau, tỉnh Cà Mau
(740) Công ty TNHH Sở hữu trí tuệ VIPATCO (VIPATCO IP CO.,LTD.)

(511) Nhóm 03: Mỹ phẩm; chế phẩm dùng cho mỹ phẩm.

---

(210) **4-2012-28691**

(540)

GIA PHAN
NỮ CÔNG TƯỚC

(220) 19.12.2012
(441) 25.02.2013
(731) CÔNG TY TNHH MỘT THÀNH VIÊN SẢN XUẤT THƯƠNG MẠI DỊCH VỤ GIA PHAN (VN)
Số 259B, đường Lê Hồng Phong, khóm 7, phường 8, thành phố Cà Mau, tỉnh Cà Mau
(740) Công ty TNHH Sở hữu trí tuệ VIPATCO (VIPATCO IP CO.,LTD.)

(511) Nhóm 03: Mỹ phẩm; chế phẩm dùng cho mỹ phẩm.

---

(210) **4-2012-28692**

(540)

GIA PHAN

LÁ LƯỢC VÀNG

(220) 19.12.2012
(441) 25.02.2013
(731) CÔNG TY TNHH MỘT THÀNH VIÊN SẢN XUẤT THƯƠNG MẠI DỊCH VỤ GIA PHAN (VN)
Số 259B, đường Lê Hồng Phong, khóm 7, phường 8, thành phố Cà Mau, tỉnh Cà Mau
(740) Công ty TNHH Sở hữu trí tuệ VIPATCO (VIPATCO IP CO.,LTD.)

(511) Nhóm 03: Mỹ phẩm; chế phẩm dùng cho mỹ phẩm.

---

(210) **4-2012-28693**

(540)

(220) 19.12.2012
(441) 25.02.2013
(531) 1.5.1; A1.1.2; 26.13.25
(591) Tím, xanh, đỏ, trắng
(731) CÔNG TY CỔ PHẦN DU LỊCH NGÔI SAO ĐẠI DƯƠNG (VN)
Số 112 Cầu Gỗ, phường Hàng Bạc, quận Hoàn Kiếm, thành phố Hà Nội

(511) Nhóm 39: Vận tải; du lịch.

---

(210) **4-2012-28694**

(540)

(220) 19.12.2012
(441) 25.02.2013
(531) 26.4.2; 26.4.4; A25.3.25; 26.13.25
(591) Xanh lá cây, xanh cốm, đen
(731) CÔNG TY TNHH NÔNG LÂM SẢN TIÊN PHƯỚC (VN)
Số 158, ngõ 149, đường Hồ Tùng Mậu, thị trấn Cầu Diễn, huyện Từ Liêm, thành phố Hà Nội

(511) Nhóm 05: Dược thảo, chế phẩm dược dược phẩm.

---

(210) **4-2012-28695**

(540)

NẤM LIM

(220) 19.12.2012
(441) 25.02.2013
(731) CÔNG TY TNHH NÔNG LÂM SẢN TIÊN PHƯỚC (VN)
Số 158 ngõ 149 đường Hồ Tùng Mậu, thị trấn Cầu Diễn, huyện Từ Liêm, thành phố Hà Nội

(511) Nhóm 05: Dược thảo; chế phẩm dược, dược phẩm.

---

(210) **4-2012-28696**

(540)

NẤM LIM XANH TIÊN PHƯỚC

(220) 19.12.2012
(441) 25.02.2013
(731) CÔNG TY TNHH NÔNG LÂM SẢN TIÊN PHƯỚC (VN)
Số 158 ngõ 149 đường Hồ Tùng Mậu, thị trấn Cầu Diễn, huyện Từ Liêm, thành phố Hà Nội

(511) Nhóm 05: Dược thảo; chế phẩm dược, dược phẩm.

---

(210) **4-2012-28697**

(540)

(220) 19.12.2012
(441) 25.02.2013
(531) 26.4.2; 26.4.4; 5.3.11; A5.3.13; A5.3.15
(591) Xanh lá, xanh cốm, vàng cam, đen, trắng
(731) CÔNG TY TNHH NÔNG LÂM SẢN TIÊN PHƯỚC (VN)
Số 158, ngõ 149, đường Hồ Tùng Mậu, thị trấn Cầu Diễn, huyện Từ Liêm, thành phố Hà Nội

(511) Nhóm 05: Dược thảo, chế phẩm dược, dược phẩm.

---

(210) **4-2012-28699**

(540)

(220) 19.12.2012
(441) 25.02.2013
(531) 26.1.2; 26.4.2; 26.13.25; 26.4.1
(591) Xanh, đỏ, trắng
(731) KHƯU CHÍ ĐẠI (VN)
13 đường 3-2, quận Ninh Kiều, thành phố Cần Thơ
(740) Công ty TNHH Sở hữu trí tuệ Gia Việt (GIAVIET CO.,LTD.)

(511) Nhóm 35: Dịch vụ mua bán thịt quay, giò chả, mua bán bánh mì bánh bao.

---

(210) **4-2012-28700**

(540)

OXYFUSION

(220) 19.12.2012
(441) 25.02.2013
(731) UNILEVER N.V. (NL)
Weena 455, 3013 AL Rotterdam, The Netherlands
(740) Công ty TNHH Sở hữu trí tuệ Tầm Nhìn Mới (FRESHVIEW CO.,LTD.)

(511) Nhóm 03: Xà phòng; nước hoa; tinh dầu; chế phẩm khử mùi trên cơ thể [dùng cho cá nhân] và chế phẩm chống chảy mồ hôi [dùng cho cá nhân]; mỹ phẩm chăm sóc tóc; chế phẩm nhuộm tóc; chế phẩm màu để nhuộm tóc; nước xức tóc (mỹ phẩm); chế phẩm để tạo nếp tóc lượn sóng; dầu gội đầu; dầu xả tóe; keo xịt tóc; phấn xoa tóc [mỹ phẩm]; mỹ phẩm tạo kiểu dáng cho tóc; keo xịt màu cho tóc [thuộc nhóm này]; bọt dùng cho tóc [mỹ phẩm]; nước bóng tóc [mỹ phẩm]; đầu tóc [mỹ phẩm]; mỹ phẩm dưỡng ẩm cho tóc; chất

lỏng dùng để trang điểm tóc [mỹ phẩm]; chế phẩm bảo vệ tóc [không chứa dược chất]; chế phẩm dưỡng tóc khô [không chứa dược chất]; dầu xức tóc [mỹ phẩm]; chế phẩm làm khỏe tóc [không chứa được chất]; kem bôi tóc [mỹ phẩm]; chế phẩm dùng để tắm thường và/hoặc tắm vòi hoa sen [không chứa dược chất]; chế phẩm dùng để trang điểm không chứa dược chất; mỹ phẩm chăm sóc da; mỹ phẩm.

---

(210) **4-2012-28703**

(540)

(220) 19.12.2012
(441) 25.02.2013
(531) 1.15.25; 5.1.3; A5.1.5; A26.11.12
(591) Xanh da trời, xanh lá cây, đỏ, trắng
(731) CÔNG TY TNHH ĐẦU TƯ CÔNG NGHỆ VÀ THƯƠNG MẠI BẢO TRÂM (VN)
Thôn Đồng Trì, xã Tứ Hiệp, huyện Thanh Trì, thành phố Hà Nội
(740) Công ty TNHH Sở hữu trí tuệ AL Nguyên (ALNGUYEN IP CO.,LTD.)

(511) Nhóm 11: Máy lọc nước; máy lọc không khí.

---

(210) **4-2012-28704**

(540)

(220) 19.12.2012
(441) 25.02.2013
(531) 26.4.2; 25.7.20; 25.7.25; 5.5.19
(591) Hồng sẫm, hồng, đỏ, vàng, xanh lá cây, xanh tím, xanh dương, đen, trắng
(731) CÔNG TY CỔ PHẦN DƯỢC LIỆU VẬT TƯ Y TẾ HẢI PHÒNG (VN)
Số 31/51 Phạm Tử Nghi, phường Vĩnh Niệm, quận Lê Chân, thành phố Hải Phòng
(740) Công ty TNHH Sở hữu trí tuệ và Công nghệ Thủ đô (CAPITAL IP&T CO.,LTD.)

(511) Nhóm 05: Dược phẩm, thực phẩm chức năng, thực phẩm dinh dưỡng dùng trong y tế.

---

(210) **4-2012-28705**

(540) 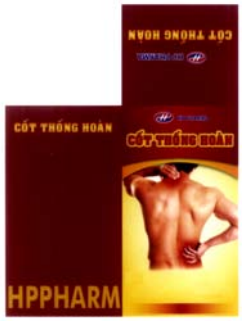

(220) 19.12.2012
(441) 25.02.2013
(531) 26.4.2; 26.1.2; A26.11.12; 2.1.1
(591) Đỏ vàng, vàng sẫm, xanh dương sẫm, xanh dương, đen, trắng
(731) CÔNG TY CỔ PHẦN DƯỢC LIỆU & VẬT TƯ Y TẾ HẢI PHÒNG (VN)
Số 31/51 Phạm Tử Nghi, phường Vĩnh Niệm, quận Lê Chân, thành phố Hải Phòng
(740) Công ty TNHH Sở hữu trí tuệ và Công nghệ Thủ đô (CAPITAL IP&T CO.,LTD.)

(511) Nhóm 05: Dược phẩm, thực phẩm chức năng, thực phẩm dinh dưỡng dùng trong y tế.

---

(210) **4-2012-28706**

(540)

(220) 19.12.2012
(441) 25.02.2013
(531) 26.4.2; 26.1.2; A26.11.12; 26.1.1
(591) Đỏ sẫm, đỏ, vàng, da cam, xanh dương sẫm, trắng
(731) CÔNG TY CỔ PHẦN DƯỢC LIỆU VÀ VẬT TƯ Y TẾ HẢI PHÒNG (VN)
Số 31/51 Phạm Tử Nghi, phường Vĩnh Niệm, quận Lê Chân, thành phố Hải Phòng
(740) Công ty TNHH Sở hữu trí tuệ và Công nghệ Thủ đô (CAPITAL IP&T CO.,LTD.)

(511) Nhóm 05: Dược phẩm, thực phẩm chức năng, thực phẩm dinh dưỡng dùng trong y tế.

---

(210) **4-2012-28707**

(540)

(220) 19.12.2012
(441) 25.02.2013
(531) 26.4.2; 26.1.2; 26.1.1; A26.11.12
(591) Xanh dương, xanh dương nhạt, đỏ, vàng, trắng
(731) CÔNG TY CỔ PHẦN DƯỢC LIỆU VÀ VẬT TƯ Y TẾ HẢI PHÒNG (VN)
Số 31/51 Phạm Tử Nghi, phường Vĩnh Niệm, quận Lê Chân, thành phố Hải Phòng
(740) Công ty TNHH Sở hữu trí tuệ và Công nghệ Thủ đô (CAPITAL IP&T CO.,LTD.)

(511) Nhóm 05: Dược phẩm, thực phẩm chức năng, thực phẩm dinh dưỡng dùng trong y tế.

---

(210) **4-2012-28708**

(540)

(220) 19.12.2012
(441) 25.02.2013
(531) 26.4.2; 26.1.2; A26.11.12; 26.13.1
(591) Xanh dương, đỏ, xanh dương sẫm, vàng, da cam, xanh lá cây, trắng
(731) CÔNG TY CỔ PHẦN DƯỢC LIỆU VÀ VẬT TƯ Y TẾ HẢI PHÒNG (VN)
Số 31/51 Phạm Tử Nghi, phường Vĩnh Niệm, quận Lê Chân, thành phố Hải Phòng
(740) Công ty TNHH Sở hữu trí tuệ và Công nghệ Thủ đô (CAPITAL IP&T CO.,LTD.)

(511) Nhóm 05: Dược phẩm, thực phẩm chức năng, thực phẩm dinh dưỡng dùng trong y tế.

---

(210) **4-2012-28709**

(540)

IMOTIDUMTANA

(220) 19.12.2012
(441) 25.02.2013
(731) CÔNG TY TRÁCH NHIỆM HỮU HẠN DƯỢC PHẨM VIỆT - THÁI (VN)
450/4A Dương Bá Trạc, phường 1, quận 8, thành phố Hồ Chí Minh
(740) Công ty TNHH Sở hữu trí tuệ và Công nghệ Thủ đô (CAPITAL IP&T CO.,LTD.)

(511) Nhóm 05: Dược phẩm, thực phẩm chức năng, thực phẩm dinh dưỡng dùng trong y tế.

---

(210) **4-2012-28710**

(540)

TIFPITANA

(220) 19.12.2012
(441) 25.02.2013
(731) CÔNG TY TRÁCH NHIỆM HỮU HẠN DƯỢC PHẨM VIỆT - THÁI (VN)
450/4A Dương Bá Trạc, phường 1, quận 8, thành phố Hồ Chí Minh
(740) Công ty TNHH Sở hữu trí tuệ và Công nghệ Thủ đô (CAPITAL IP&T CO.,LTD.)

(511) Nhóm 05: Dược phẩm, thực phẩm chức năng, thực phẩm dinh dưỡng dùng trong y tế.

---

(210) **4-2012-28711**

(540)

NOTILUMTANA

(220) 19.12.2012
(441) 25.02.2013
(731) CÔNG TY TRÁCH NHIỆM HỮU HẠN DƯỢC PHẨM VIỆT - THÁI (VN)
450/4A Dương Bá Trạc, phường 1, quận 8, thành phố Hồ Chí Minh
(740) Công ty TNHH Sở hữu trí tuệ và Công nghệ Thủ đô (CAPITAL IP&T CO.,LTD.)

(511) Nhóm 05: Dược phẩm, thực phẩm chức năng, thực phẩm dinh dưỡng dùng trong y tế.

---

(210) **4-2012-28712**

(540)

SKINGLOW

(220) 19.12.2012
(441) 25.02.2013
(731) ZYANYA GLOBAL PTE.,LTD. (SG)
Block 613, Hougang Avenue 8, #03-428, Singapore 53061
(740) Công ty TNHH Sở hữu trí tuệ và Công nghệ Thủ đô (CAPITAL IP&T CO.,LTD.)

(511) Nhóm 05: Dược phẩm, thực phẩm chức năng, thực phẩm dinh dưỡng dùng trong y tế.

---

(210) **4-2012-28713**

(540)

MOMEBEST

(220) 19.12.2012
(441) 25.02.2013

(731) ZYANYA GLOBAL PTE.,LTD. (SG)
Block 613, Hougang Avenue 8, #03-428, Singapore 53061

(740) Công ty TNHH Sở hữu trí tuệ và Công nghệ Thủ đô (CAPITAL IP&T CO.,LTD.)

(511) Nhóm 05: Dược phẩm, thực phẩm chức năng, thực phẩm dinh dưỡng dùng trong y tế.

---

(210) **4-2012-28714**

(540)

TOTDATOC

(220) 19.12.2012
(441) 25.02.2013

(731) ZYANYA GLOBAL PTE.,LTD. (SG)
Block 613, Hougang Avenue 8, #03-428, Singapore 53061

(740) Công ty TNHH Sở hữu trí tuệ và Công nghệ Thủ đô (CAPITAL IP&T CO.,LTD.)

(511) Nhóm 05: Dược phẩm, thực phẩm chức năng, thực phẩm dinh dưỡng dùng trong y tế.

---

(210) **4-2012-28715**

(540)

MOMERIGHT

(220) 19.12.2012
(441) 25.02.2013
(731) ZYANYA GLOBAL PTE.,LTD. (SG)
Block 613, Hougang Avenue 8, #03-428, Singapore 53061

(740) Công ty TNHH Sở hữu trí tuệ và Công nghệ Thủ đô (CAPITAL IP&T CO.,LTD.)

(511) Nhóm 05: Dược phẩm, thực phẩm chức năng, thực phẩm dinh dưỡng dùng trong y tế.

---

(210) **4-2012-28716**

(540)

TACROBEST

(220) 19.12.2012
(441) 25.02.2013
(731) ZYANYA GLOBAL PTE.,LTD. (SG)
Block 613, Hougang Avenue 8, #03-428, Singapore 53061

(740) Công ty TNHH Sở hữu trí tuệ và Công nghệ Thủ đô (CAPITAL IP&T CO.,LTD.)

(511) Nhóm 05: Dược phẩm, thực phẩm chức năng, thực phẩm dinh dưỡng dùng trong y tế.

---

(210) **4-2012-28717**

(540)

TABLECOVE

(220) 19.12.2012
(441) 25.02.2013

(731) CÔNG TY TRÁCH NHIỆM HỮU HẠN THANH AN (VN)
Tầng 3, tòa nhà Minh Tâm, 137 đường Nguyễn Văn Cừ, phường Ngọc Lâm, quận Long Biên, thành phố Hà Nội

(740) Công ty TNHH Sở hữu trí tuệ và Công nghệ Thủ đô (CAPITAL IP&T CO.,LTD.)

(511) Nhóm 29: Sữa, sữa bột, sữa nước, sữa tươi, sữa chua, pho mai.

---

(210) **4-2012-28718**

(540)

TABLE COVE

(220) 19.12.2012
(441) 25.02.2013

(731) CÔNG TY TRÁCH NHIỆM HỮU HẠN THANH AN (VN)
Tầng 3, tòa nhà Minh Tâm, 137 đường Nguyễn Văn Cừ, phường Ngọc Lâm, quận Long Biên, thành phố Hà Nội

(740) Công ty TNHH Sở hữu trí tuệ và Công nghệ Thủ đô (CAPITAL IP&T CO.,LTD.)

(511) Nhóm 29: Sữa, sữa bột, sữa nước, sữa tươi, sữa chua, pho mai.

---

(210) **4-2012-28719**

(540)

(220) 19.12.2012
(441) 25.02.2013
(531) 26.1.1; 1.17.11; A26.11.12; 26.1.2; A26.11.25; A1.1.4; 26.13.25
(591) Xanh lá cây đậm, xanh lá cây, trắng, xanh dương, đỏ, xanh dương đậm, vàng
(731) CÔNG TY TNHH SẢN XUẤT - THƯƠNG MẠI - DỊCH VỤ AN BÌNH HƯNG PHÁT (VN)
Số 18, ĐX 117, tổ 51, ấp 7, xã Tân An, thành phố Thủ Dầu Một, tỉnh Bình Dương
(740) Công ty TNHH Tư vấn Sở hữu trí tuệ á Đông (A ĐÔNG IP CONSULTANCY CO.,LTD.)

(511) Nhóm 32: Nước uống đóng chai.

---

(210) **4-2012-28720**

(540) CƠ SỞ TUẤN HẰNG

(220) 19.12.2012
(441) 25.02.2013
(531) 26.4.1; 26.3.23
(591) Đỏ, trắng, đen
(731) HỘ KINH DOANH TUẤN HẰNG (VN)
Khu phố Tân Xuân, phường Tân Xuân, thị xã Đồng Xoài, tỉnh Bình Phước
(740) Công ty TNHH Tư vấn Sở hữu trí tuệ á Đông (A ĐÔNG IP CONSULTANCY CO.,LTD.)

(511) Nhóm 29: Thịt tươi sống: gà, vịt, bò, lợn.

Nhóm 35: Mua bán: thịt tươi sống (gà, vịt, bò, lợn).

---

(210) **4-2012-28721**

(540) Shogun

(220) 19.12.2012
(441) 25.02.2013
(731) CÔNG TY CỔ PHẦN THƯƠNG MẠI DỊCH VỤ CỔNG VÀNG (VN)
60 Giang Văn Minh, phường Đội Cấn, quận Ba Đình, thành phố Hà Nội
(740) Công ty TNHH Nam Việt và Liên danh (VIPCO)

(511) Nhóm 43: Nhà hàng ăn uống, dịch vụ khách sạn.

---

(210) **4-2012-28723**

(540) **chăn ga vipda đa dạng hàng vipda**

(220) 19.12.2012
(441) 25.02.2013
(731) CÔNG TY TNHH THƯƠNG MẠI TUẤN ANH (VN)
577 Trường Chinh, Quán Trữ, quận Kiến An, thành phố Hải Phòng
(740) Công ty TNHH Quốc tế D & N (D&N INTERNATIONAL CO.,LTD.)

(511) Nhóm 20: Gối, đệm.

Nhóm 24: Chăn; ga trải giường.

---

(210) **4-2012-28724**

(540) GLBS Minds and Hearts

(220) 19.12.2012
(441) 25.02.2013
(531) A26.11.12; 26.13.25
(591) Xanh dương, xanh ngọc, đen
(731) CÔNG TY TNHH MỘT THÀNH VIÊN GIANG LONG ANH EM (VN)
108/2/4 Cộng Hòa, phường 4, quận Tân Bình, thành phố Hồ Chí Minh

(511) Nhóm 35: Cung ứng lao động.

---

(210) **4-2012-28725**

(540)

(220) 19.12.2012
(441) 25.02.2013
(531) 26.4.2; ; 26.13.25
(591) Đen, xanh lá cây, vàng, trắng
(731) CÔNG TY TNHH THƯƠNG MẠI DỊCH VỤ TIN HỌC THUẬN TIẾN (VN)
55/17/20B Thành Mỹ, phường 8, quận Tân Bình, thành phố Hồ Chí Minh

(511) Nhóm 09: Máy vi tính, linh kiện máy vi tính, thiết bị ngoại vi của máy vi tính.

---

(210) **4-2012-28726**

(540) ZENAMOCLA

(220) 19.12.2012
(441) 25.02.2013
(731) SANOFI (FR)
54 rue La Boétie, 75008 Paris, France
(740) Công ty Tư vấn đầu tư và chuyển giao công nghệ (INVESTCONSULT)

(511) Nhóm 05: Dược phẩm.

---

(210) **4-2012-28728**

(540) An Thành

(220) 19.12.2012
(441) 25.02.2013
(531) A26.11.12; 26.3.23
(731) CÔNG TY TNHH MỘT THÀNH VIÊN THƯƠNG MẠI DỊCH VỤ MAY MẶC AN THÀNH (VN)
39/7 Nguyễn Cửu Đàm, phường Tân Sơn Nhì, quận Tân Phú, thành phố Hồ Chí Minh

(511) Nhóm 25: Quần áo.

---

(210) **4-2012-28729**

(540)

(220) 19.12.2012
(441) 25.02.2013
(531) 5.3.11; A5.3.13; A5.3.14
(591) Xanh lá cây, vàng chanh, đen, trắng
(731) TROPICANA PRODUCTS, INC. (US)
1001 13th Avenue E, Bradenton, Florida 34208, United States of America
(740) Văn phòng Luật sư MINERVAS (MINERVAS)

(511) Nhóm 32: Nước khoáng (đồ uống), nước có ga (đồ uống), và các loại đồ uống không cồn khác; đồ uống trái cây và nước ép trái cây; xi rô và chế phẩm để làm đồ uống.

---

(210) **4-2012-28730**

(540)

(220) 19.12.2012
(441) 25.02.2013
(531) 26.1.1; 5.3.11; A5.3.13; A5.3.14; A26.11.12; 1.15.23; 25.7.20; 26.13.25
(591) Xanh lá cây, vàng chanh, vàng, đỏ cam, vàng, trắng
(731) TROPICANA PRODUCTS,INC. (US)
1001 13th Avenue E, Bradenton, Florida 34208, United States of America
(740) Văn phòng Luật sư MINERVAS (MINERVAS)

(511) Nhóm 32: Nước khoáng (đồ uống), nước có ga (đồ uống), và các loại đồ uống không cồn khác; đồ uống trái cây và nước ép trái cây; xi rô và chế phẩm để làm đổ uống.

---

(210) **4-2012-28731**

(540)

(220) 19.12.2012
(441) 25.02.2013
(531) 26.11.2; 26.1.2; A1.1.2
(591) Đỏ, xanh dương, trắng, xám
(731) T.C. PHARMACEUTICAL INDUSTRIES CO.,LTD. (TH)
288 Ekachai Road, Bangbon Sub-District, Bangbon District, Bangkok 10150, Thailand
(740) Văn phòng Luật sư MINERVAS (MINERVAS)

(511) Nhóm 32: Đồ uống trái cây; nước ép trái cây (đồ uống); nước rau ép [đồ uống]; đồ uống trái cây không cồn được bổ sung thêm khoáng chất và vitamin, không dùng cho mục đích y tế; đồ uống không cồn có hương vị được bổ sung thêm khoáng chất và vitamin, không dùng cho mục đích y tế; đồ uống không cồn giúp cho cơ thể hồi phục, tỉnh táo và sảng khoái, không dùng cho mục đích y tế; đồ uống không cồn; nước tăng lực (đồ uống không cồn và không dùng cho mục đích y tế).

---

(210) **4-2012-28734**

(540)

(220) 19.12.2012
(441) 25.02.2013
(531) 26.1.2; A26.11.12
(591) Xanh nước biển, xanh dương, đỏ, trắng
(731) CÔNG TY CỔ PHẦN TƯ VẤN ĐẦU TƯ XÂY DỰNG TÂM CAO MỚI (VN)
Số 21 đường số 4, phường 13, quận Gò Vấp, thành phố Hồ Chí Minh

(511) Nhóm 37: Dịch vụ xây dựng các công trình dân dụng, công nghiệp và công cộng.

---

(210) **4-2012-28735**

(540)

(220) 19.12.2012
(441) 25.02.2013
(531) 26.4.2; 25.1.6; 9.1.10; 2.3.22; 26.1.1; 5.1.3; A5.1.8; 5.7.21; 5.3.16; 5.5.16; 25.1.25
(591) Vàng đồng, đỏ, vàng, xanh lá cây, hồng cam, đen, trắng, đỏ, xanh nõn chuối, vàng nhạt, vàng đồng nhạt, hồng nhạt, xanh dương, xanh da trời, xanh da trời nhạt, hồng
(731) HỘ KINH DOANH MINH THÀNH (VN)
85 Bình Trị Đông, khu phố 1, phường Bình Trị Đông A, quận Bình Tân, thành phố Hồ Chí Minh
(740) Công ty Cổ phần Sở hữu công nghiệp INVESTIP (INVESTIP)

(511) Nhóm 03: Hương thắp (nhang).

---

(210) **4-2012-28737**

(540)

NHÂN TỐ BÍ ẨN

(220) 19.12.2012
(441) 25.02.2013
(731) 1. FREMANTLE MEDIA LIMITED (GB)
1 Stephen Street, London W1T 1AL, United Kingdom
2. SIMCO LIMITED (GB)
9 Derry Street, London W8 5HY, United Kingdom
(740) Công ty TNHH Sở hữu công nghiệp Sao Bắc Đẩu (SAO BAC DAU IP COM.,LTD)

(511) Nhóm 41: Dịch vụ giải trí và giáo dục; dịch vụ tổ chức, trình diễn và sản xuất chương trình biểu diễn, các buổi biểu diễn trực tiếp và các sự kiện có sự tham gia của khán giả; dịch vụ sản xuất, giới thiệu và cho thuê các chương trình phát thanh và truyền hình, phim, băng đĩa ghi âm và ghi hình; dịch vụ giải trí tương tác được dùng với điện thoại di động; dịch vụ trò chơi trên mạng internet; dịch vụ tổ chức quay giải xổ số và các trò chơi may mắn; dịch vụ cung cấp các đoạn video ngắn thông qua các mạng di động hoặc mạng máy tính dùng cho mục đích giải trí và/hoặc giáo dục.

---

(210) **4-2012-28738**

(540)

SIGNATURE

(220) 19.12.2012
(441) 25.02.2013
(731) DIAGEO SCOTLAND LIMITED (GB)
Edinburgh Park, 5 Lochside Way, Edinburgh, EH12 9DT, Scotland
(740) Công ty TNHH Sở hữu công nghiệp Sao Bắc Đẩu (SAO BAC DAU IP COM.,LTD)

(511) Nhóm 33: Đồ uống có cồn (ngoại trừ bia); rượu uýt ki, rượu uýt ki trên cơ sở đồ uống có cồn.

---

(210) **4-2012-28739**

(540)

(220) 19.12.2012
(441) 25.02.2013
(531) 3.7.21; A3.7.24; 6.1.2; A6.1.4; 26.13.25
(591) Đỏ, đen, trắng
(731) MONTAGNE OUTDOORS S.A. (AR)
Av. Córdoba 5358, Buenos Aires, Argentina
(740) Công ty TNHH Sở hữu công nghiệp Sao Bắc Đẩu (SAO BAC DAU IP COM.,LTD)

(511) Nhóm 25: Quần áo, đồ đi chân (trang phục), đồ đội đầu (trang phục).

---

(210) **4-2012-28740**

(540)

(220) 19.12.2012
(441) 25.02.2013
(531) 1.15.15; 5.7.13; 5.7.21; 26.13.25
(591) Đen, hồng nhạt
(731) CÔNG TY CỔ PHẦN NGUỒN SỐNG ĐÍCH THỰC (VN)
Số 9, phố Trần Huy Liệu, phường Giảng Võ, quận Ba Đình, thành phố Hà Nội

(511) Nhóm 43: Nhà hàng ăn uống.

---

(210) **4-2012-28741**

(540)

(220) 19.12.2012
(441) 25.02.2013
(531) 26.4.2
(731) CÔNG TY TNHH DỆT KIM VIETTEX (VN)
Số 14 phố Trần Bình, tổ 48, phường Mai Dịch, quận Cầu Giấy, thành phố Hà Nội

(511) Nhóm 25: Bao gồm quần áo, trang phục, tất dệt kim.

---

(210) **4-2012-28742**

(540)

(220) 19.12.2012
(441) 25.02.2013
(531) 26.4.2
(731) CÔNG TY TNHH DỆT KIM VIETTEX (VN)
Số 14, phố Trần Bình, tổ 48, phường Mai Dịch, quận Cầu Giấy, thành phố Hà Nội

(511) Nhóm 25: Bao gồm quần áo, trang phục, tất dệt kim.

---

(210) **4-2012-28743**

(540) BOSS MAN

(220) 19.12.2012
(441) 25.02.2013
(531) 26.4.2
(731) CÔNG TY TNHH DỆT KIM VIETTEX (VN)
Số 14, phố Trần Bình, tổ 48, phường Mai Dịch, quận Cầu Giấy, thành phố Hà Nội

(511) Nhóm 25: Bao gồm quần áo, trang phục, tất dệt kim.

---

(210) **4-2012-28744**

(540)

(220) 19.12.2012
(441) 25.02.2013
(531) 26.1.1; 26.1.2; A26.11.12; 7.1.24
(591) Trắng, vàng, xanh dương, đen, cam
(731) CÔNG TY TNHH MỘT THÀNH VIÊN ĐẠI HOÀN MỸ (VN)
Khóm 1, phường 8, thành phố Trà Vinh, tỉnh Trà Vinh
(740) Công ty TNHH Sở hữu trí tuệ BELCOLAW (BELCOLAW IP CO.,LTD.)

(511) Nhóm 36: Mua bán nhà; mua bán căn hộ; mua bán bất động sản.

Nhóm 37: Xây dựng công trình dân dụng, công nghiệp.

---

(210) **4-2012-28745**

(540)

(220) 19.12.2012
(441) 25.02.2013
(531) 26.4.1; A26.11.12; 26.13.25
(591) Trắng, xanh lá cây, xanh dương, đỏ
(731) HỘ KINH DOANH QUÁN HẢI SẢN CẦU TRÉO (VN)
ấp Vĩnh Yên, xã Long Đức, thành phố Trà Vinh, tỉnh Trà Vinh
(740) Công ty TNHH Sở hữu trí tuệ BELCOLAW (BELCOLAW IP CO.,LTD.)

(511) Nhóm 43: Dịch vụ nhà hàng ăn uống (quán ăn hải sản).

---

(210) **4-2012-28746**

(540)

(220) 19.12.2012
(441) 25.02.2013
(531) 26.4.2; A1.1.5; 25.1.6; 9.1.10
(591) Xanh dương, đỏ, vàng, trắng, hồng
(731) HỘ KINH DOANH SƠN THỊ KIỀU TRANG (VN)
ấp Long Trường, xã Tân Hiệp, huyện Trà Cú, tỉnh Trà Vinh
(740) Công ty TNHH Sở hữu trí tuệ BELCOLAW (BELCOLAW IP CO.,LTD.)

(511) Nhóm 32: Nước uống đóng chai.

---

(210) **4-2012-28747**

(540)

THÀNH LIÊM

(220) 19.12.2012
(441) 25.02.2013
(731) TỔ HỢP TÁC SẢN XUẤT LÚA GIỐNG THÀNH LIÊM (VN)
ấp Ô Dài, xã Mỹ Chánh, huyện Châu Thành, tỉnh Trà Vinh
(740) Công ty TNHH Sở hữu trí tuệ BELCOLAW (BELCOLAW IP CO.,LTD.)

(511) Nhóm 31: Lúa giống.

---

(210) **4-2012-28749**

(540)

(220) 19.12.2012
(441) 25.02.2013
(531) 26.13.25; 26.1.1; A1.1.5; 5.5.19; 25.1.25; A5.5.20; 25.1.6; 9.1.10; 3.9.1; 15.7.1
(731) CÔNG TY TNHH MỘT THÀNH VIÊN DỊCH VỤ HÀNG KHÔNG SÂN BAY TÂN SƠN NHẤT (VN)
Sân bay quốc tế Tân Sơn Nhất, phường 2, quận Tân Bình, thành phố Hồ Chí Minh
(740) Công ty TNHH Tầm nhìn và Liên danh (VISION & ASSOCIATES CO.,LTD.)

(511) Nhóm 29: Nước mắm.

Nhóm 35: Mua bán thực phẩm chế biến, bao gồm: các loại nước mắm, các loại nguyên liệu để chế biến nước mắm.

---

(210) **4-2012-28750**

(540)

SASCO airport info

(220) 19.12.2012
(441) 25.02.2013
(531) 5.5.19; A5.5.20; A5.5.21; 15.1.13; 26.13.25
(591) Xanh da trời đậm, xanh da trời nhạt
(731) CÔNG TY TNHH MỘT THÀNH VIÊN DỊCH VỤ HÀNG KHÔNG SÂN BAY TÂN SƠN NHẤT (VN)
Sân bay Quốc tế Tân Sơn Nhất, phường 2, quận Tân Bình, thành phố Hồ Chí Minh
(740) Công ty TNHH Tầm nhìn và Liên danh (VISION & ASSOCIATES CO.,LTD.)

(511) Nhóm 16: Tạp chí, báo và các ấn phẩm in trên giấy

Nhóm 35: Dịch vụ phát hành sách, báo, tạp chí và các ấn phẩm; dịch vụ quảng cáo qua tạp chí, báo và các loại ấn phẩm; xuất bản các ấn phẩm quảng cáo.

---

(210) **4-2012-28751**

(540)

SASCO limousine

(220) 19.12.2012
(441) 25.02.2013
(531) 5.5.19; A5.5.20; A5.5.21; 15.1.13; 26.13.25
(591) Xanh da trời đậm, xanh da trời nhạt
(731) CÔNG TY TNHH MỘT THÀNH VIÊN DỊCH VỤ HÀNG KHÔNG SÂN BAY TÂN SƠN NHẤT (VN)
Sân bay Quốc tế Tân Sơn Nhất, phường 2, quận Tân Bình, thành phố Hồ Chí Minh
(740) Công ty TNHH Tầm nhìn và Liên danh (VISION & ASSOCIATES CO.,LTD.)

(511) Nhóm 39: Dịch vụ vận chuyển hành khách, hàng hóa; dịch vụ cho thuê xe ô tô.

---

(210) **4-2012-28752**

(540)

SASCO shop

(220) 19.12.2012
(441) 25.02.2013
(531) 5.5.19; A5.5.20; A5.5.21; 15.1.13; 26.13.25
(591) Xanh da trời đậm, xanh da trời nhạt
(731) CÔNG TY TNHH MỘT THÀNH VIÊN DỊCH VỤ HÀNG KHÔNG SÂN BAY TÂN SƠN NHẤT (VN)
Sân bay quốc tế Tân Sơn Nhất, phường 2, quận Tân Bình, thành phố Hồ Chí Minh
(740) Công ty TNHH Tầm nhìn và Liên danh (VISION & ASSOCIATES CO.,LTD.)

(511) Nhóm 35: Mua bán hàng thủ công - mỹ nghệ, hàng lưu niệm.

---

(210) **4-2012-28753**

(540)

SẮC NGỌC KHANG
DA TRẮNG HOÀN HẢO

(220) 19.12.2012
(441) 25.02.2013
(731) CÔNG TY TNHH SẢN XUẤT THƯƠNG MẠI DƯ GIA (VN)
191/2/6 Hồ Học Lãm, phường An Lạc, quận Bình Tân, thành phố Hồ Chí Minh

(511) Nhóm 03: Mỹ phẩm; nước rửa chén; nước tẩy đa năng; nước tẩy bồn cầu; nước rửa kính; nước lau sàn nhà.

---

(210) **4-2012-28754**

(540)

LÁ LƯỢC VÀNG
BEAUTIFUL SKIN

(220) 19.12.2012
(441) 25.02.2013
(731) CÔNG TY TNHH SẢN XUẤT THƯƠNG MẠI DƯ GIA (VN)
191/2/6 Hồ Học Lãm, phường An Lạc, quận Bình Tân, thành phố Hồ Chí Minh

(511) Nhóm 03: Mỹ phẩm; nước rửa chén; nước tẩy đa năng; nước tẩy bồn cầu; nước rửa kính; nước lau sàn nhà.

---

(210) **4-2012-28755**

(540) senviet

(220) 19.12.2012
(441) 25.02.2013
(731) CÔNG TY CỔ PHẦN VI NA MIT (VN)
81/3 ấp 1, xã Tân Định, huyện Bến Cát, tỉnh Bình Dương
(740) DNTN Dịch vụ thương mại và sở hữu công nghiệp Song Ngọc (I.P.T.S.)

(511) Nhóm 29: Trái cây sấy khô, rau quả sấy khô, rau quả nấu chín, khoai tây lát mỏng rán, mứt ướt.

Nhóm 30: Bánh kẹo, cà phê, ca cao, gạo, gia vị thực phẩm, nước xốt cho món trộn.

---

(210) **4-2012-28756**

(540) vietsen

(220) 19.12.2012
(441) 25.02.2013
(731) CÔNG TY CỔ PHẦN VI NA MIT (VN)
81/3 ấp 1, xã Tân Định, huyện Bến Cát, tỉnh Bình Dương
(740) DNTN Dịch vụ thương mại và sở hữu công nghiệp Song Ngọc (I.P.T.S.)

(511) Nhóm 29: Trái cây sấy khô; rau quả sấy khô; rau quả nấu chín; khoai tây lát mỏng rán; mứt ướt.

Nhóm 30: Bánh kẹo; cà phê; ca cao; gạo; gia vị thực phẩm; nước xốt cho món trộn.

---

(210) **4-2012-28758**

(540)

(220) 19.12.2012
(441) 25.02.2013
(531) A26.11.12; 5.3.11; A5.3.13; 26.4.4; 5.3.16; 26.13.25
(591) Xanh lá cây, trắng
(731) HONG KONG AN (CN)
No 68, Shangnan Industrial Zone, Pingjiang District, Yueyang City, Hunan Province, China
(740) Công ty cổ phần Tư vấn S&B (S&B CONSULTANT.,CORP.)

(511) Nhóm 30: Bánh snack (bim bim).

---

(210) **4-2012-28759**

(540)

(220) 19.12.2012
(441) 25.02.2013
(531) A25.1.10; 5.3.11; A5.3.13; A5.3.14; 26.13.25
(591) Đỏ, trắng, xanh lá cây đậm, xanh lá cây nhạt
(731) HONG KONG AN (CN)
No 68, Shangnan Industrial Zone, Pingjiang District, Yueyang City, Hunan Province, China
(740) Công ty cổ phần Tư vấn S&B (S&B CONSULTANT.,CORP.)

(511) Nhóm 30: Bánh snack (bim bim).

---

(210) **4-2012-28762**

(540)

(220) 19.12.2012
(441) 25.02.2013
(531) 26.1.1; A26.11.12; 26.11.2; 25.7.20
(731) LÝ KIM YẾN (VN)
161C/22A Lạc Long Quân, phường 3, quận 11, thành phố Hồ Chí Minh

(511) Nhóm 25: Quần áo, giày dép, mũ nón.

Nhóm 35: Mua bán quần áo, giày dép, mũ nón.

---

(210) **4-2012-28763**

(540)

EX-word

(220) 20.12.2012
(441) 25.02.2013
(731) CASIO KEISANKI KABUSHIKI KAISHA (CASIO COMPUTER CO., LTD.) (JP)
6-2, Hon-machi 1-chome, Shibuya-ku, Tokyo, Japan
(740) Công ty TNHH một thành viên Sở hữu trí tuệ VCCI (VCCI-IP CO.,LTD)

(511) Nhóm 09: Từ điển điện tử; chương trình máy vi tính (được ghi sẵn) dùng cho từ điển điện tử; bộ nhớ chỉ đọc ra dùng đĩa compact dùng cho từ điển điện tử, thẻ nhớ dùng cho từ điển điện tử, tai nghe dùng cho từ điển điện tử; dây cáp của thiết bị lưu trữ dữ liệu di động dùng cho từ điển điện tử; hộp cứng bọc ngoài của từ điển điện tử (là bộ phận gắn liền với từ điển điện tử); hộp mềm bọc ngoài của từ điển điện tử (là bộ phận gắn liền với từ điển điện tử) vỏ bọc bảo vệ và hộp bảo vệ ngoài của từ điển điện tử (là bộ phận gắn liền với từ điển điện tử); pin dùng cho từ điển điện tử; thiết bị sạc pin dùng cho từ điển điện tử; bộ nắn điện dòng điện xoay chiều dùng cho từ điển điện tử; máy truyền tin điện tử; máy vi tính xách tay; phần mềm máy vi tính được ghi sẵn trên băng từ trên thẻ từ trên đĩa từ trên

đĩa quang và trên bộ nhớ chỉ đọc ra dùng đĩa compact máy tính nhỏ trợ giúp cá nhân dùng kỹ thuật số; máy vi tính cá nhân điện tử; máy ảnh kỹ thuật số; bộ phận in ảnh của máy ảnh kỹ thuật số; máy in dùng cho máy tính; phần mềm máy tính (được ghi sẵn) sử dụng để trao đổi dữ liệu giữa máy tính cá nhân với từ điển điện tử, với đồng hồ đeo tay hoặc với máy ảnh kỹ thuật số; phần mềm máy tính (được ghi sẵn) dùng để cập nhật, bổ sung, tải truyền và phát các nội dung kỹ thuật số; điện thoại di động; thẻ nhớ bộ nhớ (của máy vi tính); tai nghe; pin điện, thiết bị sạc pin, bộ nắn điện dòng điện xoay chiều, bộ nhớ chỉ đọc ra dùng đĩa compact và thẻ nhớ lưu trữ âm thanh, hình ảnh, văn bản và dữ liệu, dây cáp của thiết bị lưu trữ dữ liệu đi động tệp tin văn bản, dữ liệu, âm nhạc và âm thanh có thế tải về được; bút điện tử (cho thiết bị hiển thị), thiết bị lưu trữ dữ liệu; máy tính điện tử; máy tính điện tử kỹ thuật cao; xuất bản phẩm điện tử có thế tải xuống, màn hình tinh thể lỏng; màn hình (phần cứng máy vi tính); máy quét (thiết bị xử lý dữ liệu); ô đĩa quang (dùng cho máy vi tính); máy thu băng âm thanh; đầu máy quay đĩa, đâu máy ghi đĩa; máy in nhãn điện tử (nối liền với máy vi tính); thiết bị và dụng cụ dẫn đường cho ô tô (máy vi tính trên xe ô tô); máy chiếu phim (thiết bị chiếu hình), thiết bị hiển thị hình ảnh, thiết bị và dụng cụ hàng hải, trắc địa, nhiếp ảnh, quay phim điện ánh, quang học, cân, đo, báo hiệu, kiểm tra, kiểm soát, giám sát, cấp cứu và giảng dạy, thiết bị và dụng cụ dùng để truyền dẫn, chuyển mạch, biến đổi, tích điều chỉnh hoặc điều khiến năng lượng điện, thiết bị ghi, truyền và tái tạo âm thanh hoặc hình ảnh, vật mang dữ liệu từ tính, đĩa ghi, đĩa compact, DVD và các phương tiện ghi kỹ thuật số khác, các cơ cấu được vận hành bằng đồng xu; máy tính tiền, máy tính; thiết bị xừ lý dữ liệu và máy vi tính, phần mềm máy tính (được ghi sẵn); thiết bị dập lửa.

---

(210) **4-2012-28764**

(540)

ELEMIS

(220) 20.12.2012
(441) 25.02.2013

(731) COSMETICS LIMITED (BS)
Suite 104A Saffrey Square Nassau Bahamas
(740) Công ty TNHH một thành viên Sở hữu trí tuệ VCCI (VCCI-IP CO.,LTD)

(511) Nhóm 03: Chế phẩm trang điểm không chứa thuốc; phấn (trang điểm), kem (mỹ phẩm) và nước thơm (mỹ phẩm) tất cả dùng cho mặt, tay và toàn thân, nước sơn móng; chất tẩy nước sơn móng (mỹ phẩm); mỹ phẩm; xà phòng, chế phẩm mỹ phẩm dùng để tắm và tăm bằng vòi hoa sen; chế phẩm chăm sóc tóc (mỹ phấm); chế phấm cạo râu và chể phẩm bôi sau khi cạo râu; nước hoa; nước hoa cô-lô-nhơ; nước thơm để xúc sau khi tắm, nước thơm cô-lô-nhơ (mỹ phẩm), chất khử mùi (chế phẩm vệ sinh thân thể) và chất chống đổ mồ hôi (chế phẩm vệ sinh thân thể) dùng cho cá nhân; tinh dầu; chế phẩm hương liệu thơm dùng để xoa bóp (không dùng cho mục đích y tế), thuốc đánh răng.

Nhóm 44: Dịch vụ điều trị chăm sóc sắc đẹp; dịch vụ thẩm mỹ viện, dịch vụ thẩm mỹ viện tóc; dịch vụ cắt sửa và chăm sóc móng tay chân, dịch vụ chăm sóc sức khỏe bằng nước khoáng nông; dịch vụ tăm nước suối khoáng (dịch vụ chăm sóc sức khỏe), dịch vụ trị liệu bằng cách xoa bóp dầu thơm; dịch vụ xoa bóp; dịch vụ làm rụng lông và làm điện phân chăm sóc sắc đẹp (thẩm mỹ viện); dịch vụ tư vấn và cung cấp thông tin liên quan đến các lĩnh vực nêu trên đến chăm sóe sức khỏe và chế độ dinh dưỡng.

---

(210) **4-2012-28765**

(540)

GELONG

(220) 20.12.2012
(441) 25.02.2013
(591) Đỏ, trắng
(731) CÔNG TY TNHH ĐIỆN TỬ VIỆT NHẬT (VN)
Xã Vĩnh Khúc, huyện Văn Giang, tỉnh Hưng Yên

(511) Nhóm 11: Thiết bị điện gia dụng: nồi cơm điện, bếp ga, ấm siêu tốc, quạt điện, nồi áp suất dụng điện (nồi hầm), bóng đèn điện các loại.

---

(210) **4-2012-28766**

(540)

HAPPY MATE

(220) 20.12.2012
(441) 25.02.2013
(591) Đỏ, trắng
(731) CÔNG TY TNHH ĐIỆN TỬ VIỆT NHẬT (VN)
Xã Vĩnh Khúc, huyện Văn Giang, tỉnh Hưng Yên

(511) Nhóm 11: Thiết bị điện gia dụng: nồi cơm điện, bếp ga, ấm siêu tốc, quạt điện, nồi áp suất dụng điện (nồi hầm), bóng đèn điện các loại.

---

(210) **4-2012-28767**

(540)

MADA

(220) 20.12.2012
(441) 25.02.2013
(591) Đỏ, trắng
(731) CÔNG TY TNHH ĐIỆN TỬ VIỆT NHẬT (VN)
Xã Vĩnh Khúc, huyện Văn Giang, tỉnh Hưng Yên

(511) Nhóm 07: Máy công cụ.

Nhóm 11: Thiết bị gia dụng, nồi cơm điện, bếp ga, ấm siêu tốc.

---

(210) **4-2012-28768**

(540)

SUMITOMO

(220) 20.12.2012
(441) 25.02.2013
(591) Đỏ, trắng
(731) CÔNG TY TNHH ĐIỆN TỬ VIỆT NHẬT (VN)
Xã Vĩnh Khúc, huyện Văn Giang, tỉnh Hưng Yên

(511) Nhóm 11: Thiết bị điện gia dụng: nồi cơm điện, bếp ga, ấm siêu tốc, quạt điện, nồi áp suất dụng điện (nồi hầm), bóng đèn điện các loại.

---

(210) **4-2012-28769**

(540) AIDA

(220) 20.12.2012
(441) 25.02.2013
(591) Đỏ, trắng
(731) CÔNG TY TNHH ĐIỆN TỬ VIỆT NHẬT (VN)
Xã Vĩnh Khúc, huyện Văn Giang, tỉnh Hưng Yên

(511) Nhóm 07: Máy công cụ.

Nhóm 11: Thiết bị điện gia dụng: nồi cơm điện, bếp ga, ấm siêu tốc.

---

(210) **4-2012-28770**

(540) MAKINO

(220) 20.12.2012
(441) 25.02.2013
(591) Đỏ, trắng
(731) CÔNG TY TNHH ĐIỆN TỬ VIỆT NHẬT (VN)
Xã Vĩnh Khúc, huyện Văn Giang, tỉnh Hưng Yên

(511) Nhóm 07: Máy công cụ.

Nhóm 11: Thiết bị điện gia dụng: nồi cơm điện, bếp ga, ấm siêu tốc.

---

(210) **4-2012-28771**

(540) WASIMO

(220) 20.12.2012
(441) 25.02.2013
(591) Đỏ, trắng
(731) CÔNG TY TNHH ĐIỆN TỬ VIỆT NHẬT (VN)
Xã Vĩnh Khúc, huyện Văn Giang, tỉnh Hưng Yên

(511) Nhóm 07: Máy công cụ.

Nhóm 11: Thiết bị điện gia dụng: nồi cơm điện, bếp ga, ấm siêu tốc.

---

(210) **4-2012-28772**

(540) R ROSANA APARTMENT HOTEL

(220) 20.12.2012
(441) 25.02.2013
(531) 26.5.1; 25.1.25; A5.5.20; 25.7.20; 25.7.25; 2.9.1
(591) Nâu, trắng
(731) NGUYỄN NHƯ CHƯƠNG (VN)
112 Đội Cấn, quận Ba Đình, thành phố Hà Nội
(740) Công ty Cổ phần Tư vấn ENCO (ENCO CONSULTANCY CORP.)

(511) Nhóm 36: Quản lý các toà nhà (quản lý bất động sản); thuê và cho thuê các tòa nhà; môi giới bất động sản.

Nhóm 43: Dịch vụ khách sạn; dịch vụ cho thuê phòng trọ; dịch vụ cho thuê căn hộ.

---

(210) **4-2012-28773**

(540)

(220) 20.12.2012
(441) 25.02.2013
(531) 2.9.1; 26.11.1; A19.13.21; 26.13.25
(591) Đỏ, xanh lá cây
(731) CÔNG TY CỔ PHẦN S.P.M (VN)
Lô 51, đường số 2 khu công nghiệp Tân Tạo, quận Bình Tân, thành phố Hồ Chí Minh

(511) Nhóm 05: Dược phẩm.

---

(210) **4-2012-28776**

(540)

(220) 20.12.2012
(441) 25.02.2013
(591) Cam, xanh lá
(731) TRƯƠNG THỊ THANH TRÚC (VN)
28-30, L1 Nguyễn Cư Trinh, phường Phạm Ngũ Lão, quận 1, thành phố Hồ Chí Minh

(511) Nhóm 35: Mua bán thực phẩm.

Nhóm 43: Nhà hàng ăn uống.

---

(210) **4-2012-28777**

(540)

(220) 20.12.2012
(441) 25.02.2013
(591) Vàng, xanh lá
(731) TRƯƠNG THỊ THANH TRÚC (VN)
28-30, L1 Nguyễn Cư Trinh, phường Phạm Ngũ Lão, quận 1, thành phố Hồ Chí Minh

(511) Nhóm 35: Mua bán thực phẩm.

Nhóm 43: Nhà hàng ăn uống.

---

(210) **4-2012-28778**

(540)

(220) 20.12.2012
(441) 25.02.2013
(591) Cam, xanh lá
(731) TRƯƠNG THỊ THANH TRÚC (VN)
28-30, L1 Nguyễn Cư Trinh, phường Phạm Ngũ Lão, quận 1, thành phố Hồ Chí Minh

(511) Nhóm 35: Mua bán thực phẩm.

Nhóm 43: Nhà hàng ăn uống.

---

(210) **4-2012-28779**

(540)

(220) 20.12.2012
(441) 25.02.2013
(591) Vàng, xanh lá
(731) TRƯƠNG THỊ THANH TRÚC (VN)
28-30, L1 Nguyễn Cư Trinh, phường Phạm Ngũ Lão, quận 1, thành phố Hồ Chí Minh

(511) Nhóm 35: Mua bán thực phẩm.

Nhóm 43: Nhà hàng ăn uống.

---

(210) **4-2012-28780**

(540)

(220) 20.12.2012
(441) 25.02.2013
(591) Vàng, xanh lá
(731) TRƯƠNG THỊ THANH TRÚC (VN)
28-30, L1 Nguyễn Cư Trinh, phường Phạm Ngũ Lão, quận 1, thành phố Hồ Chí Minh

(511) Nhóm 35: Mua bán thực phẩm.

Nhóm 43: Nhà hàng ăn uống.

---

(210) **4-2012-28781**

(540)

(220) 20.12.2012
(441) 25.02.2013
(591) Vàng, xanh lá
(731) TRƯƠNG THỊ THANH TRÚC (VN)
28-30, L1 Nguyễn Cư Trinh, phường Phạm Ngũ Lão, quận 1, thành phố Hồ Chí Minh

(511) Nhóm 35: Mua bán thực phẩm.

Nhóm 43: Nhà hàng ăn uống.

---

(210) **4-2012-28782**

(540)

(220) 20.12.2012
(441) 25.02.2013
(591) Vàng, xanh lá
(731) TRƯƠNG THỊ THANH TRÚC (VN)
28-30, L1 Nguyễn Cư Trinh, phường Phạm Ngũ Lão, quận 1, thành phố Hồ Chí Minh

(511) Nhóm 35: Mua bán thực phẩm.

Nhóm 43: Nhà hàng ăn uống.

---

(210) **4-2012-28783**

(540)

(220) 20.12.2012
(441) 25.02.2013

(591) Vàng, xanh lá
(731) TRƯƠNG THỊ THANH TRÚC (VN)
28-30, L1 Nguyễn Cư Trinh, phường Phạm Ngũ Lão, quận 1, thành phố Hồ Chí Minh

(511) Nhóm 35: Mua bán thực phẩm.

Nhóm 43: Nhà hàng ăn uống.

---

(210) **4-2012-28784**

(540)

(220) 20.12.2012
(441) 25.02.2013

(591) Vàng, xanh lá
(731) TRƯƠNG THỊ THANH TRÚC (VN)
28-30, L1 Nguyễn Cư Trinh, phường Phạm Ngũ Lão, quận 1, thành phố Hồ Chí Minh

(511) Nhóm 35: Mua bán thực phẩm.

Nhóm 43: Nhà hàng ăn uống.

---

(210) **4-2012-28785**

(540)

(220) 20.12.2012
(441) 25.02.2013

(591) Vàng, xanh lá
(731) TRƯƠNG THỊ THANH TRÚC (VN)
28-30, L1 Nguyễn Cư Trinh, phường Phạm Ngũ Lão, quận 1, thành phố Hồ Chí Minh

(511) Nhóm 35: Mua bán thực phẩm.

Nhóm 43: Nhà hàng ăn uống.

---

(210) **4-2012-28786**

(540)

(220) 20.12.2012
(441) 25.02.2013
(591) Vàng, xanh lá
(731) TRƯƠNG THỊ THANH TRÚC (VN)
28-30, L1 Nguyễn Cư Trinh, phường Phạm Ngũ Lão, quận 1, thành phố Hồ Chí Minh

(511) Nhóm 35: Mua bán thực phẩm.

Nhóm 43: Nhà hàng ăn uống.

---

(210) **4-2012-28787**

(540)

(220) 20.12.2012
(441) 25.02.2013
(591) Vàng, xanh lá
(731) TRƯƠNG THỊ THANH TRÚC (VN)
28-30, L1 Nguyễn Cư Trinh, phường Phạm Ngũ Lão, quận 1, thành phố Hồ Chí Minh

(511) Nhóm 35: Mua bán thực phẩm.

Nhóm 43: Nhà hàng ăn uống.

---

(210) **4-2012-28788**

(540)

(220) 20.12.2012
(441) 25.02.2013
(591) Vàng, xanh lá
(731) TRƯƠNG THỊ THANH TRÚC (VN)
28-30, L1 Nguyễn Cư Trinh, phường Phạm Ngũ Lão, quận 1, thành phố Hồ Chí Minh

(511) Nhóm 35: Mua bán thực phẩm.

Nhóm 43: Nhà hàng ăn uống.

---

(210) **4-2012-28789**

(540)

(220) 20.12.2012
(441) 25.02.2013
(591) Vàng, xanh lá
(731) TRƯƠNG THỊ THANH TRÚC (VN)
28-30, L1 Nguyễn Cư Trinh, phường Phạm Ngũ Lão, quận 1, thành phố Hồ Chí Minh

(511) Nhóm 35: Mua bán thực phẩm.

Nhóm 43: Nhà hàng ăn uống.

---

(210) **4-2012-28790**

(540)

越 產 順 香

SẢN VIỆT THUẬN HƯƠNG

(220) 20.12.2012
(441) 25.02.2013
(591) Xanh
(731) CÔNG TY TNHH THƯƠNG MẠI LỢI TƯỜNG (VN)
Số 307 Lê Văn Quới, phường Bình Trị Đông, quận Bình Tân, thành phố Hồ Chí Minh
(740) Công ty Cổ phần Tư vấn Đầu tư và Sở hữu trí tuệ OCEANLAW (OCEANLAW., JSC.)

(511) Nhóm 29: Nông sản chế biến thuộc nhóm này như: chuối khô, mít khô, khoai lang khô, khoai tây khô.

---

(210) **4-2012-28791**

(540)

vircrown

(220) 20.12.2012
(441) 25.02.2013
(591) Xanh
(731) CÔNG TY TNHH THƯƠNG MẠI LỢI TƯỜNG (VN)
Số 307 Lê Văn Quới, phường Bình Trị Đông, quận Bình Tân, thành phố Hồ Chí Minh
(740) Công ty Cổ phần Tư vấn Đầu tư và Sở hữu trí tuệ OCEANLAW (OCEANLAW., JSC.)

(511) Nhóm 29: Nông sản chế biến thuộc nhóm này như: chuối khô, mít khô, khoai lang khô, khoai tây khô.

---

(210) **4-2012-28792**

(540)

越 产 德 诚

SẢN VIỆT ĐỨC THÀNH

(220) 20.12.2012
(441) 25.02.2013
(591) Xanh
(731) CÔNG TY TNHH THƯƠNG MẠI LỢI TƯỜNG (VN)
Số 307 Lê Văn Quới, phường Bình Trị Đông, quận Bình Tân, thành phố Hồ Chí Minh
(740) Công ty Cổ phần Tư vấn Đầu tư và Sở hữu trí tuệ OCEANLAW (OCEANLAW., JSC.)

(511) Nhóm 29: Nông chế biến thuộc nhóm này như: chuối khô, mít khô, khoai lang khô, khoai tây khô.

---

(210) **4-2012-28793**

(540)

(220) 20.12.2012
(441) 25.02.2013
(591) Nâu nhạt
(731) CÔNG TY CỔ PHẦN QUỐC TẾ MINH DANH (VN)
73/12 Tân Hải, phường 13, quận Tân Bình, thành phố Hồ Chí Minh

(511) Nhóm 09: Thiết bị và dụng cụ dùng để truyền dẫn năng lượng điện: dây dẫn điện, vật liệu cho mạch điện chính [dây, dây cáp].

Nhóm 37: Lắp đặt và sửa chữa thiết bị điều hòa không khí; lắp đặt và sửa chữa thiết bị điện.

---

(210) **4-2012-28794**

(540)

(220) 20.12.2012
(441) 25.02.2013
(531) 24.17.5; 26.4.2; 26.4.4; 24.13.1
(591) Trắng ghi, nâu nhạt, đen
(731) CÔNG TY CỔ PHẦN QUỐC TẾ MINH DANH (VN)
73/12 Tân Hải, phường 13, quận Tân Bình, thành phố Hồ Chí Minh

(511) Nhóm 09: Thiết bị và dụng cụ dùng để truyền dẫn năng lượng điện: dây dẫn điện, vật liệu cho mạch điện chính [dây, dây cáp].

---

(210) **4-2012-28795**

(540) KemNZ

(220) 20.12.2012
(441) 25.02.2013
(731) CÔNG TY TNHH THỰC PHẨM FUGI (VN)
Số 38 đường Đại Cồ Việt, phường Lê Đại Hành, quận Hai Bà Trưng, thành phố Hà Nội
(740) Văn phòng luật sư Phạm và Liên danh (PHAM & ASSOCIATES)

(511) Nhóm 30: Kem lạnh; sữa chua đông lạnh (dạng kem lạnh); chất liên kết cho kem lạnh; kem tráng miệng (bánh kẹo); bột cho kem lạnh; kem trái cây (đá lạnh).

---

(210) **4-2012-28796**

(540) NZmilk

(220) 20.12.2012
(441) 25.02.2013
(731) CÔNG TY TNHH THỰC PHẨM FUGI (VN)
Số 38 đường Đại Cồ Việt, phường Lê Đại Hành, quận Hai Bà Trưng, thành phố Hà Nội
(740) Văn phòng luật sư Phạm và Liên danh (PHAM & ASSOCIATES)

(511) Nhóm 29: Sữa; sữa chua; đồ uống làm từ sữa, sữa chua là chủ yếu; sữa đậu nành; sản phẩm sữa; đồ uống trên cơ sở sữa với trứng và/hoặc kem sữa, không chứa cồn.

---

(210) **4-2012-28798**

(540)

(220) 20.12.2012
(441) 25.02.2013
(531) 26.4.1; A26.11.12
(591) Đen, trắng, vàng
(731) HOÀNG THỊ THANH HUYỀN (VN)
Số 24, ngõ 278, tổ 25, phường Đại Kim, quận Hoàng Mai, thành phố Hà Nội

(511) Nhóm 25: Quần áo thời trang.

---

(210) **4-2012-28799**

(540)

(220) 20.12.2012
(441) 25.02.2013
(531) A26.11.12; 26.11.3; 26.3.23
(591) Xanh dương, trắng, đen
(731) CÔNG TY CỔ PHẦN CÔNG NGHỆ ĐIỆN TOÁN VÀ TRUYỀN THÔNG (VN)
Số 10/328 phố Lê Trọng Tấn, phường Khương Mai, quận Thanh Xuân, thành phố Hà Nội

(511) Nhóm 06: Cửa ra vào bằng kim loại; phụ kiện lắp ráp cửa ra vào bằng kim loại; cửa sổ bằng kim loại; phụ kiện lắp ráp bằng kim loại cho cửa sổ; khuôn cửa bằng kim loại.

Nhóm 19: Cửa không bằng kim loại; khuôn cửa không bằng kim loại; kính tấm [cửa sổ] dùng cho xây dựng.

Nhóm 35: Mua bán máy vi tính; mua bán thiết bị ngoại vi máy vi tính; mua bán thiết bị bộ nhớ máy vi tính; mua bán chương trình máy vi tính [phần mềm có thể tải xuống được]; mua bán cửa ra vào bằng kim loại; mua bán cửa không bằng kim loại.

Nhóm 42: Lập trình máy tính; tư vấn phần mềm máy tính; thiết kế phần mềm máy tính; phân tích hệ thong máy tính; thiết kế hệ thống máy tính; cài đặt phần mềm máy tính.

---

(210) **4-2012-28800**

(540)

(220) 20.12.2012
(441) 25.02.2013
(531) 25.7.20; A26.11.12; 26.11.1; 6.1.2; A6.1.4; 5.1.3; A5.1.5; A5.1.6
(591) Trắng, xanh lá cây
(731) LANG THỊ QUYNH (VN)
Khu 2, thị trấn Thường Xuân, huyện Thường Xuân, tỉnh Thanh Hoá

(511) Nhóm 05: Thảo dược; rễ cây thuốc; thuốc sắc dùng cho dược phẩm; thuốc bóp phong thấp.

---

(210) **4-2012-28807**

(540)

(220) 20.12.2012
(441) 25.02.2013
(531) A5.7.23; 26.4.2; 2.9.1; 5.7.21; A26.11.12
(591) Đỏ, vàng, trắng, xanh đọt chuối, xanh lá, nâu sáng, nâu
(731) CÔNG TY CỔ PHẦN SẢN XUẤT - THƯƠNG MẠI - XUẤT NHẬP KHẨU SONG PHÁT TH (VN)
31B Cao Bá Nhạ, phường Nguyễn Cư Trinh, quận 1, thành phố Hồ Chí Minh

(511) Nhóm 30: Cà phê.

---

(210) **4-2012-28808**

(540)

(220) 20.12.2012
(441) 25.02.2013
(531) 26.4.1; 2.9.1; 5.7.21; A5.7.23; A26.11.12
(591) Đỏ, vàng, trắng, xanh đọt chuối, xanh lá, nâu sáng, nâu
(731) CÔNG TY CỔ PHẦN SẢN XUẤT - THƯƠNG MẠI - XUẤT NHẬP KHẨU SONG PHÁT TH (VN)
31B Cao Bá Nhạ, phường Nguyễn Cư Trinh, quận 1, thành phố Hồ Chí Minh

(511) Nhóm 30: Cà phê.

---

(210) **4-2012-28809**

(540)

(220) 20.12.2012
(441) 25.02.2013
(531) A26.11.12; 26.13.25
(591) Xanh nước biển, đỏ, đen
(731) NGUYỄN VÂN NAM (VN)
77 đường 7A phường Bình Trị Đông B, quận Bình Tân, thành phố Hồ Chí Minh

(511) Nhóm 10: Thiết bị tập luyện thân thể cho mục đích y tế; thiết bị vật lý trị liệu.

---

(210) **4-2012-28812**

(540)

(220) 20.12.2012
(441) 25.02.2013
(531) 1.5.1; 18.5.1; A26.11.12; 1.17.7
(591) Xanh, đỏ
(731) CÔNG TY TNHH THƯƠNG MẠI DỊCH VỤ ÁNH SÁNG TƯƠNG LAI (VN)
69/464 Phan Huy ích, phường 12, quận Gò Vấp, thành phố Hồ Chí Minh

(511) Nhóm 39: Dịch vụ chuyển phát.

---

(210) **4-2012-28813**

(540)

PHARWELL

(220) 20.12.2012
(441) 25.02.2013
(731) CÔNG TY CỔ PHẦN DƯỢC NHÂN HÒA (VN)
Số 280 Lê Trọng Tấn, phường Tây Thạnh, quận Tân Phú, thành phố Hồ Chí Minh
(740) Công ty TNHH Sở hữu trí tuệ Bình Minh (SUNRISE IP CO.,LTD.)

(511) Nhóm 03: Mỹ phẩm, thuốc đánh răng, chế phẩm làm sạch, nước hoa, kem mỹ phẩm.

Nhóm 05: Dược phẩm; thực phẩm chức năng dùng cho mục đích y tế.

---

(210) **4-2012-28816**

(540)

THAIVIET FURNITURE

(220) 20.12.2012
(441) 25.02.2013
(531) 26.4.2; 26.3.23; 26.13.25
(591) Đỏ, đen, trắng
(731) CÔNG TY TNHH NỘI THẤT THÁI VIỆT (VN)
448/65/53 Phan Huy ích, phường 12, quận Gò Vấp, thành phố Hồ Chí Minh

(511) Nhóm 42: Thiết kế trang trí nội thất.

---

(210) **4-2012-28817**

(540)

THIÊN HƯNG

(220) 20.12.2012
(441) 25.02.2013
(531) 5.9.10; A5.11.13; A5.1.16; 5.7.1; 26.13.25
(591) Tím, xanh lá
(731) CÔNG TY TNHH DỊCH VỤ THIÊN HƯNG (VN)
A8 - 25 Nguyễn Bình, xã Phú Xuân, huyện Nhà Bè, thành phố Hồ Chí Minh

(511) Nhóm 31: Hạt (hạt giống).

---

(210) **4-2012-28818**

(540)

KIÊN TOÀN
an toàn cho mọi kiện hàng

(220) 20.12.2012
(441) 25.02.2013
(531) 26.1.1; 26.1.2; 26.1.6; A26.11.25
(591) Xanh dương nhạt, đen ánh bạc
(731) CÔNG TY TNHH THƯƠNG MẠI DỊCH VỤ KIỆN TOÀN (VN)
Số 16/12/5/2 Lê Trọng Tấn, phường Tây Thạnh, quận Tân Phú, thành phố Hồ Chí Minh

(511) Nhóm 39: Đóng gói hàng hóa; bao gói hàng hóa.

---

(210) **4-2012-28819**

(540) Cuckoo

(220) 20.12.2012
(441) 25.02.2013
(731) CÔNG TY CỔ PHẦN THỰC PHẨM XANH (VN)
ấp Bình Giao, xã Thuận Giao, huyện Thuận An, tỉnh Bình Dương
(740) DNTN Dịch vụ thương mại và sở hữu công nghiệp Song Ngọc (I.P.T.S.)

(511) Nhóm 30: Mì; bún; phở; miến; cháo; bánh tráng để cuốn nem.

---

(210) **4-2012-28820**

(540) *NHA KHOA*
NGỌC TÂM

(220) 20.12.2012
(441) 25.02.2013
(731) CHU VĂN VIỆN (VN)
647 Phạm Thế Hiển, phường 4, quận 8, thành phố Hồ Chí Minh

(511) Nhóm 44: Khám, chữa bệnh răng hàm mặt, nha khoa thẩm mỹ, cấy ghép, lắp đặt răng giả.

---

(210) **4-2012-28822**

(540)

(220) 20.12.2012
(441) 25.02.2013
(531) 26.4.1; 26.4.2; 26.4.4; 26.1.1
(591) Đỏ, trắng, xanh
(731) CÔNG TY TNHH MỘT THÀNH VIÊN KINH DOANH NƯỚC SẠCH HẢI DƯƠNG (VN)
Số 10, đường Hồng Quang, phường Quang Trung, thành phố Hải Dương, tỉnh Hải Dương
(740) Công ty TNHH Sở hữu trí tuệ PADEMARK (PADEMARK CO.,LTD.)

(511) Nhóm 32: Nước uống tinh khiết.

---

(210) **4-2012-28823**

(540)

(220) 20.12.2012
(441) 25.02.2013
(531) 26.1.2; A26.11.12; 5.3.11; A5.3.13; A5.3.15
(591) Xanh lá úa, xanh đậm, đỏ, ghi
(731) PHẠM THỊ NHẬT (VN)
Thôn Hoàng Nha, xã Minh Hải, huyện Văn Lâm, tỉnh Hưng Yên
(740) Công ty TNHH Sở hữu trí tuệ PADEMARK (PADEMARK CO.,LTD.)

(511) Nhóm 21: Tăm tre, que xiên thịt bằng tre.

---

(210) **4-2012-28824**

(540)

SUNWATSTAR

(220) 20.12.2012
(441) 25.02.2013
(591) Đỏ
(731) CÔNG TY TNHH PHÁT TRIỂN SẢN XUẤT VÀ THƯƠNG MẠI ANH MINH (VN)
Thôn Đình Thôn, xã Mỹ Đình, huyện Từ Liêm, thành phố Hà Nội

(511) Nhóm 32: Nước uống tinh khiết đóng chai.

---

(210) **4-2012-28825**

(540)

SKIFECTIL

(220) 20.12.2012
(441) 25.02.2013
(731) CÔNG TY TNHH DƯỢC PHẨM HUY VĂN (VN)
511/15 Huỳnh Văn Bánh, phường 14, quận Phú Nhuận, thành phố Hồ Chí Minh
(740) Công ty TNHH Tư vấn ALIATLEGAL (ALIATLEGAL CO.,LTD.)

(511) Nhóm 05: Dược phẩm; chế phẩm dược dùng cho người.

---

(210) **4-2012-28827**

(540)

ANNAM

(220) 20.12.2012
(441) 25.02.2013
(731) CÔNG TY CỔ PHẦN THƯƠNG MẠI DỊCH VỤ YẾN SÀO ANAM (VN)
120 Cộng Hòa, phường 4, quận Tân Bình, thành phố Hồ Chí Minh
(740) Công ty TNHH Tư vấn Sở hữu trí tuệ á Đông (A ĐÔNG IP CONSULTANCY CO.,LTD.)

(511) Nhóm 29: Yến sào chế biến; yến sào đã qua sơ chế và đóng hộp; yến sào đã chưng cất và đóng hộp.

---

(210) **4-2012-28828**

(540)

(220) 20.12.2012
(441) 25.02.2013
(531) 26.1.1; A26.11.12; 25.1.25; 5.3.11; A5.3.13; A3.7.24; 3.7.21; 26.13.25
(591) Vàng đồng
(731) CÔNG TY CỔ PHẦN THƯƠNG MẠI DỊCH VỤ YẾN SÀO ANAM (VN)
120 Cộng Hòa, phường 4, quận Tân Bình, thành phố Hồ Chí Minh
(740) Công ty TNHH Tư vấn Sở hữu trí tuệ á Đông (A ĐÔNG IP CONSULTANCY CO.,LTD.)

(511) Nhóm 29: Yến sào chế biến; yến sào đã qua sơ chế và đóng hộp; yến sào đã chưng cất và đóng hộp.

---

(210) **4-2012-28829**

(540)

YSANA

(220) 20.12.2012
(441) 25.02.2013

(731) CÔNG TY CỔ PHẦN THƯƠNG MẠI DỊCH VỤ YẾN SÀO ANAM (VN)
120 Cộng Hòa, phường 4, quận Tân Bình, thành phố Hồ Chí Minh

(740) Công ty TNHH Tư vấn Sở hữu trí tuệ á Đông (A ĐÔNG IP CONSULTANCY CO.,LTD.)

(511) Nhóm 29: Yến sào chế biến; yến sào đã qua sơ chế và đóng hộp; yến sào đã chưng cất và đóng hộp.

---

(210) **4-2012-28833**

(540)

(220) 20.12.2012
(441) 25.02.2013
(531) 26.5.1; 26.5.4; 1.15.15; 26.13.25
(591) Vàng cam, xanh lá cây, trắng
(731) HỘ KINH DOANH CÁ THỂ CHÍ THÀNH (VN)
77, KX Gành Hào, khóm 7, phường 7, thành phố Cà Mau, tỉnh Cà Mau
(740) Văn phòng Luật sư A Hoà (AHOA LAW OFFICE)

(511) Nhóm 30: Mật ong.

---

(210) **4-2012-28834**

(540)

Hansozym

(220) 20.12.2012
(441) 25.02.2013

(731) CÔNG TY TNHH HA SAN - DERMAPHARM (VN)
Đường số 2, khu công nghiệp Đồng An, huyện Thuận An, tỉnh Bình Dương

(740) Văn phòng Luật sư A Hoà (AHOA LAW OFFICE)

(511) Nhóm 05: Dược phẩm.

---

(210) **4-2012-28835**

(540)

(220) 20.12.2012
(441) 25.02.2013
(531) 26.1.1; 26.4.2
(591) Đỏ, trắng
(731) CÔNG TY TNHH ÂM THANH NGHỆ THUẬT (VN)
142 Lý Nam Đế, phường 7, quận 11, thành phố Hồ Chí Minh
(740) Văn phòng Luật sư A Hoà (AHOA LAW OFFICE)

(511) Nhóm 09: Loa; ampli; đầu đĩa; đầu karaoke.

Nhóm 35: Mua bán loa, ampli, đầu đĩa, đầu karaoke.

---

(210) **4-2012-28836**

(540)

NOVOLUCAST

(220) 20.12.2012
(441) 25.02.2013

(731) CÔNG TY CỔ PHẦN DƯỢC PHẨM SA VI (SAVIPHARM) (VN)
Lô Z01-02-03a, khu công nghiệp trong khu chế xuất Tân Thuận, phường Tân Thuận Đông, quận 7, thành phố Hồ Chí Minh
(740) Công ty TNHH Sở hữu trí tuệ và Công nghệ Thủ đô (CAPITAL IP&T CO.,LTD.)

(511) Nhóm 05: Dược phẩm, thực phẩm chức năng, thực phẩm dinh dưỡng dùng trong y tế.

---

(210) **4-2012-28837**

(540)

POLY-VM-GEN

(220) 20.12.2012
(441) 25.02.2013

(731) CÔNG TY CỔ PHẦN DƯỢC PHẨM SA VI (SAVIPHARM) (VN)
Lô Z01-02-03a, khu công nghiệp trong khu chế xuất Tân Thuận, phường Tân Thuận Đông, quận 7, thành phố Hồ Chí Minh
(740) Công ty TNHH Sở hữu trí tuệ và Công nghệ Thủ đô (CAPITAL IP&T CO.,LTD.)

(511) Nhóm 05: Dược phẩm, thực phẩm chức năng, thực phẩm dinh dưỡng dùng trong y tế.

---

(210) **4-2012-28838**

(540)

SAVIOSGEN

(220) 20.12.2012
(441) 25.02.2013

(731) CÔNG TY CỔ PHẦN DƯỢC PHẨM SA VI (SAVIPHARM) (VN)
Lô Z01-02-03a, khu công nghiệp trong khu chế xuất Tân Thuận, phường Tân Thuận Đông, quận 7, thành phố Hồ Chí Minh

(740) Công ty TNHH Sở hữu trí tuệ và Công nghệ Thủ đô (CAPITAL IP&T CO.,LTD.)

(511) Nhóm 05: Dược phẩm, thực phẩm chức năng, thực phẩm dinh dưỡng dùng trong y tế.

---

(210) **4-2012-28839**

(540)

LUKASTUMCO

(220) 20.12.2012
(441) 25.02.2013

(731) CÔNG TY CỔ PHẦN DƯỢC PHẨM SA VI (SAVIPHARM) (VN)
Lô Z01-02-03a, khu công nghiệp trong khu chế xuất Tân Thuận, phường Tân Thuận Đông, quận 7, thành phố Hồ Chí Minh

(740) Công ty TNHH Sở hữu trí tuệ và Công nghệ Thủ đô (CAPITAL IP&T CO.,LTD.)

(511) Nhóm 05: Dược phẩm, thực phẩm chức năng, thực phẩm dinh dưỡng dùng trong y tế.

---

(210) **4-2012-28840**

(540)

NANOESTRIL

(220) 20.12.2012
(441) 25.02.2013

(731) CÔNG TY CỔ PHẦN BIOSCOPE VIỆT NAM (VN)
Tầng 10, tòa nhà Cland, số 156 Xã Đàn 2, phường Nam Đồng, quận Đống Đa, thành phố Hà Nội

(740) Công ty TNHH Sở hữu trí tuệ và Công nghệ Thủ đô (CAPITAL IP&T CO.,LTD.)

(511) Nhóm 05: Dược phẩm, thực phẩm chức năng, thực phẩm dinh dưỡng dùng trong y tế.

---

(210) **4-2012-28841**

(540)

THYMOCRINA

(220) 20.12.2012
(441) 25.02.2013
(731) CÔNG TY CỔ PHẦN VIỆT NGA (VN)
Số nhà E25, khu tái định cư X4, phường Mai Dịch, quận Cầu Giấy, thành phố Hà Nội
(740) Công ty TNHH Sở hữu trí tuệ và Công nghệ Thủ đô (CAPITAL IP&T CO.,LTD.)

(511) Nhóm 05: Dược phẩm, thực phẩm chức năng, thực phẩm dinh dưỡng dùng trong y tế.

---

(210) **4-2012-28842**

(540)

TAMOFERRO

(220) 20.12.2012
(441) 25.02.2013
(731) CÔNG TY CỔ PHẦN VIỆT NGA (VN)
Số nhà E25, khu tái định cư X4, phường Mai Dịch, quận Cầu Giấy, thành phố Hà Nội
(740) Công ty TNHH Sở hữu trí tuệ và Công nghệ Thủ đô (CAPITAL IP&T CO.,LTD.)

(511) Nhóm 05: Dược phẩm, thực phẩm chức năng, thực phẩm dinh dưỡng dùng trong y tế.

---

(210) **4-2012-28843**

(540)

GOUTAWAY

(220) 20.12.2012
(441) 25.02.2013
(731) CÔNG TY CỔ PHẦN VIỆT NGA (VN)
Số nhà E25, khu tái định cư X4, phường Mai Dịch, quận Cầu Giấy, thành phố Hà Nội
(740) Công ty TNHH Sở hữu trí tuệ và Công nghệ Thủ đô (CAPITAL IP&T CO.,LTD.)

(511) Nhóm 05: Dược phẩm, thực phẩm chức năng, thực phẩm dinh dưỡng dùng trong y tế.

---

(210) **4-2012-28844**

(540)

VITINSURANE

(220) 20.12.2012
(441) 25.02.2013
(731) CÔNG TY CỔ PHẦN VIỆT NGA (VN)
Số nhà E25, khu tái định cư X4, phường Mai Dịch, quận Cầu Giấy, thành phố Hà Nội
(740) Công ty TNHH Sở hữu trí tuệ và Công nghệ Thủ đô (CAPITAL IP&T CO.,LTD.)

(511) Nhóm 05: Dược phẩm, thực phẩm chức năng, thực phẩm dinh dưỡng dùng trong y tế.

---

(210) **4-2012-28845**

(540)

TT-ONLINE

(220) 20.12.2012
(441) 25.02.2013
(731) CÔNG TY TRÁCH NHIỆM HỮU HẠN THƯƠNG MẠI SẢN XUẤT THÔN TRANG (VN)
236/17/6 Thái Phiên, phường 8, quận 11, thành phố Hồ Chí Minh
(740) Công ty TNHH Sở hữu trí tuệ và Công nghệ Thủ đô (CAPITAL IP&T CO.,LTD.)

(511) Nhóm 05: Thuốc trừ sâu, thuốc diệt cỏ dại, thuốc diệt nấm mốc, thuốc trừ dịch cho thực vật, thuốc trừ vi khuẩn hại cây trồng, thuốc trừ động vật có hại.

---

(210) **4-2012-28846**

(540)

MORICITALI

(220) 20.12.2012
(441) 25.02.2013
(731) CÔNG TY TRÁCH NHIỆM HỮU HẠN THƯƠNG MẠI SẢN XUẤT THÔN TRANG (VN)
236/17/6 Thái Phiên, phường 8, quận 11, thành phố Hồ Chí Minh
(740) Công ty TNHH Sở hữu trí tuệ và Công nghệ Thủ đô (CAPITAL IP&T CO.,LTD.)

(511) Nhóm 05: Thuốc trừ sâu, thuốc diệt cỏ dại, thuốc diệt nấm mốc, thuốc trừ dịch cho thực vật, thuốc trừ vi khuẩn hại cây trồng, thuốc trừ động vật có hại.

---

(210) **4-2012-28847**

(540)

DORMUNH

(220) 20.12.2012
(441) 25.02.2013
(731) CÔNG TY TRÁCH NHIỆM HỮU HẠN THƯƠNG MẠI SẢN XUẤT THÔN TRANG (VN)
236/17/6 Thái Phiên, phường 8, quận 11, thành phố Hồ Chí Minh
(740) Công ty TNHH Sở hữu trí tuệ và Công nghệ Thủ đô (CAPITAL IP&T CO.,LTD.)

(511) Nhóm 05: Thuốc trừ sâu, thuốc diệt cỏ dại, thuốc diệt nấm mốc, thuốc trừ dịch cho thực vật, thuốc trừ vi khuẩn hại cây trồng, thuốc trừ động vật có hại.

---

(210) **4-2012-28848**

(540)

LENNON

(220) 20.12.2012
(441) 25.02.2013

(731) CÔNG TY TRÁCH NHIỆM HỮU HẠN THƯƠNG MẠI SẢN XUẤT THÔN TRANG (VN)
236/17/6 Thái Phiên, phường 8, quận 11, thành phố Hồ Chí Minh

(740) Công ty TNHH Sở hữu trí tuệ và Công nghệ Thủ đô (CAPITAL IP&T CO.,LTD.)

(511) Nhóm 05: Thuốc trừ sâu thuốc diệt cỏ dại, thuốc diệt nấm mốc, thuốc trừ dịch cho thực vật, thuốc trừ vi khuẩn hại cây trồng, thuốc trừ động vật có hại.

---

(210) **4-2012-28849**

(540)

(220) 20.12.2012
(441) 25.02.2013
(531) 26.13.1; 26.13.25; 25.7.25
(591) Trắng, đỏ, xanh lá cây
(731) CÔNG TY TNHH XÂY DỰNG VÀ KINH DOANH NHÀ XUM (VN)
1407 khu phố Mỹ Toàn 2, phường Tân Phong, quận 7, thành phố Hồ Chí Minh
(740) Công ty TNHH Tư vấn sở hữu trí tuệ Việt (VIET IP CO.,LTD.)

(511) Nhóm 36: Kinh doanh bất động sản: dịch vụ môi giới bất động sản; mua bán bất động sản; định giá bất động sản; cho thuê bất động sản; quản lý bất động sản; đầu tư bất động sản.

Nhóm 37: Xây dựng; thi công xây dựng công trình dân dụng; trang trí nội thất.

---

(210) **4-2012-28850**

(540)

(220) 20.12.2012
(441) 25.02.2013
(531) 26.4.2; 1.3.1; A26.11.12; 1.15.11
(591) Đỏ, trắng, xanh dương, xanh dương nhạt
(731) CÔNG TY TNHH MỘT THÀNH VIÊN HIỀN NHÂN ĐỨC (VN)
K4/191, ấp Tân Mỹ, phường Bửu Hòa, thành phố Biên Hòa, tỉnh Đồng Nai
(740) Công ty TNHH Tư vấn sở hữu trí tuệ Việt (VIET IP CO.,LTD.)

(511) Nhóm 32: Nước uống đóng chai.

---

(210) **4-2012-28851**

(540)

ROI Ồ XỜ LÚT

(220) 20.12.2012
(441) 25.02.2013
(731) CHIVAS HOLDINGS (IP) LIMITED (GB)
111 - 113 Renfrew Road, Paisley, Renfrewshire PA3 4DY, United Kingdom
(740) Công ty TNHH Tư vấn sở hữu trí tuệ Việt (VIET IP CO.,LTD.)

(511) Nhóm 33: Đồ uống có cồn (trừ bia); rượu vang; rượu mạnh; rượu mùi.

---

(210) **4-2012-28852**

(540)

ROI ẦN XỜ LÚT

(220) 20.12.2012
(441) 25.02.2013
(731) CHIVAS HOLDINGS (IP) LIMITED (GB)
111-113 Renfrew Road, Paisley, Renfrewshire PA3 4DY, United Kingdom
(740) Công ty TNHH Tư vấn sở hữu trí tuệ Việt (VIET IP CO.,LTD.)

(511) Nhóm 33: Đồ uống có cồn (trừ bia); rượu vang; rượu mạnh; rượu mùi.

---

(210) **4-2012-28853**

(540)

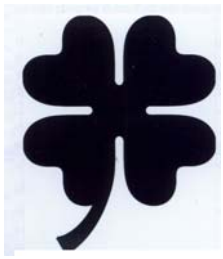

(220) 20.12.2012
(441) 25.02.2013
(531) 5.5.19; A5.5.20; A5.5.21
(731) CÔNG TY TRÁCH NHIỆM HỮU HẠN WHITE GLOVE (VN)
Đường số 2, khu công nghiệp Nhơn Trạch I, huyện Nhơn Trạch, tỉnh Đồng Nai
(740) Công ty TNHH Tư vấn sở hữu trí tuệ Việt (VIET IP CO.,LTD.)

(511) Nhóm 21: Găng tay dùng cho mục đích gia dụng; găng tay làm vườn; găng tay để đánh bóng.

---

(210) **4-2012-28854**

(540)

(220) 20.12.2012
(441) 25.02.2013
(531) A26.11.12; 5.3.11; A5.3.13; 5.3.16; 25.7.20
(591) Đen, trắng, xám
(731) CÔNG TY TRÁCH NHIỆM HỮU HẠN WHITE GLOVE (VN)
Đường số 2, khu công nghiệp Nhơn Trạch I, huyện Nhơn Trạch, tỉnh Đồng Nai
(740) Công ty TNHH Tư vấn sở hữu trí tuệ Việt (VIET IP CO.,LTD.)

(511) Nhóm 21: Găng tay dùng cho mục đích gia dụng; găng tay làm vườn; găng tay để đánh bóng.

---

(210) **4-2012-28855**

(540)

NZmilk

(220) 20.12.2012
(441) 25.02.2013

(731) CÔNG TY TNHH THỰC PHẨM FUGI (VN)
Số 38 đường Đại Cồ Việt, phường Lê Đại Hành, quận Hai Bà Trưng, thành phố Hà Nội

(740) Văn phòng luật sư Phạm và Liên danh (PHAM & ASSOCIATES)

(511) Nhóm 29: Sữa; sữa chua; đồ uống làm từ sữa, sữa chua là chủ yếu; sữa đậu nành; sản phẩm sữa; đồ uống trên cơ sở sữa với trứng và/hoặc kem sữa, không chứa cồn.

Nhóm 30: Kem lạnh; sữa chua đông lạnh (dạng kem lạnh); chất liên kết cho kem lạnh; kem tráng miệng (bánh kẹo); bột cho kem lạnh; kem trái cây (đá lạnh).

---

(210) **4-2012-28856**

(540)

KemNZ

(220) 20.12.2012
(441) 25.02.2013

(731) CÔNG TY TNHH THỰC PHẨM FUGI (VN)
Số 38 đường Đại Cồ Việt, phường Lê Đại Hành, quận Hai Bà Trưng, thành phố Hà Nội

(740) Văn phòng luật sư Phạm và Liên danh (PHAM & ASSOCIATES)

(511) Nhóm 29: Sữa; sữa chua; đồ uống làm từ sữa, sữa chua là chủ yếu; sữa đậu nành; sản phẩm sữa; đồ uống trên cơ sở sữa với trứng và/hoặc kem sữa, không chứa cồn.

Nhóm 30: Kem lạnh; sữa chua đông lạnh (dạng kem lạnh); chất liên kết cho kem lạnh; kem tráng miệng (bánh kẹo); bột cho kem lạnh; kem trái cây (đá lạnh).

---

(210) **4-2012-28857**

(540)

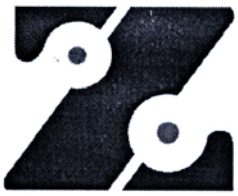

(220) 20.12.2012
(441) 25.02.2013
(531) 26.1.1; 26.4.4; 26.13.25

(731) GIANT SEAL INDUSTRIAL CO.,LTD. (TW)
No. 178, Su Chou Lane, Pu Luen Vill., Shiow Sui Township, Changhua County 504, Taiwan

(740) Công ty TNHH Ban Ca (BANCA)

(511) Nhóm 06: Khóa bằng kim loại, ngoại trừ khóa điện; chìa khóa; khóa bằng kim loại cho cửa ra vào; khóa móc; khóa bằng kim loại cho xe cộ; khóa bằng kim loại cho xe mô tô.

---

(210) **4-2012-28858**

(540)

GIANTSEAL

(220) 20.12.2012
(441) 25.02.2013
(531) 26.1.1; 26.13.25
(731) GIANT SEAL INDUSTRIAL CO.,LTD. (TW)
No. 178, Su Chou Lane, Pu Luen Vill., Shiow Sui Township, Changhua County 504, Taiwan
(740) Công ty TNHH Ban Ca (BANCA)

(511) Nhóm 06: Khóa bằng kim loại, ngoại trừ khóa điện; chìa khóa; khóa bằng kim loại cho cửa ra vào; khóa móc; khóa bằng kim loại cho xe cộ; khóa bằng kim loại cho xe mô tô.

---

(210) **4-2012-28859**

(540)

ZETA

(220) 20.12.2012
(441) 25.02.2013
(531) 26.3.1; 26.3.23
(731) GIANT SEAL INDUSTRIAL CO.,LTD. (TW)
No. 178, Su Chou Lane, Pu Luen Vill., Shiow Sui Township, Changhua County 504, Taiwan
(740) Công ty TNHH Ban Ca (BANCA)

(511) Nhóm 06: Khóa bằng kim loại, ngoại trừ khóa điện; chìa khóa; khóa bằng kim loại cho cửa ra vào; khóa móc; khóa bằng kim loại cho xe cộ; khóa bằng kim loại cho xe mô tô.

---

(210) **4-2012-28860**

(540)

IT'S NOT TV. IT'S HBO.

(220) 20.12.2012
(441) 25.02.2013
(731) HOME BOX OFFICE,INC. (US)
1100 Avenue of the Americas, New York, New York 10036, U.S.A.
(740) Văn phòng Luật sư MINERVAS (MINERVAS)

(511) Nhóm 41: Các dịch vụ giải trí, cụ thể là dịch vụ giải trí bằng chương trình truyền hình cáp, dịch vụ giải trí bằng chương trình truyền hình chất lượng cao hay phải trả phí, và dịch vụ cho thuê các chương trình truyền hình.

---

(210) **4-2012-28862**

(540)

Hung Nam

(220) 20.12.2012
(441) 25.02.2013
(531) 26.1.2; 3.7.21; A3.7.24; 3.7.20; 5.3.11; 5.3.16
(591) Trắng, xanh lá cây, vàng, nâu
(731) DOANH NGHIỆP TƯ NHÂN HÙNG NAM (VN)
28/31 Nam Hồ, phường 11, thành phố Đà Lạt, tỉnh Lâm Đồng
(740) Công ty TNHH Sở hữu trí tuệ HA VIP (HAVIP CO.,LTD.)

(511) Nhóm 25: Trang phục dệt len

Nhóm 35: Dịch vụ mua bán trang phục dệt len.

---

(210) **4-2012-28863**

(540)

HƯNG THỊNH

(220) 20.12.2012
(441) 25.02.2013
(731) CÔNG TY TNHH THƯƠNG MẠI HƯNG THỊNH (VN)
Xóm Ngọc Tân, xã Diễn Ngọc, huyện Diễn Châu, tỉnh Nghệ An

(511) Nhóm 12: Gương chiếu hậu; bộ phận lọc gió - chi tiết của ôtô.

Nhóm 35: Mua bán phụ tùng và các thiết bị cho ôtô như: gương chiếu hậu, bộ phận lọc gió - chi tiết của ô tô, đèn chiếu hậu, lốp xe kính chắn gió.

---

(210) **4-2012-28866**

(540)

(220) 20.12.2012
(441) 25.02.2013
(531) A26.11.12; 26.13.25; 26.15.25
(591) Tím, tím nhạt, xanh dương nhạt, nâu nhạt, vàng nhạt, đen, trắng
(731) CÔNG TY CỔ PHẦN THƯƠNG MẠI - XÂY DỰNG HOÀI BÃO (VN)
82 Nguyễn Chí Thanh, phường 16, quận 11, thành phố Hồ Chí Minh
(740) Công ty Cổ phần Sở hữu công nghiệp INVESTIP (INVESTIP)

(511) Nhóm 16: Kim bấm; kẹp giấy; kẹp bướm; giấy; bút (viết); dụng cụ dập ghim (tất cả là đồ dùng văn phòng).

---

(210) **4-2012-28867**

(540)

Erosink

(220) 20.12.2012
(441) 25.02.2013
(731) CÔNG TY TRÁCH NHIỆM HỮU HẠN THƯƠNG MẠI VÀ DỊCH VỤ KỸ THUẬT HOÀNG HÙNG (VN)
Số 332 đường 30/4, phường Rạch Dừa, thành phố Vũng Tàu, tỉnh Bà Rịa - Vũng Tàu
(740) Công ty Cổ phần Sở hữu công nghiệp INVESTIP (INVESTIP)

(511) Nhóm 11: Chậu rửa chén bát (chậu rửa gắn cố định); chậu rửa mặt (bộ phận của hệ thống vệ sinh); vòi nước; bồn tắm; bồn cầu.

---

(210) **4-2012-28868**

(540)

(220) 20.12.2012
(441) 25.02.2013
(531) 26.1.1; 26.11.1; 26.3.23; 6.1.2
(591) Xanh lục, đỏ, trắng
(731) CÔNG TY TRÁCH NHIỆM HỮU HẠN THƯƠNG MẠI DỊCH VỤ DUY THÁI ANH (VN)
72/9/11 đường số 30, phường 6, quận Gò Vấp, thành phố Hồ Chí Minh
(740) Công ty Cổ phần Sở hữu công nghiệp INVESTIP (INVESTIP)

(511) Nhóm 01: Canxi cacbonat.

---

(210) **4-2012-28869**

(540)

(220) 20.12.2012
(441) 25.02.2013
(531) 26.1.1; 15.7.1
(591) Đen, xám, đỏ, vàng
(731) PHAN THỊ TUYẾN (VN)
ấp 5, xã Bàu Đồn, huyện Gò Dầu, tỉnh Tây Ninh
(740) Công ty Cổ phần Sở hữu công nghiệp INVESTIP (INVESTIP)

(511) Nhóm 06: Khoá bằng kim loại (ngoại trừ khoá điện)

---

(210) **4-2012-28870**

(540)

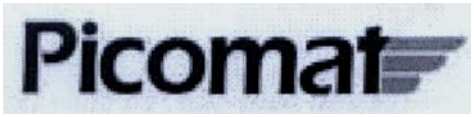

(220) 20.12.2012
(441) 25.02.2013
(531) 26.4.4; 26.4.9; 26.11.3; 26.13.25
(591) Trắng, đen, xám
(731) ĐỖ THANH HẢI (VN)
Xã Thạch Xá, huyện Thạch Thất, thành phố Hà Nội
(740) Công ty TNHH Luật Gia Phạm (PHAM JURIST CO.,LTD.)

(511) Nhóm 19: Vật liệu xây dựng phi kim loại dạng tấm: tấm cốt pha (không bằng kím loại); tẳm gỗ lát; tấm trần nhựa; tấm trần bằng gỗ; tấm vách bằng nhựa; tấm gỗ ghép dùng cho xây dựng.

Nhóm 35: Mua bán; xuất nhập khẩu vật liệu xây dựng phi kim loại dạng tấm: tấm cốt pha (không bằng kim loại), tấm gỗ lát, tấm trần nhựa, tấm trần bằng gỗ, tấm vách bằng nhựa, tấm gỗ ghép dùng cho xây dựng.

---

(210) **4-2012-28872**

(540)

Beaudo

(220) 20.12.2012
(441) 25.02.2013
(731) CÔNG TY TNHH MỸ PHẨM MI RA (VN)
178B Lý Thường Kiệt, phường 8, quận Tân Bình, thành phố Hồ Chí Minh
(740) Văn phòng luật sư Phạm và Liên danh (PHAM & ASSOCIATES)

(511) Nhóm 03: Mỹ phẩm; nước hoa; son môi; phấn trang điểm; kem trang điểm, mỹ phẩm dùng để chăm sóc da.

---

(210) **4-2012-28873**

(540)

New Mee

(220) 20.12.2012
(441) 25.02.2013
(531) 5.5.19; A5.5.21
(731) CÔNG TY TNHH MỸ PHẨM MI RA (VN)
178B Lý Thường Kiệt, phường 8, quận Tân Bình, thành phố Hồ Chí Minh
(740) Văn phòng luật sư Phạm và Liên danh (PHAM & ASSOCIATES)

(511) Nhóm 03: Mỹ phẩm; nước hoa; son môi; phấn trang điểm; kem trang điểm; mỹ phẩm dùng để chăm sóc da.

---

(210) **4-2012-28874**

(540)

(220) 20.12.2012
(441) 25.02.2013
(531) 2.3.1; 2.3.11; A2.3.24
(731) ROYAL FOODS COMPANY LIMITED (TH)
1547/25-26 New Petchburi Road, Kwaeng Makkasan, Khet Rachthewi, Bangkok 10240, Thailand
(740) Công ty TNHH Tầm nhìn và Liên danh (VISION & ASSOCIATES CO.,LTD.)

(511) Nhóm 29: Cá xácdin sốt cà chua.

---

(210) **4-2012-28875**

(540)

RUNNING COPPER

(220) 20.12.2012
(441) 25.02.2013
(591) Xanh nước biển, đỏ
(731) CÔNG TY CỔ PHẦN THƯƠNG MẠI VÀ DỊCH VỤ THIÊN PHÚC HƯNG (VN)
Số 127 Phan Văn Trường, quận Cầu Giấy, thành phố Hà Nội
(740) Công ty TNHH Tư vấn SPVN (SPVN CO.,LTD.)

(511) Nhóm 06: Ống đồng.

---

(210) **4-2012-28876**

(540)

(220) 20.12.2012
(441) 25.02.2013
(531) 26.5.1; 26.3.23; 26.4.2; 26.4.9; 25.7.20; 7.1.24
(591) Trắng, vàng, đỏ, xanh dương, xanh lá cây
(731) DOANH NGHIỆP TƯ NHÂN THỨC ĂN GIA SÚC THỦY - VÂN (VN)
Khóm 2, phường 9, thành phố Trà Vinh, tỉnh Trà Vinh
(740) Công ty TNHH Sở hữu trí tuệ BELCOLAW (BELCOLAW IP CO.,LTD.)

(511) Nhóm 35: Mua bán: thức ăn cho gia súc, thức ăn cho gia cầm, thức ăn cho thủy sản.

---

(210) **4-2012-28877**

(540)

(220) 20.12.2012
(441) 25.02.2013
(531) A26.11.12; 24.15.1; 24.15.3; 26.13.25
(591) Đỏ, xanh
(731) HỘ KINH DOANH ÁI XUÂN (VN)
130 Nguyễn Đáng, khóm 1, phường 7, thành phố Trà Vinh, tỉnh Trà Vinh
(740) Công ty TNHH Sở hữu trí tuệ BELCOLAW (BELCOLAW IP CO.,LTD.)

(511) Nhóm 35: Mua bán: hàng thủ công mỹ nghệ, đồ dùng gia đình như: nồi, xoong, bát, đũa, chậu rửa.

---

(210) **4-2012-28878**

(540)

(220) 20.12.2012
(441) 25.02.2013
(531) 9.9.1; A9.9.15; 26.4.4; 26.4.9
(591) Xám, xanh, đỏ, trắng, đen
(731) CÔNG TY TNHH MỘT THÀNH VIÊN SẢN XUẤT - TM - XNK PHƯỚC THẠNH (VN)
ấp Thanh Xuyên, xã Kim Sơn, huyện Trà Cú, tỉnh Trà Vinh
(740) Công ty TNHH Sở hữu trí tuệ BELCOLAW (BELCOLAW IP CO.,LTD.)

(511) Nhóm 25: Giày da thời trang.

---

(210) **4-2012-28879**

(540)

(220) 20.12.2012
(441) 25.02.2013
(531) 26.1.1; A26.11.12; 26.11.2; 26.13.25
(591) Trắng, vàng, đen
(731) CÔNG TY TNHH DÉJÀ VU HUỲNH KHA (VN)
ấp Long Bình, phường 4, thành phố Trà Vinh, tỉnh Trà Vinh
(740) Công ty TNHH Sở hữu trí tuệ BELCOLAW (BELCOLAW IP CO.,LTD.)

(511) Nhóm 41: Dịch vụ karaoke.

Nhóm 43: Dịch vụ nhà hàng ăn uống.

---

(210) **4-2012-28880**

(540)

(220) 20.12.2012
(441) 25.02.2013
(531) 26.1.2; 26.11.3; 25.7.20
(591) Xanh lam, xanh lá cây, đỏ, trắng
(731) CÔNG TY TNHH MỘT THÀNH VIÊN THƯƠNG MẠI HOÀNG TÙNG (VN)
Tổ 1, phường Nông Tiến, thành phố Tuyên Quang, tỉnh Tuyên Quang

(511) Nhóm 11: Máy lọc nước

Nhóm 35: Mua bán xuất nhập khẩu máy lọc nước.

---

(210) **4-2012-28881**

(540) KANEKA Q10

(220) 20.12.2012
(441) 25.02.2013
(731) KANEKA CORPORATION (JP)
2-4, Nakanoshima 3-chome, Kita-ku, Osaka, Japan
(740) Công ty Luật TNHH AMBYS Hà Nội (AMBYS HANOI)

(511) Nhóm 31: Thức ăn cho động vật; thức ăn chăn nuôi dạng bột; thức ăn cho vật nuôi trong nhà.

---

(210) **4-2012-28882**

(540) KANEKA QH

(220) 20.12.2012
(441) 25.02.2013
(731) KANEKA CORPORATION (JP) (JP)
2-4, Nakanoshima 3-chome, Kita-ku, Osaka, Japan
(740) Công ty Luật TNHH AMBYS Hà Nội (AMBYS HANOI)

(511) Nhóm 05: Chất bổ sung ăn kiêng cho người; dược phẩm dùng để ăn kiêng; thực phẩm ăn kiêng phù hợp với mục đích y tế; đồ uống kiêng phù hợp với mục đích y tế: dược phẩm, chế phẩm thú y và chế phẩm vệ sinh dùng cho mục đích y tế; chất bổ sung dinh dưỡng cho thực phẩm ở dạng viên, dạng hột nhỏ, dạng viên tròn, đạng bột mịn, dạng đặc quánh, dạng lỏng và dạng bột chứa ubiquinol là thành phần chính.

---

(210) **4-2012-28883**

(540)

(220) 20.12.2012
(441) 25.02.2013
(531) 26.1.2; A26.11.12; 26.13.25; 24.13.1
(731) KANEKA CORPORATION (JP) (JP)
2-4, Nakanoshima 3-chome, Kita-ku, Osaka, Japan
(740) Công ty Luật TNHH AMBYS Hà Nội (AMBYS HANOI)

(511) Nhóm 05: Chất bổ sung ăn kiêng cho người; dược phẩm dùng để ăn kiêng; thực phẩm ăn kiêng phù hợp với mục đích y tế; đồ uống kiêng phù hợp với mục đích y tế; dươc phẩm, chế phẩm thú y và chế phẩm vệ sinh dùng cho mục đích y tế; chất bổ sung dinh dưỡng cho thực phẩm ở dạng viên, dạng hột nhỏ, dạng viên tròn, dạng bột mịn, dạng đặc quánh, dạng lỏng và dạng bột chứa ubiquinol là thành phần chính.

---

(210) **4-2012-28884**

(540)

JUSAICI

(220) 20.12.2012
(441) 25.02.2013
(731) CÔNG TY TNHH MỘT THÀNH VIÊN THƯƠNG MẠI MẶT TRỜI MỌC (VN)
123/24 Phan Anh, tổ 136, khu phố 12, phường Bình Trị Đông, quận Bình Tân, thành phố Hồ Chí Minh
(740) Công ty TNHH Sở hữu trí tuệ WINCO (WINCO CO.,LTD.)

(511) Nhóm 35: Mua bán: xe mô tô, xe máy, động cơ cho xe máy, phụ tùng ô tô, phụ tùng xe máy.

---

(210) **4-2012-28886**

(540)

(220) 20.12.2012
(441) 25.02.2013
(531) 26.1.2; A26.11.12
(731) TOYOKO INN CO.,LTD. (JP)
1-7-4, Shin-Kamata Ota-ku, Tokyo 144-0054, Japan
(740) Công ty TNHH Trường Xuân (AGELESS CO.,LTD.)

(511) Nhóm 43: Cung cấp chỗ ở tạm thời; đặt trước cơ sở lưu trú tạm thời [khách sạn, nhà trọ hoặc những nơi tương tự]; dịch vụ cung cấp thức ăn, đồ uống do nhà hàng thực hiện; cho thuê phòng họp hội nghị; cho thuê trang thiết bị cho triển lãm, cụ thể là cho thuê lều trại,

cho thuê thiết bị phân phối nước uống, cho thuê ghế, bàn, khăn trải bàn, khăn ăn, đồ thuỷ tinh.

---

(210) **4-2012-28887**

(540)

TOYOKO INN

(220) 20.12.2012
(441) 25.02.2013

(731) TOYOKO INN CO.,LTD. (JP)
1-7-4, Shin-Kamata Ota-ku, Tokyo 144-0054, Japan

(740) Công ty TNHH Trường Xuân (AGELESS CO.,LTD.)

(511) Nhóm 43: Cung cấp chỗ ở tạm thời; đặt trước cơ sở lưu trú tạm thời [khách sạn, nhà trọ hoặc những nơi tương tự]; dịch vụ cung cấp thức ăn, đồ uống do nhà hàng thực hiện; cho thuê phòng họp hội nghị; cho thuê trang thiết bị cho triển lãm, cụ thể là cho thuê lều trại, cho thuê thiết bị phân phối nước uống, cho thuê ghế, bàn, khăn trải bàn, khăn ăn, đồ thuỷ tinh.

---

(210) **4-2012-28888**

(540)

toyoko-inn.com

(220) 20.12.2012
(441) 25.02.2013

(731) TOYOKO INN CO.,LTD. (JP)
1-7-4, Shin-Kamata Ota-ku, Tokyo 144-0054, Japan

(740) Công ty TNHH Trường Xuân (AGELESS CO.,LTD.)

(511) Nhóm 43: Cung cấp chỗ ở tạm thời; đặt trước cơ sở lưu trú tạm thời [khách sạn, nhà trọ hoặc những nơi tương tự]; dịch vụ cung cấp thức ăn, đồ uống do nhà hàng thực hiện; cho thuê phòng họp hội nghị; cho thuê trang thiết bị cho triển lãm, cụ thể là cho thuê lều trại, cho thuê thiết bị phân phối nước uống cho thuê ghê, bàn, khăn trải bàn, khăn ăn, đồ thuỷ tinh.

---

(210) **4-2012-28889**

(540)

TOYOKO INN
東横INN

(220) 20.12.2012
(441) 25.02.2013

(731) TOYOKO INN CO.,LTD. (JP)
1-7-4, Shin-Kamata Ota-ku, Tokyo 144-0054, Japan

(740) Công ty TNHH Trường Xuân (AGELESS CO.,LTD.)

(511) Nhóm 43: Cung cấp chỗ ở tạm thời; đặt trước cơ sở lưu trú tạm thời [khách sạn, nhà trọ hoặc những nơi tương tự]; dịch vụ cung cấp thức ăn, đồ uống do nhà hàng thực hiện; cho thuê phòng họp hội nghị; cho thuê trang thiết bị cho triển lãm, cụ thể là cho thuê lều trại, cho thuê thiết bị phân phối nước uống, cho thuê ghế, bàn, khăn trải bàn, khăn ăn, đồ thuỷ tinh.

---

(210) **4-2012-28890**

(540) TOYOKO INN
東横イン

(220) 20.12.2012
(441) 25.02.2013
(731) TOYOKO INN CO.,LTD. (JP)
1-7-4, Shin-Kamata Ota-ku, Tokyo 144-0054, Japan
(740) Công ty TNHH Trường Xuân (AGELESS CO.,LTD.)

(511) Nhóm 43: Cung cấp chỗ ở tạm thời; đặt trước cơ sở lưu trú tạm thời [khách sạn, nhà trọ hoặc những nơi tương tự]; dịch vụ cung cấp thức ăn, đồ uống do nhà hàng thực hiện; cho thuê phòng họp hội nghị; cho thuê trang thiết bị cho triển lãm, cụ thể là cho thuê lều trại, cho thuê thiết bị phân phối nước uống, cho thuê ghế, bàn, khăn trải bàn, khăn ăn, đồ thuỷ tinh.

---

(210) **4-2012-28891**

(540) TOYOKO INN
東横酒店
东横酒店

(220) 20.12.2012
(441) 25.02.2013
(731) TOYOKO INN CO.,LTD. (JP)
1-7-4, Shin-Kamata Ota-ku, Tokyo 144-0054, Japan
(740) Công ty TNHH Trường Xuân (AGELESS CO.,LTD.)

(511) Nhóm 43: Cung cấp chỗ ở tạm thời; đặt trước cơ sở lưu trú tạm thời [khách sạn, nhà trọ hoặc những nơi tương tự]; dịch vụ cung cấp thức ăn, đồ uống do nhà hàng thực hiện; cho thuê phòng họp hội nghị; cho thuê trang thiết bị cho triển lãm, cụ thể là cho thuê lều trại, cho thuê thiết bị phân phối nước uống, cho thuê ghế, bàn, khăn trải bàn, khăn ăn, đồ thuỷ tinh.

---

(210) **4-2012-28892**

(540) TOYOKO INN
東横飯店
东横饭店

(220) 20.12.2012
(441) 25.02.2013
(731) TOYOKO INN CO.,LTD. (JP)
1-7-4, Shin-Kamata Ota-ku, Tokyo 144-0054, Japan
(740) Công ty TNHH Trường Xuân (AGELESS CO.,LTD.)

(511) Nhóm 43: Cung cấp chỗ ở tạm thời; đặt trước cơ sở lưu trú tạm thời [khách sạn, nhà trọ hoặc những nơi tương tự]; dịch vụ cung cấp thức ăn, đồ uống do nhà hàng thực hiện; cho thuê phòng họp hội nghị; cho thuê trang thiết bị cho triển lãm, cụ thể là cho thuê lều trại, cho thuê thiết bị phân phối nước uống, cho thuê ghế, bàn, khăn trải bàn, khăn ăn, đồ thuỷ tinh.

---

(210) **4-2012-28893**

(540) HL-HAEMOPACK

(220) 20.12.2012
(441) 25.02.2013
(731) HLL LIFECARE LIMITED (IN)
HLL Bhavan, Poojappura, Thiruvananthapuram - 695 012, Kerala State, India
(740) Công ty TNHH Trường Xuân (AGELESS CO.,LTD.)

(511) Nhóm 10: Túi đựng máu.

---

(210) **4-2012-28894**

(540)

(220) 20.12.2012
(441) 25.02.2013
(731) CHONGQING DICON LIFT CO.,LTD. (CN)
No. 1 Dikang Road Industry Park, Nanchuan, Chongqing, China
(740) Công ty TNHH Trường Xuân (AGELESS CO.,LTD.)

(511) Nhóm 35: Dán áp phích quảng cáo; quảng cáo; quảng cáo trên truyền hình; dịch vụ khuyến mại [cho người khác]; dịch vụ marketing; dịch vụ quảng cáo trực tuyến trên mạng máy tính; quảng cáo ngoài trời; dịch vụ đại lý xuất nhập khẩu; quảng cáo thương mại trên truyền hình.

---

(210) **4-2012-28895**

(540)

(220) 20.12.2012
(441) 25.02.2013
(531) 26.4.4
(731) GOLD CHOICE FOOD INDUSTRIES SDN BHD (MY)
Plot 107, Jalan Perindustrian Bukit Minyak 2, Bukit Minyak Industrial Park, 14100 Seberang Perai Tengah, Penang, Malaysia
(740) Công ty TNHH Sở hữu trí tuệ ACTIP (ACTIP IP LIMITED)

(511) Nhóm 30: Cà phê; trà; sản phẩm làm từ ngũ cốc dùng để ăn sáng; ngũ cốc đã chế biến dùng làm thực phẩm cho con người; chế phẩm thực vật thay thế cà phê; bánh kẹo.

---

(210) **4-2012-28896**

(540)

(220) 21.12.2012
(441) 25.02.2013
(531) A26.11.12; 26.3.1; 26.3.23; 26.13.25
(591) Xanh, đỏ
(731) CÔNG TY CỔ PHẦN FORD THĂNG LONG (VN)
105 Láng Hạ, phường Láng Hạ, quận Đống Đa, thành phố Hà Nội

(511) Nhóm 37: Bảo dưỡng và sửa chữa cho động cơ xe cộ, trạm phục vụ xe cộ (nạp nhiên liệu và bảo dưỡng), rửa xe ô tô.

Nhóm 39: Bãi đỗ xe; cho thuê xe; vận tải bằng ô tô; cho thuê xe chở khách; vận tải bằng taxi; vận chuyển bằng xe buýt; vận chuyển hành khách.

Nhóm 43: Nhà nghỉ du lịch, dịch vụ khách sạn, nhà hàng ăn uống.

---

(210) **4-2012-28898**

(540)

(220) 21.12.2012
(441) 25.02.2013
(531) 26.4.2
(591) Nâu, bạc
(731) CÔNG TY CỔ PHẦN DI TRÚ QUỐC TẾ IMG (VN)
Số 1C Ngô Quyền, quận Hoàn Kiếm, thành phố Hà Nội

(511) Nhóm 35: Tổ chức triển lãm cho mục đích thương mại hoặc quảng cáo; tổ chức hội chợ thương mại cho mục đích bán hàng hoặc quảng cáo.

Nhóm 39: Sắp xếp các chuyến du lịch, tham quan du lịch.

Nhóm 41: Dịch vụ về giáo dục giảng dạy, hướng dẫn nghề nghiệp (tư vấn đào tạo hoặc giáo dục), tổ chức triển lãm cho mục đích văn hóa hoặc giáo dục, tổ chức và điều khiển hội thảo chuyên đề, tổ chức và điều khiển hội nghị chuyên đề, tổ chức và điều khiển hội thảo [tập huấn].

---

(210) **4-2012-28899**

(540)

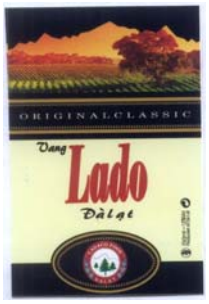

(220) 21.12.2012
(441) 25.02.2013
(531) 26.4.2; 6.1.2; A6.19.9; 5.1.3; 25.1.9; 26.1.1; 26.1.2; A26.11.12; A25.1.10; 5.1.1; 26.13.25
(591) Đen, trắng, xanh lá cây, vàng, đỏ
(731) CÔNG TY CỔ PHẦN CHẾ BIẾN THỰC PHẨM VÀ ĐỒ UỐNG CA DA CO - ĐÀ LẠT (VN)
Thôn Trường Thọ, xã Trạm Hành, thành phố Đà Lạt, tỉnh Lâm Đồng

(511) Nhóm 33: Rượu.

---

(210) **4-2012-28902**

(540)

(220) 21.12.2012
(441) 25.02.2013
(531) 26.1.1; 26.1.6; A1.1.5
(591) Đỏ, xanh lá cây, xanh lam, đen
(731) CÔNG TY CỔ PHẦN ACT QUỐC TẾ (VN)
Số 133 Mai Hắc Đế, phường Lê Đại Hành, quận Hai Bà Trưng, thành phố Hà Nội

(511) Nhóm 30: Các sản phẩm từ bột mì cụ thể là bánh mì, bánh mì tươi, bánh ngọt, bánh quy; kẹo.

---

(210) **4-2012-28903**

(540)

(220) 21.12.2012
(441) 25.02.2013
(531) 26.1.1; 26.13.25
(731) CÔNG TY TNHH GIÁM ĐỊNH VÀ THƯƠNG MẠI CQC CONTROL (VN)
Số 39, thôn Kim Thành, xã Kim Sơn, huyện Đông Triều, tỉnh Quảng Ninh

(511) Nhóm 42: Thẩm định và phân tích kỹ thuật than.

---

(210) **4-2012-28904**

(540)

(220) 21.12.2012
(441) 25.02.2013
(531) 26.4.2; 26.1.1; A26.11.12; 25.7.20; 8.1.19; 6.1.2; A6.19.16; 2.9.1; 5.7.24; 4.5.2; 4.5.3
(591) Trắng, xanh dương, xanh nước biển, xanh lá cây, hồng, đỏ, vàng cam, vàng, tím, đen
(731) Perfetti Van Melle S.p.A. (IT)
Via XXV Aprile, 7-20020 Lainate (MI) - Italy
(740) Văn phòng luật sư Phạm và Liên danh (PHAM & ASSOCIATES)

(511) Nhóm 30: Bánh kẹo; kẹo cao su có thể thổi bóng; kẹo cao su; kẹo sô cô la; kẹo cà phê; kẹo ca cao; kẹo dẻo; kẹo cứng; kẹo hình giọt nước; thạch (bánh kẹo); kẹo que; kẹo hình thoi; keo bạc hà; bánh ngọt; đường; kẹo; kẹo bơ cứng; kẹo cam thảo; kẹo có mùi thơm.

---

(210) **4-2012-28905**

(540)

(220) 21.12.2012
(441) 25.02.2013
(531) 26.4.2; 26.4.4; 26.1.1; 4.3.3; 1.5.1
(591) Xanh dương, xanh lá cây, trắng, vàng
(731) CÔNG TY CỔ PHẦN TAXI ĐẠI NAM (VN)
Số 2, ngõ 1, thôn Điền Xá, xã Quang Tiến, huyện Sóc Sơn, thành phố Hà Nội

(511) Nhóm 39: Vận tải bằng taxi.

---

(210) **4-2012-28906**

(540)

(220) 21.12.2012
(441) 25.02.2013
(531) 26.1.1; 2.1.1; A2.1.23; 2.3.1
(591) Đen, vàng
(731) CÔNG TY CỔ PHẦN CÔNG NGHỆ SỐ BÁCH KHOA BKC (VN)
Số 159 Thái Hà, phường Láng Hạ, quận Đống Đa, thành phố Hà Nội

(511) Nhóm 09: Điện thoại di động; Máy tính bảng và linh kiện,phụ kiện cho máy tính bảng; tai nghe (có dây, không dây); chuột (có dây, không dây) dùng cho máy tính; pin xạc dùng cho máy ảnh, điện thoại; máy ảnh, ổ cứng di động.

---

(210) **4-2012-28908**

(540)

(220) 21.12.2012
(441) 25.02.2013
(531) 26.3.1; 26.13.25
(731) CÔNG TY TNHH MAY PHƯƠNG THẢO (VN)
Số 36, tổ 28A, phường Thanh Lương, quận Hai Bà Trưng, thành phố Hà Nội

(511) Nhóm 25: Quần áo, quần áo đồng phục học sinh; quần áo đồng phục cho các công sở.

---

(210) **4-2012-28909**

(540)

(220) 21.12.2012
(441) 25.02.2013
(591) Đỏ
(731) HỘ KINH DOANH HỒ QUỐC VIỆT (VN)
ấp Mỹ Hòa, xã Nhơn Mỹ, huyện Chợ Mới, tỉnh An Giang

(511) Nhóm 19: Gạch đất sét nung như: gạch ống, gạch thẻ.

---

(210) **4-2012-28913**

(540)

(220) 21.12.2012
(441) 25.02.2013
(531) 1.15.15; 26.13.25
(591) Xanh lá cây, trắng
(731) CÔNG TY TNHH ĐẦU TƯ THƯƠNG MẠI LUCKY STAR (VN)
Số 22, đường Hữu Lê, xã Hữu Hòa, huyện Thanh Trì, thành phố Hà Nội

(511) Nhóm 11: Thiết bị và máy để làm sạch nước; thiết bị để làm sạch nước uống; thiết bị chiếu sáng, sưởi nóng; máy điều hòa không khí; dụng cụ nấu nướng dùng điện; thiết bị sấy khô, thông gió, cấp nước và mục đích vệ sinh.

---

(210) **4-2012-28914**

(540)

(220) 21.12.2012
(441) 25.02.2013
(591) Đỏ
(731) CÔNG TY TNHH MỘT THÀNH VIÊN XUẤT NHẬP KHẨU PHÂN PHỐI TRÂN TRỌNG (VN)
451/30 Xô Viết Nghệ Tĩnh, phường 26, quận Bình Thạnh, thành phố Hồ Chí Minh

(511) Nhóm 02: Mực in.

---

(210) **4-2012-28917**

(540)

(220) 21.12.2012
(441) 25.02.2013
(531) A26.11.12; 5.5.19; A5.5.20; 26.13.25
(731) THE COCA-COLA COMPANY (US)
One Coca-Cola Plaza, Atlanta, Georgia 30313, USA
(740) Công ty TNHH Sở hữu công nghiệp Sao Bắc Đẩu (SAO BAC DAU IP COM.,LTD)

(511) Nhóm 41: Dịch vụ giáo dục, cụ thể là tổ chức các buổi hội nghị, hội thảo, tập huấn và hướng dẫn về cuộc sống và cách sống bền vững và việc sử dụng bền vững tài nguyên thiên nhiên.

---

(210) **4-2012-28918**

(540)

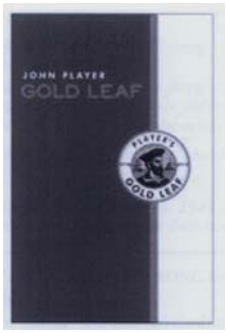

(220) 21.12.2012
(441) 25.02.2013
(531) 26.4.2; 26.1.1; 2.1.1
(731) BRITISH AMERICAN TOBACCO (BRANDS) LIMITED (GB)
Globe House, 4 Temple Place, London, WC2R 2PG, United Kingdom
(740) Công ty TNHH Sở hữu công nghiệp Sao Bắc Đẩu (SAO BAC DAU IP COM.,LTD)

(511) Nhóm 34: Thuốc lá điếu; thuốc lá; các sản phẩm thuốc lá cụ thể là thuốc lá để hút, thuốc lá sợi, thuốc lá để nhai, thuốc lá cuốn từ lá thuốc lá, thuốc lá để hít; vật dụng cho người hút thuốc cụ thể là hộp đựng thuốc lá không bằng kim loại quý, gạt tàn thuốc lá không bằng kim loại quý, tẩu hút thuốc lá không bằng kim loại quý; bật lửa dùng cho người hút thuốc lá, diêm.

---

(210) **4-2012-28920**

(540)

(220) 21.12.2012
(441) 25.02.2013
(531) 25.1.6; 9.1.10; 24.1.5; A1.1.3; 26.11.2; 26.13.25
(591) Đen, xám, trắng
(731) HỘ KINH DOANH CÁ THỂ KIM LAI (VN)
Số 99 phố Hàng Buồm, phường Hàng Buồm, quận Hoàn Kiếm, thành phố Hà Nội

(511) Nhóm 30: Cà phê bột, cà phê hạt rang xay.

---

(210) **4-2012-28922**

(540)

(220) 21.12.2012
(441) 25.02.2013
(531) 26.13.1
(591) Đỏ, đen
(731) CÔNG TY CỔ PHẦN HƯƠNG VANG (VN)
Số 625 Kim Mã, phường Ngọc Khánh, quận Ba Đình, thành phố Hà Nội

(511) Nhóm 32: Bia; nước khoáng, nước có ga và các loại đồ uống không có cồn; đồ uống hoa quả và nước ép hoa quả; xi-rô và các chế phẩm khác để làm đồ uống.

---

(210) **4-2012-28924**

(540) **DELTAFOOD**

(220) 21.12.2012
(441) 25.02.2013
(731) CÔNG TY TNHH ĐỒNG BẰNG XANH (GREEN DELTA CO., LTD) (VN)
1F5-5, lô R1-1 Sky Garden, phường Tân Phong, quận 7, thành phố Hồ Chí Minh

(511) Nhóm 30: Cà phê, trà (chè), ca cao, gạo, gia vị.

---

(210) **4-2012-28925**

(540) **CLEANFOOD**

(220) 21.12.2012
(441) 25.02.2013
(731) CÔNG TY TNHH ĐỒNG BẰNG XANH (GREEN DELTA CO., LTD) (VN)
1F5-5, lô R1-1 Sky Garden, phường Tân Phong, quận 7, thành phố Hồ Chí Minh

(511) Nhóm 30: Cà phê, trà (chè), ca cao, gạo, gia vị.

---

(210) **4-2012-28926**

(540)

(220) 21.12.2012
(441) 25.02.2013
(531) 26.11.1
(731) CÔNG TY TNHH ĐẦU TƯ THƯƠNG MẠI VÀ XÂY DỰNG SSI (VN)
Phòng 311 E2 Phương Mai, quận Đống Đa, thành phố Hà Nội

(511) Nhóm 03: Mỹ phẩm; chế phẩm dùng để làm đẹp cho tóc; tinh dầu; kem mỹ phẩm; nước thơm dùng để xức tóc và da; chế phẩm chăm sóc tóc.

---

(210) **4-2012-28927**

(540)

CITYTONIC

(220) 21.12.2012
(441) 25.02.2013
(731) CÔNG TY TNHH MỘT THÀNH VIÊN DƯỢC TRUNG ƯƠNG 3 (VN)
115 Ngô Gia Tự, quận Hải Châu, thành phố Đà Nẵng
(740) Công ty TNHH Sở hữu trí tuệ Gia Việt (GIAVIET CO.,LTD.)

(511) Nhóm 05: Dược phẩm.

---

(210) **4-2012-28928**

(540)

CETECOTONIC

(220) 21.12.2012
(441) 25.02.2013
(731) CÔNG TY TNHH MỘT THÀNH VIÊN DƯỢC TRUNG ƯƠNG 3 (VN)
115 Ngô Gia Tự, quận Hải Châu, thành phố Đà Nẵng
(740) Công ty TNHH Sở hữu trí tuệ Gia Việt (GIAVIET CO.,LTD.)

(511) Nhóm 05: Dược phẩm.

---

(210) **4-2012-28929**

(540)

(220) 21.12.2012
(441) 25.02.2013
(531) 6.1.2; A6.1.4; 26.3.1; 26.3.23
(591) Xanh lá cây, xanh dương, trắng, đỏ
(731) MING FAI ENTERPRISE INTERNATIONAL CO.,LTD (HK)
20th Floor, Laws Commercial Plaza, 788 Cheung Sha Wan Road, Kowloon, Hong Kong.
(740) Công ty TNHH Sở hữu trí tuệ Trí Việt và Cộng sự (TRI VIET & ASSOCIATES CO.,LTD.)

(511) Nhóm 35: Quảng cáo; phân phát hàng mẫu; dịch vụ quảng cáo trực tuyến trên mạng máy vi tính; quan hệ công chúng; xuất bản những bài quảng cáo; tiếp thị.

---

(210) **4-2012-28931**

(540)

Yamoto

(220) 21.12.2012
(441) 25.02.2013
(731) CÔNG TY CỔ PHẦN THƯƠNG MẠI DỊCH VỤ CỔNG VÀNG (VN)
60 Giang Văn Minh, phường Đội Cấn, quận Ba Đình, thành phố Hà Nội
(740) Công ty TNHH Nam Việt và Liên danh (VIPCO)

(511) Nhóm 43: Nhà hàng ăn uống; dịch vụ khách sạn.

---

(210) **4-2012-28933**

(540)

(220) 21.12.2012
(441) 25.02.2013
(531) 26.4.1; 26.4.2; 26.1.1; 25.7.20; 18.3.2; 18.3.23; A1.1.2; 26.13.25
(731) CÔNG TY TNHH ĐẦU TƯ THỦY SẢN HUY THUẬN (VN)
139k, khu phố 3, phường Phú Tân, thành phố Bến Tre, tỉnh Bến Tre
(740) Công ty TNHH một thành viên Trường Luật (TRƯƠNG LUẬT)

(511) Nhóm 31: Con tôm giống.

---

(210) **4-2012-28935**

(540) JINARC

(220) 21.12.2012
(441) 25.02.2013
(731) OTSUKA PHARMACEUTICAL CO.,LTD. (JP)
2-9 Kanda-Tsukasamachi, Chiyoda-ku, Tokyo, Japan
(740) Công ty TNHH một thành viên Sở hữu trí tuệ VCCI (VCCI-IP CO.,LTD)

(511) Nhóm 05: Dược phẩm.

---

(210) **4-2012-28936**

(540) JINARQ

(220) 21.12.2012
(441) 25.02.2013
(731) OTSUKA PHARMACEUTICAL CO.,LTD. (JP)
2-9 Kanda-Tsukasamachi, Chiyoda-ku, Tokyo, Japan
(740) Công ty TNHH một thành viên Sở hữu trí tuệ VCCI (VCCI-IP CO.,LTD)

(511) Nhóm 05: Dược phẩm.

---

(210) **4-2012-28938**

(540) SEKISUI HOUSE

(220) 21.12.2012
(441) 25.02.2013
(731) SEKISUI HOUSE.,LTD. (JP)
1-1-88, Oyodonaka Kita-ku, Osaka 531-0076, Japan
(740) Công ty TNHH một thành viên Sở hữu trí tuệ VCCI (VCCI-IP CO.,LTD)

(511) Nhóm 36: Dịch vụ bảo hiểm; dịch vụ tài chính; dịch vụ về tiền tệ; dịch vụ kinh doanh bất động sản; dịch vụ tư vấn kinh doanh bất động sản; dịch vụ đầu tư bất động sản; dịch vụ quản lý bất động sản; dịch vụ đại lý bất động sản; dịch vụ cho thuê bất động sản, dịch vụ môi giới bất động sản.

Nhóm 37: Dịch vụ xây dựng; dịch vụ giám sát việc xây dựng công trình; dịch vụ thông tin về xây dựng; dịch vụ bọc đệm; dịch vụ sơn nội thất và ngoại thất; dịch vụ xây dựng vườn hoa và công viên (xây dưng cảnh quan); dịch vụ sửa chữa các công trình xây dựng: dịch vụ lắp đặt các công trình xây dựng.

Nhóm 42: Dịch vụ kiến trúc; dịch vụ tư vấn về kiến trúc; dịch vụ thiết kết trang tri nội thất; dịch vụ phát triển việc lập các dự án xây dựng; dịch vụ lập quy hoạch đô thị; dịch vụ đo đạc đất đai; dịch vụ trắc địa địa chất.

---

(210) **4-2012-28939**

(540)

KANSAI

(220) 21.12.2012
(441) 25.02.2013

(591) Đỏ, trắng
(731) CÔNG TY TNHH ĐIỆN TỬ VIỆT NHẬT (VN)
Xã Vĩnh Khúc, huyện Văn Giang, tỉnh Hưng Yên

(511) Nhóm 11: Thiết bị điện gia dụng: nồi cơm điện, bếp ga, ấm siêu tốc, quạt điện, nồi áp suất dùng điện (nồi hầm), bóng đèn điện các loại.

---

(210) **4-2012-28940**

(540)

NAGAO

(220) 21.12.2012
(441) 25.02.2013
(591) Đỏ, trắng
(731) CÔNG TY TNHH ĐIỆN TỬ VIỆT NHẬT (VN)
Xã Vĩnh Khúc, huyện Văn Giang, tỉnh Hưng Yên

(511) Nhóm 07: Máy công cụ.

Nhóm 11: Thiết bị điện gia dụng: nồi cơm điện, bếp ga, ấm siêu tốc.

---

(210) **4-2012-28941**

(540)

YACHIODA

(220) 21.12.2012
(441) 25.02.2013
(591) Đỏ, trắng
(731) CÔNG TY TNHH ĐIỆN TỬ VIỆT NHẬT (VN)
Xã Vĩnh Khúc, huyện Văn Giang, tỉnh Hưng Yên

(511) Nhóm 07: Máy công cụ.

Nhóm 11: Thiết bị điện gia dụng: nồi cơm điện, bếp ga, ấm siêu tốc.

---

(210) **4-2012-28942**

(540)

(220) 21.12.2012
(441) 25.02.2013
(531) 26.3.23; 26.13.25; A26.11.25
(591) Xanh lá cây, đen
(731) CÔNG TY CỔ PHẦN TIẾP THỊ VI VA (VN)
33/2 Lý Văn Phức, phường Tân Định, quận 1, thành phố Hồ Chí Minh

(511) Nhóm 35: Quảng cáo, môi giới thương mại; xúc tiến thương mại; hỗ trợ quản lý kinh doanh, trưng bày, giới thiệu sản phẩm.

Nhóm 41: Dịch vụ nhiếp ảnh, dịch vụ sáng tác và các hoạt động nghệ thuật nhằm mục đích giải trí, sản xuất chương trình truyền hình nhằm mục đích giáo dục và giải trí.

Nhóm 42: Thiết kế kiến trúc; thiết kế tạo mẫu; thiết kế mỹ thuật; thiết kế phần mềm máy tính; lập trình máy tính.

---

(210) **4-2012-28944**

(540)

(220) 21.12.2012
(441) 25.02.2013
(531) 26.1.2; A26.11.12
(591) Trắng, đen, đỏ, xám
(731) HJC CORP. (KR)
54-2 Seo-ri, Idong-myeon, Cheoin-gu, Yongin-si, Gyeonggi-do 449-834, Republic of Korea
(740) Văn phòng luật sư Phạm và Liên danh (PHAM & ASSOCIATES)

(511) Nhóm 09: Mũ bảo hiểm dùng cho người đi xe máy; mũ bảo hiểm dùng cho người đi xe đạp; và mũ bảo hiểm dùng người đi xe chạy bằng máy trên tuyết và băng; mũ bảo hiểm; mũ bảo hiểm dùng cho cuộc đua xe ô tô; và mũ bảo hiểm dùng trong thể thao.

---

(210) **4-2012-28945**

(540)

DURABOND

(220) 21.12.2012
(441) 25.02.2013
(731) Akzo Nobel Coatings International B.V. (NL)
Velperweg 76, 6824 BM Arnhem, The Netherlands
(740) Văn phòng luật sư Phạm và Liên danh (PHAM & ASSOCIATES)

(511) Nhóm 02: Thuốc màu, sơn, véc ni, chất để pha loãng, chất tạo màu, tất cả là phụ gia cho thuốc màu, véc ni hoặc sơn; chất chống gỉ và chất bảo quản gỗ; chất nhuộm màu dùng cho gỗ.

---

(210) **4-2012-28947**

(540)

(220) 21.12.2012
(441) 25.02.2013
(531) A26.11.12; A26.11.25; 24.17.5; 26.13.25
(731) GOGORO INC. (KY)
Walker House, 87 Mary Street, George Town, Grand Cayman, KY1-9005, Cayman Islands
(740) Văn phòng luật sư Phạm và Liên danh (PHAM & ASSOCIATES)

(511) Nhóm 04: Dầu nhiên liệu; năng lượng điện; nhiên liệu; dầu nhiên liệu; dầu gazoin; dầu xăng; mỡ dùng cho da thuộc, cho đồ da; mỡ công nghiệp; dầu công nghiệp; sáp công nghiệp; chế phẩm bảo quản da thuộc, đồ da [dầu và mỡ]; chất bôi trơn; dầu động cơ; dầu để bảo quản da thuộc, đồ da.

---

(210) **4-2012-28948**

(540)

(220) 21.12.2012
(441) 25.02.2013
(531) A26.11.12; A26.11.25; 24.17.5; 26.13.25
(731) GOGORO INC. (KY)
Walker House, 87 Mary Street, George Town, Grand Cayman, KY1-9005, Cayman Islands
(740) Văn phòng luật sư Phạm và Liên danh (PHAM & ASSOCIATES)

(511) Nhóm 09: Hộp ắc quy; bình ắc quy; ắc quy điện; ắc quy điện dùng cho xe cộ; thiết bị đo axit dùng cho ắc quy, thiết bị nạp pin; thiết bị sạc cho pin điện; thùng pin; cực dương; cực âm; thiết bị chống ăn mòn điện hóa; bộ chuyển mạch điện; bộ đổi điện; bảng phân phối [điện] ; máy điện phân; bộ pin; điện cực lưới cho pin; đồng hồ ghi cây số cho xe cộ; thiết bị mô phỏng dùng để điều khiển hoặc lái xe cộ; thiết bị kiểm tra tốc độ dùng cho xe cộ; máy biến thế [điện]; bộ điều chỉnh điện áp dùng cho xe cộ.

---

(210) **4-2012-28949**

(540)

(220) 21.12.2012
(441) 25.02.2013
(531) A26.11.12; A26.11.25; 24.17.25; 26.13.25
(731) GOGORO INC. (KY)
Walker House, 87 Mary Street, George Town, Grand Cayman, KY1-9005, Cayman Islands
(740) Văn phòng luật sư Phạm và Liên danh (PHAM & ASSOCIATES)

(511) Nhóm 12: Băng tải trên không; ô tô; xe đạp hai bánh; xe ô tô; xe đạp; động cơ dẫn động cho phương tiện giao thông trên bộ; xe cộ chạy bằng điện; động cơ cho phương tiện giao thông trên bộ; xe máy có bàn đạp và một động cơ chạy bằng xăng; xe ô tô con; động cơ điện dùng cho phương tiện giao thông trên bộ; động cơ cho xe đạp; động cơ nổ dùng cho phương tiện giao thông trên bộ; xe đạp điều khiển từ xa (không phải là đồ chơi); động cơ máy kéo; máy kéo; xe đạp ba bánh; phương tiện giao thông đường thủy; xe cút kít; xe lăn dùng cho người tàn tật.

---

(210) **4-2012-28950**

(540)

(220) 21.12.2012
(441) 25.02.2013
(531) A26.11.12; A26.11.25; 24.17.25; 26.13.25
(731) GOGORO INC. (KY)
Walker House, 87 Mary Street, George Town, Grand Cayman, KY1-9005, Cayman Islands
(740) Văn phòng luật sư Phạm và Liên danh (PHAM & ASSOCIATES)

(511) Nhóm 25: Giầy ống; mũ lưỡi trai; quần áo; áo choàng ngoài; giày dép; áo vét; quần áo da; áo khoác ngoài; quần; quần áo ngủ (pajama); áo sơ mi; váy; bít tất; áo len dài tay; quần áo bơi; áo dệt kim cộc tay; quần áo lót; áo gilê.

---

(210) **4-2012-28951**

(540)

(220) 21.12.2012
(441) 25.02.2013
(531) A26.11.12; A26.11.25; 24.17.25; 26.13.25
(731) GOGORO INC. (KY)
Walker House, 87 Mary Street, George Town, Grand Cayman, KY1-9005, Cayman Islands
(740) Văn phòng luật sư Phạm và Liên danh (PHAM & ASSOCIATES)

(511) Nhóm 35: Quảng cáo; phổ biến các thông báo quảng cáo; bán đấu giá; dán áp phích quảng cáo; thông tin thương mại và tư vấn tiêu dùng [cửa hàng tư vấn người tiêu dùng]; dịch vụ giới thiệu sản phẩm trên các phương tiện truyền thông cho mục đích bán lẻ; giới thiệu sản phẩm; tổ chức triển lãm cho mục đích thương mại hoặc quảng cáo; hãng xuất nhập khẩu; nghiên cứu tiếp thị; nghiên cứu thị trường; dịch vụ quảng cáo trực tuyến trên mạng máy vi tính; thăm dò dư luận; quảng cáo ngoài trời; quảng cáo trên đài phát thanh; quảng cáo thương mại trên đài phát thanh; quảng cáo trên truyền hình; quảng cáo thương mại trên truyền hình; cập nhật tài liệu quảng cáo; dịch vụ soạn thảo tài liệu quảng cáo.

---

(210) **4-2012-28952**

(540)

(220) 21.12.2012
(441) 25.02.2013
(531) A26.11.12; A26.11.25; 24.17.25; 26.13.25
(731) GOGORO INC. (KY)
Walker House, 87 Mary Street, George Town, Grand Cayman, KY1-9005, Cayman Islands
(740) Văn phòng luật sư Phạm và Liên danh (PHAM & ASSOCIATES)

(511) Nhóm 36: Bảo lãnh phát hành bảo hiểm; dịch vụ ngân hàng; đầu tư vốn; ký gửi các. đồ vật quí giá; định giá các tác phẩm nghệ thuật; định giá tài chính [bảo hiểm, ngân hàng, bất động sản]; quản lý bất động sản; quyên góp qũy từ thiện; dịch vụ tín dụng; dịch vụ cầm đồ; dịch vụ thẻ tín dụng.

---

(210) **4-2012-28953**

(540)

(220) 21.12.2012
(441) 25.02.2013
(531) A26.11.12; A26.11.25; 24.17.25; 26.13.25
(731) GOGORO INC. (KY)
Walker House, 87 Mary Street, George Town, Grand Cayman, KY1-9005, Cayman Islands
(740) Văn phòng luật sư Phạm và Liên danh (PHAM & ASSOCIATES)

(511) Nhóm 37: Xây dựng công trình; lưu hóa lốp xe (sửa chữa); trạm phục vụ xe cộ (nạp nhiên liệu và bảo dưỡng); rửa xe ô tô; làm sạch xe cộ; bôi trơn xe cộ (tra dầu mỡ); bảo dưỡng xe cộ; đánh bóng xe cộ, sửa chữa xe cộ; rửa xe cộ; lắp đặt, bảo dưỡng và sửa chữa máy móc; tra dầu mỡ cho xe cộ; phục hồi lại động cơ bị hư hỏng một phần hoặc hoàn toàn; phục hồi lại máy móc bị hư hỏng một phần hoặc hoàn toàn; cung cấp thông tin về lĩnh vực sửa chữa.

---

(210) **4-2012-28954**

(540)

(220) 21.12.2012
(441) 25.02.2013
(531) A26.11.12; A26.11.25; 24.17.25; 26.13.25
(731) GOGORO INC. (KY)
Walker House, 87 Mary Street, George Town, Grand Cayman, KY1-9005, Cayman Islands
(740) Văn phòng luật sư Phạm và Liên danh (PHAM & ASSOCIATES)

(511) Nhóm 40: Xử lý vật liệu, sản xuất năng lượng, thông tin về lĩnh vực xử lý vật liệu; xử lý rác thải, tái chế rác và phế thải, xử lý nước, xử lý vải, nhuộm vải sợi; xử lý kim loại; mạ vàng, gia công da; dịch vụ in; in ảnh chụp; gia công gỗ, dịch vụ tinh chế; dịch vụ làm sạch không khí; xử lý giấy; nung đồ gốm; cho thuê thiết bị điều hòa không khí; cho thuê máy phát điện, chế biến dầu mỏ.

---

(210) **4-2012-28955**

(540)

(220) 21.12.2012
(441) 25.02.2013
(531) A26.11.12; A26.11.25; 24.17.25; 26.13.25
(731) GOGORO INC. (KY)
Walker House, 87 Mary Street, George Town, Grand Cayman, KY1-9005, Cayman Islands
(740) Văn phòng luật sư Phạm và Liên danh (PHAM & ASSOCIATES)

(511) Nhóm 43: Dịch vụ cơ sở lưu trú tạm thời [khách sạn, nhà trọ]; cho thuê chỗ ở tạm thời; đặt trước nơi lưu trú tạm thời; dịch vụ quầy rượu; nhà trọ; dịch vụ quán cà phê; quán ăn tự phục vụ; cung cấp thực phẩm và đồ uống do nhà hàng thực hiện; khách sạn; khách sạn cạnh đường cho khách có ôtô; nhà hàng ăn uống; nhà nghỉ du lịch.

---

(210) **4-2012-28956**

(540)

THUAN THIEN

(220) 21.12.2012
(441) 25.02.2013
(531) 26.3.23; 26.13.25; 15.1.13
(591) Xanh dương, trắng
(731) CÔNG TY TNHH THƯƠNG MẠI ĐẦU TƯ THUẬN THIÊN (VN)
Lô 03A, đường số 10, khu công nghiệp Sóng Thần 1, phường Dĩ An, thị xã Dĩ An, tỉnh Bình Dương
(740) Công ty TNHH Sở hữu trí tuệ Ngôi Sao chuyên nghiệp và liên danh (NOVAPRO & ASSOCIATES CO.,LTD.)

(511) Nhóm 35: Mua bán sản phẩm nông sản chế biến như: ca cao, đường, nước mật đường, gạo, bột sắn, mật ong, nước tương.

Nhóm 36: Mua bán bất động sản; mua bán nhà; đầu tư tài chính.

Nhóm 37: Dịch vụ xây dựng công nghiệp và dân dụng.

Nhóm 39: Dịch vụ cho thuê kho bãi, bốc xếp hàng hóa; dịch vụ vận tải hàng hóa; dịch vụ du lịch.

---

(210) **4-2012-28957**

(540)

HOI PHAT TRIEN SAN XUAT - TIEU DUNG CAC SAN PHAM TU NHIEN * NATURAL PRODUCTS DEVELOPMENT - CONSUMPTION ASSOCIATION *
Nature's Way

(220) 21.12.2012
(441) 25.02.2013
(531) 26.1.1; A1.1.3; 25.7.20; 25.5.2
(591) Cam, xanh lá cây, xanh dương, trắng, xám
(731) CÔNG TY CỔ PHẦN KIẾN TRÚC CẢNH QUAN MẠNH CƯỜNG AN (VN)
016 Cao ốc H1, Hoàng Diệu, phường 09, quận 4, thành phố Hồ Chí Minh
(740) Công ty TNHH Sở hữu trí tuệ Ngôi Sao chuyên nghiệp và liên danh (NOVAPRO & ASSOCIATES CO.,LTD.)

(511) Nhóm 29: Cá, tôm, mực (đã chế biến); thịt heo; thịt bò; thịt gia cầm (thịt gà, thịt vịt).

Nhóm 31: Cá, tôm, mực (chưa chế biến); rau lá tươi; rau củ; trái cây.

Nhóm 35: Tổ chức giới thiệu và xúc tiến thương mại; nghiên cứu thị trương; mua bán: cá, tôm, mực (đã chế biến), mắm (làm từ cá, tôm), thịt heo, thịt bò, thịt gia cầm (thịt gà, thịt vịt), cá, tôm, mực (chưa chế biến), bán rau lá tươi, rau củ, trái cây; quảng cáo thương mại; tổ chức hội chợ thương mại cho mục đích bán hàng hoặc quảng cáo; thăm dò dư luận.

Nhóm 41: Hướng dẫn kỹ thuật nuôi trồng, chế biến thủy sản; tổ chức các khóa đào tạo, hướng dẫn nghiệp vụ chuyên môn liên quan đến nuôi trồng và chế biến thủy hải sản; xuất bản bản tin tuần, tháng.

---

(210) **4-2012-28958**

(540)

(220) 21.12.2012
(441) 25.02.2013
(531) 26.4.3; 2.9.10
(591) Xanh dương, đỏ, trắng, vàng
(731) NGUYỄN TẤN HƯNG (VN)
364 Bạch Đằng, phường 14, quận Bình Thạnh, thành phố Hồ Chí Minh
(740) Công ty TNHH Sở hữu trí tuệ Ngôi Sao chuyên nghiệp và liên danh (NOVAPRO & ASSOCIATES CO.,LTD.)

(511) Nhóm 44: Dịch vụ khám chữa bệnh.

---

(210) **4-2012-28959**

(540)

(220) 21.12.2012
(441) 25.02.2013
(531) A3.1.23; 26.4.2; 3.1.1; 26.1.1; A26.11.12; 24.15.1; 24.15.3; A25.7.3; 7.15.22; 26.13.25
(731) CÔNG TY TNHH MỘT THÀNH VIÊN THƯƠNG MẠI DỊCH VỤ XÂY DỰNG NAM LONG (VN)
N11A Lê Đức Thọ, phường 17, quận Gò Vấp, thành phố Hồ Chí Minh
(740) Công ty TNHH Sở hữu trí tuệ Ngôi Sao chuyên nghiệp và liên danh (NOVAPRO & ASSOCIATES CO.,LTD.)

(511) Nhóm 35: Mua bán, xuất nhập khẩu, quảng cáo: quần áo, giày dép và đồ đi chân, mũ nón và đồ đội đầu, vớ (tất).

---

(210) **4-2012-28962**

(540) DUTASWIN

(220) 21.12.2012
(441) 25.02.2013
(731) SANOFI (FR)
54 rue La Boétie, 75008 Paris, France
(740) Công ty Tư vấn đầu tư và chuyển giao công nghệ (INVESTCONSULT)

(511) Nhóm 05: Dược phẩm.

---

(210) **4-2012-28963**

(540) WINLO

(220) 21.12.2012
(441) 25.02.2013
(731) SANOFI (FR)
54 rue La Boétie, 75008 Paris, France
(740) Công ty Tư vấn đầu tư và chuyển giao công nghệ (INVESTCONSULT)

(511) Nhóm 05: Dược phẩm.

---

(210) **4-2012-28964**

(540) WINMERO

(220) 21.12.2012
(441) 25.02.2013
(731) SANOFI (FR)
54 rue La Boétie, 75008 Paris, France
(740) Công ty Tư vấn đầu tư và chuyển giao công nghệ (INVESTCONSULT)

(511) Nhóm 05: Dược phẩm.

---

(210) **4-2012-28965**

(540) WINAMLO

(220) 21.12.2012
(441) 25.02.2013
(731) SANOFI (FR)
54 rue La Boétie, 75008 Paris, France
(740) Công ty Tư vấn đầu tư và chuyển giao công nghệ (INVESTCONSULT)

(511) Nhóm 05: Dược phẩm.

---

(210) **4-2012-28966**

(540) WINAMOCLA

(220) 21.12.2012
(441) 25.02.2013
(731) SANOFI (FR)
54 rue La Boétie, 75008 Paris, France
(740) Công ty Tư vấn đầu tư và chuyển giao công nghệ (INVESTCONSULT)

(511) Nhóm 05: Dược phẩm.

---

(210) **4-2012-28967**

(540) CAPEWIN

(220) 21.12.2012
(441) 25.02.2013
(731) SANOFI (FR)
54 rue La Boétie, 75008 Paris, France
(740) Công ty Tư vấn đầu tư và chuyển giao công nghệ (INVESTCONSULT)

(511) Nhóm 05: Dược phẩm.

---

(210) **4-2012-28968**

(540) SR-K

(220) 21.12.2012
(441) 25.02.2013
(731) KUBOTA CORPORATION (JP)
47-go, 2-ban, 1-chome, Shikitsuhigashi, Naniwa-ku, Osaka, Japan
(740) Công ty Cổ phần Sở hữu công nghiệp INVESTIP (INVESTIP)

(511) Nhóm 07: Máy và máy công cụ để rải đất, gieo hạt, phủ đất và đưa cây con giống lên để trong các hộp được đặt trong máy cấy lúa; máy và máy công cụ gieo hạt; máy và máy công cụ để đưa cây con giống lên; máy và máy công cụ để cày [trừ dụng cụ thao tác thủ công]; máy xới chạy bằng điện; máy xới; động cơ chủ lực không dùng điện [không dùng cho xe

cộ mặt đất] ; bộ phận của động cơ chủ lực không dùng điện; máy xén cỏ; máy gặt đập liên hợp; máy gặt và bó; máy bó cỏ khô; máy cấy lúa; máy cấy lúa đi sau (người điều khiển đi bộ theo máy); máy và thiết bị xây dựng; máy và thiết bị bốc dỡ hàng hóa; máy và máy công cụ để xới đất; máy và máy công cụ để gặt; máy và thiết bị đóng gói hoặc bao gói, máy và thiết bị cấy rau; các bộ phận, phụ kiện và linh kiện đi kèm của các sản phẩm nêu trên.

---

(210) **4-2012-28974**

(540)

USTRIFORTH5000

(220) 21.12.2012
(441) 25.02.2013
(731) CÔNG TY TNHH US PHARMA USA (VN)
Lô B1-10, đường D2, KCN Tây Bắc Củ Chi, ấp Bàu Tre 2, Tân An Hội, huyện Củ Chi, thành phố Hồ Chí Minh
(740) Công ty TNHH Sở hữu trí tuệ BELCOLAW (BELCOLAW IP CO.,LTD.)

(511) Nhóm 05: Dược phẩm.

---

(210) **4-2012-28975**

(540)

(220) 21.12.2012
(441) 25.02.2013
(531) 2.3.1; A2.3.23; 26.11.1; A10.3.13; 10.3.10; A10.3.12
(591) Đỏ, vàng nhạt, xanh lục nhạt, nâu, đen, trắng
(731) NGUYỄN THỊ NGỌC PHƯỢNG (VN)
A414 cư xá Chợ Quán, phường 1, quận 5, thành phố Hồ Chí Minh
(740) Công ty Cổ phần Sở hữu công nghiệp INVESTIP (INVESTIP)

(511) Nhóm 29: Sữa đậu nành.

Nhóm 35: Mua bán trái cây; mua bán quà tặng lưu niệm (trái cây, đồ chơi).

Nhóm 43: Dịch vụ ăn uống lưu động; quán giải khát.

---

(210) **4-2012-28976**

(540)

(220) 21.12.2012
(441) 25.02.2013
(531) A2.3.23; 4.3.20; 26.4.2; 26.4.4; 5.5.19; A5.5.20; A5.5.21; 2.3.1; A2.3.2
(591) Đen, đỏ, trắng, ghi, xám
(731) CÔNG TY TRÁCH NHIỆM HỮU HẠN MỘT THÀNH VIÊN THƯƠNG MẠI DỊCH VỤ SẢN XUẤT BÍCH LOAN (VN)
72 Nguyễn Quý Yêm, phường An Lạc, quận Bình Tân, thành phố Hồ Chí Minh
(740) Công ty Cổ phần Sở hữu công nghiệp INVESTIP (INVESTIP)

(511) Nhóm 25: Quần áo, trang phục lót.

---

(210) **4-2012-28978**

(540)

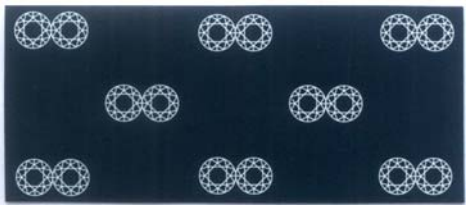

(220) 21.12.2012
(441) 25.02.2013
(531) 26.4.2; 26.1.1; A25.7.6; 25.7.25
(591) Xanh lục, trắng
(731) CÔNG TY TRÁCH NHIỆM HỮU HẠN NỮ TRANG D.A.N (VN)
48 Hoàng Diệu, phường 12, quận 4, thành phố Hồ Chí Minh
(740) Công ty Cổ phần Sở hữu công nghiệp INVESTIP (INVESTIP)

(511) Nhóm 14: Đồng hồ đeo tay; vàng bạc đá quý; vàng mỹ nghệ; bạch kim, kim cương.

---

(210) **4-2012-28979**

(540)

(220) 21.12.2012
(441) 25.02.2013
(531) 26.4.1; 26.4.2; A5.11.2; 26.13.25
(731) NATURAL PUMP LLC, (A NEW JERSEY LIMITED LIABILITY COMPANY) (US)
9 La Lolla Court, Old Bridge, New Jersey, 08857, USA
(740) Công ty Luật TNHH AMBYS Hà Nội (AMBYS HANOI)

(511) Nhóm 25: Trang phục thể thao, cụ thể là áo sơ mi, quần, quần soóc, áo nỉ, quần nỉ, áo vét, bít tất ngắn cổ, mũ và găng tay.

---

(210) **4-2012-28982**

(540)

GINLINGQUIDKORE

(220) 21.12.2012
(441) 25.02.2013
(731) LÊ TIẾN TÙNG (VN)
Tổ 9, Thượng Thanh, quận Long Biên, thành phố Hà Nội
(740) Công ty TNHH Vĩnh Đạt (LACOM CO., LTD.)

(511) Nhóm 05: Dược phẩm; thực phẩm chức năng (dùng trong ngành y).

---

(210) **4-2012-28983**

(540)

GOLDGINLINGKORE

(220) 21.12.2012
(441) 25.02.2013
(731) LÊ TIẾN TÙNG (VN)
Tổ 9, Thượng Thanh, quận Long Biên, thành phố Hà Nội
(740) Công ty TNHH Vĩnh Đạt (LACOM CO., LTD.)

(511) Nhóm 05: Dược phẩm; thực phẩm chức năng (dùng trong ngành y).

---

(210) **4-2012-28984**

(540)

GINNILIQUID

(220) 21.12.2012
(441) 25.02.2013
(731) LÊ TIẾN TÙNG (VN)
Tổ 9, Thượng Thanh, quận Long Biên, thành phố Hà Nội
(740) Công ty TNHH Vĩnh Đạt (LACOM CO., LTD.)

(511) Nhóm 05: Dược phẩm; thực phẩm chức năng (dùng trong ngành y).

---

(210) **4-2012-28985**

(540)

EYEKISDIO

(220) 21.12.2012
(441) 25.02.2013
(731) LÊ TIẾN TÙNG (VN)
Tổ 9, Thượng Thanh, quận Long Biên, thành phố Hà Nội
(740) Công ty TNHH Vĩnh Đạt (LACOM CO., LTD.)

(511) Nhóm 05: Dược phẩm; thực phẩm chức năng (dùng trong ngành y).

---

(210) **4-2012-28988**

(540)

BFC
The taste of life

(220) 21.12.2012
(441) 25.02.2013
(531) 26.4.2; 26.1.1; A26.11.12; 26.13.25
(731) CÔNG TY TNHH CÔNG NGHỆ PHẨM BA ĐÌNH (VN)
39 Phó Đức Chính, phường Trúc Bạch, quận Ba Đình, thành phố Hà Nội

(511) Nhóm 30: Bánh mì; bánh ngọt; kẹo; hương liệu dùng cho thực phẩm; gia vị; kem lạnh.

Nhóm 32: Nước khoáng, nước ga và các loại đồ uống không có cồn; đồ uống hoa quả và nước ép hoa quả; xi - rô.

---

(210) **4-2012-28990**

(540)

LYNK

(220) 21.12.2012
(441) 25.02.2013
(531) 25.1.25; 25.7.25; 26.13.25
(731) CÔNG TY TNHH ĐẦU TƯ THƯƠNG MẠI DỊCH VỤ LYNK (VN)
68 Nguyễn Huệ, phường Bến Nghé, quận 1, thành phố Hồ Chí Minh

(511) Nhóm 03: Mỹ phẩm, kem đánh răng.

Nhóm 12: Xe ô tô, xe máy; động cơ cho xe ô tô, xe máy.

Nhóm 14: Đồ trang sức; đồ kim hoàn; đá quý.

Nhóm 20: Bàn, ghế, giường, tủ, kệ, khung ảnh.

Nhóm 25: Quần áo, giày dép, mũ nón.

Nhóm 28: Đồ chơi trẻ em.

Nhóm 29: Thịt, cá, gia cầm đã chế biến, rau quả đã chế biến, mứt (dạng nhão), trứng, sữa, sữa đậu.

Nhóm 32: Bia, nước khoáng (đồ uống), nước ép hoa quả (đồ uống).

Nhóm 33: Rượu.

Nhóm 35: Dịch vụ quảng cáo; mua bán rượu bia, nước giải khát, thuốc lá, thực phẩm, bánh kẹo, my phẩm; mua bán xe ô tô và phụ tùng xe ô tô, máy vi tính và linh kiện máy tính, điện thoại di động, quần áo, đồ chơi trẻ em; mua bán thiết bị nội ngoại thất, thiết bị điện và điện tử.

Nhóm 36: Mua bán nhà, cho thuê nhà; đầu tư xây dựng nhà cửa, đường xá, cầu cống; dịch vụ tư vấn đầu tư.

Nhóm 37: Xây dựng công trình dân dụng và công nghiệp; sửa chữa và lắp đặt hệ thống điện nước, hệ thống điều hòa không khí; dịch vụ trang trí nội ngoại thất.

Nhóm 39: Dịch vụ vận tải; dịch vụ đóng gói và lưu giữ hàng hóa; dịch vụ du lịch lữ hành quốc tế và nội địa, đại lý bán vé máy bay.

Nhóm 41: Dịch vụ đào tạo ngoại ngữ, tổ chức hội thảo, sự kiện (tổ chức các hoạt động thể thao văn hóa); cho thuê thiết bị thể thao; sản xuất phim (không dùng cho mục đích quảng cáo).

Nhóm 43: Dịch vụ nhà hàng ăn uống; dịch vụ lưu trú; quán cà phê.

Nhóm 44: Dịch vụ khám chữa bệnh; dịch vụ chăm sóc sắc đẹp; dịch vụ mát xa, xông hơi.

---

(210) **4-2012-28991**

(540)

(220) 21.12.2012
(441) 25.02.2013
(531) 25.1.25; 25.7.25; 26.13.25
(731) CÔNG TY TNHH ĐẦU TƯ THƯƠNG MẠI DỊCH VỤ LYNK (VN)
68 Nguyễn Huệ, phường Bến Nghé, quận 1, thành phố Hồ Chí Minh

(511) Nhóm 03: Mỹ phẩm, kem đánh răng.

Nhóm 12: Xe ô tô, xe máy; động cơ cho xe ô tô, xe máy.

Nhóm 14: Đồ trang sức; đồ kim hoàn; đá quý.

Nhóm 20: Bàn, ghế, giường, tủ, kệ, khung ảnh.

Nhóm 25: Quần áo, giày dép, mũ nón.

Nhóm 28: Đồ chơi trẻ em.

Nhóm 29: Thịt, cá, gia cầm đã chế biến; rau quả đã chế biến; mứt (dạng nhão); trứng; sữa; sữa đậu nành.

Nhóm 32: Bia; nước khoáng (đồ uống); nước ép hoa quả (đồ uống).

Nhóm 33: Rượu.

Nhóm 35: Dịch vụ quảng cáo; mua bán rượu bia, nước giải khát, thuốc lá, thực phẩm, bánh kẹo, mỹ phẩm; mua bán xe ô tô và phụ tùng xe ô tô, máy vi tính và linh kiện máy tính, điện thoại di động, quần áo, đồ chơi trẻ em; mua bán thiết bị nội ngoại thất, thiết bị điện và điện tử.

Nhóm 36: Mua bán nhà; cho thuê nhà; đầu tư xây dựng nhà cửa, đường xá, cầu cống; dịch vụ tư vấn đầu tư.

Nhóm 37: Xây dựng công trình dân dụng và công nghiệp; sửa chữa và lắp đặt hệ thống điện nước; hệ thống điều hòa không khí; dịch vụ trang trí nội ngoại thất.

Nhóm 39: Dịch vụ vận tải; dịch vụ đóng gói và lưu giữ hàng hóa; dịch vụ du lịch lữ hành quốc tế và nội địa; đại lý bán vé máy bay.

Nhóm 41: Dịch vụ đào tạo ngoại ngữ; tổ chức hội thảo, sự kiện (tổ chức các hoạt động thể thao văn hóa); cho thuê thiết bị thể thao; sản xuất phim (không dùng cho mục đích quảng cáo).

Nhóm 43: Dịch vụ nhà hàng ăn uống; dịch vụ lưu trú; quán cà phê.

Nhóm 44: Dịch vụ khám chữa bệnh; dịch vụ chăm sóc sắc đẹp; dịch vụ mát xa, xông hơi.

---

(210) **4-2012-28992**

(540)

THE

(220) 21.12.2012
(441) 25.02.2013
(731) TONG HWEI ENTERPRISE CO.,LTD. (TW)
No. 399, Gangyan rd., Gangshan dist., Kaohsiung city 820, Taiwan
(740) Công ty TNHH Tầm nhìn và Liên danh (VISION & ASSOCIATES CO.,LTD.)

(511) Nhóm 06: Chốt bằng kim loại, cụ thể là đinh vít, đai ốc, bu-lông và ty ren.

---

(210) **4-2012-28993**

(540)

(220) 21.12.2012
(441) 25.02.2013
(531) 26.3.23; 26.13.25
(731) TONG HWEI ENTERPRISE CO.,LTD. (TW)
No. 399, Gangyan rd., Gangshan dist., Kaohsiung city 820, Taiwan
(740) Công ty TNHH Tầm nhìn và Liên danh (VISION & ASSOCIATES CO.,LTD.)

(511) Nhóm 06: Chốt bằng kim loại, cụ thể là đinh vít, đai ốc, bu-lông và ty ren.

---

(210) **4-2012-28994**
(641) 4-2008-03039
(540)

(220) 19.02.2008
(441) 25.02.2013
(531) 26.1.1; A11.3.3; 25.1.25; 25.7.25
(731) K.l.N. (THAILAND) CO.,LTD. (VG)
P.O. Box 957, Offshore Incorporations Centre, Road Town, Tortola, Bristish Virgin Islands
(740) Công ty TNHH Tầm nhìn và Liên danh (VISION & ASSOCIATES CO.,LTD.)

(511) Nhóm 07: Máy xay cà phê chạy điện; máy đập chạy điện; máy chạy điện làm đồ uống; máy đóng miệng chai; máy đóng chai; cái mở hộp chạy điện.

Nhóm 09: Đĩa dùng để ghi; đĩa compac ghi sẵn; miếng đệm lót eon chuột máy vi tính; đĩa compac chỉ đọc; dây điện thoại; máy vi tính.

Nhóm 14: Đồng hồ; đồng hồ (đeo tay, bỏ túi); đồ trang sức; đồ trang sức bâng kim loại quy; hộp đựng đồ trang sức; đồng hồ đeo tay.

Nhóm 16: Giấy lọc; tạp chí; báo chí; ấn phẩm quảng cáo; bản tin; sách; tập anbom; vật liệu dùng để vẽ; bút; bút chì; vật dùng để dánh dấu phần sách đã đọc; hộp dùng cho đồ dung văn phòng, giấy; phong bì; áp phích quảng cáo; bưu thiếp; cái lọc cà phê bằng giấy; cái lót bình bằng giấy.

Nhóm 18: Túi xách dành cho phụ nữ; ví; túi mua hàng; cặp tài liệu; túi bằng da để bao gói; túi xách tay; hộp đựng chìa khoá bằng da; túi đeo lưng; túi khoác vai; vali; hòm du lịch; ô.

Nhóm 21: Cối xay cà phê bằng tay; cốc; cốc để uống; cái lọc cà phê không dùng điện; cái lót bình cốc không bằng giấy và không là bộ khăn bàn; bình; bình có quai; đồ thuỷ tinh; đĩa; bát hộp đựng ch è; bình pha cà phê không dùng điện; cái lọc cà phê không làm bằng giấy và không dùng điện; chai lọ; đồ thuỷ tinh dùng để uống; bình cà phê không dùng điện; bộ đồ ăn trừ dao, dĩa và thìa; bình không chạy điện; đồ pha trà; ấm trà; cái lọc chè không làm bằng giấy và không dùng điện; giá nến không làm bằng kim loại quý; cây đèn nến; máy pha cà phê không chạy bằng điện.

Nhóm 25: Áo sơ mi; quần áo lót; áo phông; cái yếm; quần đùi; váy trong (quần áo lót); quần dài; quần soóc; mũ; giầy; giầy thể thao; bít tất; tất dài; áo vét; tã lót trẻ em bằng vải; cà vạt, khăn quàng cổ.

Nhóm 28: Búp bê; búp bê bằng gốm; búp bê bằng sứ; đồ chơi nhôi bông; đồ trang tri cho cây Noel (trừ đồ vật chiếu sang và bánh kẹo); đồ chơi con quay yoyo; trò chơi bảng; trò chơi bài.

Nhóm 29: Sữa; đồ uống có thành phần chủ yếu là sữa; sữa dạng bột; sữa đặc; sản phẩm từ sữa; nguyên liệu làm thực phâm dạng lỏng có thành phần ehủ yếu là sữa; Thực phẩm có thành phần chủ yếu là sữa; kem có chứa trứng; kem có thành phần chủ yếu là sữa; thực phẩm có thành phần chủ yếu là đậu nành; thực phẩm ăn liền có thành phần chủ yếu là sữa; đậu ăn liền; đậu phụ.

Nhóm 30: Chè; ca cao; cà phê; đồ uống có thành phần chủ yếu là chè; đồ uống có thành phần chủ yếu là ca cao; đồ uống có thành phần chính là cà phê; hương liệu cho đồ uống (trừ tinh dầu); bánh nướng xốp; bánh quy; bánh quy dạng dẹt; bánh mặn; bánh ngọt; bánh mì.

Nhóm 43: Dịch vụ ăn uống (do nhà hàng thực hiện); cửa hàng bán cà phê; dịch vụ cung cấp thức ăn (do nhà hàng thực hiện); nhà hàng; dich vụ quán cà phê; dịch vụ khách sạn.

---

(210) **4-2012-28995**

(540)

(220) 21.12.2012
(441) 25.02.2013
(531) A26.11.12; 26.13.1; 26.13.25; 5.5.19; A5.5.20; A5.5.21
(731) HYT FOOD INDUSTRIES SDN BHD (MY)
7 & 9, Jalan PJU 3/47, Sunway Damansara, 47810 Petaling Jaya, Selangor, Malaysia
(740) Công ty TNHH Sở hữu trí tuệ ACTIP (ACTIP IP LIMITED)

(511) Nhóm 30: Bánh quy bơ; bánh kẹo; bánh quy; bánh kẹo làm từ bột mỳ; bánh kẹo được ướp lạnh; thành phần để làm bánh kẹo, cụ thể là bột nở; bột nhão làm bánh ngọt; bánh ngọt; chế phẩm để làm bánh kẹo, cụ thể là hương liệu, trừ tinh dầu, cho bánh ngọt; bánh kẹo bọc đường.

---

(210) **4-2012-28996**

(540)

(220) 21.12.2012
(441) 25.02.2013
(531) 26.4.1; 26.4.2; A26.11.12; A11.3.3; 5.7.1; A11.3.6
(731) COFFEELAND SDN BHD (MY)
No.42, Jalan Puteri 5/5, Bandar Puteri Puchong, 47100 Selangor, Malaysia
(740) Công ty TNHH Sở hữu trí tuệ ACTIP (ACTIP IP LIMITED)

(511) Nhóm 30: Đồ uống ướp lạnh [không dùng cho mục đích y tế], cụ thể là, đồ uống ướp lạnh trên cơ sở cacao; đồ uống ướp lạnh [không dùng cho mục đích y tế], cụ thể là, đồ uống ướp lạnh trên cơ sở cà phê; đồ uống ướp lạnh [không dùng cho mục đích y tế], cụ thể là đồ uống ướp lạnh trên cơ sở trà; đồ uống ướp lạnh trên cơ sở sôcôla; đồ uống ướp lạnh có chứa cà phê (cà phê là chủ yếu).

---

(210) **4-2012-28997**

(540)

(220) 21.12.2012
(441) 25.02.2013
(531) A5.3.15; 26.1.2; 5.3.11; A5.3.13
(731) COFFEELAND SDN BHD (MY)
No.42, Jalan Puteri 5/5, Bandar Puteri Puchong, 47100 Selangor, Malaysia
(740) Công ty TNHH Sở hữu trí tuệ ACTIP (ACTIP IP LIMITED)

(511) Nhóm 30: Trà táo; trà ướp hương thơm; trà xanh; trà chanh ướp lạnh; trà đào; trà mâm xôi; trà.

---

(210) **4-2012-28998**

(540)

(220) 21.12.2012
(441) 25.02.2013
(531) 1.3.1; 1.15.11; A5.1.12; A5.1.16
(731) COFFEELAND SDN BHD (MY)
No.42, Jalan Puteri 5/5, Bandar Puteri Puchong, 47100 Selangor, Malaysia
(740) Công ty TNHH Sở hữu trí tuệ ACTIP (ACTIP IP LIMITED)

(511) Nhóm 32: Chất cô đặc sử dụng để làm đồ uống ép từ quả [không chứa cồn]; đồ uống trên cơ sở hoa quả [không chứa cồn].

---

(210) **4-2012-28999**

(540)

(220) 21.12.2012
(441) 25.02.2013
(531) A20.1.3; 26.13.25
(591) Trắng, xanh da trời, vàng
(731) GLOBAL ART & CREATIVE SDN. BHD. (MY)
F-5-17, IOI Boulevard, Jalan Kenari 5, Bandar Puchong Jaya, 47170 Puchong, Selangor, Malaysia.
(740) Công ty TNHH Trường Xuân (AGELESS CO.,LTD.)

(511) Nhóm 41: Trung tâm giáo dục; dịch vụ giảng dạy; cung cấp dịch vụ đào tạo, giảng dạy, học viện nghệ thuật.

---

(210) **4-2012-29000**

(540)

(220) 21.12.2012
(441) 25.02.2013
(531) 3.5.1; 3.5.20; A3.5.24; 26.13.25
(591) Hồng, đỏ
(731) CÔNG TY CỔ PHẦN GĂNG HỢP THÀNH (VN)
E1-1, khu B4, khu công nghiệp Rạch Bắp, xã An Tây, huyện Bến Cát, tỉnh Bình Dương
(740) Công ty cổ phần Tư vấn S&B (S&B CONSULTANT.,CORP.)

(511) Nhóm 21: Găng tay dùng cho mục đích gia dụng.

---

(210) **4-2012-29001**

(540) 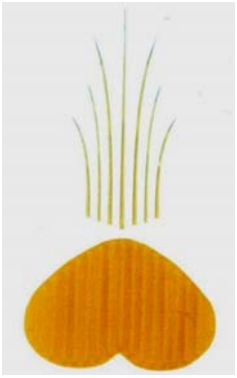

(220) 21.12.2012
(441) 25.02.2013
(531) 2.9.1; A26.11.12; 26.11.3; 25.7.20; 26.13.25
(591) Vàng
(731) CÔNG TY CỔ PHẦN GĂNG HỢP THÀNH (VN)
E1-1, khu B4, khu công nghiệp Rạch Bắp, xã An Tây, huyện Bến Cát, tỉnh Bình Dương
(740) Công ty cổ phần Tư vấn S&B (S&B CONSULTANT.,CORP.)

(511) Nhóm 21: Găng tay dùng cho mục đích gia dụng.

---

(210) **4-2012-29002**

(540)

(220) 21.12.2012
(441) 25.02.2013
(531) A26.11.12; 26.11.3; 25.7.20; 7.3.25
(591) Vàng
(731) CÔNG TY CỔ PHẦN GĂNG HỢP THÀNH (VN)
E1-1, khu B4, khu công nghiệp Rạch Bắp, xã An Tây, huyện Bến Cát, tỉnh Bình Dương
(740) Công ty cổ phần Tư vấn S&B (S&B CONSULTANT.,CORP.)

(511) Nhóm 21: Găng tay dùng cho mục đích gia dụng.

---

(210) **4-2012-29003**

(540)

(220) 21.12.2012
(441) 25.02.2013
(531) 26.1.1; 5.5.19; A5.5.20; A5.5.21
(591) Trắng, cam đất
(731) CÔNG TY CỔ PHẦN GĂNG HỢP THÀNH (VN)
E1-1, khu B4, khu công nghiệp Rạch Bắp, xã An Tây, huyện Bến Cát, tỉnh Bình Dương
(740) Công ty cổ phần Tư vấn S&B (S&B CONSULTANT.,CORP.)

(511) Nhóm 21: Găng tay dùng cho mục đích gia dụng.

---

(210) **4-2012-29004**

(540)

(220) 21.12.2012
(441) 25.02.2013
(531) 26.1.1; 5.5.19; A5.5.20; A5.5.21
(591) Vàng chanh
(731) CÔNG TY CỔ PHẦN GĂNG HỢP THÀNH (VN)
E1-1, khu B4, khu công nghiệp Rạch Bắp, xã An Tây, huyện Bến Cát, tỉnh Bình Dương
(740) Công ty cổ phần Tư vấn S&B (S&B CONSULTANT., CORP.)

(511) Nhóm 21: Găng tay dùng cho mục đích gia dụng.

---

(210) **4-2012-29008**

(540)

(220) 24.12.2012
(441) 25.02.2013
(531) 26.4.2; 5.1.3; A5.1.8; 5.1.9; A3.13.4; A3.13.24; 1.15.5; 26.13.25
(591) Xanh lá cây, đỏ, vàng, cam, tím, đen , trắng, xanh dương nhạt, nâu
(731) CÔNG TY TNHH BẮC ĐỨC NOGER (VN)
Số 19, ngách 36, ngõ 203, đường Kim Ngưu, phường Thanh Lương, quận Hai Bà Trưng, thành phố Hà Nội

(511) Nhóm 05: Dược phẩm; thực phẩm chức năng (dùng trong ngành y).

---

(210) **4-2012-29009**

(540)

(220) 24.12.2012
(441) 25.02.2013
(531) 26.4.1; A26.11.12; 26.13.25
(591) Trắng, vàng, đen
(731) CÔNG TY TNHH MOLUX VIỆT NAM (VN)
Tổ 9, khu 6, phường Giếng Đáy, thành phố Hạ Long, tỉnh Quảng Ninh

(511) Nhóm 11: Đèn điện; hệ thống điều hòa không khí; hệ thống và thiết bị làm lạnh; bồn tắm; phụ kiện bồn tắm; hệ thống và thiết bị vệ sinh.

---

(210) **4-2012-29010**

(540)

LÀM ĐIỆU

(220) 24.12.2012
(441) 25.02.2013
(531) 26.1.1; 26.1.6
(731) CÔNG TY CỔ PHẦN DỊCH VỤ THÔNG TIN TRẺ THƠ (VN)
Phòng 2D8, tòa nhà JVPE, Công Viên Phần Mềm Quang Trung, P. Tân Chánh Hiệp, quận 12, thành phố Hồ Chí Minh

(511) Nhóm 35: Dịch vụ quảng cáo.

---

(210) **4-2012-29011**

(540)

DẦU CÁ HỒI NAM CỰC

(220) 24.12.2012
(441) 25.02.2013
(731) CÔNG TY CỔ PHẦN D.O.R.I.S (VN)
Số 108/192 Lê Trọng Tấn, phường Định Công,quận Hoàng Mai, thành phố Hà Nội

(511) Nhóm 05: Thực phẩm chức năng; dầu gan cá ăn được (thực phẩm chức năng).

---

(210) **4-2012-29012**

(540)

HOTEL
THANG NHAT LINH

(220) 24.12.2012
(441) 25.02.2013
(531) 5.5.16; 5.5.19; A5.5.20; A5.5.21; 26.13.25
(591) Đỏ, vàng, sám
(731) CÔNG TY TNHH MTV THĂNG NHẬT LINH (VN)
04 Nguyễn Gia Trí, phường Thọ Quang, quận Sơn Trà, thành phố Đà Nẵng

(511) Nhóm 39: Vận tải và du lịch.

Nhóm 43: Dịch vụ lưu trú và ăn uống.

---

(210) **4-2012-29013**

(540)

JONUX

(220) 24.12.2012
(441) 25.02.2013

(591) Đỏ
(731) CÔNG TY CP SẢN XUẤT VÀ THƯƠNG MẠI NEW PRO (VN)
Tổ 1, Do Lộ, phường Yên Nghĩa, quận Hà Đông, thành phố Hà Nội

(511) Nhóm 02: Sơn và phụ gia về sơn.

---

(210) **4-2012-29014**

(540)

JUNUX

(220) 24.12.2012
(441) 25.02.2013

(591) Đỏ
(731) CÔNG TY CP SẢN XUẤT VÀ THƯƠNG MẠI NEW PRO (VN)
Tổ 1, Do Lộ, phường Yên Nghĩa, quận Hà Đông, thành phố Hà Nội

(511) Nhóm 02: Sơn và phụ gia cho sơn.

---

(210) **4-2012-29015**

(540)

JANOSY

(220) 24.12.2012
(441) 25.02.2013

(591) Đỏ
(731) CÔNG TY CP SẢN XUẤT VÀ THƯƠNG MẠI NEW PRO (VN)
Tổ 1, Do Lộ, phường Yên Nghĩa, quận Hà Đông, thành phố Hà Nội

(511) Nhóm 02: Sơn và phụ gia về sơn.

---

(210) **4-2012-29016**

(540)

JUPON

(220) 24.12.2012
(441) 25.02.2013

(591) Đỏ
(731) CÔNG TY CP SẢN XUẤT VÀ THƯƠNG MẠI NEW PRO (VN)
Tổ 1, Do Lộ, phường Yên Nghĩa, quận Hà Đông, thành phố Hà Nội

(511) Nhóm 02: Sơn và phụ gia cho sơn.

---

(210) **4-2012-29017**

(540)

SANOSY

(220) 24.12.2012
(441) 25.02.2013

(591) Đỏ
(731) CÔNG TY CP SẢN XUẤT VÀ THƯƠNG MẠI NEW PRO (VN)
Tổ 1, Do Lộ, Yên Nghĩa, quận Hà Đông, thành phố Hà Nội

(511) Nhóm 02: Sơn và phụ gia cho sơn.

---

(210) **4-2012-29018**

(540)

FISHUR

(220) 24.12.2012
(441) 25.02.2013
(591) Đỏ
(731) CÔNG TY CP SẢN XUẤT VÀ THƯƠNG MẠI NEW PRO (VN)
Tổ 1, Do Lộ, Yên Nghĩa, quận Hà Đông, thành phố Hà Nội

(511) Nhóm 02: Sơn và phụ gia cho sơn.

---

(210) **4-2012-29019**

(540)

NGUYỆT THẮNG

(220) 24.12.2012
(441) 25.02.2013
(731) CÔNG TY TNHH SẢN XUẤT DỊCH VỤ THƯƠNG MẠI NGUYỆT THẮNG (VN)
Xóm Soi, xã Đông Cao, huyện Phổ Yên, tỉnh Thái Nguyên

(511) Nhóm 05: Thực phẩm chức năng dùng cho mục đích y tế.

---

(210) **4-2012-29020**

(540)

ALINGTON®

(220) 24.12.2012
(441) 25.02.2013
(531) 26.1.1
(591) Đỏ, trắng
(731) CÔNG TY TNHH SẢN XUẤT THƯƠNG MẠI VÀ DỊCH VỤ VIỆT NHẬT (VN)
104/3/14 Lê Văn Thọ, phường 11, quận Gò Vấp, thành phố Hồ Chí Minh
(740) DNTN Dịch vụ thương mại và sở hữu công nghiệp Song Ngọc (I.P.T.S.)

(511) Nhóm 09: Bộ khuyết đại âm thanh (ampli); loa; đầu máy karaoke các loại (đầu máy đọc đĩa kỹ thuật số); bộ lọc âm thanh; bộ trộn âm thanh; máy vi tính.

---

(210) **4-2012-29021**

(540)

ĐIỆN CƠ 24.7

(220) 24.12.2012
(441) 25.02.2013
(591) Đỏ, đen
(731) CÔNG TY TNHH SẢN XUẤT THƯƠNG MẠI DỊCH VỤ YẾN ANH (VN)
978 Nguyễn Trãi, phường 14, quận 5, thành phố Hồ Chí Minh
(740) DNTN Dịch vụ thương mại và sở hữu công nghiệp Song Ngọc (I.P.T.S.)

(511) Nhóm 11: Quạt điện.

---

(210) **4-2012-29022**

(540) **THANH LONG**

(220) 24.12.2012
(441) 25.02.2013
(731) CƠ SỞ NGUYỄN MINH TÂM (VN)
ấp Phú Nhơn, thị trấn Châu Thành, huyện Châu Thành, tỉnh Bến Tre

(511) Nhóm 29: Chuối sấy, chuối hồng khô, mít sấy, khoai sấy, thạch dừa, dừa bào mỏng sấy khô.

---

(210) **4-2012-29025**

(540) **WEDDING PALACE**

(220) 24.12.2012
(441) 25.02.2013
(731) XÍ NGHIỆP THƯƠNG MẠI VÀ DỊCH VỤ HOÀNG LỘC (VN)
74 Bà Triệu, phường Tự An, thành phố Buôn Ma Thuột, tỉnh Đắk Lắk

(511) Nhóm 41: Hội nghị; hội thảo.

Nhóm 43: Tiệc cưới (dịch vụ của nhà hàng ăn uống); nhà hàng ăn uống.

---

(210) **4-2012-29026**

(540) Insight

(220) 24.12.2012
(441) 25.02.2013
(531) A26.11.12; 26.13.25
(591) Lục, đỏ, trắng, đen
(731) CÔNG TY TNHH ĐẦU TƯ CÔNG NGHỆ TIN HỌC AN THỊNH (VN)
686/8 quốc lộ 13, phường Hiệp Bình Phước, quận Thủ Đức, thành phố Hồ Chí Minh

(511) Nhóm 35: Mua bán: hộp mực in đã có mực dùng cho máy in và máy sao chụp, ruy băng mực dùng cho máy in của máy tính, lọ mực, mực in cho máy sao chụp, vỏ máy vi tính.

---

(210) **4-2012-29027**

(540) DVBV THẮNG LỢI HÀ NỘI VSC VICTORY SECURITY

(220) 24.12.2012
(441) 25.02.2013
(531) 24.1.5; 25.1.6; 9.1.10; 5.13.4
(591) Đỏ, vàng, xanh rêu, xanh nước biển
(731) CÔNG TY CỔ PHẦN DỊCH VỤ BẢO VỆ THẮNG LỢI HÀ NỘI (VN)
Số 118A1, tập thể Bưu Chính Viễn Thông, đường Nguyễn Khánh Toàn, phường Quan Hoa, quận Cầu Giấy, thành phố Hà Nội

(511) Nhóm 35: Mua bán công cụ hỗ trợ: bộ đàm, máy chống trộm, máy báo khói, máy dò kim loại, dùi cui (gỗ, sắt, cao su) ống nhòm (thường, hồng ngoại), camera chống trộm, trang thiết bị bảo hộ lao động, máy kiểm tra thẻ ra vào, chấm công (quẹt thẻ).

Nhóm 41: Đào tạo, huấn luyện bảo vệ; dịch vụ huấn luyện viên thể dục; tổ chức và điều khiển hội nghị, hội thảo.

Nhóm 45: Dịch vụ bảo vệ; dịch vụ vệ sỹ; tư vấn trong lĩnh vực an ninh; bảo vệ an ninh cho các sự kiện; bảo vệ ban đêm; hãng thám tử.

---

(210) **4-2012-29030**

(540)

(220) 24.12.2012
(441) 25.02.2013
(531) 26.1.1; A26.11.12; 26.13.25
(731) FEDDERS HONG KONG COMPANY LIMITED (HK)
6th Floor, Alexandra House, 18 Chater Road Central, Hong Kong
(740) Công ty TNHH Võ Trần (VO TRAN CO.,LTD.)

(511) Nhóm 07: Máy giặt, bộ phận và phụ tùng cho máy giặt và máy nén (cho) tủ lạnh.

Nhóm 11: Tủ lạnh; tủ đông; lò vi sóng (thiết bị nấu nướng); máy điều hoà không khí, hệ thống và thiết bị điều hoà không khí; thiết bị và máy làm lạnh, thùng chứa (contoiner) làm lạnh, thlết bị và máy làm đá lạnh; thùng đựng đá (ướp lạnh); hệ thống và thiết bị làm lạnh; tủ lạnh nhỏ; thiết bị làm lạnh không khí; thiết bị và hệ thống thông gió (điều hoà không khí; lò khí nóng; tấm kết cấu của lò; nồi áp suất dùng điện; lò nướng bánh, bếp; dụng cụ nấu nướng dùng điện, bếp nấu, hệ thống và thiết bị nấu nướng; lò đốt sưởi; bếp ga; lò nướng bánh mỳ bằng điện; vỉ nướng (thiết bị nấu nướng); thiết bị nấu bếp (lò); lò nướng/rang; nồi hấp (nồl áp suốt dùng điện); hệ thống làm nước nóng nhờ năng lượng mặt trời; thiết bị làm lạnh nhờ năng lượng mặt trời và dụng cụ chiếu sáng nhờ năng lượng mặt trời.

---

(210) **4-2012-29031**

(540)

DONGHAI SEAFOOD

(220) 24.12.2012
(441) 25.02.2013
(591) Xanh
(731) CÔNG TY TNHH TƯ VẤN XUẤT NHẬP KHẨU PHÚ KHANG (VN)
218/6 Nam Kỳ Khởi Nghĩa, phường 6, quận 3, thành phố Hồ Chí Minh

(511) Nhóm 29: Cá khô, cá tươi (không còn sống), tôm khô, tôm tươi (không còn sống), mực khô, mực tươi (không còn sống), cua (không còn sống), ghẹ (không còn sống), ốc (không còn sống).

---

(210) **4-2012-29032**

(540)

(220) 24.12.2012
(441) 25.02.2013
(531) 9.7.1; 10.3.1; A9.3.13; 3.13.1; 26.13.25
(591) Xanh da trời, xanh lá cây, hồng
(731) CÔNG TY CỔ PHẦN DỊCH VỤ THÔNG TIN TRẺ THƠ (VN)
Phòng 2D8, tòa nhà JVPE, Công Viên Phần Mềm Quang Trung, P. Tân Chánh Hiệp, quận 12, thành phố Hồ Chí Minh

(511) Nhóm 35: Dịch vụ quảng cáo.

---

(210) **4-2012-29033**

(540) TAPU'S

(220) 24.12.2012
(441) 25.02.2013
(531) 26.1.1; A26.11.12
(591) Vàng, đỏ
(731) NGUYỄN THÀNH TRƯỜNG (VN)
107A, tỉnh lộ 8, thị trấn Củ Chi, huyện Củ Chi, thành phố Hồ Chí Minh

(511) Nhóm 20: Nệm; đệm lò xo; gối; đệm khí không dùng cho mục đích y tế, đệm hơi không dùng cho mục đích y tế; đệm lót khí không dùng cho mục đích y tế, đệm lót hơi không dùng cho mục đích y tế.

---

(210) **4-2012-29035**

(540) ODCCOPPER

(220) 24.12.2012
(441) 25.02.2013
(591) Xanh, đỏ
(731) CÔNG TY CỔ PHẦN THƯƠNG MẠI VÀ DỊCH VỤ THIÊN PHÚC HƯNG (VN)
Số 127 Phan Văn Trường, quận Cầu Giấy, thành phố Hà Nội
(740) Công ty TNHH Tư vấn SPVN (SPVN CO.,LTD.)

(511) Nhóm 06: Ống đồng.

---

(210) **4-2012-29036**

(540) yen Hotel

(220) 24.12.2012
(441) 25.02.2013
(531) 5.3.11; A5.3.13; A5.3.15; A26.11.12
(591) Đen, vàng da cam
(731) CÔNG TY TNHH THƯƠNG MẠI TỔNG HỢP TRƯỜNG THÀNH (VN)
Tầng 3, số 136G, phố Trần Vũ, phường Trúc Bạch, quận Ba Đình, thành phố Hà Nội
(740) Công ty TNHH Tư vấn SPVN (SPVN CO.,LTD.)

(511) Nhóm 43: Dịch vụ nhà hàng ăn uống; dịch vụ khách sạn; dịch vụ ăn uống.

---

(210) **4-2012-29037**

(540) Tuất Thoi

(220) 24.12.2012
(441) 25.02.2013
(531) 26.1.2; 26.3.1; 5.3.11; A5.3.13; A5.3.15; 11.3.14; A11.3.4; 25.7.20; A26.11.12; 26.13.25
(591) Đỏ, ghi, da cam, xanh lá cây, trắng
(731) DOANH NGHIỆP TƯ NHÂN TUẤT THOI (VN)
Xóm Chính Phú 2, xã Phú Xuyên, huyện Đại Từ, tỉnh Thái Nguyên
(740) Công ty TNHH Tư vấn SPVN (SPVN CO.,LTD.)

(511) Nhóm 30: Trà.

---

(210) **4-2012-29038**

(540)

VICTA - GROUT

(220) 24.12.2012
(441) 25.02.2013
(731) VIỆN KHOA HỌC CÔNG NGHỆ XÂY DỰNG (VN)
81 Trần Cung, phường Nghĩa Tân, quận Cầu Giấy, thành phố Hà Nội

(511) Nhóm 19: Vật liệu xây dựng không bằng kim loại; vữa lỏng để trát kẽ hở ở tường; vữa dùng cho xây dựng; vật liệu gia cố, không bằng kim loại dùng cho xây dựng; vật liệu gia lực, không bằng kim loại, dùng cho xây dựng; vữa tự chảy không co ngót.

---

(210) **4-2012-29039**

(540)

LK - 1G

(220) 24.12.2012
(441) 25.02.2013
(731) VIỆN KHOA HỌC CÔNG NGHỆ XÂY DỰNG (VN)
81 Trần Cung, phường Nghĩa Tân, quận Cầu Giấy, thành phố Hà Nội

(511) Nhóm 01: Chất kết dính cho bê tông.

Nhóm 19: Vật liệu xây dựng không bằng kim loại; phụ gia bê tông.

---

(210) **4-2012-29042**

(540)

VICTA - EP

(220) 24.12.2012
(441) 25.02.2013
(731) VIỆN KHOA HỌC CÔNG NGHỆ XÂY DỰNG (VN)
81 Trần Cung, phường Nghĩa Tân, quận Cầu Giấy, thành phố Hà Nội

(511) Nhóm 02: Sơn chống thấm; sơn chống ăn mòn; sơn chống hóa chất; sơn chống mài mòn; sơn epoxy.

Nhóm 19: Vật liệu xây dựng không bằng kim loại; lớp phủ (vật liệu xây dựng); lớp phủ không bằng kim loại, dùng trong xây dựng; vật liệu gia cố, không bằng kim loại dùng cho xây dựng; vật liệu gia lực, không bằng kim loại, dùng cho xây dựng.

---

(210) **4-2012-29043**

(540)

VICTALASTIC

(220) 24.12.2012
(441) 25.02.2013
(731) VIỆN KHOA HỌC CÔNG NGHỆ XÂY DỰNG (VN)
81 Trần Cung, phường Nghĩa Tân, quận Cầu Giấy, thành phố Hà Nội

(511) Nhóm 02: Sơn chống thấm; sơn chống ăn mòn; sơn chống hóa chất; sơn chống mài mòn.

Nhóm 19: Vật liệu xây dựng không bằng kim loại; lớp phủ (vật liệu xây dựng); lớp phủ không bằng kim loại, dùng trong xây dựng.

---

(210) **4-2012-29044**

(540)

VICTA

(220) 24.12.2012
(441) 25.02.2013
(731) VIỆN KHOA HỌC CÔNG NGHỆ XÂY DỰNG (VN)
81 Trần Cung, phường Nghĩa Tân, quận Cầu Giấy, thành phố Hà Nội

(511) Nhóm 02: Sơn chống thấm; sơn chống ăn mòn; sơn chống hóa chất; sơn chống mài mòn, sơn epoxy.

Nhóm 19: Vật liệu xây dựng không bằng kim loại; lớp phủ (vật liệu xây dựng); lớp phủ không bằng kim loại, dùng trong xây dựng; vật liệu để làm đường và phủ mặt đường đi (không bằng kim loại); vật liệu gia cố, không bằng kim loại dùng cho xây dựng; vật liệu gia lực, không bằng kim loại, dùng cho xây dựng.

---

(210) **4-2012-29045**

(540)

VICTATOP

(220) 24.12.2012
(441) 25.02.2013
(731) VIỆN KHOA HỌC CÔNG NGHỆ XÂY DỰNG (VN)
81 Trần Cung, phường Nghĩa Tân, quận Cầu Giấy, thành phố Hà Nội

(511) Nhóm 01: Sơn chống thấm; sơn chống ăn mòn; sơn chống hóa chất; sơn chống mài mòn, sơn epoxy.

Nhóm 19: Vật liệu xây dựng không bằng kim loại; lớp phủ (vật liệu xây dựng); lớp phủ không bằng kim loại, dùng trong xây dựng; vật liệu để làm đường và phủ mặt đường đi (không bằng kim loại); vật liệu gia cố, không bằng kim loại dùng cho xây dựng; vật liệu gia lực, không bằng kim loại, dùng cho xây dựng.

---

(210) **4-2012-29046**

(540)

VICTAMORTAR-P

(220) 24.12.2012
(441) 25.02.2013
(731) VIỆN KHOA HỌC CÔNG NGHỆ XÂY DỰNG (VN)
81 Trần Cung, phường Nghĩa Tân, quận Cầu Giấy, thành phố Hà Nội

(511) Nhóm 19: Vật liệu xây dựng không bằng kim loại; lớp phủ (vật liệu xây dựng); lớp phủ không bằng kim loại, dùng trong xây dựng; vật liệu để làm đường và phủ mặt đường đi; vật liệu gia cố, không bằng kim loại dùng cho xây dựng; vật liệu gia lực, không bằng kim loại, dùng cho xây dựng, vữa dùng để bơm sửa chữa các cấu kiện bê tông.

---

(210) **4-2012-29047**

(540)

(220) 24.12.2012
(441) 25.02.2013
(531) 5.3.11; A5.3.13; A5.3.14
(591) Xanh lá cây, trắng, xám
(731) BANANA LEAF CURRY HOUSE, INC. (PH)
7/F, Annapolis Tower, 43 Annapolis Street, Greenhills, San Juan, Metro Manila, Philippines
(740) Công ty Luật TNHH Phương Bắc và Đồng sự (PBC PARTNERS)

(511) Nhóm 30: Cà phê, chè (trà), cao cao, đường, chất thay thế cà phê, bột, sản phẩm làm từ bột ngũ cốc, bánh mì, bánh, kẹo, kem ăn dạng lạnh, mật ong, nước mật đường, men, bột nở, muối, tương hạt cải, dấm, nước xốt (gia vị); gia vị, đá lạnh có thể ăn được.

Nhóm 43: Cung cấp thực phẩm và đồ uống (do nhà hàng thực hiện); cung cấp chỗ ở tạm thời.

---

(210) **4-2012-29050**

(540)

(220) 24.12.2012
(441) 25.02.2013
(531) 26.4.2; A7.1.12; 7.1.24; 25.7.20; 25.7.25; A25.7.3
(591) Đen, trắng, xám
(731) BANYAN TREE HOLDINGS LIMITED (SG)
211 Upper Bukit Timah Road Singapore 588182
(740) Công ty TNHH Đại Tín và Liên Danh (DAITIN AND ASSOCIATES CO.,LTD)

(511) Nhóm 43: Nhà hàng ăn uống; dịch vụ nhà hàng ăn uống; tổ chức việc cung cấp thực phẩm và đồ uống (do nhà hàng ăn uống thực hiện); dịch vụ câu lạc bộ để cung cấp thực phẩm và đồ uống (hoạt động của nhà hàng ăn uống); tổ chức tiệc lớn (cung cấp thực phẩm và đồ uống do nhà hàng thực hiện); dịch vụ cung cấp thức ăn, đồ uống do nhà hàng thực hiện.

---

(210) **4-2012-29051**

(540)

navertin

(220) 24.12.2012
(441) 25.02.2013
(731) NHN CORPORATION (KR)
Greenfactory, 178-1 Jeongjia-dong, Bundang-gu, Seongnam-si, Gyeonggi-do, Republic of Korea
(740) Công ty TNHH Sở hữu trí tuệ ACTIP (ACTIP IP LIMITED)

(511) Nhóm 35: Phổ biến các thông báo quảng cáo cho người khác qua internet; dịch vụ marketing thống hoá thông tin vào cơ sở dữ liệu máy tính; đại lý thông tin thương mại; dịch vụ so sánh giá cả; thăm dò dư luận; cung cấp thông tin việc làm; tra cứu dữ liệu,

trong máy vi tính cho người khác; quản lý tư liệu bằng máy tính; dịch vụ tìm kiếm thông trên Internet cho người khác; dịch vụ tóm lược tin tức.

Nhóm 38: Thông tin liên lạc bằng máy vi tính; cấp quyền truy cập vào cơ sở dữ liệu; dịch vụ điện thoại internet; dịch vụ gửi tin nhắn điện tử; dịch vụ cung cấp phòng nói chuyện trên internet; truyền tin tức; truyền hình ảnh động qua mạng máy tính; truyền phát internet.

Nhóm 41: Cung cấp thông tin giải trí qua internet; thông tin về phim; cung cấp xuất bản phẩm điện tử trực tuyến, không tải xuống được; dịch vụ hướng dẫn giáo dục qua internet; cung cấp các kỷ lục thể thao qua internet; dịch vụ cung cấp trò chơi trực tuyến từ mạng máy tính; dịch vụ phóng viên tin tức.

Nhóm 42: Thiết kế nhân vật [thiết kế đồ họa nghệ thuật] ; quản lý và duy trì trang web cho thương mại điện tử; quản lý và duy trì cổng thông tin điện tử; cung cấp công cụ tìm kiếm trên internet; lập trình may tính; dịch vụ triển khai phần mềm máy tính; chuyển đổi dữ liệu hoặc tài liệu tư dạng vật lý sang dạng điện tử; thông tin khí tượng qua internet.

---

(210) **4-2012-29052**

(540)

(220) 24.12.2012
(441) 25.02.2013
(531) 26.4.2
(591) Hồng, trắng
(731) NHN CORPORATION (KR)
Greenfactory, 178-1 Jeongja-dong, Bundang-gu, Seongnam-si, Gyeonggi-do, Republic of Korea
(740) Công ty TNHH Sở hữu trí tuệ ACTIP (ACTIP IP LIMITED)

(511) Nhóm 35: Phổ biến các thông báo quảng cáo cho người khác qua internet; dịch vụ marketing; hệ thống hoá thông tin vào cơ sở dữ liệu máy tính; đại lý thông tin thương mại; dịch vụ so sánh giá cả; thăm dò dư luận; cung cấp thông tin việc làm; tra cứu dữ liệu tro máy vi tính cho người khác; quản lý tư liệu bằng máy tính; dịch vụ truy tìm thông tin trên lnternet cho người khác; dịch vụ tóm lược tin tức.

Nhóm 38: Thông tin liên lạc bằng máy vi tinh; cấp quyền truy cập vào cơ sở dữ liệu; dịch vụ điện thoại internet; dịch vụ gửi tin nhắn điện tử; dịch vụ cung cấp phòng nói chuyện trên internet; truyền tin tức; truyền hình ảnh động qua mạng máy tính; truyền phát internet.

Nhóm 41: Cung cấp thông tin giải trí qua internet; thông tin về phim; cung cấp xuất bản phẩm điện tử trực tuyến, không tải xuống được; dịch vụ hướng dẫn giáo dục qua internet; cung cấp các kỷ lục thể thao qua internet; dịch vụ cung cấp trò chơi trực tuyến từ mạng máy tính; dịch vụ phóng viên tin tức.

Nhóm 42: Thiết kế nhân vật [thiết kế đồ họa nghệ thuật]; quản lý và duy trì trang web cho thương mại điện tử; quản lý và duy trì cổng thông tin điện tử; cung cấp công cụ tìm kiếm trên internet; lập trình máy tính; dịch vụ triển khai phần mềm máy tính; chuyển đổi dữ liệu hoặc tài liệu từ dạng vật lý sang dạng điện tử; thông tin khí tượng qua internet.

---

(210) **4-2012-29053**

(540)

(220) 24.12.2012
(441) 25.02.2013
(731) CÔNG TY CỔ PHẦN THƯƠNG MẠI XUẤT NHẬP KHẨU GOODLIFE (VN)
Phòng L14-08B, tòa nhà Vincom Center, 72 Lê Thánh Tôn, phường Bến Nghé, quận 1, thành phố Hồ Chí Minh
(740) Công ty TNHH Sở hữu trí tuệ Thảo Thọ Quyến (INVENCO)

(511) Nhóm 29: Yến sào; yến đóng hộp.

---

(210) **4-2012-29054**

(540)

TIỀN PHONG

(220) 24.12.2012
(441) 25.02.2013
(731) VŨ NGỌC CHỬ (VN)
Tổ 1, khu dân cư số 4, phường Tràng Minh, quận Kiến An, thành phố Hải Phòng
(740) Công ty TNHH Sở hữu trí tuệ Thảo Thọ Quyến (INVENCO)

(511) Nhóm 21: Đồ gia dụng cụ thể là nồi, niêu (không dùng điện).

---

(210) **4-2012-29055**

(540)

VŨ PHONG

(220) 24.12.2012
(441) 25.02.2013
(731) VŨ NGỌC CHỬ (VN)
Tổ 1, khu dân cư số 4, phường Tràng Minh, quận Kiến An, thành phố Hải Phòng
(740) Công ty TNHH Sở hữu trí tuệ Thảo Thọ Quyến (INVENCO)

(511) Nhóm 21: Đồ gia dụng cụ thể là nồi, niêu (không dùng điện).

---

(210) **4-2012-29056**

(540)

(220) 24.12.2012
(441) 25.02.2013
(531) 26.4.1
(731) DISCOVERY COMMUNICATIONS, LLC (US)
One Discovery Place, Silver Spring, Maryland 20910, United States of America
(740) Công ty TNHH Sở hữu trí tuệ Thảo Thọ Quyến (INVENCO)

(511) Nhóm 38: Dịch vụ truyền thông, cụ thể là truyền âm thanh và hình ảnh được ghi liên tục thông qua mạng Intemet, mạng cáp quang, mạng vô tuyến, qua vệ tinh hoặc qua mạng đa phương tiện tương tác; dịch vụ truyền phát âm thanh và hình ảnh qua mạng Internet;

truyền thông tin liên quan đến lĩnh vực nghe nhìn; dịch vụ phát thanh truyền hình; phát thanh truyền hình cáp; phát thanh truyền hình vệ tinh; dịch vụ truyền thông di động liên quan đến truyền thông tin giải trí đa phương tiện bằng điện tử; dịch vụ phát thanh từ xa; dịch vụ phát thanh qua mạng (web); dịch vụ truyền hình ảnh (video) theo yêu cầu; cung cấp điễn đàn trực tuyến để truyền tin nhắn giữa những người sử dụng máy tính, cung cấp phòng chát (nói chuyện) trực tuyến và bản tin điện tử đùng để truyền tin nhắn về lĩnh vực lợi ích chung.

Nhóm 41: Dịch vụ giải trí, cụ thể là cung cấp các chương trmh giải trí đa phương tiện về lĩnh vực lợi ích chung và cung cấp thông tin giải trí dưới nhiều dạng truyền thông khác nhau; cung cấp thông tin giải trí liên quan đến chương trình truyền hình qua mạng máy tính toàn cầu; sản xuất các chương trình truyền hình; sản xuất cáe chương trình đa phương tiện.

---

(210) **4-2012-29057**

(540)

(220) 24.12.2012
(441) 25.02.2013
(531) 26.1.1; 2.9.14; A2.9.15; A1.1.3
(591) Xanh dương, xanh lá, xanh chuối, cam
(731) CÔNG TY TNHH AN TOÀN CÔNG NGHIỆP GIA BẢO MINH (VN)
17/22 ấp Trung Đông, xã Thới Tam Thôn, huyện Hóc Môn, thành phố Hồ Chí Minh

(511) Nhóm 09: Thiết bị dụng cụ liên quan đến bảo hộ lao động: găng tay bảo hộ lao động, mũ (nón) bảo hộ lao động, khẩu trang bảo hộ lao động, lưới bảo hộ phòng ngừa tai nạn, giày bảo hộ lao động, dép bảo hộ lao động, ủng bảo hộ lao động.

---

(210) **4-2012-29058**

(540)

(220) 24.12.2012
(441) 25.02.2013
(591) Đỏ, đen
(731) NGUYỄN THỊ BÌNH (VN)
Số 229A tổ 40 phường Hoàng Văn Thụ, quận Hoàng Mai, thành phố Hà Nội
(740) Công ty TNHH Sở hữu trí tuệ AL Nguyên (ALNGUYEN IP CO.,LTD.)

(511) Nhóm 34: Thuốc lào.

---

(210) **4-2012-29059**

(540)

(220) 24.12.2012
(441) 25.02.2013
(531) 26.11.3; 26.1.1; 2.7.2; 2.7.23; A18.1.9; 18.1.23
(591) Vàng, đỏ
(731) CÔNG TY CỔ PHẦN BÁN LẺ CT (VN)
45 Nguyễn Huệ, phường Bến Nghé, quận 1, thành phố Hồ Chí Minh

(511) Nhóm 35: Tổ chức hội chợ, thương mại nhằm mục đích bán hàng hoặc quảng cáo; giới thiệu sản phẩm, trưng bày sản phẩm.

Nhóm 40: Bảo quản thực phẩm và đồ uống.

Nhóm 43: Dịch vụ cung cấp thức ăn, đồ uống, do nhà hàng thực hiện; quán ăn tự phục vụ; nhà hàng ăn uống; dịch vụ quầy rượu.

---

(210) **4-2012-29069**

(540)

(220) 24.12.2012
(441) 25.02.2013
(531) 26.4.1; 26.4.2; 2.1.1; 2.1.22; 2.1.25
(591) Xanh sẫm, nâu, trắng, đen
(731) CÔNG TY TRÁCH NHIỆM HỮU HẠN ĐÔNG NAM DƯỢC TRƯỜNG SƠN (VN)
159A-B Lê Đại Hành, phường 13, quận 11, thành phố Hồ Chí Minh
(740) Công ty TNHH Sở hữu trí tuệ và Công nghệ Thủ đô (CAPITAL IP&T CO.,LTD.)

(511) Nhóm 05: Dầu gió, dầu nóng xoa bóp, dầu cù là, thuốc đông y, dược phẩm, thực phẩm dinh dưỡng dùng trong y tế.

---

(210) **4-2012-29070**

(540)

(220) 24.12.2012
(441) 25.02.2013
(531) 26.4.2; 2.9.25; 26.13.25
(591) Xanh sẫm, ghi, đen, trắng
(731) CÔNG TY TRÁCH NHIỆM HỮU HẠN DƯỢC PHẨM PHÚ HƯNG (VN)
Nhà số 5, ngõ 52, phố Quan Nhân, phường Trung Hòa, quận Cầu Giấy, thành phố Hà Nội
(740) Công ty TNHH Sở hữu trí tuệ và Công nghệ Thủ đô (CAPITAL IP&T CO.,LTD.)

(511) Nhóm 05: Dược phẩm, thực phẩm chức năng, thực phẩm dinh dưỡng dùng trong y tế.

---

(210) **4-2012-29071**

(540)

GOLDLIVER

(220) 24.12.2012
(441) 25.02.2013
(731) CÔNG TY TRÁCH NHIỆM HỮU HẠN DƯỢC PHẨM PHÚ HƯNG (VN)
Nhà số 5, ngõ 52, phố Quan Nhân, phường Trung Hòa, quận Cầu Giấy, thành phố Hà Nội
(740) Công ty TNHH Sở hữu trí tuệ và Công nghệ Thủ đô (CAPITAL IP&T CO.,LTD.)

(511) Nhóm 05: Dược phẩm, thực phẩm chức năng, thực phẩm dinh dưỡng dùng trong y tế.

---

(210) **4-2012-29072**

(540)

(220) 24.12.2012
(441) 25.02.2013
(531) 26.1.1; A26.11.12; A1.1.5; A25.7.7; 25.12.3
(591) Tím, ghi, đen
(731) CÔNG TV TRÁCH NHIỆM HỮU HẠN SẢN XUẤT THƯƠNG MẠI DƯỢC PHẨM N.I.C (NIC-PHARMA) (VN)
Lô 11D đường C, khu công nghiệp Tân Tạo, phường Tân Tạo A, quận Bình Tân, thành phố Hồ Chí Minh
(740) Công ty TNHH Sở hữu trí tuệ và Công nghệ Thủ đô (CAPITAL IP&T CO.,LTD.)

(511) Nhóm 05: Dược phẩm, thực phẩm chức năng, thực phẩm dinh dưỡng dùng trong y tế.

---

(210) **4-2012-29073**

(540)

HERAKRIN

(220) 24.12.2012
(441) 25.02.2013
(731) CÔNG TY TRÁCH NHIỆM HỮU HẠN DƯỢC PHẨM SAO VIỆT (VN)
Số 75, phố Chi Lăng, phường Nguyễn Trãi, thành phố Hải Dương, tỉnh Hải Dương
(740) Công ty TNHH Sở hữu trí tuệ và Công nghệ Thủ đô (CAPITAL IP&T CO.,LTD.)

(511) Nhóm 05: Dược phẩm, thực phẩm chức năng, thực phẩm dinh dưỡng dùng trong y tế.

---

(210) **4-2012-29074**

(540)

LAMDACO

(220) 24.12.2012
(441) 25.02.2013
(731) CÔNG TY TRÁCH NHIỆM HỮU HẠN LAMDA (VN)
171 Đỗ Quang, phường Vĩnh Trung, quận Thanh Khê, thành phố Đà Nẵng
(740) Công ty TNHH Sở hữu trí tuệ và Công nghệ Thủ đô (CAPITAL IP&T CO.,LTD.)

(511) Nhóm 05: Dược phẩm, thuốc thú y, thuốc đông y, chất ăn kiêng trong ngành y, thực phẩm dinh dưỡng dùng trong y tế, dung dịch vệ sinh cá nhân chứa thuốc.

---

(210) **4-2012-29075**

(540)

LAMDACO

(220) 24.12.2012
(441) 25.02.2013

(731) CÔNG TY TRÁCH NHIỆM HỮU HẠN LAMDA (VN)
171 Đỗ Quang, phường Vĩnh Trung, quận Thanh Khê, thành phố Đà Nẵng

(740) Công ty TNHH Sở hữu trí tuệ và Công nghệ Thủ đô (CAPITAL IP&T CO.,LTD.)

(511) Nhóm 35: Buôn bán dược phẩm, dược chất, thuốc đông y, thực phẩm dinh dưỡng dùng trong y tế, thực phẩm chức năng, trang thiết bị y tế và dụng cụ y tế, dụng cụ tránh thai, que thử thai, bao cao su, bơm, kim tiêm dùng một lần, dây truyền dịch, bông y tế, băng dán y tế, vật tư y tế như: vật tư y tế tiêu hao như: mỡ bôi y tế dùng cho điện tim, điện não nội soi và siêu âm; mua bán mỹ phẩm, dầu gội đầu, kem dưỡng da, sữa rửa mặt, xà phòng, nước rửa chén; mua bán lương thực, thực phẩm, bánh, kẹo, gạo, bột ngũ cốc, chè, cà phê, cacao, sữa và các sản phẩm từ sữa, thịt, cá, gia cầm, trứng, nước giải khát, nước uống tinh khiết, bia, rượu.

---

(210) **4-2012-29076**

(540)

GOLDESOME

(220) 24.12.2012
(441) 25.02.2013

(731) CÔNG TY TRÁCH NHIỆM HỮU HẠN LAMDA (VN)
171 Đỗ Quang, phường Vĩnh Trung, quận Thanh Khê, thành phố Đà Nẵng

(740) Công ty TNHH Sở hữu trí tuệ và Công nghệ Thủ đô (CAPITAL IP&T CO.,LTD.)

(511) Nhóm 05: Dược phẩm, thực phẩm chức năng, thực phẩm dinh dưỡng dùng trong y tế.

---

(210) **4-2012-29077**

(540)

GOLDSPRAZON

(220) 24.12.2012
(441) 25.02.2013

(731) CÔNG TY TRÁCH NHIỆM HỮU HẠN LAMDA (VN)
171 Đỗ Quang, phường Vĩnh Trung, quận Thanh Khê, thành phố Đà Nẵng

(740) Công ty TNHH Sở hữu trí tuệ và Công nghệ Thủ đô (CAPITAL IP&T CO.,LTD.)

(511) Nhóm 05: Dược phẩm, thực phẩm chức năng, thực phẩm dinh dưỡng dùng trong y tế.

---

(210) **4-2012-29078**

(540)

VENLAGOLD

(220) 24.12.2012
(441) 25.02.2013
(731) CÔNG TY TRÁCH NHIỆM HỮU HẠN LAMDA (VN)
171 Đỗ Quang, phường Vĩnh Trung, quận Thanh Khê, thành phố Đà Nẵng
(740) Công ty TNHH Sở hữu trí tuệ và Công nghệ Thủ đô (CAPITAL IP&T CO.,LTD.)

(511) Nhóm 05: Dược phẩm, thực phẩm chức năng, thực phẩm dinh dưỡng dùng trong y tế.

---

(210) **4-2012-29079**

(540)

GOLDSVIAN

(220) 24.12.2012
(441) 25.02.2013
(731) CÔNG TY TRÁCH NHIỆM HỮU HẠN LAMDA (VN)
171 Đỗ Quang, phường Vĩnh Trung, quận Thanh Khê, thành phố Đà Nẵng
(740) Công ty TNHH Sở hữu trí tuệ và Công nghệ Thủ đô (CAPITAL IP&T CO.,LTD.)

(511) Nhóm 05: Dược phẩm, thực phẩm chức năng, thực phẩm dinh dưỡng dùng trong y tế.

---

(210) **4-2012-29080**

(540)

GOLDSCOREL

(220) 24.12.2012
(441) 25.02.2013
(731) CÔNG TY TRÁCH NHIỆM HỮU HẠN LAMDA (VN)
171 Đỗ Quang, phường Vĩnh Trung, quận Thanh Khê, thành phố Đà Nẵng
(740) Công ty TNHH Sở hữu trí tuệ và Công nghệ Thủ đô (CAPITAL IP&T CO.,LTD.)

(511) Nhóm 05: Dược phẩm, thực phẩm chức năng, thực phẩm dinh dưỡng dùng trong y tế.

---

(210) **4-2012-29081**

(540)

GOLDDICRON

(220) 24.12.2012
(441) 25.02.2013
(731) CÔNG TY TRÁCH NHIỆM HỮU HẠN LAMDA (VN)
171 Đỗ Quang, phường Vĩnh Trung, quận Thanh Khê, thành phố Đà Nẵng
(740) Công ty TNHH Sở hữu trí tuệ và Công nghệ Thủ đô (CAPITAL IP&T CO.,LTD.)

(511) Nhóm 05: Dược phẩm, thực phẩm chức năng, thực phẩm dinh dưỡng dùng trong y tế.

---

(210) **4-2012-29082**

(540)

GOLDCLAZID

(220) 24.12.2012
(441) 25.02.2013
(731) CÔNG TY TRÁCH NHIỆM HỮU HẠN LAMDA (VN)
171 Đỗ Quang, phường Vĩnh Trung, quận Thanh Khê, thành phố Đà Nẵng
(740) Công ty TNHH Sở hữu trí tuệ và Công nghệ Thủ đô (CAPITAL IP&T CO.,LTD.)

(511) Nhóm 05: Dược phẩm, thực phẩm chức năng, thực phẩm dinh dưỡng dùng trong y tế.

---

(210) **4-2012-29083**

(540)

(220) 24.12.2012
(441) 25.02.2013
(531) 26.1.1; A26.11.12; A5.1.12; A5.1.16
(591) Đỏ, đỏ gạch, xanh lá cây nhạt, xanh lá cây, xanh lá cây đậm, xanh dương, đà
(731) DOANH NGHIỆP TƯ NHÂN THƯƠNG MẠI DỊCH VỤ NHÃ TRANG (VN)
39 Nguyễn Thị Minh Khai, phường Tân Lập, thành phố Nha Trang, tỉnh Khánh Hòa

(511) Nhóm 43: Dịch vụ nhà hàng ăn uống; quán ăn; hàng ăn uống; quầy rượu.

---

(210) **4-2012-29084**

(540)

V-sys CON

(220) 24.12.2012
(441) 25.02.2013
(731) CÔNG TY CỔ PHẦN HỆ THỐNG VIỆT (VN)
48 đường B6, phường 12, quận Tân Bình, thành phố Hồ Chí Minh
(740) Công ty TNHH Tư vấn ALIATLEGAL (ALIATLEGAL CO.,LTD.)

(511) Nhóm 09: Thiết bị báo hiệu chống trộm; thiết bị chuyển mạch di động [điện]; bộ đóng mạch điện; hệ thống điện cho việc điều khiển từ xa các thao tác công nghiệp; phích cắm, ổ cắm và các công cụ tiếp xúc khác [vật nối điện]; thiết bị điện động dùng để điều khiển từ xa các tín hiệu.

---

(210) **4-2012-29086**

(540)

(220) 24.12.2012
(441) 25.02.2013
(531) 26.1.2
(731) CÔNG TY CỔ PHẦN CHẾ TẠO MÁY BIẾN THẾ VÀ THIẾT BỊ ĐIỆN ĐÔNG ANH HÀ NỘI (VN)
Thôn Phú Thứ, xã Tây Mỗ, huyện Từ Liêm, thành phố Hà Nội

(511) Nhóm 09: Máy biến thế điện lực, tủ điện.

---

(210) **4-2012-29087**

(540) CFS
Cà Fê Sạch
FCF
Fresh Coffee

(220) 24.12.2012
(441) 25.02.2013
(731) CÔNG TY TNHH CÀ PHÊ SẠCH (VN)
986/53 Cách Mạng Tháng Tám, phường 5, quận Tân Bình, thành phố Hồ Chí Minh
(740) DNTN Dịch vụ thương mại và sở hữu công nghiệp Song Ngọc (I.P.T.S.)

(511) Nhóm 30: Cà phê.

---

(210) **4-2012-29088**

(540)

(220) 24.12.2012
(441) 25.02.2013
(531) 26.4.2; 5.1.3; A5.1.5; A5.1.16; A5.11.23
(591) Nâu đỏ, xanh lá cây, trắng, vàng
(731) CƠ SỞ PHÚC ĐẠT (VN)
ấp Chánh, xã Đức Lập Thượng, huyện Đức Hòa, tỉnh Long An
(740) Công ty Cổ phần Sở hữu công nghiệp INVESTIP (INVESTIP)

(511) Nhóm 01: Đất sạch giàu dinh dưỡng.

---

(210) **4-2012-29089**

(540) Aristino

(220) 24.12.2012
(441) 25.02.2013
(531) 26.3.1; 26.3.23
(591) Đen, trắng, đỏ
(731) CÔNG TY TNHH THƯƠNG MẠI K&G VIỆT NAM (VN)
Số nhà 16, đường Mỹ Đình, thôn Phú Mỹ, xã Mỹ Đình, huyện Từ Liêm, thành phố Hà Nội

(511) Nhóm 25: Quần áo; quần áo lót; quần lót của đàn ông; quần bó co giãn mặc bên trong (quần legging); tất đi chân; khăn choàng (trang phục).

---

(210) **4-2012-29090**

(540) Aristino

(220) 24.12.2012
(441) 25.02.2013
(531) 26.4.1; 26.3.1; 26.3.23
(591) Đen, trắng, đỏ
(731) CÔNG TY TNHH THƯƠNG MẠI K&G VIỆT NAM (VN)
Số nhà 16, đường Mỹ Đình, thôn Phú Mỹ, xã Mỹ Đình, huyện Từ Liêm, thành phố Hà Nội

(511) Nhóm 25: Quần áo; quần áo lót; quần lót của đàn ông; quần bò co giãn mặc bên trong (quần legging); tất đi chân; khăn choàng (trang phục).

---

(210) **4-2012-29091**

(540)

(220) 24.12.2012
(441) 25.02.2013
(531) 26.1.1; 26.13.25
(731) HORNG BIN ENTERPRISE CO.,LTD. (TW)
No.206, Rongsing Rd., Huatan Township, Changhua County 503, Taiwan
(740) Công ty TNHH Ban Ca (BANCA)

(511) Nhóm 07: Bộ lọc (bộ phận của máy móc hoặc động cơ, không dùng cho phương tiện giao thông trên bộ) cụ thể: bộ lọc không khí, bộ lọc dầu diesel, bộ lọc dầu nhiên liệu, bộ lọc dầu bôi trơn.

Nhóm 12: Bộ lọc dùng cho phương tiện giao thông trên bộ, cụ thể: bộ lọc dầu, bộ lọc khí, bộ lọc dầu nhiên liệu, bộ lọc dầu diesel.

---

(210) **4-2012-29092**

(540)

(220) 24.12.2012
(441) 25.02.2013
(531) A26.11.12
(731) ALZAWRA'A FOR TOBACCO AND CIGARETTES TRADING (AE)
P.O Box 941936, Amman 11194, Jordan
(740) Công ty TNHH Ban Ca (BANCA)

(511) Nhóm 04: Than củi và than đá (nhiên liệu) (bao gồm nhiên liệu động cơ); vật liệu cháy sáng như than viên; than cốc; nến; than ống.

Nhóm 06: Lá nhôm; lá kim loại dùng để bao gói và đóng gói; lá thiếc.

Nhóm 16: Giấy; bìa cứng; thẻ thông báo [văn phòng phẩml; văn phòng phẩm, bảng đen (văn phòng phẩm); giấy vệ sinh không dùng cho mục đích y tế.

Nhóm 30: Cà phê; trà; bánh kẹo; kem trái cây (đá lạnh); hương liệu (không pbải tinh dầu).

Nhóm 32: Đồ uống từ hoa quả (không cồn), chiết xuất từ trái cây không có cồn; mật hoa quả [không có cồn]; bia; nước khoáng (đồ uống); nước uống có gaz.

Nhóm 34: Thuốc lá; thuốc lá dạng thô và đã thành phẩm; thuốc lá điếu; mật đường để hút dạng thuốc lá; các chất dùng để hút dạng thuôc lá bao gồm: mật đường không dùng cho mục đích y tế hay chữa bệnh; thuốc lá có hương thơm pha trộn hoặc nước mật dùng cho điếu ống; bật lửa và diêm dùng cho người hút thuốc lá; xì gà; điếu ống; hộp đựng thuốc lá; các phụ kiện điếu ống cụ thể là bầu điếu ống, đầu điếu ống, sợi treo điếu ống, đầu ngậm của điếu ống, bộ lọc điếu ống, vòi hút điếu ống, ống tẩu điếu ống, túi đựng điếu ống, bình điếu ống.

Nhóm 35: Dịch vụ quảng cáo, dịch vụ bán lẻ liên quan đến các sản phẩm thuốc lá và mật đường để hút dạng thuốc lá.

Nhóm 43: Dịch vụ cung cấp thức ăn, đồ uống do nhà hàng thực hiện; đặt chỗ trước nơi lưu trú tạm thời; dịch vụ quán cà phê; căn tin; dịch vụ khách sạn; nhà hàng ăn uống.

---

(210) **4-2012-29093**

(540) DIG

(220) 24.12.2012
(441) 25.02.2013
(591) Vàng, đen
(731) CÔNG TY CỔ PHẦN HÓA CHẤT ĐỨC GIANG (VN)
Tổ 17 phường Phúc Lợi, quận Long Biên, thành phố Hà Nội

(511) Nhóm 03: Chế phẩm để làm sạch ống nước thải.

---

(210) **4-2012-29094**

(540) EFFECT

(220) 24.12.2012
(441) 25.02.2013
(591) Vàng, đen
(731) CÔNG TY CỔ PHẦN HÓA CHẤT ĐỨC GIANG (VN)
Tổ 17, phường Phúc Lợi, quận Long Biên, thành phố Hà Nội

(511) Nhóm 05: Chất tẩy uế dùng cho mục đích vệ sinh.

---

(210) **4-2012-29098**

(540) ALIUD

(220) 24.12.2012
(441) 25.02.2013
(731) STADA ARZNEIMITTEL AG (DE)
Stadastrasse 2-18, 61118 Bad Vilbel, Germany
(740) Công ty TNHH Ban Ca (BANCA)

(511) Nhóm 03: Sữa hạnh nhân dùng cho mỹ phẩm, chế phẩm lô hội dùng cho mục đích mỹ phẩm, muối để tắm không dùng cho mục đích y tế, chế phẩm mỹ phẩm để tắm, bộ mỹ phẩm, mỹ phẩm, xà phòng khử mù, chất khử mùi dùng cho người hoặc động vật, chế phẩm thụt rửa dùng cho mục đích vệ sinh hoặc khử mùi (đồ vệ sinh cá nhân), chất làm bóng môi, son môi, nước thơm dùng cho mục đích mỹ phẩm, khăn giấy được tẩm nước thơm mỹ phẩm, mặt nạ làm đẹp, chế phẩm để chăm sóc móng, dầu dùng cho mục đích mỹ phẩm, dầu gội đầu, chế phẩm mỹ phẩm dùng để chăm sóc da, kem làm trắng da, chế phẩm chống nắng, chế phẩm làm rám nắng (mỹ phẩm).

Nhóm 05: Chế phẩm dược phẩm và chế phẩm vệ sinh; cụ thể là thuốc giảm đau, thuốc hạ sốt, thuốc chống viêm khớp, thuốc kháng sinh, thuốc dùng cho hóa trị liệu, chất kích thích hô hấp, thuốc cảm, chế phẩm trợ tim, thuốc điều tn bệnh về đường tiêu hóa, thuốc điều trị các bệnh thần kinh, thuốc ngủ, chế phẩm hỗ trợ trao đổi chất.

Nhóm 44: Dịch vụ trị liệu bằng cách xoa bóp dầu thơm, dịch vụ thụ tinh nhân tạo, dịch vụ ngân hàng máu, chăm sóc sức khỏe, trung tâm chăm sóc sức khỏe, dịch vụ thụ tinh trong

ống nghiệm, dịch vụ trợ giúp y tế, dịch vụ y tế tại bệnh viện, cho thuê thiết bị y tế, dịch vụ dược sỹ kê đơn thuốc, cố vấn về lĩnh vực dược học; dịch vụ y tế từ xa.

---

(210) **4-2012-29099**

(540) EUROGENRICS

(220) 24.12.2012
(441) 25.02.2013
(731) STADA ARZNEIMITTEL AG (DE)
Stadastrasse 2-18, 61118 Bad Vilbel, Germany
(740) Công ty TNHH Ban Ca (BANCA)

(511) Nhóm 03: Sữa hạnh nhân dùng cho mỹ phẩm, chế phẩm lô hội dùng cho mục đích mỹ phẩm, muối để tắm không dùng cho mục đích y tế, chế phẩm mỹ phẩm để tắm, bộ mỹ phẩm, mỹ phẩm, xà phòng khử mù, chất khử mùi dùng cho người hoặc động vật, chế phẩm thụt rửa dùng cho mục đích vệ sinh hoặc khử mùi (đồ vệ sinh cá nhân), chất làm bóng môi, son môi, nước thơm dùng cho mục đích mỹ phẩm, khăn giấy được tẩm nước thơm mỹ phẩm, mặt nạ làm đẹp, chế phẩm để chăm sóc móng, dầu dùng cho mục đích mỹ phẩm, dầu gội đầu, chế phẩm mỹ phẩm dùng để chăm sóc da, kem làm trắng da, chế phẩm chống nắng, chế phẩm làm rám nắng (mỹ phẩm).

Nhóm 05: Chế phẩm dược phẩm và chế phẩm vệ sinh; cụ thể là thuốc giảm đau, thuốc hạ sốt, thuốc chống viêm khớp, thuốc kháng sinh, thuốc dùng cho hóa trị liệu, chất kích thích hô hấp, thuốc cảm, chế phẩm trợ tim, thuốc điều tn bệnh về đường tiêu hóa, thuốc điều trị các bệnh thần kinh, thuốc ngủ, chế phẩm hỗ trợ trao đổi chất.

Nhóm 44: Dịch vụ trị liệu bằng cách xoa bóp dầu thơm, dịch vụ thụ tinh nhân tạo, dịch vụ ngân hàng máu, chăm sóc sức khỏe, trung tâm chăm sóc sức khỏe, dịch vụ thụ tinh trong ống nghiệm, dịch vụ trợ giúp y tế, dịch vụ y tế tại bệnh viện, cho thuê thiết bị y tế, dịch vụ dược sỹ kê đơn thuốc, cố vấn về lĩnh vực dược học; dịch vụ y tế từ xa.

---

(210) **4-2012-29102**

(540)

(220) 24.12.2012
(441) 25.02.2013
(531) 26.1.2; A26.11.12; 5.3.11; A5.3.13
(591) Xanh lá cây, trắng, cam, xanh lá cây nhạt
(731) CÔNG TY CỔ PHẦN TƯ VẤN VÀ XÂY DỰNG NHÀ AN PHÚC LỘC (VN)
73B Nguyễn Thượng Hiền, phường 5, quận Bình Thạnh, thành phố Hồ Chí Minh
(740) Văn phòng Luật sư A Hoà (AHOA LAW OFFICE)

(511) Nhóm 35: Mua bán bình ga composite, gạo, máy rửa rau quả bằng khí ôzôn, máy tạo suối khoáng nhân tạo, máy lọc nước, máy khử mùi không khí, đèn, bộ thu năng lượng mặt trời (sưởi ấm, đốt nóng), thiết bị làm lạnh nước, thiết bị làm nóng nước, bình chữa cháy mi-ni, thiết bị y tế gia đình như: nhiệt kế điện tử, con lăn (dụng cụ tập luyện), máy xông mũi, máy đo đường huyết, thực phẩm chức năng.

---

(210) **4-2012-29103**

(540) Nedfon

(220) 24.12.2012
(441) 25.02.2013
(731) CÔNG TY TRÁCH NHIỆM HỮU HẠN SẢN XUẤT ĐẦU TƯ ĐIỆN TỬ HIỆP HƯNG (VN)
46A Hàng Khoai, phường Đồng Xuân, quận Hoàn Kiếm, thành phố Hà Nội

(511) Nhóm 11: Ấm điện; ấm điện siêu tốc; dụng cụ nấu nướng dùng điện: nồi lẩu điện.

---

(210) **4-2012-29104**

(540) nghiahai

(220) 24.12.2012
(441) 25.02.2013
(531) 26.4.2; 26.4.4; 26.1.1; 26.3.23
(591) Đen, trắng, cam, xám
(731) HỘ KINH DOANH NGHĨA HẢI (VN)
Số 77, Tôn Đức Thắng, phường Quốc Tử Giám, quận Đống Đa, thành phố Hà Nội
(740) Công ty TNHH Luật Gia Phạm (PHAM JURIST CO.,LTD.)

(511) Nhóm 12: Xe đạp; xe đạp điện; xe máy; ô tô.

Nhóm 35: Mua bán xe đạp, xe đạp điện, xe máy, ô tô, các phụ tùng xe đạp, xe máy, ô tô như là phanh xe, vành xe, lốp xe.

---

(210) **4-2012-29106**

(540) NHỮNG VIÊN GẠCH HỒNG
CÔNG TY CỔ PHẦN TRUYỀN THÔNG KIM CƯƠNG

(220) 24.12.2012
(441) 25.02.2013
(531) 26.5.1; 26.5.3; 26.13.25
(591) Đỏ, xanh dương
(731) CÔNG TY CỔ PHẦN TRUYỀN THÔNG KIM CƯƠNG (VN)
Số 23, ngõ 199, Trường Chinh, phường Khương Mai, quận Thanh Xuân, thành phố Hà Nội

(511) Nhóm 41: Dịch vụ tổ chức các hoạt động thể thao và văn hoá, tổ chức chương trình giải trí nhằm mục đích từ thiện.

---

(210) **4-2012-29107**

(540)

(220) 24.12.2012
(441) 25.02.2013
(531) 26.4.1; 26.4.4; 26.3.23; 26.13.25
(731) CÔNG TY TNHH KHOÁ HUY HOÀNG (VN)
Khu công nghiệp Quang Minh, huyện Mê Linh, thành phố Hà Nội
(740) Công ty TNHH Sở hữu trí tuệ WINCO (WINCO CO.,LTD.)

(511) Nhóm 06: Khóa cửa; bản lề cửa; chốt cửa; tay nắm cửa; then cài; cờ-re-môn (cremond) (tất cả đều làm bằng kim loại).

---

(210) **4-2012-29108**

(540)

(220) 24.12.2012
(441) 25.02.2013
(531) 26.4.1; 26.4.4; 26.4.2; 26.13.25
(731) CÔNG TY TNHH KHÓA HUY HOÀNG (VN)
Khu công nghiệp Quang Minh, huyện Mê Linh, thành phố Hà Nội
(740) Công ty TNHH Sở hữu trí tuệ WINCO (WINCO CO.,LTD.)

(511) Nhóm 06: Khóa cửa; bản lề cửa; chốt cửa; tay nắm cửa; then cài; cờ-re-môn (cremond) (tất cả đều làm bằng kim loại).

---

(210) **4-2012-29109**

(540)

FREESTYLE AUTO-ASSIST

(220) 24.12.2012
(441) 25.02.2013
(731) ABBOTT DIABETES CARE INC. (US)
1420 Harbor Bay Parkway, Alameda, California 94502, United States of America
(740) Công ty Luật TNHH quốc tế Ban mai Việt Nam (BMVN INTERNATIONAL LLC)

(511) Nhóm 09: Phần mềm máy tính ứng dụng dùng cho việc quản lý bệnh tiểu đường.

---

(210) **4-2012-29110**

(540)

(220) 24.12.2012
(441) 25.02.2013
(531) 3.1.14; A3.4.24; A3.1.25
(591) Nâu, vàng đậm, da cam, xanh lá cây, xanh nước biển, xanh lơ, xanh lam, hồng, đen, trắng
(731) ABBOTT LABORATORIES (US)
100 Abbott Park Road, Abbott Park, Illinois 60064, USA
(740) Công ty Luật TNHH quốc tế Ban mai Việt Nam (BMVN INTERNATIONAL LLC)

(511) Nhóm 05: Chất ăn kiêng dùng cho mục đích y tế; chế phẩm dinh dưỡng cho nhi khoa; chất bổ sung dinh dưỡng và dùng khi ăn kiêng cho trẻ em; chất bổ sung dinh dưỡng dạng lỏng, chất bổ sung dinh dưỡng và dùng khi ăn kiêng dạng thanh; sữa công thức dành cho trẻ còn ẵm ngửa; thực phẩm cho em bé; chế phẩm vitamin dùng trước khi sinh; chế phẩm vitamin giúp tiết sữa.

Nhóm 16: Tài liệu in sẵn có nội dung hướng dẫn, giáo dục và giảng dạy trong lĩnh vực dinh dưỡng, sách mỏng in sẵn; cuốn sách quảng cáo mỏng, sách hướng dẫn, sách, sổ tay, tờ rơi, tờ giấy quảng cáo mỏng, tờ thông tin và bản tin trong lĩnh vực dinh dưỡng.

Nhóm 29: Chế phẩm sữa dạng bột; sữa và sản phẩm sữa.

---

(210) **4-2012-29111**

(540)

EYE-Q

(220) 24.12.2012
(441) 25.02.2013

(731) ABBOTT LABORATORIES (US)
100 Abbott Park Road, Abbott Park, Illinois 60064, USA

(740) Công ty Luật TNHH quốc tế Ban mai Việt Nam (BMVN INTERNATIONAL LLC)

(511) Nhóm 05: Chất ăn kiêng dùng cho mục đích y tế; chế phẩm dinh dưỡng cho nhi khoa, chất bổ sung dinh dưỡng và dùng khi ăn kiêng cho trẻ em; chất bổ sung dinh dưỡng dạng lỏng; chất bổ sung dinh dưỡng và dùng khi ăn kiêng dạng thanh; sữa công thức dành cho trê còn ẵm ngửa; thực phẩm cho em bé; chế phẩm vitamin dùng trước khi sinh; chế phẩm vitamin giúp tiết sữa.

Nhóm 29: Chế phẩm sữa dạng bột; sữa và sản phẩm sữa.

---

(210) **4-2012-29112**

(540)

TATLER

(220) 24.12.2012
(441) 25.02.2013

(731) THE CONDÉ NAST PUBLICATIONS LTD (GB)
Vogue House, Hanover Square, London W1S 1JU, United Kingdom

(740) Công ty Luật TNHH quốc tế Ban mai Việt Nam (BMVN INTERNATIONAL LLC)

(511) Nhóm 16: Tạp chí [định kỳ]; ấn phẩm; xuất bản phẩm dạng in; báo chí; sách; ảnh chụp [được in].

Nhóm 35: Dịch vụ thương mại điện tử, cụ thể là dịch vụ mua bán trực tuyến các sản phẩm thời trang (bao gồm quần áo, giày dép, đồ đi ở chân, mũ nón, đồ đội đầu, kính râm, đồ nữ trang và đồ trang sức, túi xách), mỹ phẩm và các sản phẩm chăm sóc sắc đẹp; cho thuê không gian quảng cáo; dịch vụ quảng cáo.

Nhóm 41: Xuất bản báo chí, tạp chí chuyên đề, tạp chí và sách; xuất bản sách và tạp chí điện tử trực tuyến; cung cấp các thông tin giải trí, văn hóa và thể thao.

---

(210) **4-2012-29113**

(540)

(220) 24.12.2012
(441) 25.02.2013
(731) ADVANCE MAGAZINE PUBLISHERS INC. (US)
Four Times Square, New York, NY 10036, United States of America
(740) Công ty Luật TNHH quốc tế Ban mai Việt Nam (BMVN INTERNATIONAL LLC)

(511) Nhóm 16: Tạp chí [định kỳ]; ấn phẩm; xuất bản phẩm dạng in; báo chí; sách; ảnh chụp được in.

Nhóm 35: Dịch vụ thương mại đlện tử cụ thể là dịch vụ mua bán trực tuyến các sản phẩm thời trang (bao gồm quần áo, giày dép, đồ đi ở chân mũ nón, đồ đội đầu, kính râm, đồ nữ trang và đồ trang sức, túi xách), mỹ phẩm và các sản phẩm chăm sóc sắc đẹp cho thuê không gian; quảng cáo dịch vụ quảng cáo.

Nhóm 41: Xuất bản báo chí tạp chí chuyên đề, tạp chí và sách, xuất bản sách và tạp chí điện tử trực tuyến; cung cấp các thông tin giải trí văn hóa và thể thao.

---

(210) **4-2012-29114**

(540) VOGUE

(220) 24.12.2012
(441) 25.02.2013
(731) ADVANCE MAGAZINE PUBLISHERS INC. (US)
Four Times Square, New York, NY 10036, United States America
(740) Công ty Luật TNHH quốc tế Ban mai Việt Nam (BMVN INTERNATIONAL LLC)

(511) Nhóm 35: Dịch vụ thương mại điện tử, cụ thể là dịch vụ mua bán trực các sản phẩm thời trang (bao gồm quần áo, giày dép, đồ đi ở chân, mũ nón, đồ đội đầu, kinh râm, đồ nữ trang và đồ trang sức, túi xách), mỹ phẩm và các sản phẩm chăm sóc sắc đẹp, cho thuê không gian quảng cáo, dịch vụ quảng cáo.

Nhóm 41: Xuất bản báo chí, tạp chí chuyên đề, tạp chí và sách, xuất bản sách và tạp chí điện tử trực tuyến, cung cấp các thông tin giải trí, văn hóa và thể thao.

---

(210) **4-2012-29115**

(540) Vanity Fair

(220) 24.12.2012
(441) 25.02.2013
(731) ADVANCE MAGAZINE PUBLISHERS INC. (US)
Four Times Square, New York, NY 10036, United States of America
(740) Công ty Luật TNHH quốc tế Ban mai Việt Nam (BMVN INTERNATIONAL LLC)

(511) Nhóm 35: Dịch vụ thương mại điện tử, cụ thể là dịch vụ mua bán trực các sản phẩm thời trang (bao gồm quần áo, giày dép, đồ đi ở chân, mũ nón, đồ đội đầu, kinh râm, đồ nữ trang và đồ trang sức, túi xách), mỹ phẩm và các sản phẩm chăm sóc sắc đẹp, cho thuê không gian quảng cáo, dịch vụ quảng cáo.

Nhóm 41: Xuất bản báo chí, tạp chí chuyên đề, tạp chí và sách, xuất bản sách và tạp chí điện tử trực tuyến, cung cấp các thông tin giải trí, văn hóa và thể thao.

---

(210) **4-2012-29116**

(540)

TEEN VOGUE

(220) 24.12.2012
(441) 25.02.2013
(731) ADVANCE MAGAZINE PUBLISHERS INC. (US)
Four Times Square, New York, NY 10036, United States of America
(740) Công ty Luật TNHH quốc tế Ban mai Việt Nam (BMVN INTERNATIONAL LLC)

(511) Nhóm 35: Dịch vụ thương mại điện tử, cụ thể là dịch vụ mua bán trực các sản phẩm thời trang (bao gồm quần áo, giày dép, đồ đi ở chân, mũ nón, đồ đội đầu, kinh râm, đồ nữ trang và đồ trang sức, túi xách), mỹ phẩm và các sản phẩm chăm sóc sắc đẹp, cho thuê không gian quảng cáo, dịch vụ quảng cáo.

Nhóm 41: Xuất bản báo chí, tạp chí chuyên đề, tạp chí và sách, xuất bản sách và tạp chí điện tử trực tuyến, cung cấp các thông tin giải trí, văn hóa và thể thao.

---

(210) **4-2012-29117**

(540)

WIRED

(220) 24.12.2012
(441) 25.02.2013
(531) 26.4.1; 26.4.9
(731) ADVANCE MAGAZINE PUBLISHERS INC. (US)
Four Times Square, New York, NY 10036, United States of America
(740) Công ty Luật TNHH quốc tế Ban mai Việt Nam (BMVN INTERNATIONAL LLC)

(511) Nhóm 35: Cung cấp thông tin kinh doanh qua mạng máy tính toàn cầu, qua mạng kỹ thuật số và mạng không dây; quảng cáo các hàng hóa và dịch vụ cho người khác qua thiết bị không dây và thiết bị di động; cho thuê không gian quảng cáo; dịch vụ quảng cáo.

Nhóm 41: Xuất bản báo chí, tạp chí chuyên đề, tạp chí và sách; xuất bản sách và tạp chí điện tử trực tuyến; cung cấp các thông tin giải trí và văn hóa; tổ chức và điều khiển hội nghị và hội thảo.

Nhóm 42: Cung cấp thông tin về cách mạng kỹ thuật số, thông tin về công nghệ và khoa học qua mạng điện tử và kỹ thuật số và qua mạng máy tính toàn cầu.

---

(210) **4-2012-29118**

(540)

GLAMOUR

(220) 24.12.2012
(441) 25.02.2013
(731) ADVANCE MAGAZINE PUBLISHERS INC. (US)
Four Times Square, New York, NY 10036, United States of America
(740) Công ty Luật TNHH quốc tế Ban mai Việt Nam (BMVN INTERNATIONAL LLC)

(511) Nhóm 35: Dịch vụ thương mại điện tử, cụ thể là dịch vụ mua bán trực các sản phẩm thời trang (bao gồm quần áo, giày dép, đồ đi ở chân, mũ nón, đồ đội đầu, kinh râm, đồ nữ trang và đồ trang sức, túi xách), mỹ phẩm và các sản phẩm chăm sóc sắc đẹp, cho thuê không gian quảng cáo, dịch vụ quảng cáo.

Nhóm 41: Xuất bản báo chí, tạp chí chuyên đề, tạp chí và sách, xuất bản sách và tạp chí điện tử trực tuyến, cung cấp các thông tin giải trí và thời trang, cung cấp thông tin về các chương trình truyền hình và phim ảnh; tổ chức và điều khiển các cuộc thi [giải trí] kèm theo việc trao giải thưởng.

Nhóm 44: Dịch vụ tư vấn và cung cấp thông tin liên quan đến chăm sóc sắc đẹp và chăm sóc sức khỏe cũng như chế độ ăn kiêng.

Nhóm 45: Dịch vụ tư vấn và cung cấp thông tin liên quan đến giới tính và tình cảm.

---

(210) **4-2012-29120**

(540)

(220) 21.12.2012
(441) 25.02.2013
(531) 26.4.2; A1.1.2; A26.11.12
(591) Đen, hồng nhạt, vàng nhạt
(731) CÔNG TY TNHH KENCH (VN)
Khu công nghiệp Hapro, Lệ Chi, huyện Gia Lâm, thành phố Hà Nội
(740) Công ty cổ phần Tư vấn S&B (S&B CONSULTANT.,CORP.)

(511) Nhóm 33: Rượu, đồ uống có cồn.

---

(210) **4-2012-29121**

(540)

(220) 24.12.2012
(441) 25.02.2013
(531) 26.1.2; A26.11.12; 3.9.16; 25.7.20; 25.5.2
(591) Đỏ, vàng, trắng, xanh lá cây
(731) HỘ KINH DOANH ĐÀM THỊ THU KIỂM (VN)
208 ấp Phú Long, xã Tân Phú Đông, thị xã Sa Đéc, tỉnh Đồng Tháp
(740) Công ty cổ phần Tư vấn S&B (S&B CONSULTANT.,CORP.)

(511) Nhóm 29: Tôm đông lạnh; tôm bóc vỏ đông lạnh; cá đông lạnh; mực đông lạnh; cua đông lạnh; ghẹ đông lạnh.

---

(210) **4-2012-29123**

(540)

S.G.P.T

(220) 24.12.2012
(441) 25.02.2013
(731) CÔNG TY TNHH TƯ VẤN QUẢN LÝ SÀI GÒN PHONG TÊN (VN)
Phòng số 5, tầng trệt, Trung tâm Thương mại Quốc tế, 1A công trường Mê Linh, phường Bến Nghé, quận 1, thành phố Hồ Chí Minh
(740) Công ty cổ phần Tư vấn S&B (S&B CONSULTANT.,CORP.)

(511) Nhóm 35: Tư vấn tổ chức và điều hành kinh doanh; tư vấn tổ chức và quản lý kinh doanh; hỗ trợ việc điều hành kinh doanh; hỗ trợ việc quản lý kinh doanh; nghiên cứu thị trường; thăm dò dư luận.

---

(210) **4-2012-29124**

(540)

Doubleshide

(220) 24.12.2012
(441) 25.02.2013
(731) SHIDE GROUP CO., LIMITED (CN)
Unit A20, 9/F Silvercorp International Tower, 707- 713 Nathan Road, Mongkok, Kowloon, Hong Kong, China
(740) Công ty cổ phần Tư vấn S&B (S&B CONSULTANT.,CORP.)

(511) Nhóm 19: Cửa, không bằng kim loại; cửa sổ, không bằng kim loại; tấm cửa, không bằng kim loại; vỏ bọc cửa không bằng kim loại; khung cửa, không bằng kim loại; khung cửa sổ, không bằng kim loại.

---

(210) **4-2012-29125**

(540)

KIM TUYẾT

(220) 24.12.2012
(441) 25.02.2013
(731) DOANH NGHIỆP TƯ NHÂN VÀNG KIM TUYẾT (VN)
Chợ Chư Sê, thị trấn Chư Sê, huyện Chư Sê, tỉnh Gia Lai

(511) Nhóm 35: Mua bán vàng bạc.

---

(210) **4-2012-29127**

(540)

(220) 25.12.2012
(441) 25.02.2013
(531) 26.4.2; 26.4.4; A26.11.12; A26.11.25
(591) Xanh dương, cam
(731) CÔNG TY CỔ PHẦN ĐẦU TƯ GIÁO DỤC QUỐC TẾ IEG (VN)
182/9A Lê Văn Sỹ, phường 10, quận Phú Nhuận, thành phố Hồ Chí Minh

(511) Nhóm 41: Giáo dục; đào tạo; giải trí; tổ chức các hoạt động thể thao và văn hóa cụ thể: trường đào tạo; dịch vụ cắm trại ngày nghỉ; huấn luyện; tổ chức và điều khiển hội thảo

chuyên đề; tổ chức các cuộc thi; tổ chức và điều khiển hội nghị; dịch vụ về giáo dục giảng dạy; hướng dẫn nghề nghiệp; sắp xếp và tiến hành hội thảo.

---

(210) **4-2012-29129**

(540)

(220) 25.12.2012
(441) 25.02.2013
(531) 26.1.2; 26.3.23
(591) Xanh dương, đỏ
(731) CÔNG TY TNHH THƯƠNG MẠI CT VIỆT (VN)
Số 20, ngõ 68/137 đường Nguyễn Văn Linh, phường Thạch Bàn, quận Long Biên, thành phố Hà Nội

(511) Nhóm 25: Quần áo, tất dệt kim, giầy dép, thắt lưng.

---

(210) **4-2012-29130**

(540)

doPad

(220) 25.12.2012
(441) 25.02.2013
(731) CÔNG TY TNHH QUỐC TẾ HUÂN BẰNG (VN)
125/208 Lương Thế Vinh, phường Tân Thới Hòa, quận Tân Phú, thành phố Hồ Chí Minh

(511) Nhóm 09: Máy tính; máy tính bảng (máy tính xách tay); điện thoại; điện thoại di động; màn hình.

---

(210) **4-2012-29131**

(540)

ADC
trading &services

(220) 25.12.2012
(441) 25.02.2013
(531) 26.4.2; 26.11.3
(731) CÔNG TY TNHH MỘT THÀNH VIÊN THƯƠNG MẠI DỊCH VỤ KỸ THUẬT ANH ĐÀO (VN)
265 Lê Văn Lương, phường Tân Quy, quận 7, thành phố Hồ Chí Minh

(511) Nhóm 02: Mực dùng để in, ống mực dùng để in (đổ đầy).

---

(210) **4-2012-29132**

(540)

SMARTSOFTWARE

(220) 25.12.2012
(441) 25.02.2013
(731) CÔNG TY TNHH KỸ THUẬT - CÔNG NGHỆ NAM SƠN (VN)
51 - 53 Phổ Quang, phường 2, quận Tân Bình, thành phố Hồ Chí Minh

(511) Nhóm 45: Li-xăng phần mềm máy tính [dịch vụ pháp lý], quản lý quyền tác giả; dịch vụ Li-xăng sở hữu trí tuệ.

---

(210) **4-2012-29133**

(540)

(220) 25.12.2012
(441) 25.02.2013
(531) 1.3.1; 25.7.20
(591) Vàng đậm, đen
(731) CÔNG TY TNHH KỸ THUẬT - CÔNG NGHỆ NAM SƠN (VN)
51 - 53 Phổ Quang, phường 2, quận Tân Bình, thành phố Hồ Chí Minh

(511) Nhóm 07: Máy cắt [máy móc]; máy cắt; máy khoan; thiết bị hàn dùng điện.

---

(210) **4-2012-29135**

(540)

(220) 25.12.2012
(441) 25.02.2013
(531) 26.1.1; 1.15.5; 5.5.19; A5.5.20; A5.5.21; 26.13.25
(591) Đỏ, vàng, xanh
(731) CÔNG TY TNHH VẬT LIỆU CHỊU LỬA HƯNG THỊNH (VN)
Số 10/53 đường Thiên Đức, thị trấn Yên Viên, huyện Gia Lâm, thành phố Hà Nội

(511) Nhóm 19: Gạch làm từ đất sét.

---

(210) **4-2012-29136**

(540)

(220) 25.12.2012
(441) 25.02.2013
(531) 26.4.2; 26.5.1; 26.15.15; 26.7.25
(731) FROST & CO JEWELLERS LIMITED 6723931 (GB)
108 New Bond Street, London, W1S 1EF, UK
(740) Văn phòng Luật sư Hoàng Danh (Văn phòng Luật sư Hoàng Danh)

(511) Nhóm 35: Mua bán, xuất nhập khẩu, quảng cáo đồng hồ, đồ trang sức (bao gồm nhẫn, vòng cổ, vòng tay, hoa tai), điện thoại, kính mắt, đá quý.

---

(210) **4-2012-29137**

(540)

(220) 25.12.2012
(441) 25.02.2013
(531) 26.4.2
(591) Xanh, đen, trắng
(731) LƯƠNG ĐỨC CHỈNH (VN)
Thôn Đồng Chằm, xã Ngọc Thanh, thị xã Phúc Yên, tỉnh Vĩnh Phúc

(511) Nhóm 44: Dịch vụ y tế.

---

(210) **4-2012-29138**

(540)

(220) 25.12.2012
(441) 25.02.2013
(531) 26.4.2; 26.1.1; A26.11.12; 24.17.15
(591) Đỏ, đen, trắng, xanh rêu
(731) HỘ KINH DOANH CÁ THỂ VÕ VĂN VINH (VN)
Tổ dân phố 2, thị trấn Đức Phổ, huyện Đức Phổ, tỉnh Quảng Ngãi

(511) Nhóm 44: Dịch vụ y tế.

---

(210) **4-2012-29139**

(540)

(220) 25.12.2012
(441) 25.02.2013
(531) 26.1.2; 25.1.25
(591) Đen, vàng, đỏ
(731) PHẠM TRỌNG HÙNG (VN)
Số nhà 063 phố Cốc Lếu, phường Cốc Lếu, thành phố Lào Cai, tỉnh Lào Cai

(511) Nhóm 44: Dịch vụ y tế.

---

(210) **4-2012-29140**

(540) ABASA

(220) 25.12.2012
(441) 25.02.2013
(731) LÊ VĂN NGHĨA (VN)
Số nhà 31, đường Trần Thị Nam, phường Trường Thi, thành phố Thanh Hoá, tỉnh Thanh Hoá
(740) Công ty TNHH Sở hữu trí tuệ Đại Diện (IPACO.,LTD.)

(511) Nhóm 12: Xe đạp; xe đạp điện (phương tiện giao thông).

---

(210) **4-2012-29146**

(540)

(220) 25.12.2012
(441) 25.02.2013
(531) 24.1.5; A26.11.12; 25.1.25; 25.7.25; 26.11.1
(591) Trắng, nâu
(731) CÔNG TY CỔ PHẦN THE PRINCE RESIDENCE (VN)
19-21 Nguyễn Văn Trỗi, phường 12, quận Phú Nhuận, thành phố Hồ Chí Minh

(511) Nhóm 37: Xây dựng công trình công nghiệp và dân dụng.

---

(210) **4-2012-29151**

(540)

RausachViet

(220) 25.12.2012
(441) 25.02.2013
(531) 5.3.11; A5.3.13; 5.3.16
(591) Xanh
(731) CÔNG TY CỔ PHẦN SẢN XUẤT & THƯƠNG MẠI VIỆT THIÊN NGÂN (VN)
169 Đống Đa, phường Thạch Thang, quận Hải Châu, thành phố Đà Nẵng

(511) Nhóm 31: Rau tươi.

---

(210) **4-2012-29152**

(540)

XBOOK

(220) 25.12.2012
(441) 25.02.2013
(731) HỒ TÙNG DỤNG (VN)
101/725H đường Nguyễn Kiệm, phường 3, quận Gò Vấp, thành phố Hồ Chí Minh

(511) Nhóm 25: Quần áo, giày dép và đồ đi chân, mũ nón và đồ đội đầu.

Nhóm 35: Mua bán, xuất nhập khẩu, mua bán trực tuyến các sản phẩm sau: sách báo, tạp chí, văn hóa phẩm các loại, giấy, mực in, đồ chơi trẻ em, mỹ phẩm; đĩa CD, VCD, băng hình, vật tư ngành ảnh, vật tư ngành in, văn phòng phẩm, dịch vụ đánh máy; dịch vụ sao chụp tài liệu (photocopy); quảng cáo.

---

(210) **4-2012-29153**

(540)

Restaurant ĐẮC THỊNH

(220) 25.12.2012
(441) 25.02.2013
(531) 26.4.2; 3.9.1; A3.9.24; 26.11.1
(591) Đỏ, xanh dương, xanh lá cây
(731) CÔNG TY TNHH THƯƠNG MẠI QUỐC TẾ NGÔI SAO SÀI GÒN (VN)
245/10B, Nguyễn Trãi, phường Nguyễn Cư Trinh, quận 1, thành phố Hồ Chí Minh

(511) Nhóm 43: Nhà hàng ăn uống.

---

(210) **4-2012-29159**

(540)

CTY DU HỌC Á-ÂU®

(220) 25.12.2012
(441) 25.02.2013
(531) A1.5.3; 25.7.20; 18.5.1
(591) Đen, xanh lá cây, đỏ, trắng
(731) CÔNG TY TNHH DU HỌC DU LỊCH THƯƠNG MẠI DỊCH VỤ Á ÂU (VN)
52 Trần Huy Liệu, phường 12, quận Phú Nhuận, thành phố Hồ Chí Minh

(511) Nhóm 41: Tư vấn đăng ký giới thiệu cho công dân đi du học nước ngoài theo chế độ tự túc.

---

(210) **4-2012-29160**

(540)

(220) 25.12.2012
(441) 25.02.2013
(531) 1.17.11; 26.1.1; 26.4.2
(731) CÔNG TY TNHH SẢN XUẤT THƯƠNG MẠI ĐẤT NAM PHÁT (VN)
C25 Lê Đức Thọ, phường 17, quận Gò Vấp, thành phố Hồ Chí Minh
(740) Công ty TNHH Sở hữu trí tuệ Thảo Thọ Quyến (INVENCO)

(511) Nhóm 11: Máy đun nước nóng dùng năng lượng mặt trời.

---

(210) **4-2012-29162**

(540)

(220) 25.12.2012
(441) 25.02.2013
(531) A26.4.5; 26.3.1; 26.3.4; 26.3.23
(591) Vàng, trắng, xanh lá cây, xanh ngọc, đỏ, đen
(731) CÔNG TY TNHH DỊCH VỤ - THƯƠNG MẠI NAM THÀNH (VN)
Số 20, ngõ 487, Kim Ngưu, phường Vĩnh Tuy, quận Hai Bà Trưng, thành phố Hà Nội

(511) Nhóm 16: Bút chì đen; bút chì màu; bút sáp màu; dụng cụ dập ghim; ghim dập văn phòng; com pa để vẽ; thước kẻ; mực dấu; bút viết các loại; giấy than; keo (hồ) dính; giấy viết; hộp đựng bút; bìa tệp hồ sơ (văn phòng phẩm); bìa cặp để kẹp tài liệu (tất cả dùng cho mục đích văn phòng phẩm).

---

(210) **4-2012-29163**

(540)

VƯƠNG GIA

(220) 25.12.2012
(441) 25.02.2013
(731) CÔNG TY TNHH SẢN XUẤT THƯƠNG MẠI DỊCH VỤ THIÊN THIÊN SANG (VN)
65 đường 53, phường Tân Tạo, quận Bình Tân, thành phố Hồ Chí Minh
(740) Công ty TNHH Tư vấn sở hữu trí tuệ Việt (VIET IP CO.,LTD.)

(511) Nhóm 03: Mỹ phẩm.

---

(210) **4-2012-29164**

(540)

(220) 25.12.2012
(441) 25.02.2013
(531) 26.1.1; 26.13.1; 5.1.3; A5.1.5
(591) Xanh dương, xanh lá cây, nâu, trắng
(731) CÔNG TY CỔ PHẦN THÀNH TRUNG - NINH THUẬN (VN)
Thôn Hiệp Kiết, xã Công Hải, huyện Thuận Bắc, tỉnh Ninh Thuận

(511) Nhóm 39: Dịch vụ du lịch lữ hành nội địa; vận chuyển hành khách bằng đường bộ và đường thủy; vận tải hàng hóa bằng đường bộ và đường thủy, đặt vé máy bay, tàu hỏa, ô tô.

Nhóm 41: Dịch vụ giải trí; dịch vụ vui chơi giải trí thể thao; dịch vụ hát karaoke; tổ chức chương trình biểu diễn thời trang (nhằm mục đích giải trí), ca múa nhạc; dịch vụ khu du lịch sinh thái, làng du lịch (nhằm mục đích giải trí); tổ chức hội nghị; dịch vụ câu lạc bộ sức khoẻ; dịch vụ vũ trường; dịch vụ câu lạc bộ chơi bài trên máy; phòng hòa nhạc.

Nhóm 43: Dịch vụ khách sạn; nhà hàng ăn uống; dịch vụ cho thuê chỗ ở tạm thời, dịch vụ cung cấp nhà nghỉ cho người hưu trí; quán rượu; dịch vụ đặt chỗ trong khách sạn; dịch vụ cung cấp, phục vụ ăn uống theo yêu cầu (do nhà hàng thực hiện); cho thuê phòng họp, phòng hội nghị.

---

(210) **4-2012-29165**

(540)

HAILUONGCOPPER

(220) 25.12.2012
(441) 25.02.2013
(591) Xanh dương sẫm, đỏ
(731) CÔNG TY CỔ PHẦN THƯƠNG MẠI VÀ DỊCH VỤ THIÊN PHÚC HƯNG (VN)
Số 127 Phan Văn Trường, quận Cầu Giấy, thành phố Hà Nội
(740) Công ty TNHH Tư vấn SPVN (SPVN CO.,LTD.)

(511) Nhóm 06: Ống đồng.

---

(210) **4-2012-29170**

(540)

LIBOFAST

(220) 25.12.2012
(441) 25.02.2013
(731) LIBERTY GROUP TRADING LTD (MM)
No 15th floor, 87th street, Mingalar Taung Nyant T/S. Yangon. Myanmar
(740) Công ty TNHH Sở hữu trí tuệ và Công nghệ Thủ đô (CAPITAL IP&T CO.,LTD.)

(511) Nhóm 05: Dược phẩm, thực phẩm chức năng, thực phẩm dinh dưỡng dùng trong y tế.

---

(210) **4-2012-29171**

(540)

ENRICLOP

(220) 25.12.2012
(441) 25.02.2013
(731) LIBERTY GROUP TRADING LTD (MM)
No 15th floor, 87th street, Mingalar Taung Nyant T/S. Yangon. Myanmar
(740) Công ty TNHH Sở hữu trí tuệ và Công nghệ Thủ đô (CAPITAL IP&T CO.,LTD.)

(511) Nhóm 05: Dược phẩm, thực phẩm chức năng, thực phẩm dinh dưỡng dùng trong y tế.

---

(210) **4-2012-29172**

(540)

CEFTAZO

(220) 25.12.2012
(441) 25.02.2013
(731) LIBERTY GROUP TRADING LTD (MM)
No 15th floor, 87th street, Mingalar Taung Nyant T/S. Yangon. Myanmar
(740) Công ty TNHH Sở hữu trí tuệ và Công nghệ Thủ đô (CAPITAL IP&T CO.,LTD.)

(511) Nhóm 05: Dược phẩm, thực phẩm chức năng, thực phẩm dinh dưỡng dùng trong y tế.

---

(210) **4-2012-29173**

(540)

LIBRACILLIN-T

(220) 25.12.2012
(441) 25.02.2013
(731) LIBERTY GROUP TRADING LTD (MM)
No 15th floor, 87th street, Mingalar Taung Nyant T/S. Yangon. Myanmar
(740) Công ty TNHH Sở hữu trí tuệ và Công nghệ Thủ đô (CAPITAL IP&T CO.,LTD.)

(511) Nhóm 05: Dược phẩm, thực phẩm chức năng, thực phẩm dinh dưỡng dùng trong y tế.

---

(210) **4-2012-29174**

(540)

LIBNIR

(220) 25.12.2012
(441) 25.02.2013
(731) LIBERTY GROUP TRADING LTD (MM)
No 15th floor, 87th street, Mingalar Taung Nyant T/S. Yangon. Myanmar
(740) Công ty TNHH Sở hữu trí tuệ và Công nghệ Thủ đô (CAPITAL IP&T CO.,LTD.)

(511) Nhóm 05: Dược phẩm, thực phẩm chức năng, thực phẩm dinh dưỡng dùng trong y tế.

---

(210) **4-2012-29175**

(540)

IMMUNE-COLOSMILK

(220) 25.12.2012
(441) 25.02.2013
(731) LƯU ĐÌNH THẮNG (VN)
Xóm 4, thôn Phú Đô, xã Mễ Trì, huyện Từ Liêm, thành phố Hà Nội
(740) Công ty TNHH Sở hữu trí tuệ và Công nghệ Thủ đô (CAPITAL IP&T CO.,LTD.)

(511) Nhóm 05: Dược phẩm, thực phẩm chức năng, thực phẩm dinh dưỡng dùng trong y tế.

---

(210) **4-2012-29176**

(540)

POLYVM

(220) 25.12.2012
(441) 25.02.2013
(731) CÔNG TY CỔ PHẦN DƯỢC PHẨM SA VI (SAVIPHARM) (VN)
Lô Z01-02-03a, khu công nghiệp trong khu chế xuất Tân Thuận, phường Tân Thuận Đông, quận 7, thành phố Hồ Chí Minh
(740) Công ty TNHH Sở hữu trí tuệ và Công nghệ Thủ đô (CAPITAL IP&T CO.,LTD.)

(511) Nhóm 05: Dược phẩm, thực phẩm chức năng, thực phẩm dinh dưỡng dùng trong y tế.

---

(210) **4-2012-29177**

(540)

SA VI

(220) 25.12.2012
(441) 25.02.2013
(731) CÔNG TY CỔ PHẦN DƯỢC PHẨM SA VI (SAVIPHARM) (VN)
Lô Z01-02-03a, khu công nghiệp trong khu chế xuất Tân Thuận, phường Tân Thuận Đông, quận 7, thành phố Hồ Chí Minh
(740) Công ty TNHH Sở hữu trí tuệ và Công nghệ Thủ đô (CAPITAL IP&T CO.,LTD.)

(511) Nhóm 05: Dược phẩm, thực phẩm chức năng, thực phẩm dinh dưỡng dùng trong y tế.

---

(210) **4-2012-29178**

(540)

TERYGENALI

(220) 25.12.2012
(441) 25.02.2013
(731) CÔNG TY TRÁCH NHIỆM HỮU HẠN DƯỢC PHẨM VIỆT - THÁI (VN)
450/4A Dương Bá Trạc, phường 1, quận 8, thành phố Hồ Chí Minh
(740) Công ty TNHH Sở hữu trí tuệ và Công nghệ Thủ đô (CAPITAL IP&T CO.,LTD.)

(511) Nhóm 05: Dược phẩm, thực phẩm chức năng, thực phẩm dinh dưỡng dùng trong y tế.

---

(210) **4-2012-29179**

(540)

NOFIATE

(220) 25.12.2012
(441) 25.02.2013
(731) CÔNG TY TRÁCH NHIỆM HỮU HẠN DƯỢC PHẨM VÀ THIẾT BỊ Y TẾ PHƯƠNG LÊ (VN)
A37 lô 12 Đô thị mới Định Công, quận Hoàng Mai, thành phố Hà Nội
(740) Công ty TNHH Sở hữu trí tuệ và Công nghệ Thủ đô (CAPITAL IP&T CO.,LTD.)

(511) Nhóm 05: Dược phẩm, thực phẩm chức năng, thực phẩm dinh dưỡng dùng trong y tế.

---

(210) **4-2012-29181**

(540)

Villa Gates

(220) 25.12.2012
(441) 25.02.2013
(531) A26.11.12; 26.13.25
(591) Vàng
(731) CÔNG TY TNHH MỘT THÀNH VIÊN THƯƠNG MẠI DỊCH VỤ CƠ KHÍ ĐẠT ANH (VN)
28 Tân Thới Nhất 17, phường Tân Thới Nhất, quận 12, thành phố Hồ Chí Minh

(511) Nhóm 06: Thanh lan can, tay vịn cầu thang bằng kim loại; cửa ra vào bằng kim loại; hàng rào bằng kim loại; cổng bằng kim loại; khung cửa sổ bằng kim loại; cửa sổ bằng kim loại; cầu thang gác bằng kim loại.

---

(210) **4-2012-29182**

(540)

Golden NUTRITION

(220) 25.12.2012
(441) 25.02.2013
(531) 26.1.1; 1.5.1; 24.17.15
(731) CÔNG TY CỔ PHẦN THƯƠNG HIỆU TOÀN CẦU (VN)
20/11C Kỳ Đồng, phường 9, quận 3, thành phố Hồ Chí Minh

(511) Nhóm 03: Mỹ phẩm dùng để tắm; mặt nạ làm đẹp; mỹphẩm; kem làm trắng da; mỹ phẩm dùng để chăm sóc da; nước gội đầu.

Nhóm 05: Đồ uống dinh dưỡng dùng trong ngành y; thực phẩm dinh dưỡng dùng trong ngành y; chất kiêng bổ sung dùng trong ngành y; chất tăng cường tiêu hoá dùng trong ngành dược; thực phẩm cho trẻ em; thuốc dùng cho con người; dược phẩm; chế phẩm vitamin.

Nhóm 35: Mua bán thực phẩm chức năng, thức ăn dinh dưỡng, tân dược, dược phẩm, mỹ phẩm.

---

(210) **4-2012-29183**

(540)

Hisamitsu

(220) 25.12.2012
(441) 25.02.2013
(531) A26.11.12; 26.13.25
(731) HISAMITSU PHARMACEUTICAL CO., INC. (JP)
408, Tashirodaikan-machi, Tosu-shi, Saga 841-0017 Japan
(740) Công ty TNHH một thành viên Sở hữu trí tuệ VCCI (VCCI-IP CO.,LTD)

(511) Nhóm 40: Dịch vụ xử lý vật liệu; gia công cho người khác các sản phẩm sau: hóa chất, mỹ phẩm, nước hoa, chế phẩm trang điểm, dược phẩm, cao dán và vật liệu băng bó dùng trong y tế và dùng trong phẫu thuật, thiết bị và dụng cụ y tế, thiết bị xoa bóp, túi đá chườm cho mục đích y tế, đệm sưởi nóng dùng điện cho mục đích y tế, chất bổ sung dinh dưỡng, chất ăn kiêng và thực phẩm ăn kiêng.

---

(210) **4-2012-29184**

(540)

SALONPAS
撒隆巴斯

(220) 25.12.2012
(441) 25.02.2013
(731) HISAMITSU PHARMACEUTICAL CO., INC. (JP)
408, Tashirodaikan-machi, Tosu-shi, Saga 841-0017 Japan
(740) Công ty TNHH một thành viên Sở hữu trí tuệ VCCI (VCCI-IP CO.,LTD)

(511) Nhóm 40: Dịch vụ xử lý vật liệu; gia công cho người khác các sản phẩm sau: hóa chất, mỹ phẩm, nước hoa, chế phẩm trang điểm, dược phẩm, cao dán và vật liệu băng bó dùng trong y tế và dùng trong phẫu thuật, thiết bị và dụng cụ y tế, thiết bị xoa bóp, túi đá chườm cho mục đích y tế, đệm sưởi nóng dùng điện cho mục đích y tế, chất bổ sung dinh dưỡng, chất ăn kiêng và thực phẩm ăn kiêng.

---

(210) **4-2012-29185**

(540)

SALONSIP
撒隆適布

(220) 25.12.2012
(441) 25.02.2013
(731) HISAMITSU PHARMACEUTICAL CO., INC. (JP)
408, Tashirodaikan-machi, Tosu-shi, Saga 841-0017 Japan
(740) Công ty TNHH một thành viên Sở hữu trí tuệ VCCI (VCCI-IP CO.,LTD)

(511) Nhóm 35: Quảng cáo; điều hành kinh doanh; quản lý kinh doanh; hoạt động văn phòng cụ thể là: biên tập số liệu thống kê; dịch vụ đại lý xuất nhập khẩu; tiếp thị; dịch vụ giới thiệu sản phẩm trên các phương tiện truyền thông, cho mục đích bán lẻ; tập hợp và trưng bầy các loại hàng hoá khác nhau (không kể vận chuyển) vì lợi ích của khách hàng để họ dễ xem và mua các loại hàng hoá sau: hóa chất, mỹ phẩm, nước hoa, chế phẩm trang điểm, dược phẩm, cao dán và vật liệu băng bó dùng trong y tế và dùng trong phẫu thuật, thiết bị và dụng cụ y tế, thiết bị xoa bóp, túi đá chườm cho mục đích y tế, đệm sưởi nóng dùng điện cho mục đích y tế, chất bổ sung dinh dưỡng, chất ăn kiêng và thực phẩm ăn kiêng; dịch vụ bán buôn và bán lẻ các hàng hóa sau: hóa chất, mỹ phẩm, nước hoa, chế phẩm

trang điểm, dược phẩm, cao dán và vật liệu băng bó dùng trong y tế và dùng trong phẫu thuật, thiết bị và dụng cụ y tế, thiết bị xoa bóp, túi đá chườm cho mục đích y tế, đệm sưởi nóng dùng điện cho mục đích y tế, chất bổ sung dinh dưỡng, chất ăn kiêng và thực phẩm ăn kiêng.

Nhóm 40: Dịch vụ xử lý vật liệu; gia công cho người khác các sản phẩm sau: hóa chất, mỹ phẩm, nước hoa, chế phẩm trang điểm, dược phẩm, cao dán và vật liệu băng bó dùng trong y tế và dùng trong phẫu thuật, thiết bị và dụng cụ y tế, thiết bị xoa bóp, túi đá chườm cho mục đích y tế, đệm sưởi nóng dùng điện cho mục đích y tế, chất bổ sung dinh dưỡng, chất ăn kiêng và thực phẩm ăn kiêng.

---

(210) **4-2012-29188**

(540)

NAISU

(220) 25.12.2012
(441) 25.02.2013
(731) CÔNG TY TNHH SẢN XUẤT VÀ THƯƠNG MẠI NHÂN LỘC (VN)
50 Ký Hòa, phường 11, quận 5, thành phố Hồ Chí Minh
(740) Trung tâm Tư vấn phát triển thương hiệu và chất lượng (CBQ)

(511) Nhóm 03: Mỹ phẩm.

Nhóm 05: Dược phẩm; thực phẩm chức năng dùng cho mục đích y tế.

---

(210) **4-2012-29190**

(540)

(220) 25.12.2012
(441) 25.02.2013
(531) 26.1.1; A26.11.12; A11.1.6; 2.9.14; A2.9.15; 26.13.25
(591) Cam, xanh lá cây, đen
(731) CÔNG TY CỔ PHẦN THƯƠNG MẠI GIA LINH (VN)
Số 5, ngõ 178, đường Giải Phóng, phường Phương Liệt, quận Thanh Xuân, thành phố Hà Nội

(511) Nhóm 43: Nhà hàng ăn uống.

---

(210) **4-2012-29191**

(540)

R-DEN

(220) 25.12.2012
(441) 25.02.2013
(731) THAI NAKORN PATANA CO.,LTD. (TH)
94/7 Soi Yimprakorb, Ngamwongwan Road, Nonthaburi 11000, Thailand
(740) Công ty TNHH Lê & Lê (LE & LE)

(511) Nhóm 05: Dược phẩm.

---

(210) **4-2012-29194**

(540)

(220) 25.12.2012
(441) 25.02.2013
(531) 26.1.2; A26.11.12; A1.1.5; A1.1.25
(591) Xanh, trắng, đen
(731) CÔNG TY CỔ PHẦN CƠ ĐIỆN TRUNG BẮC (VN)
Thôn Chu Mẫu, phường Vân Dương, thành phố Bắc Ninh, tỉnh Bắc Ninh
(740) Công ty TNHH Nghiên cứu và Tư vấn chuyển giao công nghệ và đầu tư (CONCETTI)

(511) Nhóm 11: Thiết bị điện chiếu sáng.

---

(210) **4-2012-29195**

(540)

CARCA

(220) 25.12.2012
(441) 25.02.2013
(731) INTAS PHARMACEUTICALS LTD (IN)
2nd Floor, Chinubhai Centre, Ashram Road, Ahmedabad 380 009, India
(740) Công ty TNHH Tầm nhìn và Liên danh (VISION & ASSOCIATES CO.,LTD.)

(511) Nhóm 05: Dược phẩm.

---

(210) **4-2012-29196**

(540)

ITASPOR

(220) 25.12.2012
(441) 25.02.2013
(731) INTAS PHARMACEUTICALS LTD (IN)
2nd Floor, Chinubhai Centre, Ashram Road, Ahmedabad 380 009, India
(740) Công ty TNHH Tầm nhìn và Liên danh (VISION & ASSOCIATES CO.,LTD.)

(511) Nhóm 05: Dược phẩm.

---

(210) **4-2012-29197**

(540)

LOSARTAS

(220) 25.12.2012
(441) 25.02.2013
(731) INTAS PHARMACEUTICALS LTD (IN)
2nd Floor, Chinubhai Centre, Ashram Road, Ahmedabad 380 009, India
(740) Công ty TNHH Tầm nhìn và Liên danh (VISION & ASSOCIATES CO.,LTD.)

(511) Nhóm 05: Dược phẩm.

---

(210) **4-2012-29198**

(540)

LOMITAS

(220) 25.12.2012
(441) 25.02.2013
(731) INTAS PHARMACEUTICALS LTD (IN)
2nd Floor, Chinubhai Centre, Ashram Road, Ahmedabad 380 009, India
(740) Công ty TNHH Tầm nhìn và Liên danh (VISION & ASSOCIATES CO.,LTD.)

(511) Nhóm 05: Dược phẩm.

---

(210) **4-2012-29199**

(540)

MELONEX

(220) 25.12.2012
(441) 25.02.2013
(731) INTAS PHARMACEUTICALS LTD (IN)
2nd Floor, Chinubhai Centre, Ashram Road, Ahmedabad 380 009, India
(740) Công ty TNHH Tầm nhìn và Liên danh (VISION & ASSOCIATES CO.,LTD.)

(511) Nhóm 05: Dược phẩm.

---

(210) **4-2012-29205**

(540)

COBETASIX

(220) 25.12.2012
(441) 25.02.2013
(731) CÔNG TY CỔ PHẦN DƯỢC PHẨM GLOMED (VN)
Số 35, đại lộ Tự Do, KCN Việt Nam - Singapore, thị xã Thuận An, tỉnh Bình Dương
(740) Công ty TNHH Trường Xuân (AGELESS CO.,LTD.)

(511) Nhóm 05: Dược phẩm.

---

(210) **4-2012-29207**

(540)

FURIAZ

(220) 25.12.2012
(441) 25.02.2013
(731) CÔNG TY CỔ PHẦN DƯỢC PHẨM GLOMED (VN)
Số 35, đại lộ Tự Do, KCN Việt Nam - Singapore, thị xã Thuận An, tỉnh Bình Dương
(740) Công ty TNHH Trường Xuân (AGELESS CO.,LTD.)

(511) Nhóm 05: Dược phẩm.

---

(210) **4-2012-29218**

(540)

(220) 25.12.2012
(441) 25.02.2013
(531) 24.13.1; 26.4.3; 26.4.2; 26.4.4
(731) P.T. KALBE FARMA. TBK (ID)
Kawasan Industri Delta Silicon, Jl. MH Thamrin Blok A3-1, Lippo Cikarang, Bekasi - 17550 Jakarta, Indonesia
(740) Công ty Luật TNHH AMBYS Hà Nội (AMBYS HANOI)

(511) Nhóm 03: Mỹ phẩm.

Nhóm 05: Dược phẩm.

Nhóm 08: Dụng cụ cầm tay công cụ thao tác thủ công, dao kéo, vũ khí cầm tay (như kiếm, không phải súng), dao cạo râu.

Nhóm 10: Thiết bị và dụng cụ phẫu thuật, y tế, nha khoa và thú y, chân tay giả, mắt và răng giả, dụng cụ chỉnh hình và vật liệu khâu vết thương.

Nhóm 29: Rau quả (đã qua chế biến), sữa và các sản phẩm làm từ sữa.

Nhóm 30: Cà phê, chè, ca cao, cà phê nhân tạo; gạo; bột sắn và bột cọ; bột và chế phẩm làm từ ngũ cốc; bánh mì, bánh ngọt và kẹo.

Nhóm 32: Bia; nước khoáng (đồ uống), nước uống có gaz và các loại đồ uống không có cồn; đồ uống hoa quả và nước ép hoa quả; xi-rô và các chế phẩm khác để làm đồ uống.

Nhóm 35: Chuỗi cửa hàng dược phẩm trong các tòa nhà hay trung tâm thương mại.

Nhóm 39: Vận tải, đóng gói và lưu giữ hàng hóa và sắp xếp các chuyến du lịch.

Nhóm 42: Phân tích hóa học, nghiên cứu và các dịch vụ hóa học, nghiên cứu và các dịch vụ khoa học và thí nghiệm.

Nhóm 44: Dịch vụ phòng khám chữa bệnh, cụ thể là dịch vụ tư vấn của các bác sỹ, nhà thuốc, phòng thí nghiệm, trung tâm khám sức khỏe; các dịch vụ chăm sóc sức khỏe thông qua việc cung cấp dịch vụ chăm sóc sức khỏe cho khách hàng một cách trực tiếp hoặc qua Internet.

---

(210) **4-2012-29219**

(540)

HPC

(220) 25.12.2012
(441) 25.02.2013
(731) CÔNG TY CỔ PHẦN SINH HỌC NÔNG NGHIỆP HPC (VN)
Số 170, phố Ngọc Hà, phường Ngọc Hà, quận Ba Đình, thành phố Hà Nội
(740) Công ty Luật TNHH AMBYS Hà Nội (AMBYS HANOI)

(511) Nhóm 01: Phân bón; chế phẩm điều hoà sinh trưởng cây trồng.

Nhóm 35: Dịch vụ đại lý mua bán phân bón và chế phẩm điều hòa sinh trưởng cây trồng.

---

(210) **4-2012-29220**

(540)

(220) 25.12.2012
(441) 25.02.2013
(531) A26.11.12; 26.13.25
(591) Đỏ, xanh dương, trắng, đen
(731) TÔ HÁN THÀNH (VN)
219/158G Mai Xuân Thưởng, phường 6, quận 6, thành phố Hồ Chí Minh
(740) DNTN Dịch vụ thương mại và sở hữu công nghiệp Song Ngọc (I.P.T.S.)

(511) Nhóm 35: Mua bán dụng cụ nhà bếp, gia đình như: nồi, xoong, chảo, bát (chén), vỉ nướng, rổ, rá, chậu, xô, xẻng hốt rác, ca, ly, thìa (muỗng), ma, dao, thớt, đĩa, bát, cốc uống nước, hũ, chai, bình xịt, cây lau nhà, chổi, bàn chải, tủ, kệ, bàn, ghế, giường tủ, móc áo các loại, bình giữ nhiệt, hộp đựng đồ, thùng rác, bao đựng rác, túi nhựa.

---

(210) **4-2012-29221**

(540)

(220) 25.12.2012
(441) 25.02.2013
(531) 26.13.1; 25.5.25
(731) HỘ KINH DOANH CƠ SỞ GIA CÔNG LẮP RÁP THIẾT BỊ ĐIỆN HIỆP PHONG (VN)
5 đường số 3A KDC 13E ấp 5, xã Phong Phú, huyện Bình Chánh, thành phố Hồ Chí Minh
(740) DNTN Dịch vụ thương mại và sở hữu công nghiệp Song Ngọc (I.P.T.S.)

(511) Nhóm 11: Thiết bị chiếu sáng như: đèn các loại; bóng đèn các loại.

---

(210) **4-2012-29222**

(540)

(220) 25.12.2012
(441) 25.02.2013
(731) HỘ KINH DOANH CƠ SỞ GIA CÔNG LẮP RÁP THIẾT BỊ ĐIỆN HIỆP PHONG (VN)
5 đường số 3A KDC 13E ấp 5, xã Phong Phú, huyện Bình Chánh, thành phố Hồ Chí Minh
(740) DNTN Dịch vụ thương mại và sở hữu công nghiệp Song Ngọc (I.P.T.S.)

(511) Nhóm 11: Thiết bị chiếu sáng như: đèn các loại; bóng đèn các loại.

---

(210) **4-2012-29223**

(540) WANY®

(220) 25.12.2012
(441) 25.02.2013
(731) PHẠM VĂN HẢI (VN)
256/25 Phạm Văn Chí, phường 4, quận 6, thành phố Hồ Chí Minh
(740) DNTN Dịch vụ thương mại và sở hữu công nghiệp Song Ngọc (I.P.T.S.)

(511) Nhóm 11: Thiết bị vệ sinh.

---

(210) **4-2012-29241**

(540) VNDC

(220) 26.12.2012
(441) 25.02.2013
(531) 26.4.1; 26.4.2; 26.3.23; 26.13.25
(731) CÔNG TY CỔ PHẦN THƯƠNG MẠI VINATEX ĐÀ NẴNG (VN)
153 Trưng Nữ Vương, phường Bình Thuận, quận Hải Châu, thành phố Đà Nẵng
(740) Văn phòng luật sư Phạm và Liên danh (PHAM & ASSOCIATES)

(511) Nhóm 25: Quần áo may sẵn.

---

(210) **4-2012-29260**

(540) AIHAO

(220) 26.12.2012
(441) 25.02.2013
(731) CÔNG TY TNHH THỰC NGHIỆP TÂN HẢI LẠNG SƠN (VN)
Khu Tân Mỹ II, thị trấn Hữu Lũng, huyện Hữu Lũng, tỉnh Lạng Sơn
(740) Công ty TNHH Sở hữu trí tuệ Bình Minh (SUNRISE IP CO.,LTD.)

(511) Nhóm 16: Bút vẽ; bút máy; bút màu [bút sáp]; bút chì; hộp bút; thước kẻ để vẽ.

---

(210) **4-2012-29280**

(540)

(220) 26.12.2012
(441) 25.02.2013
(531) 26.4.1; 26.4.2; 26.4.3; A26.11.12
(591) Trắng, vàng nhạt, vàng đậm, đỏ, ghi, nâu, đen, xanh lá cây
(731) CÔNG TY 4 ORANGES CO.,LTD. (VN)
Lô C02-1 khu công nghiệp Đức Hoà 1, ấp 5, xã Đức Hoà Đông, huyện Đức Hoà, tỉnh Long An
(740) Công ty TNHH Sở hữu trí tuệ Thảo Thọ Quyến (INVENCO)

(511) Nhóm 02: Sơn, dầu bóng.

---

(210) **4-2012-29281**

(540)

(220) 26.12.2012
(441) 25.02.2013
(531) 26.4.1; 26.4.2; 26.4.3; 25.7.25; 2.3.15; 2.3.25; 7.1.24; 25.1.25; 26.13.25
(591) Trắng, vàng nhạt, vàng đậm, đỏ tươi, đỏ đậm, xanh dương, ghi, đen
(731) CÔNG TY 4 ORANGES CO.,LTD. (VN)
Lô C02-1 khu công nghiệp Đức Hoà 1, ấp 5, xã Đức Hoà Đông, huyện Đức Hoà, tỉnh Long An
(740) Công ty TNHH Sở hữu trí tuệ Thảo Thọ Quyến (INVENCO)

(511) Nhóm 02: Sơn, dầu bóng.

---

(210) **4-2012-29282**

(540)

(220) 26.12.2012
(441) 25.02.2013
(531) 26.4.1; 26.4.2; 26.4.3; 25.7.25; A25.7.6; 7.1.24; 2.3.25; 7.3.4; A7.3.9; 25.1.25; 26.13.25
(591) Trắng, vàng, đỏ, xanh dương, xanh lam, nâu, đen, tím nhạt, da cam
(731) CÔNG TY 4 ORANGES CO.,LTD. (VN)
Lô C02-1 khu công nghiệp Đức Hoà 1, ấp 5, xã Đức Hoà Đông, huyện Đức Hoà, tỉnh Long An
(740) Công ty TNHH Sở hữu trí tuệ Thảo Thọ Quyến (INVENCO)

(511) Nhóm 02: Sơn, dầu bóng.

---

(210) **4-2012-29283**

(540)

(220) 26.12.2012
(441) 25.02.2013
(531) 26.4.1; 26.4.2; 26.4.3; 25.7.20; 25.7.25; A26.11.12; 2.3.15; 7.3.4; A7.3.9; 25.1.25; 26.13.25
(591) Trắng, vàng, đỏ, xanh dương, tím nhạt, tím đậm, đen
(731) CÔNG TY 4 ORANGES CO.,LTD. (VN)
Lô C02-1 khu công nghiệp Đức Hoà 1, ấp 5, xã Đức Hoà Đông, huyện Đức Hoà, tỉnh Long An
(740) Công ty TNHH Sở hữu trí tuệ Thảo Thọ Quyến (INVENCO)

(511) Nhóm 02: Sơn, dầu bóng.

---

(210) **4-2012-29284**

(540)

(220) 26.12.2012
(441) 25.02.2013
(531) 26.1.1; 26.1.2; 26.1.6; A25.7.6; 5.7.10; 5.3.11; A5.3.13; A5.3.15; 26.3.23; 26.13.25
(591) Trắng, đỏ, đen, xanh lá cây
(731) DOANH NGHIỆP TƯ NHÂN SẢN XUẤT THƯƠNG MẠI VÀ DỊCH VỤ BA MỌI (VN)
Thôn Hiệp Hòa, xã Phước Thuận, huyện Ninh Phước, tỉnh Ninh Thuận
(740) Công ty TNHH Sở hữu trí tuệ Thảo Thọ Quyến (INVENCO)

(511) Nhóm 35: Mua bán nho tươi.

---

(210) **4-2012-29300**

(540) SEA GOD

(220) 26.12.2012
(441) 25.02.2013
(731) CÔNG TY TNHH MỘT THÀNH VIÊN THƯƠNG MẠI LONG VĨ PHÁT (VN)
Số 133/28C Văn Thân, phường 08, quận 6, thành phố Hồ Chí Minh

(511) Nhóm 07: Máy giặt; máy xay hạt tiêu ngoài loại vận hành bằng tay; máy rửa bát đĩa; máy xay cà phê ngoài loại vận hành bằng tay; máy xay nghiền chạy điện cho mục đích gia dụng, máy là hơi nước, dùng cho vải, mang đi được.

Nhóm 11: Nồi hấp [nồi áp suất dùng điện], quạt điện dùng cho cá nhân; máy sấy tóc; tủ lạnh; bếp điện tử; nồi cơm điện.

---

(210) **4-2012-29303**

(540) COW MILK GOLD

(220) 26.12.2012
(441) 25.02.2013
(731) CÔNG TY TNHH CHẾ BIẾN THỰC PHẨM VIỆT Ý (VN)
28/8 Lương Thế Vinh, phường Tân Thới Hòa, quận Tân Phú, thành phố Hồ Chí Minh

(511) Nhóm 29: Sữa bột.

---

(210) **4-2012-29307**

(540) XUÂN HÂN

(220) 26.12.2012
(441) 25.02.2013
(731) NGUYỄN THỊ BÌNH (VN)
Số 229A tổ 40 phường Hoàng Văn Thụ, quận Hoàng Mai, thành phố Hà Nội
(740) Công ty TNHH Sở hữu trí tuệ AL Nguyên (ALNGUYEN IP CO.,LTD.)

(511) Nhóm 34: Thuốc lào.

---

(210) **4-2012-29309**

(540)

(220) 26.12.2012
(441) 25.02.2013
(531) 26.4.2; 2.1.13; A2.1.23; A2.1.24; 2.3.15; A2.3.23; A2.3.24; 2.7.2
(591) Trắng, xanh dương ngọc
(731) NGUYỄN HỒ HẢI BÌNH (VN)
4/14 đường số 2, phường Hiệp Bình Chánh, quận Thủ Đức, thành phố Hồ Chí Minh

(511) Nhóm 37: Xây dựng; lắp đặt cửa và cửa sổ; sơn nội ngoại thất; dịch vụ lợp mái che; dịch vụ ngăn cách (nhiệt, điện, âm) trong xây dựng; dịch vụ chống ẩm xây dựng.

---

(210) **4-2012-29313**

(300) 011240538 04.10.2012 EM

(540) TSHIRTOS

(220) 26.12.2012
(441) 25.02.2013
(731) ALLIED DOMECQ SPIRITS & WINE LIMITED (GB)
Chivas House, 72 Chancellors Road, London W6 9RS, United Kingdom
(740) Công ty TNHH Tư vấn sở hữu trí tuệ Việt (VIET IP CO.,LTD.)

(511) Nhóm 25: Quần áo, đồ đi chân, đồ dội đầu; tạp dề [trang phục]; cà vạt; quần dài của trẻ em [trang phục]; khăn rằn [khăn quàng cổ]; áo choàng mặc sau khi tắm; dép tắm; dép lê dùng khi tắm; mũ tắm; quần bơi; trang phục dùng ở bãi biển; giầy dùng ở bãi biển; thắt lưng [trang phục]; mũ bê rê; yếm dãi không bằng giấy; khăn quàng bằng lông [khăn quàng cổ bằng lông thú]; quần áo lót phụ nữ [đồ vải]; mũi giày ống; giày ống; giày ống dùng chọ thể thao; yếm; quần ống túm [trang phục]; áo nịt ngoài; lưỡi trai của mũ; mũ lưỡi trai [đồ đội đầu]; áo choàng lễ; trang phục; quần áo thể dục; quần áo giả da; quần áo da; áo choàng ngoài; vật bảo vệ cổ áo; bộ quần áo lót may liền [trang phục]; áo nịt ngực [áo lót]; cổ tay áo; quần áo cho người đi xe đạp; cổ áo có thể tháo rời; miếng đệm ở nách áo; áo váy; áo dài của phụ nữ mặc trong những dịp đặc biệt; mũ che tai [trang phục]; giày dép vải đế đan bằng cói; áo khoác ngoài có nhiều túi dùng cho người câu cá; nẹp kim loại dùng cho đồ đi chân; giày đá bóng; túi bọc làm ấm chân không dùng điện; mũi giày dép, khăn choàng bằng lông thứ, bộ lông thú [trang phục]; quần áo bằng vải gabadin; dải buộc ghệt đi chân; giày cao su; nịt bít tất; quần đùi nịt bụng cho phụ nữ; găng tay [trang phục]; giày tập thể dục; giày ống ngắn; khung mũ [khung mũ]; mũ; dải băng buộc đầu [trang phục]; miếng đệm gót dùng cho đồ đi chân; miếng đệm gót cho tất; gót giày; mũ trùm đầu [trang phục]; trang phục dệt kim; miếng lót bên trong giầy; áo vét [trang phục]; áo nịt len [trang phục]; váy sợi chui dầu; quần áo dệt kim; giày ống buộc dây; tã lót trẻ sơ sinh [trang phục]; vật giữ ấm chân; quần ống bó [quần dài]; chế phục; dải áo thầy dòng (đeo ở tay trái khi làm lễ); khăn choàng đầu của phụ nữ; trang phục dùng trong các lễ hội hóa trang; mũ lễ của giám mục; găng tay hở ngón; thắt lưng đựng tiền [quần áo]; quần áo cho người lái xe mô tô; bao tay của phụ nữ; ca vát; bộ phận chống trượt dùng cho đồ đi chân; áo khoác ngoài; quần lót; quần áo bằng giấy; mũ giấy [trang phục]; áo pacca; áo choàng phụ nữ; áo choàng bằng lông; váy lót dài; khăn vuông cài túi áo complê; túi cho trang phục; áo pông-sô; áo sợi đan chui đầu; quần áo ngủ; quần áo may sẵn; lớp lót may sẵn [bộ phận của quần áo]; dép xăng-đan; sari [trang phục]; xà rông [trang phục]; dải khăn

choàng qua vai dùng trong các cuộc thi; khăn quàng cổ; khăn choàng; phần trước của áo sơ mi; cầu vai của áo sơ mi; áo sơ mi; giày; áo sơ mi ngắn tay; khăn choàng vai; mũ tắm; áo lót cho nam giới; giày trượt tuyết; găng tay trượt tuyết; váy; váy liền quần; mũ chỏm; tấm che mắt khi ngủ; dép đi trong nhà; váy trong [quần áo lót]; áo khoác ngoài [áo bờ lu]; dây nịt để kéo giữ tất chân ngắn cổ; tất ngắn; đế cho đồ đi chân; ghệt mắt cá phủ mặt trên của giày và phần mắt cá chân (spats); giày thể thao; dây nịt để kéo giữ tất ngắn, tất dài; tất thấm mồ hôi; đinh đế giày đá bóng; áo khoác ngoài [trang phục]; bộ quần áo (suits); dải đeo quần tất; áo len dài tay; quần áo bơi; quần áo mặc bên trong; áo thun ngắn tay; quần áo bó; mũi giày; áo dài của luật sư, thẩm phán; mũ chỏm cao; áo bành tô; quần dài; khăn xếp; quần ngắn của đàn ông; quần áo lót mặc bên trong; quần áo lót thấm mồ hôi; đồng phục; mạng che mặt [trang phục]; áo gi-lê; áo mưa; diềm bao quanh mũi cho đồ đi chân; bộ quần áo cho người lướt ván; khăn trùm đầu; guốc gỗ.

Nhóm 33: Rượu vang; rượu mạnh; rượn mùi.

---

(210) **4-2012-29339**

(540)

(220) 27.12.2012
(441) 25.02.2013
(531) 26.1.2; 26.1.6; 8.7.11; 5.7.1; A5.5.20; 26.4.4; 26.13.25
(591) Đỏ, vàng, nâu, xanh nhạt, xanh cỏ úa
(731) UBND THỊ XÃ QUẢNG YÊN (VN)
Phường Quảng Yên, thị xã Quảng Yên, tỉnh Quảng Ninh

(511) Nhóm 29: Trứng gà.

---

(210) **4-2012-29346**

(540)

HAPPY NEW

(220) 27.12.2012
(441) 25.02.2013
(731) CÔNG TY CỔ PHẦN TẬP ĐOÀN VIỆT LONG (VN)
Tầng 3, số 10, Trần Phú, phường Mộ Lao, quận Hà Đông, thành phố Hà Nội
(740) Văn phòng luật sư Phạm và Liên danh (PHAM & ASSOCIATES)

(511) Nhóm 43: Dịch vụ nhà hàng ăn uống.

---

(210) **4-2012-29347**

(540)

HAPPYNEW

(220) 27.12.2012
(441) 25.02.2013
(731) CÔNG TY CỔ PHẦN TẬP ĐOÀN VIỆT LONG (VN)
Tầng 3, số 10, Trần Phú, phường Mộ Lao, quận Hà Đông, thành phố Hà Nội
(740) Văn phòng luật sư Phạm và Liên danh (PHAM & ASSOCIATES)

(511) Nhóm 43: Dịch vụ nhà hàng ăn uống.

---

(210) **4-2012-29360**

(540)

(220) 27.12.2012
(441) 25.02.2013
(531) 5.7.3; 25.1.6
(591) Xanh, vàng
(731) CÔNG TY TNHH XÂY DỰNG THƯƠNG MẠI DỊCH VỤ MINH DƯƠNG (VN)
1147 Tự Lập, phường 4, quận Tân Bình, thành phố Hồ Chí Minh

(511) Nhóm 35: Mua bán gạo.

---

(210) **4-2012-29386**

(540) Chickenpop

(220) 27.12.2012
(441) 25.02.2013
(731) ORION CORPORATION (KR)
30-10, Munbae-Dong, Yongsan-Gu, Seoul, Republic of Korea
(740) Công ty TNHH Sở hữu trí tuệ Thảo Thọ Quyến (INVENCO)

(511) Nhóm 30: Sô cô la; bánh bích quy; bánh quy dẹt; bánh quy giòn; bánh xốp; bánh kẹo; bánh mì; bánh nướng (bột nhão); bánh ngọt; bánh kẹp.

---

(210) **4-2012-29387**

(540) HOÀI PHƯỢNG

(220) 27.12.2012
(441) 25.02.2013
(731) CỬA HÀNG NGUYÊN PHÚ (VN)
Thôn 4, xã Hòa Vinh, huyện Đông Hòa, tỉnh Phú Yên

(511) Nhóm 30: Bánh phở.

---

(210) **4-2012-29420**

(540) EAGLE

(220) 27.12.2012
(441) 25.02.2013
(731) U. LEK TRADING CO.,LTD. (TH)
157 Soi Puttabucha 36, Puttabucha Road, Kwang Bangmod, Khet Tungkru, Bangkok 10140, Thailand
(740) Công ty Cổ phần Sở hữu công nghiệp INVESTIP (INVESTIP)

(511) Nhóm 31: Thức ăn cho động vật; thức ăn cho vật nuôi cảnh; thức ăn cho thủy sản đã qua xử lý hóa học.

---

(210) **4-2012-29421**

(540) SWALLOW

(220) 27.12.2012
(441) 25.02.2013
(731) U. LEK TRADING CO.,LTD. (TH)
157 Soi Puttabucha 36, Puttabucha Road, Kwang Bangmod, Khet Tungkru, Bangkok 10140, Thailand
(740) Công ty Cổ phần Sở hữu công nghiệp INVESTIP (INVESTIP)

(511) Nhóm 31: Thức ăn cho động vật; thức ăn cho vật nuôi cảnh; thức ăn cho thủy sản đã qua xử lý hóa học.

---

(210) **4-2012-29426**

(540)

(220) 27.12.2012
(441) 25.02.2013
(531) 26.4.3; 26.4.9; A25.7.2; A25.7.3
(731) CÔNG TY CỔ PHẦN DƯỢC PHẨM LIÊN THÔNG (VN)
Lô A- 10, KDC Nam Cẩm Lệ, xã Hòa Châu, huyện Hòa Vang, thành phố Đà Nẵng

(511) Nhóm 05: Dược phẩm; thực phẩm dinh dưỡng dùng trong ngành y.

Nhóm 35: Buôn bán dược phẩm, buôn bán dụng cụ y tế: buôn bán mỹ phẩm, xuất nhập khẩu dược phẩm, xuất nhập khẩu mỹ phẩm; xuất nhập khẩu dụng cụ y tế.

---

(210) **4-2012-29428**

(540) LEGEND

(220) 27.12.2012
(441) 25.02.2013
(731) CÔNG TY CỔ PHẦN CÔNG NGHỆ SINH HỌC DƯỢC PHẨM ICA (VN)
Lô 10, đường số 5-VSIP, khu công nghiệp Việt Nam - Singapore, huyện Thuận An, tỉnh Bình Dương
(740) Công ty Luật TNHH BIZCONSULT (BIZCONSULT)

(511) Nhóm 05: Dược phẩm; thực phẩm chức năng dùng cho người.

---

(210) **4-2012-29444**

(540) **Hoài Nhạc**

(220) 27.12.2012
(441) 25.02.2013
(731) HỘ KINH DOANH ĐẠI DƯƠNG (VN)
48/12 đường số 10, khu phố 7, phường Bình Hưng Hòa B, quận Bình Tân, thành phố Hồ Chí Minh
(740) DNTN Dịch vụ thương mại và sở hữu công nghiệp Song Ngọc (I.P.T.S.)

(511) Nhóm 09: Loa; máy thu hình (tivi); máy tăng âm (ampli); bộ trộn âm (mixer); ống nói (micro); đầu máy đọc đĩa kỹ thuật số.

---

(210) **4-2012-29445**

(540) **BOXXY**

(220) 27.12.2012
(441) 25.02.2013
(731) CÔNG TY TNHH TRUNG ĐỨC (VN)
FB 81 Đồng Đen, phường 13, quận Tân Bình, thành phố Hồ Chí Minh
(740) DNTN Dịch vụ thương mại và sở hữu công nghiệp Song Ngọc (I.P.T.S.)

(511) Nhóm 24: Vải; lụa (vải); vải sợi dệt; vật liệu dệt; nhung; vải len.

---

(210) **4-2012-29446**

(540)

(220) 27.12.2012
(441) 25.02.2013
(531) 26.4.3; A1.5.3; 25.7.20; 25.1.6; 9.1.10; 26.13.25
(731) CÔNG TY TNHH TRUNG ĐỨC (VN)
FB 81 Đồng Đen, phường 13, quận Tân Bình, thành phố Hồ Chí Minh
(740) DNTN Dịch vụ thương mại và sở hữu công nghiệp Song Ngọc (I.P.T.S.)

(511) Nhóm 24: Vải; lụa (vải); vải sợi dệt; vật liệu dệt; nhung; vải len

---

(210) **4-2012-29447**

(540)

(220) 27.12.2012
(441) 25.02.2013
(531) A26.11.12; 26.13.25
(591) Vàng cam, trắng, đen
(731) HUỲNH HỒ PHƯỢNG ÂN (VN)
453/58 Lê Văn Sỹ, phường 12, quận 3, thành phố Hồ Chí Minh
(740) DNTN Dịch vụ thương mại và sở hữu công nghiệp Song Ngọc (I.P.T.S.)

(511) Nhóm 43: Quán ăn uống; nhà hàng ăn uống; quán giải khát.

---

(210) **4-2012-29448**

(540) PHỤNG NGA

(220) 27.12.2012
(441) 25.02.2013
(731) SỬ LINH NGA (VN)
61 đường Vũ Bảo, phường Ngô Mây, thành phố Quy Nhơn, tỉnh Bình Định

(511) Nhóm 29: Hàng hải sản chế biến như: cá, mực, tôm khô.

Nhóm 35: Mua bán các loại hải sản.

---

(210) **4-2012-29532**

(540)

(220) 28.12.2012
(441) 25.02.2013
(531) A6.19.5; A7.1.11; 5.3.20; A5.11.19; 26.1.1; A25.3.3
(591) Xanh lá cây, vàng, đỏ sậm, trắng, xanh lá cây sậm, xanh da trời
(731) HỘI NÔNG DÂN HUYỆN LỘC NINH (VN)
Thị trấn Lộc Ninh, huyện Lộc Ninh, tỉnh Bình Phước
(740) Công ty TNHH Tư vấn Sở hữu trí tuệ á Đông (A ĐÔNG IP CONSULTANCY CO.,LTD.)

(511) Nhóm 30: Hạt tiêu.

---

(210) **4-2012-29604**

(540)

VIGYMAX

(220) 28.12.2012
(441) 25.02.2013
(731) INVESTCO HOLDING CO.,LTD (KH)
#34A, Street 240, Chaktomuk Quarter, Daun Penh District, Phnom Penh City, Cambodia
(740) DNTN Dịch vụ thương mại và sở hữu công nghiệp Song Ngọc (I.P.T.S.)

(511) Nhóm 05: Dược phẩm.

---

(210) **4-2012-29605**

(540)

HKP-TKB

(220) 28.12.2012
(441) 25.02.2013
(731) TRẦN QUANG PHÁT (VN)
106I/89 Lạc Long Quân, phường 3, quận 11, thành phố Hồ Chí Minh
(740) DNTN Dịch vụ thương mại và sở hữu công nghiệp Song Ngọc (I.P.T.S.)

(511) Nhóm 35: Mua bán hàng ngũ kim như: bu lông, ốc vít, đinh, bản lề, ổ khóa, chốt cửa, xi-lanh (sung) dùng để bắn keo silicon, dụng cụ cầm tay, phụ tùng xe các loại.

---

(210) **4-2013-00761**

(540)

(220) 11.01.2013
(441) 25.02.2013
(531) 25.3.1; 26.13.25
(591) Trắng, đen, đỏ, vàng
(731) CÔNG TY CỔ PHẦN TẬP ĐOÀN THIÊN LONG (VN)
Lô 6-8-10-12 đường số 3, khu công nghiệp Tân Tạo, quận Bình Tân, thành phố Hồ Chí Minh
(740) Công ty TNHH Tư vấn sở hữu trí tuệ Việt (VIET IP CO.,LTD.)

(511) Nhóm 16: Bảng viết; tẩy (gôm); bút chì; bút chì màu; bút dạ quang; bút lông; bút máy; bút sáp; giá vẽ; giấy vẽ; giấy ghi chú; hộp bút; khay pha màu; màu vẽ; nhãn dán dùng trong văn phòng và học tập; phấn; ruột bút viết; sáp nặn; tập (vở) học sinh; thước (dùng trong văn phòng, học tập, vẽ).

PHẦN V

ĐƠN YÊU CẦU CẤP GIẤY CHỨNG NHẬN ĐĂNG KÝ CHỈ DẪN ĐỊA LÝ

Ngày công bố	25/02/2013
Số đơn	6-2012-00003
Ngày nộp đơn	15.05.2012
Chủ đơn	ủy ban nhân dân thành phố Hạ Long
Địa chỉ	Số 2 Bến Đoan, phường Hồng Gai, thành phố Hạ Long, tỉnh Quảng Ninh
Chỉ dẫn địa lý	Hạ LONG
Sản phẩm	Chả mực
Tóm tắt chất lượng, đặc thù	* Cảm quan: - Cảm giác khi ăn: Mặn đậm, ngọt tự nhiên, giòn, dai, chắc và bùi - Mùi: Mùi đặc trưng của cá mực - Hình dáng: Tròn - Độ dày: 0,9 – 1,16 cm - Đường kính: 5,1 – 5,6(cm) - Màu sắc: Màu vàng ruộm, đều và đẹp * Các chỉ tiêu chất lượng và vệ sinh an toàn thực phẩm của chả mực Hạ Long: - Chỉ tiêu lý hóa: + Chất khô (%): 32,08 – 36,08 + Proteine (%): 15,83 – 17,63 + Canxi (%): 0,07 – 0,14 + Lipit (%): 5,44 – 11,38 + Photpho (%): 0,25 – 0,46 + Muối (%): 0,65 – 0,85 + Vitamin A (µ/100g): 0,140 – 1,606 - Chỉ tiêu an toàn thực phẩm: + Thủy ngân (Hg) (mg/kg): KPH + Chì (Pb) (mg/kg): KPH + Vi khuẩn tổng số (VK/g): $< 10^2$ + NH_3 (mg/100g): 24,2 – 45 + Formol (%): KPH Ghi chú: KPH phản ứng âm tính, không phát hiện trong sản phẩm
Khu vực địa lý	Thành phố Hạ Long, tỉnh Quảng Ninh

PHẦN VI

CÁC YÊU CẦU THẨM ĐỊNH NỘI DUNG ĐƠN SÁNG CHẾ VÀ GIẢI PHÁP HỮU ÍCH NỘP SAU KHI ĐƠN ĐÃ CÔNG BỐ

DANH SÁCH CÁC ĐƠN CÓ YÊU CẦU THẨM ĐỊNH NỘI DUNG
DO NGƯỜI NỘP ĐƠN YÊU CẦU

(21) Số đơn	(11) Số công bố đơn	(43) Ngày công bố đơn	Ngày yêu cầu	(51) Chỉ số phân loại quốc tế
1-2010-01805	24987	27.01.2011	15.01.2013	A01D 41/00
1-2010-01806	24988	27.01.2011	15.01.2013	A01F 12/56
1-2010-01822	24991	27.01.2011	15.01.2013	A01D 41/00
1-2010-01953	25187	27.02.2011	16.01.2013	F16C 3/06
1-2010-02059	25202	27.02.2011	25.12.2012	C12P 19/32
1-2010-02233	25489	25.03.2011	15.01.2013	A01N 31/00
1-2010-02292	25497	25.03.2011	14.01.2013	G11B 5/00
1-2010-02974	26141	25.05.2011	11.01.2013	C07D 413/02
1-2011-01256	29020	26.03.2012	09.01.2013	A61K 9/00
1-2011-03282	29451	25.04.2012	16.01.2013	F16L 57/00
1-2011-03408	29764	25.05.2012	23.01.2013	A01N 25/10
1-2011-03416	30586	27.08.2012	16.01.2013	C02F 3/12
1-2011-03588	29506	25.04.2012	25.12.2012	F25J 1/02
1-2011-03590	30377	25.07.2012	04.01.2013	C07D 401/14
1-2011-03681	29797	25.05.2012	26.12.2012	C02F 3/12
1-2012-00003	29798	25.05.2012	26.12.2012	C09D 129/10
1-2012-00035	30891	25.09.2012	28.12.2012	C07K 14/435
1-2012-00039	30390	25.07.2012	03.01.2013	G07F 17/32
1-2012-00069	29811	25.05.2012	26.12.2012	C07D 401/12
1-2012-00092	29549	25.04.2012	14.01.2013	B01D 5/00
1-2012-00098	30896	25.09.2012	04.01.2013	A01N 25/04
1-2012-00103	30397	25.07.2012	09.01.2013	C07C 303/38
1-2012-00132	30093	25.06.2012	23.01.2013	F16J 15/12
1-2012-00136	30095	25.06.2012	15.01.2013	C07D 409/12
1-2012-00159	30100	25.06.2012	25.12.2012	A61K 39/12
1-2012-00194	30613	27.08.2012	14.01.2013	A61M 15/00
1-2012-00201	30106	25.06.2012	04.01.2013	F03D 3/06
1-2012-00210	30411	25.07.2012	04.01.2013	C02F 11/12
1-2012-00223	29567	25.04.2012	27.12.2012	B21C 37/04
1-2012-00231	30110	25.06.2012	18.01.2013	H04W 16/26
1-2012-00247	29838	25.05.2012	08.01.2013	A61K 45/06
1-2012-00248	30622	27.08.2012	04.01.2013	F23M 5/00
1-2012-00249	30414	25.07.2012	02.01.2013	C08J 3/00
1-2012-00253	30415	25.07.2012	10.01.2013	A01N 43/54

1-2012-00255	30112	25.06.2012	03.01.2013	H02N 6/00
1-2012-00259	30624	27.08.2012	15.01.2013	C07D 471/04
1-2012-00262	29841	25.05.2012	10.01.2013	C07D 239/54
1-2012-00276	30114	25.06.2012	24.01.2013	C07D 339/02
1-2012-00279	30632	27.08.2012	24.01.2013	H01Q 9/30
1-2012-00289	29846	25.05.2012	04.01.2013	A61K 9/10
1-2012-00292	30117	25.06.2012	14.01.2013	B65B 67/10
1-2012-00296	30119	25.06.2012	07.01.2013	E01D 15/20
1-2012-00299	30638	27.08.2012	07.01.2013	A61K 47/48
1-2012-00312	30121	25.06.2012	02.01.2013	C07K 14/605
1-2012-00317	30122	25.06.2012	25.12.2012	B32B 27/10
1-2012-00321	29850	25.05.2012	10.01.2013	E21B 43/00
1-2012-00322	29851	25.05.2012	10.01.2013	E21B 34/14
1-2012-00323	30644	27.08.2012	09.01.2013	G06K 19/06
1-2012-00330	30910	25.09.2012	25.12.2012	C07D 239/26
1-2012-00332	30911	25.09.2012	02.01.2013	A61K 36/9066
1-2012-00350	30126	25.06.2012	25.12.2012	C07D 471/04
1-2012-00353	29854	25.05.2012	10.01.2013	A61K 31/506
1-2012-00364	31479	26.11.2012	09.01.2013	C07K 16/10
1-2012-00366	30651	27.08.2012	11.01.2013	C08F 297/08
1-2012-00372	30131	25.06.2012	23.01.2013	B29D 35/06
1-2012-00375	29855	25.05.2012	18.01.2013	C08B 37/00
1-2012-00377	30133	25.06.2012	11.01.2013	C11D 17/08
1-2012-00380	30914	25.09.2012	24.01.2013	C12C 11/00
1-2012-00386	30134	25.06.2012	17.01.2013	A23C 9/152
1-2012-00396	30138	25.06.2012	25.12.2012	C12P 13/04
1-2012-00401	29590	25.04.2012	16.01.2013	C12N 7/02
1-2012-00415	30143	25.06.2012	10.01.2013	C07D 401/04
1-2012-00419	30660	27.08.2012	10.01.2013	A61K 8/04
1-2012-00439	30152	25.06.2012	22.01.2013	B44F 1/06
1-2012-00440	30153	25.06.2012	02.01.2013	A61K 9/70
1-2012-00445	29862	25.05.2012	21.01.2013	A43B 9/06
1-2012-00451	30664	27.08.2012	28.12.2012	F04B 33/00
1-2012-00458	30154	25.06.2012	18.01.2013	C07D 265/30
1-2012-00465	29865	25.05.2012	16.01.2013	C07D 207/08
1-2012-00473	30158	25.06.2012	09.01.2013	E21B 43/40
1-2012-00476	30668	27.08.2012	10.01.2013	H04J 99/00
1-2012-00481	30432	25.07.2012	10.01.2013	A61K 31/565
1-2012-00483	30160	25.06.2012	03.01.2013	B65D 85/60
1-2012-00491	30161	25.06.2012	22.01.2013	B42D 15/10
1-2012-00493	30434	25.07.2012	08.01.2013	A47C 17/165
1-2012-00504	30163	25.06.2012	16.01.2013	C07D 213/74
1-2012-00517	30675	27.08.2012	22.01.2013	E06B 9/70
1-2012-00525	30677	27.08.2012	16.01.2013	C07K 16/22
1-2012-00528	30678	27.08.2012	10.01.2013	A01N 43/54
1-2012-00529	30170	25.06.2012	04.01.2013	C07D 471/14
1-2012-00538	30174	25.06.2012	17.01.2013	C08G 18/38
1-2012-00545	31488	26.11.2012	14.01.2013	C07D 239/54

1-2012-00560	30178	25.06.2012	10.01.2013	B05D 1/42
1-2012-00563	30181	25.06.2012	24.01.2013	B65D 1/02
1-2012-00564	30182	25.06.2012	28.12.2012	B65B 13/32
1-2012-00566	30445	25.07.2012	23.01.2013	A61F 13/15
1-2012-00573	30680	27.08.2012	22.01.2013	A01N 43/42
1-2012-00582	30448	25.07.2012	24.01.2013	C09K 17/44
1-2012-00593	30189	25.06.2012	22.01.2013	A01K 15/04
1-2012-00594	30190	25.06.2012	22.01.2013	A01K 15/04
1-2012-00613	30193	25.06.2012	14.01.2013	F25J 3/00
1-2012-00645	30689	27.08.2012	10.01.2013	C09B 62/44
1-2012-00649	30200	25.06.2012	16.01.2013	B60L 11/18
1-2012-00680	30458	25.07.2012	22.01.2013	B23K 11/11
1-2012-00742	30226	25.06.2012	22.01.2013	A61K 8/34
1-2012-00743	30227	25.06.2012	22.01.2013	A61K 8/60
1-2012-00769	30233	25.06.2012	24.01.2013	B65D 85/804
1-2012-00795	30239	25.06.2012	15.01.2013	C08G 18/10
1-2012-00841	31224	25.10.2012	27.12.2012	H04L 1/18
1-2012-00898	31229	25.10.2012	14.01.2013	C07D 493/22
1-2012-00985	30729	27.08.2012	15.01.2013	A61K 31/5575
1-2012-01005	31249	25.10.2012	21.01.2013	F41A 23/24
1-2012-01040	31511	26.11.2012	22.01.2013	C07D 221/20
1-2012-01116	30740	27.08.2012	22.01.2013	A61K 8/893
1-2012-01197	30751	27.08.2012	16.01.2013	C10M 103/06
1-2012-01216	30757	27.08.2012	10.01.2013	A63C 17/02
1-2012-01421	30790	27.08.2012	16.01.2013	G01N 23/225
1-2012-01530	31290	25.10.2012	25.12.2012	A61K 31/216
1-2012-01775	31114	25.09.2012	21.01.2013	A61F 13/15
1-2012-01776	31115	25.09.2012	21.01.2013	A61F 13/15
1-2012-01829	31124	25.09.2012	18.01.2013	B24B 7/06
1-2012-01885	31134	25.09.2012	21.01.2013	A61F 13/15
1-2012-02041	31366	25.10.2012	28.12.2012	C07D 317/18
1-2012-02233	31645	26.11.2012	16.01.2013	A23F 3/16
1-2012-02234	31646	26.11.2012	16.01.2013	A23F 3/16
1-2012-02235	31647	26.11.2012	16.01.2013	A23F 3/16
2-2010-00073	1844	25.10.2011	15.01.2013	G01N 30/90
2-2012-00113	2081	25.10.2012	11.01.2013	D01H 1/02

PHẦN VII

YÊU CẦU SỬA ĐỔI ĐƠN

a - Sửa đổi đơn yêu cầu cấp Bằng độc quyền Sáng chế, Giải pháp HI & Kiểu dáng CN

Ghi nhận sửa đổi đơn số: 754/ TB-SHTT, ngày 25/01/2013
(210) Số đơn: 1-2008-02495 (220) Ngày nộp đơn 10/10/2008
Mục sửa đổi: Đại diện SHCN được sửa thành:
Nội dung mới:
Công ty TNHH Sở hữu trí tuệ WINCO (WINCO CO., LTD)
Số 343, phố Đội Cấn, phường Liễu Giai, quận Ba Đình, TP Hà Nội

---

Ghi nhận sửa đổi đơn số: 755/ TB-SHTT, ngày 25/01/2013
(210) Số đơn: 1-2011-01103 (220) Ngày nộp đơn 10/10/2008
Mục sửa đổi: Đại diện SHCN được sửa thành:
Nội dung mới:
Công ty TNHH Sở hữu trí tuệ WINCO (WINCO CO., LTD)
Số 343, phố Đội Cấn, phường Liễu Giai, quận Ba Đình, TP Hà Nội

---

Ghi nhận sửa đổi đơn số: 756/ TB-SHTT, ngày 25/01/2013
(210) Số đơn: 1-2011-01104 (220) Ngày nộp đơn 10/10/2008
Mục sửa đổi: Đại diện SHCN được sửa thành:
Nội dung mới:
Công ty TNHH Sở hữu trí tuệ WINCO (WINCO CO., LTD)
Số 343, phố Đội Cấn, phường Liễu Giai, quận Ba Đình, TP Hà Nội

---

Ghi nhận sửa đổi đơn , ngày 28/01/2013
(210) Số đơn: 3-2011-00406 (220) Ngày nộp đơn 15/04/2011
Mục sửa đổi: Bổ sung phương án 2:
Nội dung mới:
Bổ sung 6 ảnh chụp

H.2.1

H.2.2

H.2.3.

H.2.4

H.2.5

H.2.6

---

b - Sửa đổi đơn yêu cầu cấp Giấy chứng nhận đăng ký nhãn hiệu

Ghi nhận sửa đổi đơn số: 10685/ TB-SHTT, ngày 28/12/2012
(210) Số đơn: 4-2010-18134 (220) Ngày nộp đơn 27/08/2010
Mục sửa đổi: Tên của chủ đơn được sửa thành:
Nội dung mới:
Sheraton International IP, LLC.

Ghi nhận sửa đổi đơn số: 10686/ TB-SHTT, ngày 28/12/2012
(210) Số đơn: 4-2009-17773 (220) Ngày nộp đơn 21/08/2009
Mục sửa đổi: Tên và địa chỉ của chủ đơn được sửa thành:
Nội dung mới:
Công ty cổ phần Thiết bị vật tư ngân hàng và An toàn kho quỹ Việt Nam
Thôn Lập Thành, xã Đông Xuân, huyện Quốc Oai, thành phố Hà Nội

---

Ghi nhận sửa đổi đơn số: 10687/ TB-SHTT, ngày 28/12/2012
(210) Số đơn: 4-2012-00999 (220) Ngày nộp đơn 17/01/2012
Mục sửa đổi: Địa chỉ của chủ đơn được sửa thành:
Nội dung mới:
491/21 Huỳnh Văn Bánh, phường 14, quận Phú Nhuận, thành phố Hồ Chí Minh

---

Ghi nhận sửa đổi đơn số: 10689/ TB-SHTT, ngày 28/12/2012
(210) Số đơn: 4-2012-15970 (220) Ngày nộp đơn 23/07/2012
Mục sửa đổi: Địa chỉ của chủ đơn được sửa thành:

Nội dung mới:
73B, TT4 khu đô thị Mỹ Đình Sông Đà, xã Mễ Trì, huyện Từ Liêm, thành phố Hà Nội

---

Ghi nhận sửa đổi đơn số: 10690/ TB-SHTT, ngày 28/12/2012
(210) Số đơn: 4-2011-18818 (220) Ngày nộp đơn 09/09/2011
Mục sửa đổi: Tổ chức đại diện SHCN được sửa thành:
Nội dung mới:
Công ty Cổ phần Tư vấn ENCO
Tầng 7, số 106 phố Huế, phường Ngô Thì Nhậm, quận Hai Bà Trưng, TP. Hà Nội

---

Ghi nhận sửa đổi đơn số: 10691/ TB-SHTT, ngày 28/12/2012
(210) Số đơn: 4-2011-18819 (220) Ngày nộp đơn 09/09/2011
Mục sửa đổi: Tổ chức đại diện SHCN được sửa thành:
Nội dung mới:
Công ty Cổ phần Tư vấn ENCO
Tầng 7, số 106 phố Huế, phường Ngô Thì Nhậm, quận Hai Bà Trưng, TP. Hà Nội

---

Ghi nhận sửa đổi đơn số: 10692/ TB-SHTT, ngày 28/12/2012
(210) Số đơn: 4-2012-13378 (220) Ngày nộp đơn 21/06/2012
Mục sửa đổi: Tổ chức đại diện SHCN được sửa thành:
Nội dung mới:
Công ty TNHH Nam Việt và Liên danh (VIPCO)

Ghi nhận sửa đổi đơn số: 10693/ TB-SHTT, ngày 28/12/2012
(210) Số đơn: 4-2012-13379 (220) Ngày nộp đơn 21/06/2012
Mục sửa đổi: Tổ chức đại diện SHCN được sửa thành:
Nội dung mới:
Công ty TNHH Nam Việt và Liên danh (VIPCO)

Ghi nhận sửa đổi đơn số: 10694/ TB-SHTT, ngày 28/12/2012
(210) Số đơn: 4-2008-01615 (220) Ngày nộp đơn 22/01/2008
Mục sửa đổi: Tổ chức đại diện SHCN được sửa thành:
Nội dung mới:
Công ty Luật TNHH Quốc tế Thiên Việt

Số 15, tổ 17, phường Long Biên, quận Long Biên, TP. Hà Nội

Ghi nhận sửa đổi đơn số: 10695/ TB-SHTT, ngày 28/12/2012

(210) Số đơn: 4-2011-19756 (220) Ngày nộp đơn 22/09/2011

Mục sửa đổi: Tổ chức đại diện SHCN được sửa thành:

Nội dung mới:

Công ty Luật TNHH Quốc tế Thiên Việt

Số 15, tổ 17, phường Long Biên, quận Long Biên, TP. Hà Nội

Ghi nhận sửa đổi đơn số: 10696/ TB-SHTT, ngày 28/12/2012

(210) Số đơn: 4-2007-04478 (220) Ngày nộp đơn 16/03/2007

Mục sửa đổi: Tổ chức đại diện SHCN được sửa thành:

Nội dung mới:

Công ty TNHH Trường Xuân (AGELESS)

Tầng 2, số 148 đường Nguyễn Trãi, phường Thượng Đình, quận Thanh Xuân, TP. Hà Nội

---

Ghi nhận sửa đổi đơn số: 10697/ TB-SHTT, ngày 28/12/2012

(210) Số đơn: 4-2011-10479 (220) Ngày nộp đơn 30/05/2011

Mục sửa đổi: Tổ chức đại diện SHCN được sửa thành:

Nội dung mới:

Công ty cổ phần Tư vấn S&B

phòng 208 nhà B, Khách sạn Thể thao, phố Nguỵ như Kon Tum , phường Nhân Chính, quận Thanh Xuân, TP Hà Nội

---

Ghi nhận sửa đổi đơn số: 10698/ TB-SHTT, ngày 28/12/2012

(210) Số đơn: 4-2008-22370 (220) Ngày nộp đơn 17/10/2008

Mục sửa đổi 1: Tên chủ đơn được sửa thành:

Nội dung mới:

Công ty TNHH một thành viên 622

Mục sửa đổi 2: Tổ chức đại diện SHCN được sửa thành:

Nội dung mới:

Công ty TNHH Sở hữu trí tuệ Gia Việt

Ghi nhận sửa đổi đơn số: 10699/ TB-SHTT, ngày 28/12/2012

(210) Số đơn: 4-2010-19553 (220) Ngày nộp đơn 16/09/2010

Mục sửa đổi: Tên và địa chỉ chủ đơn được sửa thành:

Nội dung mới:

Công ty TNHH sản xuất thương mại dịch vụ Dương Gia Phát

47 đường số 3, phường Bình Trị Đông, quận Bình Tân, thành phố Hồ Chí Minh

---

Ghi nhận sửa đổi đơn số: 10700/ TB-SHTT, ngày 28/12/2012

(210) Số đơn: 4-2009-04737 (220) Ngày nộp đơn 18/03/2009

Mục sửa đổi: Danh mục sản phẩm/dịch vụ được sửa thành:

Nội dung mới:

Nhóm 08: Dụng cụ cầm tay, thao tác thủ công; bay trét bằng nhựa hoặc thép (để trét mát tít hoặc hồ); các cạo sơn (dụng cụ cầm tay); bàn chà nhám.

Nhóm 16: Dụng cụ thi công sơn: chổi quét sơn; cọ lăn sơn; khay đựng sơn.

Nhóm 21: Bàn chải; bàn chải cước; đồ lau dọn; sợi thép rối.

Nhóm 27: Thảm; chiếu; nệm chùi chân; vải sơn và các vật liệu trải sàn khác; giấy dán tường (trừ loại làm bằng hàng dệt).

Ghi nhận sửa đổi đơn số: 10701/ TB-SHTT, ngày 28/12/2012

(210) Số đơn: 4-2009-04736 (220) Ngày nộp đơn 18/03/2009

Mục sửa đổi: Danh mục sản phẩm/dịch vụ được sửa thành:

Nội dung mới:

Nhóm 08: Dụng cụ cầm tay, thao tác thủ công; bay trét bằng nhựa hoặc thép (để trét mát tít hoặc hồ); các cạo sơn (dụng cụ cầm tay); bàn chà nhám.

Nhóm 16: Dụng cụ thi công sơn: chổi quét sơn; cọ lăn sơn; khay đựng sơn.

Nhóm 21: Bàn chải; bàn chải cước; đồ lau dọn; sợi thép rối.

Nhóm 27: Thảm; chiếu; nệm chùi chân; vải sơn và các vật liệu trải sàn khác; giấy dán tường (trừ loại làm bằng hàng dệt).

Ghi nhận sửa đổi đơn số: 10702/ TB-SHTT, ngày 28/12/2012

(210) Số đơn: 4-2010-20392 (220) Ngày nộp đơn 28/09/2010

Mục sửa đổi: Danh mục sản phẩm/dịch vụ được sửa thành:

Nội dung mới:

"Dịch vụ mua bán: xăng, dầu nhiên liệu, dầu mỏ, nhiên liệu, tàu biển; dịch vụ quảng cáo; dịch vụ giới thiệu hàng hoá; dịch vụ tổ chức triển lãm nhằm mục đích thương mại hoặc quảng cáo; dịch vụ nghiên cứu thị trường"

Ghi nhận sửa đổi đơn số: 10703/ TB-SHTT, ngày 28/12/2012

(210) Số đơn: 4-2010-00317 (220) Ngày nộp đơn 06/01/2010

Mục sửa đổi: Danh mục sản phẩm/dịch vụ được sửa thành:

Nội dung mới:

Nhóm 21: Đồ gốm gia dụng (cụ thể là nồi gốm không dùng điện); đất nung (cụ thể là nồi đất không dùng điện); nồi làm bằng sứ không dùng điện.

Nhóm 35: Mua bán đồ gốm sứ, cụ thể là nồi gốm, nồi sứ, nồi đất; xuất nhập khẩu đồ gốm sứ, cụ thể là: nồi gốm, nồi sứ, nồi đất; quảng cáo các sản phẩm làm bằng gốm sứ, cụ thể là nồi gốm, nồi sứ, nồi đất.

Ghi nhận sửa đổi đơn số: 10704/ TB-SHTT, ngày 28/12/2012

(210) Số đơn: 4-2012-20376 (220) Ngày nộp đơn 12/09/2012

Mục sửa đổi: Mẫu nhãn hiệu được sửa thành:

Nội dung mới:

Ghi nhận sửa đổi đơn số: 10705/ TB-SHTT, ngày 28/12/2012

(210) Số đơn: 4-2011-20652 (220) Ngày nộp đơn 04/10/2011

Mục sửa đổi: Mẫu nhãn hiệu được sửa thành:

Nội dung mới:

Ghi nhận sửa đổi đơn số: 10706/ TB-SHTT, ngày 28/12/2012

(210) Số đơn: 4-2011-18334 (220) Ngày nộp đơn 01/09/2011

Mục sửa đổi: Tổ chức đại diện SHCN được sửa thành:

Nội dung mới:

Công ty cổ phần Tư vấn đầu tư và Phát triển Quang Minh

Phòng 1202 Toà nhà HITTC, 185 Giảng Võ, quận Đống Đa, TP Hà Nội

---

Ghi nhận sửa đổi đơn số: 10707/ TB-SHTT, ngày 28/12/2012

(210) Số đơn: 4-2011-18336 (220) Ngày nộp đơn 01/09/2011
Mục sửa đổi: Tổ chức đại diện SHCN được sửa thành:
Nội dung mới:
Công ty cổ phần Tư vấn đầu tư và Phát triển Quang Minh
Phòng 1202 Toà nhà HITTC, 185 Giảng Võ, quận Đống Đa, TP Hà Nội

---

Ghi nhận sửa đổi đơn số: 10708/ TB-SHTT, ngày 28/12/2012
(210) Số đơn: 4-2008-23174 (220) Ngày nộp đơn 28/10/2008
Mục sửa đổi: Địa chỉ người nộp đơn được sửa thành:
Nội dung mới:
Số 42/9 Lê Chân, phường Mỹ Phú, thành phố Long Xuyên, tỉnh An Giang

---

Ghi nhận sửa đổi đơn số: 10710/ TB-SHTT, ngày 28/12/2012
(210) Số đơn: 4-2009-16973 (220) Ngày nộp đơn 13/08/2009
Mục sửa đổi: Tên và địa chỉ người nộp đơn được sửa thành:
Nội dung mới:
Yunnan Baian Medicinal Science & Technology Co., Ltd.
No 18, Lianghe Road, Kunming City, Yunnan Province, P.R.China.

Ghi nhận sửa đổi đơn số: 10711/ TB-SHTT, ngày 28/12/2012
(210) Số đơn: 4-2011-21717 (220) Ngày nộp đơn 14/10/2011
Mục sửa đổi: Danh mục sản phẩm/dịch vụ được sửa thành:
Nội dung mới:
Nhóm 06: lnox; bồn nước bằng lnox; ống dẫn bằng thép không gỉ;

Ghi nhận sửa đổi đơn số: 10712/ TB-SHTT, ngày 28/12/2012
(210) Số đơn: 4-2012-15394 (220) Ngày nộp đơn 16/07/2012
Mục sửa đổi: Danh mục sản phẩm/dịch vụ được sửa thành:
Nội dung mới:
Trường đào tạo ngôn ngữ (tiếng Anh)

Ghi nhận sửa đổi đơn số: 10713/ TB-SHTT, ngày 28/12/2012
(210) Số đơn: 4-2012-10279 (220) Ngày nộp đơn 21/05/2012
Mục sửa đổi: Tên của người nộp đơn được sửa thành:

Nội dung mới:

Công ty TNHH Phụ tùng K.O.K Việt Nam

Ghi nhận sửa đổi đơn số: 10440/ TB-SHTT, ngày 24/12/2012

(210) Số đơn: 4-2012-11573 (220) Ngày nộp đơn 01/06/2012

Mục sửa đổi: Mẫu nhãn hiệu được sửa thành:

Nội dung mới:

Ghi nhận sửa đổi đơn số: 10441/ TB-SHTT, ngày 24/12/2012

(210) Số đơn: 4-2010-08452 (220) Ngày nộp đơn 21/04/2010

Mục sửa đổi: Mẫu nhãn hiệu được sửa thành:

Nội dung mới:

Ghi nhận sửa đổi đơn số: 10442/ TB-SHTT, ngày 24/12/2012

(210) Số đơn: 4-2011-08137 (220) Ngày nộp đơn 29/04/2011

Mục sửa đổi: Địa chỉ chủ đơn được sửa thành:

Nội dung mới:

23-25 Nguyễn Huy Lượng, phường 14, quận Bình Thạnh, thành phố Hồ Chí Minh

Tel: 08 38413717 Fax: 08 38413767

Ghi nhận sửa đổi đơn số: 10444/ TB-SHTT, ngày 24/12/2012

(210) Số đơn: 4-2008-18952 (220) Ngày nộp đơn 05/09/2008

Mục sửa đổi: Địa chỉ chủ đơn được sửa thành:

Nội dung mới:

Số 133 đường Tam Trinh, phường Mai Động, quận Hoàng Mai, thành phố Hà Nội

---

Ghi nhận sửa đổi đơn số: 10445/ TB-SHTT, ngày 24/12/2012

(210) Số đơn: 4-2010-26193 (220) Ngày nộp đơn 13/12/2010

Mục sửa đổi: Mẫu nhãn hiệu được sửa thành:

Nội dung mới:

Ghi nhận sửa đổi đơn số: 10446/ TB-SHTT, ngày 24/12/2012

(210) Số đơn: 4-2011-06910 (220) Ngày nộp đơn 15/04/2011

Mục sửa đổi: Danh mục sản phẩm được giới hạn:

Nội dung mới:

Nhóm 05: Thực phẩm bổ dưỡng, thực phẩm chức năng, thực phẩm dinh dưỡng và các sản phẩm thực phẩm liên quan đến sức khỏe con người dùng trong ngành y.

Nhóm 32: Nước chiết xuất từ nhân sâm.

Ghi nhận sửa đổi đơn số: 10447/ TB-SHTT, ngày 24/12/2012

(210) Số đơn: 4-2012-11816 (220) Ngày nộp đơn 05/06/2012

Mục sửa đổi: Mẫu nhãn hiệu được sửa thành:

Nội dung mới:

SYRENA COFFEE

Ghi nhận sửa đổi đơn số: 10448/ TB-SHTT, ngày 24/12/2012

(210) Số đơn: 4-2012-11815 (220) Ngày nộp đơn 05/06/2012

Mục sửa đổi: Mẫu nhãn hiệu được sửa thành:
Nội dung mới:

HERITAGE COFFEE

Ghi nhận sửa đổi đơn số: 10449/ TB-SHTT, ngày 24/12/2012
(210) Số đơn: 4-2011-11734 (220) Ngày nộp đơn 13/06/2011
Mục sửa đổi: Tên chủ đơn được sửa thành:
Nội dung mới:
MONSTER ENERGY COMPANY

Ghi nhận sửa đổi đơn số: 10450/ TB-SHTT, ngày 24/12/2012
(210) Số đơn: 4-2011-12859 (220) Ngày nộp đơn 27/06/2011
Mục sửa đổi: Tổ chức đại diện SHCN được sửa thành:
Nội dung mới:
Công ty TNHH một thành viên Trường Luật
194 Trần Não, khu phố 2, phường Bình An, quận 2, TP Hồ Chí Minh

---

Ghi nhận sửa đổi đơn số: 10451/ TB-SHTT, ngày 24/12/2012
(210) Số đơn: 4-2011-12856 (220) Ngày nộp đơn 27/06/2011
Mục sửa đổi: Tổ chức đại diện SHCN được sửa thành:
Nội dung mới:
Công ty TNHH một thành viên Trường Luật
194 Trần Não, khu phố 2, phường Bình An, quận 2, TP Hồ Chí Minh

---

Ghi nhận sửa đổi đơn số: 10452/ TB-SHTT, ngày 24/12/2012
(210) Số đơn: 4-2012-00139 (220) Ngày nộp đơn 04/01/2012
Mục sửa đổi: Tên của chủ đơn được sửa thành:
Nội dung mới:
Công ty TNHH Hợp Nhất Trường Phát

Ghi nhận sửa đổi đơn số: 10453/ TB-SHTT, ngày 24/12/2012
(210) Số đơn: 4-2011-11092 (220) Ngày nộp đơn 06/06/2011

Mục sửa đổi: Tổ chức đại diện SHCN được sửa thành:
Nội dung mới:
Công ty TNHH Trần Hữu Nam và Đồng sự
Số 1 phố Nguyễn Gia Thiều, phường Trần Hưng Đạo, quận Hoàn Kiếm, TP Hà Nội

---

Ghi nhận sửa đổi đơn số: 10454/ TB-SHTT, ngày 24/12/2012
(210) Số đơn: 4-2012-06152 (220) Ngày nộp đơn 03/04/2012
Mục sửa đổi: Mẫu nhãn hiệu được sửa thành:
Nội dung mới:

Ghi nhận sửa đổi đơn số: 10455/ TB-SHTT, ngày 24/12/2012
(210) Số đơn: 4-2012-06153 (220) Ngày nộp đơn 03/04/2012
Mục sửa đổi: Mẫu nhãn hiệu được sửa thành:
Nội dung mới:

Ghi nhận sửa đổi đơn số: 10456/ TB-SHTT, ngày 24/12/2012
(210) Số đơn: 4-2009-10791 (220) Ngày nộp đơn 29/05/2009
Mục sửa đổi: Địa chỉ của chủ đơn được sửa thành:
Nội dung mới:
40 Hoàng Việt, phường 4, quận Tân Bình, Thành phố Hồ Chí Minh

---

Ghi nhận sửa đổi đơn số: 10457/ TB-SHTT, ngày 24/12/2012
(210) Số đơn: 4-2009-10792 (220) Ngày nộp đơn 29/05/2009
Mục sửa đổi: Địa chỉ của chủ đơn được sửa thành:
Nội dung mới:
40 Hoàng Việt, phường 4, quận Tân Bình, Thành phố Hồ Chí Minh

---

Ghi nhận sửa đổi đơn số: 10458/ TB-SHTT, ngày 24/12/2012
(210) Số đơn: 4-2012-01733 (220) Ngày nộp đơn 08/02/2012
Mục sửa đổi: Địa chỉ của chủ đơn được sửa thành:
Nội dung mới:
120/98/76 Thích Quảng Đức, phường 5, quận Phú Nhuận, thành phố Hồ Chí Minh

---

Ghi nhận sửa đổi đơn số: 10459/ TB-SHTT, ngày 24/12/2012
(210) Số đơn: 4-2009-04172 (220) Ngày nộp đơn 12/03/2009
Mục sửa đổi: Địa chỉ của chủ đơn được sửa thành:
Nội dung mới:
Số 9 M5-TT6 khu đô thị Bắc Linh Đàm, phường Đại Kim, quận Hoàng Mai, thành phố Hà Nội

---

Ghi nhận sửa đổi đơn số: 10460/ TB-SHTT, ngày 24/12/2012
(210) Số đơn: 4-2011-26852 (220) Ngày nộp đơn 15/12/2011
Mục sửa đổi: Tổ chức đại diện SHCN được sửa thành:
Nội dung mới:
Công ty TNHH một thành viên Trường Luật
194 Trần Não, khu phố 2, phường Bình An, quận 2, TP Hồ Chí Minh

---

Ghi nhận sửa đổi đơn số: 10461/ TB-SHTT, ngày 24/12/2012
(210) Số đơn: 4-2010-26716 (220) Ngày nộp đơn 17/12/2010
Mục sửa đổi: Địa chỉ của chủ đơn được sửa thành:
Nội dung mới:

79 Tôn Thất Tùng, phường Phù Đổng, thành phố Pleiku, tỉnh Gia Lai

---

Ghi nhận sửa đổi đơn số: 10462/ TB-SHTT, ngày 24/12/2012

(210) Số đơn: 4-2010-26716 (220) Ngày nộp đơn 17/12/2010

Mục sửa đổi: Tổ chức đại diện SHCN được sửa thành:

Nội dung mới:

Huỷ quyền đại diện SHCN đối với

Công ty TNHH tư vấn SHTT và thời trang ngày nay Lê Gia

Ghi nhận sửa đổi đơn số: 10615/ TB-SHTT, ngày 28/12/2012

(210) Số đơn: 4-2012-08593 (220) Ngày nộp đơn 27/04/2012

Mục sửa đổi: Tên và địa chỉ chủ đơn được sửa thành:

Nội dung mới:

Công ty cổ phần đầu tư và phát triển D&G Việt Nam

Số 1, Lê Đức Thọ, phường Mai Dịch, quận Cầu Giấy, thành phố Hà Nội

---

Ghi nhận sửa đổi đơn số: 10616/ TB-SHTT, ngày 28/12/2012

(210) Số đơn: 4-2012-04712 (220) Ngày nộp đơn 16/03/2012

Mục sửa đổi: Tên chủ đơn được sửa thành:

Nội dung mới:

Công ty cổ phần thực phẩm FRISSTA

Ghi nhận sửa đổi đơn số: 10617/ TB-SHTT, ngày 28/12/2012

(210) Số đơn: 4-2011-12899 (220) Ngày nộp đơn 27/06/2011

Mục sửa đổi: Địa chỉ chủ đơn được sửa thành:

Nội dung mới:

Tầng 3, tòa nhà Minh Tâm, 137 đường Nguyễn Văn Cừ, phường Ngọc Lâm, quận Long Biên, thành phố Hà Nội

---

Ghi nhận sửa đổi đơn số: 10618/ TB-SHTT, ngày 28/12/2012

(210) Số đơn: 4-2011-24991 (220) Ngày nộp đơn 23/11/2011

Mục sửa đổi: Địa chỉ chủ đơn được sửa thành:

Nội dung mới:

Tầng 3, tòa nhà Minh Tâm, 137 đường Nguyễn Văn Cừ, phường Ngọc Lâm, quận Long Biên, thành phố Hà Nội

---

Ghi nhận sửa đổi đơn số: 10619/ TB-SHTT, ngày 28/12/2012

(210) Số đơn: 4-2011-24990 (220) Ngày nộp đơn 23/11/2011

Mục sửa đổi: Địa chỉ chủ đơn được sửa thành:

Nội dung mới:

Tầng 3, tòa nhà Minh Tâm, 137 đường Nguyễn Văn Cừ, phường Ngọc Lâm, quận Long Biên, thành phố Hà Nội

---

Ghi nhận sửa đổi đơn số: 10620/ TB-SHTT, ngày 28/12/2012

(210) Số đơn: 4-2012-14836 (220) Ngày nộp đơn 09/07/2012

Mục sửa đổi: Địa chỉ chủ đơn được sửa thành:

Nội dung mới:

Tầng 3, tòa nhà Minh Tâm, 137 đường Nguyễn Văn Cừ, phường Ngọc Lâm, quận Long Biên, thành phố Hà Nội

---

Ghi nhận sửa đổi đơn số: 10621/ TB-SHTT, ngày 28/12/2012

(210) Số đơn: 4-2012-14835 (220) Ngày nộp đơn 09/07/2012

Mục sửa đổi: Địa chỉ chủ đơn được sửa thành:

Nội dung mới:

Tầng 3, tòa nhà Minh Tâm, 137 đường Nguyễn Văn Cừ, phường Ngọc Lâm, quận Long Biên, thành phố Hà Nội

---

Ghi nhận sửa đổi đơn số: 10622/ TB-SHTT, ngày 28/12/2012

(210) Số đơn: 4-2012-14834 (220) Ngày nộp đơn 09/07/2012

Mục sửa đổi: Địa chỉ chủ đơn được sửa thành:

Nội dung mới:

Tầng 3, tòa nhà Minh Tâm, 137 đường Nguyễn Văn Cừ, phường Ngọc Lâm, quận Long Biên, thành phố Hà Nội

---

Ghi nhận sửa đổi đơn số: 10623/ TB-SHTT, ngày 28/12/2012

(210) Số đơn: 4-2012-14833 (220) Ngày nộp đơn 09/07/2012

Mục sửa đổi: Địa chỉ chủ đơn được sửa thành:

Nội dung mới:

Tầng 3, tòa nhà Minh Tâm, 137 đường Nguyễn Văn Cừ, phường Ngọc Lâm, quận Long Biên, thành phố Hà Nội

---

Ghi nhận sửa đổi đơn số: 10624/ TB-SHTT, ngày 28/12/2012

(210) Số đơn: 4-2012-14832 (220) Ngày nộp đơn 09/07/2012

Mục sửa đổi: Địa chỉ chủ đơn được sửa thành:

Nội dung mới:

Tầng 3, tòa nhà Minh Tâm, 137 đường Nguyễn Văn Cừ, phường Ngọc Lâm, quận Long Biên, thành phố Hà Nội

---

Ghi nhận sửa đổi đơn số: 10625/ TB-SHTT, ngày 28/12/2012

(210) Số đơn: 4-2012-14831 (220) Ngày nộp đơn 09/07/2012

Mục sửa đổi: Địa chỉ chủ đơn được sửa thành:

Nội dung mới:

Tầng 3, tòa nhà Minh Tâm, 137 đường Nguyễn Văn Cừ, phường Ngọc Lâm, quận Long Biên, thành phố Hà Nội

---

Ghi nhận sửa đổi đơn số: 10626/ TB-SHTT, ngày 28/12/2012

(210) Số đơn: 4-2012-00053 (220) Ngày nộp đơn 03/01/2012

Mục sửa đổi: Địa chỉ chủ đơn được sửa thành:

Nội dung mới:

Tầng 3, tòa nhà Minh Tâm, 137 đường Nguyễn Văn Cừ, phường Ngọc Lâm, quận Long Biên, thành phố Hà Nội

---

Ghi nhận sửa đổi đơn số: 10627/ TB-SHTT, ngày 28/12/2012

(210) Số đơn: 4-2012-00052 (220) Ngày nộp đơn 03/01/2012

Mục sửa đổi: Địa chỉ chủ đơn được sửa thành:

Nội dung mới:

Tầng 3, tòa nhà Minh Tâm, 137 đường Nguyễn Văn Cừ, phường Ngọc Lâm, quận Long Biên, thành phố Hà Nội

---

Ghi nhận sửa đổi đơn số: 10628/ TB-SHTT, ngày 28/12/2012

(210) Số đơn: 4-2011-25691 (220) Ngày nộp đơn 02/12/2011

Mục sửa đổi: Địa chỉ chủ đơn được sửa thành:

Nội dung mới:

10C Thái Văn Lung, phường Bến Nghé, quận 1, thành phố Hồ Chí Minh

---

Ghi nhận sửa đổi đơn số: 10629/ TB-SHTT, ngày 28/12/2012

(210) Số đơn: 4-2012-09539 (220) Ngày nộp đơn 11/05/2012

Mục sửa đổi: Địa chỉ chủ đơn được sửa thành:

Nội dung mới:

84 đường 284, phường 4, quận 8, thành phố Hồ Chí Minh

Ghi nhận sửa đổi đơn số: 10630/ TB-SHTT, ngày 28/12/2012

(210) Số đơn: 4-2012-20735 (220) Ngày nộp đơn 18/09/2012

Mục sửa đổi: Mẫu nhãn hiệu được sửa thành:

Nội dung mới:

Ghi nhận sửa đổi đơn số: 10631/ TB-SHTT, ngày 28/12/2012

(210) Số đơn: 4-2012-08217 (220) Ngày nộp đơn 26/04/2012

Mục sửa đổi: Tổ chức đại diện SHCNM được sửa thành:

Nội dung mới:

Công ty Cổ phần Sở hữu trí tuệ Việt Mỹ

Phòng 102 Lầu 1, Số 7 Nam Quốc Cang, phường Phạm Ngũ Lão, quận 1, TP. Hồ Chí Minh

---

Ghi nhận sửa đổi đơn số: 10632/ TB-SHTT, ngày 28/12/2012

(210) Số đơn: 4-2008-09192 (220) Ngày nộp đơn 02/05/2008

Mục sửa đổi: Mẫu nhãn hiệu được sửa thành:

Nội dung mới:

Ghi nhận sửa đổi đơn số: 10633/ TB-SHTT, ngày 28/12/2012

(210) Số đơn: 4-2009-27858 (220) Ngày nộp đơn 23/12/2009

Mục sửa đổi 1: Địa chỉ chủ đơn được sửa thành:

Nội dung mới:

21 Lý Văn Phức, phường Tân Định, quận 1, thành phố Hồ Chí Minh

Mục sửa đổi 2: Tổ chức đại diện SHCNM được sửa thành:

Nội dung mới:

Công ty TNHH Sở hữu trí tuệ WINCO

Số 343, phố Đội Cấn, phường Liễu Giai, quận Ba Đình, TP Hà Nội

---

Ghi nhận sửa đổi đơn số: 10634/ TB-SHTT, ngày 28/12/2012

(210) Số đơn: 4-2011-14530 (220) Ngày nộp đơn 18/07/2011

Mục sửa đổi: Mẫu nhãn hiệu được sửa thành:

Nội dung mới:

Ghi nhận sửa đổi đơn số: 10636/ TB-SHTT, ngày 28/12/2012

(210) Số đơn: 4-2005-17575 (220) Ngày nộp đơn 23/12/2005

Mục sửa đổi: Tên chủ đơn được sửa thành:

Nội dung mới:

AMO Uppsala AB

Ghi nhận sửa đổi đơn số: 10637/ TB-SHTT, ngày 28/12/2012

(210) Số đơn: 4-2005-17574 (220) Ngày nộp đơn 23/12/2005

Mục sửa đổi: Tên chủ đơn được sửa thành:

Nội dung mới:

AMO Uppsala AB

Ghi nhận sửa đổi đơn số: 10638/ TB-SHTT, ngày 28/12/2012

(210) Số đơn: 4-2008-23671 (220) Ngày nộp đơn 05/11/2008

Mục sửa đổi: Tên và địa chỉ chủ đơn được sửa thành:

Nội dung mới:

Ngân hàng Thương mại Cổ phần An Bình

170 Hai Bà Trưng, phường Đa Kao, quận 1, thành phố Hồ Chí Minh

---

Ghi nhận sửa đổi đơn số: 10639/ TB-SHTT, ngày 28/12/2012

(210) Số đơn: 4-2008-23672 (220) Ngày nộp đơn 05/11/2008

Mục sửa đổi: Tên và địa chỉ chủ đơn được sửa thành:

Nội dung mới:

Ngân hàng Thương mại Cổ phần An Bình

170 Hai Bà Trưng, phường Đa Kao, quận 1, thành phố Hồ Chí Minh

---

Ghi nhận sửa đổi đơn số: 10640/ TB-SHTT, ngày 28/12/2012

(210) Số đơn: 4-2009-12836 (220) Ngày nộp đơn 24/06/2009

Mục sửa đổi: Đại diện SHCN được sửa thành:

Nội dung mới:

Công ty TNHH A.M.B.Y.S tại Hà Nội

Số 3, Ngõ 123, Đường Âu Cơ, phường Tứ Liên, quận Tây Hồ, TP. Hà Nội

---

Ghi nhận sửa đổi đơn số: 10641/ TB-SHTT, ngày 28/12/2012

(210) Số đơn: 4-2011-18190 (220) Ngày nộp đơn 31/08/2011

Mục sửa đổi: Danh mục sản phẩm được sửa thành:

Nội dung mới:

Tách các nhóm 01, 02, 04, 05, 06, 08, 10, 11, 13, 14, 15, 16, 17, 19, 20, 22, 23, 24, 26, 27, 28, 29, 30, 33, 34, 36, 38, 40, 41, 44, 45 thành đơn mới

---

Ghi nhận sửa đổi đơn số: 10642/ TB-SHTT, ngày 28/12/2012

(210) Số đơn: 4-2012-11775 (220) Ngày nộp đơn 04/06/2012

Mục sửa đổi: Địa chỉ chủ đơn được sửa thành:

Nội dung mới:

Số 290, đường Lê Chí Dân, khu 2, phường Hiệp An, thành phố Thủ Dầu Một, tỉnh Bình Dương

---

Ghi nhận sửa đổi đơn số: 10643/ TB-SHTT, ngày 28/12/2012

(210) Số đơn: 4-2011-14571 (220) Ngày nộp đơn 18/07/2011

Mục sửa đổi: Địa chỉ chủ đơn được sửa thành:

Nội dung mới:

Số 10, phố Quang Trung, phường Quang Trung, quận Hà Đông, thành phố Hà Nội

---

Ghi nhận sửa đổi đơn số: 10644/ TB-SHTT, ngày 28/12/2012
(210) Số đơn: 4-2011-25713 (220) Ngày nộp đơn 02/12/2011
Mục sửa đổi: Địa chỉ chủ đơn được sửa thành:
Nội dung mới:
1-9, Tsurunocho, Kita-ku, Osaka, Japan

Ghi nhận sửa đổi đơn số: 10645/ TB-SHTT, ngày 28/12/2012
(210) Số đơn: 4-2010-08351 (220) Ngày nộp đơn 21/04/2010
Mục sửa đổi: Tên và địa chỉ chủ đơn được sửa thành:
Nội dung mới:
Công Ty cổ phần Thiết bị vật tư ngân hàng và An toàn kho quỹ Việt Nam
Thôn Lập Thành, xã Đông Xuân, huyện Quốc Oai, thành phố Hà Nội

---

Ghi nhận sửa đổi đơn số: 10646/ TB-SHTT, ngày 28/12/2012
(210) Số đơn: 4-2011-26491 (220) Ngày nộp đơn 12/12/2011
Mục sửa đổi: Địa chỉ chủ đơn được sửa thành:
Nội dung mới:
54 rue La Boétie, 75008 Paris, France

Ghi nhận sửa đổi đơn số: 10647/ TB-SHTT, ngày 28/12/2012
(210) Số đơn: 4-2011-26490 (220) Ngày nộp đơn 12/12/2011
Mục sửa đổi: Địa chỉ chủ đơn được sửa thành:
Nội dung mới:
54 rue La Boétie, 75008 Paris, France

Ghi nhận sửa đổi đơn số: 10648/ TB-SHTT, ngày 28/12/2012
(210) Số đơn: 4-2009-12736 (220) Ngày nộp đơn 23/06/2009
Mục sửa đổi: Đại diện SHCN được sửa thành:
Nội dung mới:
Huỷ bỏ đại diện SHCN đối với:
Công ty TNHH sở hữu trí tuệ và công nghệ Thủ đô

Ghi nhận sửa đổi đơn số: 10649/ TB-SHTT, ngày 28/12/2012
(210) Số đơn: 4-2009-20631 (220) Ngày nộp đơn 28/09/2009
Mục sửa đổi 1: Đại diện SHCN được sửa thành:
Nội dung mới:

Huỷ bỏ đại diện SHCN đối với:
Công ty TNHH Đại tín và Liên danh
Mục sửa đổi 2: Danh mục sản phẩm/dịch vụ được sửa thành:
Nội dung mới:
Huỷ bỏ dịch vụ quảng cáo trong nhóm 35

Ghi nhận sửa đổi đơn số: 10650/ TB-SHTT, ngày 28/12/2012
(210) Số đơn: 4-2010-13818 (220) Ngày nộp đơn 28/06/2010
Mục sửa đổi: Tên và địa chỉ chủ đơn được sửa thành:
Nội dung mới:
Công ty cổ phần KATA Việt Nam
Số 6, ngách 91/2 đường Nguyễn Văn Trỗi, phường Phương Liệt, quận Thanh Xuân, thành phố Hà Nội

---

Ghi nhận sửa đổi đơn số: 10652/ TB-SHTT, ngày 28/12/2012
(210) Số đơn: 4-2009-17835 (220) Ngày nộp đơn 24/08/2009
Mục sửa đổi: Tên chủ đơn được sửa thành:
Nội dung mới:
Công ty Cổ phần AVINAA

Ghi nhận sửa đổi đơn số: 10653/ TB-SHTT, ngày 28/12/2012
(210) Số đơn: 4-2009-04173 (220) Ngày nộp đơn 12/03/2009
Mục sửa đổi: Địa chỉ chủ đơn được sửa thành:
Nội dung mới:
Số 9 M5-TT6, khu đô thị Bắc Linh Đàm, phường Đại Kim, quận Hoàng Mai, thành phố Hà Nội

---

Ghi nhận sửa đổi đơn số: 10654/ TB-SHTT, ngày 28/12/2012
(210) Số đơn: 4-2008-23676 (220) Ngày nộp đơn 05/11/2008
Mục sửa đổi: Tổ chức đại diện SHCN được sửa thành:
Nội dung mới:
Công ty TNHH INLES Sở hữu trí tuệ
Số 10, ngõ 88, phố Thái Thịnh, phường Ngã Tư Sở, quận Đống Đa, TP Hà Nội

---

Ghi nhận sửa đổi đơn số: 10655/ TB-SHTT, ngày 28/12/2012
(210) Số đơn: 4-2011-19513 (220) Ngày nộp đơn 19/09/2011

Mục sửa đổi: Tổ chức đại diện SHCN được sửa thành:

Nội dung mới:

Công ty TNHH một thành viên Trường Luật

194 Trần Não, khu phố 2, phường Bình An, quận 2, TP Hồ Chí Minh

---

Ghi nhận sửa đổi đơn số: 10768/SHTT-NH2, ngày 28/12/2012

(210) Số đơn: 4-2011-09246 (220) Ngày nộp đơn 16/05/2011

Mục sửa đổi: Tách đơn:

Nội dung mới:

Nhóm 06, 17, 21, 31, 35, 36, 37, 39, 40, 41, 42, 45 tách sang đơn 4-2012-26080

Nhóm 43 giữ ở đơn 4-2011-09246

Ghi nhận sửa đổi đơn số: 10509/SHTT-NH2, ngày 25/12/2012

(210) Số đơn: 4-2010-14001 (220) Ngày nộp đơn 30/06/2010

Mục sửa đổi: Tách đơn:

Nội dung mới:

Tách phần chữ "HOADANG EST.JSC" trong mẫu nhãn hiệu sang đơn 4-2012-15221, đồng thời loại bỏ nhóm 25 và một phần dịch vụ trong nhóm 35:"mua bán hàng may mặc, quần áo, bông vải sợi; mua bán chất đốt; mua bán đèn trang trí nội ngoại thất, thiết bị chiếu sáng"

Phần nhãn hiệu còn lại

giữ ở đơn gốc 4-2010-14001, đồng thời giữ nguyên nhóm 25; nhóm 35

Ghi nhận sửa đổi đơn số: 10510/SHTT-NH2, ngày 25/12/2012

(210) Số đơn: 4-2007-12824 (220) Ngày nộp đơn 09/07/2007

Mục sửa đổi: Danh mục sản phẩm được sửa thành:

Nội dung mới:

Loại bỏ nhóm 23 ra khỏi danh mục sản phẩm yêu cầu đăng ký

Các nhóm còn lại giữ nguyên

Ghi nhận sửa đổi đơn số: 10775/SHTT-NH2, ngày 28/12/2012

(210) Số đơn: 4-2009-16660 (220) Ngày nộp đơn 10/08/2009
Mục sửa đổi: Tên người nộp đơn được sửa thành:
Nội dung mới:
Công ty TNHH cơ khí và xây lắp Hồng Phát

Ghi nhận sửa đổi đơn số: 10772/SHTT-NH2, ngày 28/12/2012
(210) Số đơn: 4-2012-18841 (220) Ngày nộp đơn 24/08/2012
Mục sửa đổi: Địa chỉ người nộp đơn được sửa thành:
Nội dung mới:
84 đường 284, phường 4, quận 8, thành phố Hồ Chí Minh

Ghi nhận sửa đổi đơn số: 10771/SHTT-NH2, ngày 28/12/2012
(210) Số đơn: 4-2012-01681 (220) Ngày nộp đơn 08/02/2012
Mục sửa đổi: Địa chỉ người nộp đơn được sửa thành:
Nội dung mới:
Phòng 1202, lầu 12, toà nhà Havana, số 132 Hàm Nghi, phường Bến Thành, quận 1, thành phố Hồ Chí Minh

---

Ghi nhận sửa đổi đơn số: 10769/SHTT-NH2, ngày 28/12/2012
(210) Số đơn: 4-2011-17487 (220) Ngày nộp đơn 23/08/2011
Mục sửa đổi: Đại diện SHCN được sửa thành:
Nội dung mới:
Công ty TNHH một thành viên Trường Luật
194 Trần Não, khu phố 2, phường Bình An, quận 2, TP Hồ Chí Minh

---

Ghi nhận sửa đổi đơn số: 96/SHTT-NH2, ngày 08/01/2013
(210) Số đơn: 4-2010-26590 (220) Ngày nộp đơn 16/12/2010
Mục sửa đổi: Tên và địa chỉ của chủ đơn được sửa thành:
Nội dung mới:
Công ty cổ phần thương mại dịch vụ Đại Khánh
Lô L2, 52-53, đường số 53, KDC Ngân Thuận, phường Bình Thuỷ, thành phố Cần Thơ

Ghi nhận sửa đổi đơn số: 97/SHTT-NH2, ngày 08/01/2013
(210) Số đơn: 4-2011-04423 (220) Ngày nộp đơn 15/03/2011
Mục sửa đổi: Địa chỉ của chủ đơn được sửa thành:
Nội dung mới:

Số 35A, đường số 1, phố Trần Thái Tông, phường Dịch Vọng, quận Cầu Giấy, thành phố Hà Nội

---

Ghi nhận sửa đổi đơn số: 98/SHTT-NH2, ngày 08/01/2013

(210) Số đơn: 4-2011-06120 (220) Ngày nộp đơn 05/04/2011

Mục sửa đổi: Địa chỉ của chủ đơn được sửa thành:

Nội dung mới:

309 Trần Bình trọng, phường 4, quận 5, thành phố Hồ Chí Minh

Ghi nhận sửa đổi đơn số: 915/TB-SHTT, ngày 31/01/2013

(210) Số đơn: 4-2009-20207 (220) Ngày nộp đơn 22/09/2009

Mục sửa đổi: Địa chỉ của chủ đơn được sửa thành:

Nội dung mới:

Lầu 9, toà nhà Giầy Việt, 180-182 Lý Chính Thắng, phường 9, quận 3, thành phố Hồ Chí Minh

---

Ghi nhận sửa đổi đơn số: 397/TB-SHTT, ngày 14/01/2013

(210) Số đơn: 4-2011-24813 (220) Ngày nộp đơn 22/11/2011

Mục sửa đổi: Địa chỉ của chủ đơn được sửa thành:

Nội dung mới:

Lầu 12, Rosana Tower, 60 Nguyễn Đình Chiểu, phường Đa Kao, quận 1, thành phố Hồ Chí Minh

---

Ghi nhận sửa đổi đơn số: 595/TB-SHTT, ngày 21/01/2013

(210) Số đơn: 4-2011-05107 (220) Ngày nộp đơn 24/03/2011

Mục sửa đổi: Địa chỉ của chủ đơn được sửa thành:

Nội dung mới:

Phòng 506, số 8 Phạm Ngọc Thạch, phường Kim Liên, quận Đống Đa, TP Hà Nội

---

c- Thông báo từ chối ghi nhận yêu cầu sửa đổi đơn

Theo Thông báo số 10651/TB-SHTT, ngày 28 tháng 12 năm 2012

Số đơn: 4-2004-13624 Ngày nộp đơn: 20/10/2006

Yêu cầu sửa đổi đơn nói trên bị từ chối vì lý do sau:

Không đáp ứng Điều 17.1 Thông tư 01/2007/TT-BKHCN, do tên chủ đơn cần sửa trong tờ khai sửa đổi đơn "Công ty cổ phần tập đoàn Thịnh Phát Kin Tum" khác với tên doanh nghiệp trong GPĐKKD "Công ty TNHH một thành viên thương mại Thịnh Phát".

---

d- Thông báo kết quả xem xét yêu cầu sửa đổi đơn

Theo Thông báo số 10688/SHTT-NH2, ngày 28 tháng 12 năm 2012

Số đơn: 4-2010-27155 Ngày nộp đơn: 23/12/2010

Yêu cầu sửa đổi đơn nói trên chưa được chấp thuận vì lý do sau:

Thiếu bản sao GPĐKKD cũ có địa chỉ như trong tờ khai đơn đăng ký nhãn hiệu số 4-2010-27155

Theo Thông báo số 10709/SHTT-NH2, ngày 28 tháng 12 năm 2012

Số đơn: 4-2009-19858 Ngày nộp đơn: 17/09/2009

Yêu cầu sửa đổi đơn nói trên chưa được chấp thuận vì lý do sau:

Địa chỉ yêu cầu sửa đổi trong tờ khai sửa đổi đơn không thống nhất với địa chỉ trong ĐKKD. Đề nghị người nộp đơn bổ sung bản sao GPĐKKD có địa chỉ như trong tờ khai sửa đổi đơn nhãn hiệu.

Theo Thông báo số 10443/SHTT-NH2, ngày 24 tháng 12 năm 2012

Số đơn: 4-2008-09258 Ngày nộp đơn: 02/05/2008

Yêu cầu sửa đổi đơn nói trên chưa được chấp thuận vì lý do sau:

Cần sửa đổi bổ sung như sau: đề nghị tiến hành thủ tục Chuyển giao đơn theo quy định tại Quy chế thẩm định Đơn nhãn hiệu .

PHẦN VIII

CHUYỂN GIAO ĐƠN

a- Chuyển giao đơn sáng chế và kiểu dáng CN

Ghi nhận chuyển giao đơn số: 751/ TB-SHTT, ngày 25/01/2013

(210) Số đơn: 1-2007-00592 (220) Ngày nộp đơn: 19/03/2007

Mục sửa đổi: Chuyển giao đơn

Bên chuyển giao:

SK Telecom Co., Ltd. (KR)

11, Euljiro, 2-ga, Jung-gu, Seoul 100-844, Republic of Korea

Bên nhận chuyển giao :

SK Planet Co., Ltd. (KR)

11, Euljiro, 2-ga, Jung-gu, Seoul 100-844, Republic of Korea

Ghi nhận chuyển giao đơn số: 751/ TB-SHTT, ngày 25/01/2013

(210) Số đơn: 1-2007-00598 (220) Ngày nộp đơn: 20/03/2007

Mục sửa đổi: Chuyển giao đơn

Bên chuyển giao:

SK Telecom Co., Ltd. (KR)

11, Euljiro, 2-ga, Jung-gu, Seoul 100-844, Republic of Korea

Bên nhận chuyển giao :

SK Planet Co., Ltd. (KR)

11, Euljiro, 2-ga, Jung-gu, Seoul 100-844, Republic of Korea

Ghi nhận chuyển giao đơn số: 753/ TB-SHTT, ngày 25/01/2013

(210) Số đơn: 1-2008-01481 (220) Ngày nộp đơn: 16/06/2008

Mục sửa đổi: Chuyển giao đơn

Bên chuyển giao:

SANYO ELECTRIC CO., LTD (JP)

5-5, Keihan-Hondori 2-chome, Moriguchi City, Osaka 570-8677, Japan

Bên nhận chuyển giao :

1. HAIER GROUP CORPORATION (CN)

No.1, Haier Road, Hi-tech zone, Qingdao, Shandong 266101, China
2. QINGDAO HAIER WASHING MACHINE CO., LTD. (CN)
No.1, Haier Road, Hi-tech zone, Qingdao, Shandong 266101, China

---

b- Chuyển giao đơn nhãn hiệu

Ghi nhận chuyển giao đơn số: 10684/ TB-SHTT, ngày 28/12/2012
(210) Số đơn: 4-2010-18134 (220) Ngày nộp đơn: 27/08/2010
Mục sửa đổi: Chuyển giao đơn
Bên chuyển giao:
Sheraton International , LLC. (US)
1111 Westchester Avenue, White Plains, New York 10604, USA
Bên nhận chuyển giao :
Sheraton International IP, LLC
One StarPoint, Stamford, Connecticut 06902, United States of America

---

Ghi nhận chuyển giao đơn số: 10674/ SHTT-NH2, ngày 28/12/2012
(210) Số đơn: 4-2011-05662 (220) Ngày nộp đơn: 30/03/2011
Mục sửa đổi: Chuyển giao đơn
Bên chuyển giao:
Công ty TNHH Thành Bảo
24 B Nguyễn Biểu, phường 1, quận 5, TP. Hồ Chí Minh
Bên nhận chuyển giao :
ETI ELEKTROELEMENT d.d.
Obrezija 5, SI-1411 Izlake, Slovenia

Ghi nhận chuyển giao đơn số: 10675/ SHTT-NH2, ngày 28/12/2012
(210) Số đơn: 4-2011-14360 (220) Ngày nộp đơn: 14/07/2011
Mục sửa đổi: Chuyển giao đơn
Bên chuyển giao:
JAC RECRUITMENT PTE LTD.
138 Robinson Road #15-00 The Corporate Office Singapore 068906
Bên nhận chuyển giao :
JAC RECRUITMENT ASIA LTD.
138 Robinson Road #15-00 The Corporate Office Singapore 068906

Ghi nhận chuyển giao đơn số: 10675/ SHTT-NH2, ngày 28/12/2012

(210) Số đơn: 4-2011-12325 (220) Ngày nộp đơn: 21/06/2011

Mục sửa đổi: Chuyển giao đơn

Bên chuyển giao:

Công ty cổ phần đầu tư và phát triển Dana Land

Tầng 1, toà nhà Indochina, số 74 Bạch Đằng, quận Hải Châu, TP. Đà Nẵng

Bên nhận chuyển giao :

Công ty cổ phần đầu tư DanaGroup

Số 39 đường Tô Ngọc Vân, phường Quảng An, quận Tây Hồ, TP. Hà Nội

---

Ghi nhận chuyển giao đơn số: 10677/ SHTT-NH2, ngày 28/12/2012

(210) Số đơn: 4-2011-26085 (220) Ngày nộp đơn: 07/12/2011

Mục sửa đổi: Chuyển giao đơn

Bên chuyển giao:

Công ty cổ phần đầu tư và phát triển Dana Land

Tầng 1, toà nhà Indochina, số 74 Bạch Đằng, quận Hải Châu, TP. Đà Nẵng

Bên nhận chuyển giao :

Công ty cổ phần đầu tư DanaGroup

Số 39 đường Tô Ngọc Vân, phường Quảng An, quận Tây Hồ, TP. Hà Nội

---

Ghi nhận chuyển giao đơn số: 9703/ SHTT-NH2, ngày 29/11/2012

(210) Số đơn: 4-2011-02641 (220) Ngày nộp đơn: 21/02/2011

Mục sửa đổi: Chuyển giao đơn

Bên chuyển giao:

Ankica Seitz

Querweg 10, 09569 Oederan, Germany

Bên nhận chuyển giao :

Marco Seitz

Briver Allee 8, 91207, Lauf an der Pegnitz, Germany

Ghi nhận chuyển giao đơn số: 9704/ SHTT-NH2, ngày 29/11/2012

(210) Số đơn: 4-2012-18245 (220) Ngày nộp đơn: 17/08/2012

Mục sửa đổi: Chuyển giao đơn

Bên chuyển giao:

Công ty TNHH một thành viên Xuân Kiểm Phát

Thôn Đông Bình, ấp Bùi Chu, xã Bắc Sơn, huyện Trảng Bom, tỉnh Đồng Nai

Bên nhận chuyển giao :

Công ty TNHH một thành viên Mặt Trời Năng Lượng Vàng
Tổ 16, khu phố 4, phường Trảng Dài, thành phố Biên Hòa, tỉnh Đồng Nai

---

Ghi nhận chuyển giao đơn số: 9705/ SHTT-NH2, ngày 29/11/2012
(210) Số đơn: 4-2011-27660 (220) Ngày nộp đơn: 23/12/2011
Mục sửa đổi: Chuyển giao đơn
Bên chuyển giao:
Công ty cổ phần thương mại dịch vụ Tầm Nhìn Trí Tuệ
25/4 Văn Cao, phường Phú Thạnh, quận Tân Phú, TP. Hồ Chí Minh
Bên nhận chuyển giao :
Công ty cổ phần thương mại đầu tư Tầm Nhìn Trí Tuệ
56/8 Quang Trung, phường 11, quận Gò Vấp, TP. Hồ Chí Minh

Ghi nhận chuyển giao đơn số: 9706/ SHTT-NH2, ngày 29/11/2012
(210) Số đơn: 4-2009-23987 (220) Ngày nộp đơn: 05/11/2009
Mục sửa đổi: Chuyển giao đơn
Bên chuyển giao:
Công ty TNHH vật liệu và xây dựng Tài Việt
Lô 14, B1.10 An Hoà 4, phường An Hải Bắc, quận Sơn Trà, thành phố Đà Nẵng
Bên nhận chuyển giao :
Công ty cổ phần SMART
207 Phó Đức Chính, phường An Hải Bắc, quận Sơn Trà, thành phố Đà Nẵng

---

Ghi nhận chuyển giao đơn số: 9707/ SHTT-NH2, ngày 29/11/2012
(210) Số đơn: 4-2011-00760 (220) Ngày nộp đơn: 13/01/2011
Mục sửa đổi: Chuyển giao đơn
Bên chuyển giao:
Công ty cổ phần truyền thông Indochina
Tầng 2, tòa nhà 3D, đường Duy Tân, phường Dịch Vọng Hậu, quận Cầu Giấy, thành phố Hà Nội
Bên nhận chuyển giao :
Công ty cổ phần đầu tư thương mại quốc tế Đông Dương
Tầng 2, tòa nhà 3D, đường Nguyễn Phong Sắc, phường Dịch Vọng Hậu, quận Cầu Giấy, thành phố Hà Nội

---

Ghi nhận chuyển giao đơn số: 9708/ SHTT-NH2, ngày 29/11/2012
(210) Số đơn: 4-2011-00761 (220) Ngày nộp đơn: 13/01/2011

Mục sửa đổi: Chuyển giao đơn

Bên chuyển giao:

Công ty cổ phần truyền thông Indochina

Tầng 2, tòa nhà 3D, đường Duy Tân, phường Dịch Vọng Hậu, quận Cầu Giấy, thành phố Hà Nội

Bên nhận chuyển giao :

Công ty cổ phần đầu tư thương mại quốc tế Đông Dương

Tầng 2, tòa nhà 3D, đường Nguyễn Phong Sắc, phường Dịch Vọng Hậu, quận Cầu Giấy, thành phố Hà Nội

---

Ghi nhận chuyển giao đơn số: 9711/ SHTT-NH2, ngày 29/11/2012

(210) Số đơn: 4-2011-12368 (220) Ngày nộp đơn: 21/06/2011

Mục sửa đổi: Chuyển giao đơn

Bên chuyển giao:

Công ty cổ trách nhiệm hữu hạn Biển Kim Cương

Lô B4.1-17, khu dân cư An Cư 2 mở rộng, phường Phước Mỹ, quận Sơn Trà, TP. Đà Nẵng

Bên nhận chuyển giao :

Lưu Lan Phương

Số 2 Nguyễn Ngọc Nại, phường Khương Mai, quận Thanh Xuân, TP. Hà Nội

---

Ghi nhận chuyển giao đơn số: 9737/ SHTT-NH2, ngày 29/11/2012

(210) Số đơn: 4-2011-12367 (220) Ngày nộp đơn: 21/06/2011

Mục sửa đổi: Chuyển giao đơn

Bên chuyển giao:

Công ty cổ trách nhiệm hữu hạn Biển Kim Cương

Lô B4.1-17, khu dân cư An Cư 2 mở rộng, phường Phước Mỹ, quận Sơn Trà, TP. Đà Nẵng

Bên nhận chuyển giao :

Lưu Lan Phương

Số 2 Nguyễn Ngọc Nại, phường Khương Mai, quận Thanh Xuân, TP. Hà Nội

---

Ghi nhận chuyển giao đơn số: 9809/ SHTT-NH2, ngày 30/11/2012

(210) Số đơn: 4-2011-21687 (220) Ngày nộp đơn: 14/10/2011

Mục sửa đổi: Chuyển giao đơn

Bên chuyển giao:

Công ty trách nhiệm hữu hạn Vina Duke

ấp 1, xã Phước Vĩnh An, huyện Củ Chi, TP. Hồ Chí Minh

Bên nhận chuyển giao :

Deuter Sport GmbH & Co. KG

SiemensstraBe 1, 86368 Gersthofen, Germany

Ghi nhận chuyển giao đơn số: 9329/ SHTT-NH2, ngày 15/11/2012

(210) Số đơn: 4-2010-14906 (220) Ngày nộp đơn: 12/07/2010

Mục sửa đổi: Chuyển giao đơn

Bên chuyển giao:

1) SAMSUNG ELECTRONICS CO., LTD.

416, Maetan-dong, Yeongtong-gu, Suwon-si, Gyeonggi-do, Republic of Korea

2) SAMSUNG C&T Corporation.

1321-20, Seocho Dong, Seocho-Gu, Seoul, Republic of Korea

Bên nhận chuyển giao :

SAMSUNG ELECTRONICS CO., LTD.

416, Maetan-dong, Yeongtong-gu, Suwon-si, Gyeonggi-do, Republic of Korea

---

Ghi nhận chuyển giao đơn số: 9330/ SHTT-NH2, ngày 15/11/2012

(210) Số đơn: 4-2011-24681 (220) Ngày nộp đơn: 12/07/2010

Mục sửa đổi: Chuyển giao đơn

Bên chuyển giao:

1) SAMSUNG ELECTRONICS CO., LTD.

416, Maetan-dong, Yeongtong-gu, Suwon-si, Gyeonggi-do, Republic of Korea

2) SAMSUNG C&T Corporation.

1321-20, Seocho Dong, Seocho-Gu, Seoul, Republic of Korea

Bên nhận chuyển giao :

SAMSUNG C&T Corporation.

1321-20, Seocho Dong, Seocho-Gu, Seoul, Republic of Korea

Ghi nhận chuyển giao đơn số: 8879/ SHTT-NH2, ngày 08/11/2012

(210) Số đơn: 4-2012-03103 (220) Ngày nộp đơn: 27/02/2012

Mục sửa đổi: Chuyển giao đơn

Bên chuyển giao:

Công ty TNHH thương mại và đầu tư Thiên Vinh

Số 9, hẻm 43/49/8 phố Trung Kính, phường Trung Hoà, quận Cầu Giấy, TP. Hà Nội

Bên nhận chuyển giao :

Hoàng Đình Dương

Xã Bình Xuyên, huyện Bình Giang, tỉnh Hải Dương

Ghi nhận chuyển giao đơn số: 8880/ SHTT-NH2, ngày 08/11/2012

(210) Số đơn: 4-2012-15883 (220) Ngày nộp đơn: 03/08/2011

Mục sửa đổi: Chuyển giao đơn

Bên chuyển giao:

Công ty TNHH thương mại và đầu tư Thiên Vinh

Số 9, hẻm 43/49/8 phố Trung Kính, phường Trung Hoà, quận Cầu Giấy, TP. Hà Nội

Bên nhận chuyển giao :

Hoàng Đình Dương

Xã Bình Xuyên, huyện Bình Giang, tỉnh Hải Dương

Ghi nhận chuyển giao đơn số: 8881/ SHTT-NH2, ngày 08/11/2012

(210) Số đơn: 4-2012-10787 (220) Ngày nộp đơn: 25/05/2012

Mục sửa đổi: Chuyển giao đơn

Bên chuyển giao:

Công ty TNHH hoá chất Bông Mai Vàng

204 Cộng Hoà, phường 12, quận Tân Bình, TP. Hồ Chí Minh

Bên nhận chuyển giao :

Công ty cổ phần OSEVEN

Đường số 2, khu công nghiệp Tân Đông Hiệp B, phường Tân Đông Hiệp, thị xã Dĩ An, tỉnh Bình Dương

---

Ghi nhận chuyển giao đơn số: 8882/ SHTT-NH2, ngày 08/11/2012

(210) Số đơn: 4-2012-11964 (220) Ngày nộp đơn: 06/06/2012

Mục sửa đổi: Chuyển giao đơn

Bên chuyển giao:

Hộ kinh doanh mỳ Quảng Mỹ Sơn

Số 38 đường Đinh Tiên Hoàng, phường ĐaKao, quận 1, TP. Hồ Chí Minh

Bên nhận chuyển giao :

Hộ kinh doanh bảng hiệu: Mỳ Quảng Mỹ Sơn

81 Hoàng Diệu, phường Phước Ninh, quận Hải Châu, TP. Đà Nẵng

Ghi nhận chuyển giao đơn số: 8883/ SHTT-NH2, ngày 08/11/2012

(210) Số đơn: 4-2011-10620 (220) Ngày nộp đơn: 31/05/2011

Mục sửa đổi: Chuyển giao đơn

Bên chuyển giao:

Công ty TNHH dược phẩm Việt-Pháp

Số 36B, ngõ 111, phố Nguyễn Phong Sắc, phường Dịch Vọng Hậu, quận Cầu Giấy, TP. Hà Nội

Bên nhận chuyển giao :
medac Gesellschaft fur klinische Spezialpraparate mbH
Theaterstrasse 6, 22880 Wedel, Germany

Ghi nhận chuyển giao đơn số: 8884/ SHTT-NH2, ngày 08/11/2012
(210) Số đơn: 4-2011-12343 (220) Ngày nộp đơn: 21/06/2011
Mục sửa đổi: Chuyển giao đơn
Bên chuyển giao:
Callaway Golf Company
2180 Rutherford Road, Carlsbad, California 92008-7328, USA
Bên nhận chuyển giao :
Perry Ellis International Group Holdings Limited
Montague Sterling Center, 5th Floor, East Bay Street, Nassau, Bahamas

---

Ghi nhận chuyển giao đơn số: 8885/ SHTT-NH2, ngày 08/11/2012
(210) Số đơn: 4-2011-12344 (220) Ngày nộp đơn: 21/06/2011
Mục sửa đổi: Chuyển giao đơn
Bên chuyển giao:
Callaway Golf Company
2180 Rutherford Road, Carlsbad, California 92008-7328, USA
Bên nhận chuyển giao :
Perry Ellis International Group Holdings Limited
Montague Sterling Center, 5th Floor, East Bay Street, Nassau, Bahamas

---

Ghi nhận chuyển giao đơn số: 8886/ SHTT-NH2, ngày 08/11/2012
(210) Số đơn: 4-2011-12345 (220) Ngày nộp đơn: 21/06/2011
Mục sửa đổi: Chuyển giao đơn
Bên chuyển giao:
Callaway Golf Company
2180 Rutherford Road, Carlsbad, California 92008-7328, USA
Bên nhận chuyển giao :
Perry Ellis International Group Holdings Limited
Montague Sterling Center, 5th Floor, East Bay Street, Nassau, Bahamas

---

Ghi nhận chuyển giao đơn số: 8887/ SHTT-NH2, ngày 08/11/2012
(210) Số đơn: 4-2012-11547 (220) Ngày nộp đơn: 31/05/2012

Mục sửa đổi: Chuyển giao đơn

Bên chuyển giao:

Công ty cổ phần hàng tiêu dùng Ma San

Tầng 12, toà nhà Kumho Asiana Plaza Saigon, số 39 Lê Duẩn, phường Bến Nghé, quận 1, TP. Hồ Chí Minh

Bên nhận chuyển giao :

Công ty cổ phần VINACAFE Biên Hòa

Khu công nghiệp Biên Hòa 1, tỉnh Đồng Nai

Ghi nhận chuyển giao đơn số: 8888/ SHTT-NH2, ngày 08/11/2012

(210) Số đơn: 4-2012-10882 (220) Ngày nộp đơn: 25/05/2012

Mục sửa đổi: Chuyển giao đơn

Bên chuyển giao:

Công ty cổ phần hàng tiêu dùng Ma San

Tầng 12, toà nhà Kumho Asiana Plaza Saigon, số 39 Lê Duẩn, phường Bến Nghé, quận 1, TP. Hồ Chí Minh

Bên nhận chuyển giao :

Công ty cổ phần VINACAFE Biên Hòa

Khu công nghiệp Biên Hòa 1, tỉnh Đồng Nai

Ghi nhận chuyển giao đơn số: 8889/ SHTT-NH2, ngày 08/11/2012

(210) Số đơn: 4-2011-15885 (220) Ngày nộp đơn: 03/08/2011

Mục sửa đổi: Chuyển giao đơn

Bên chuyển giao:

Công ty TNHH thương mại và đầu tư Thiên Vinh

Số 9, hẻm 43/49/8 phố Trung Kính, phường Trung Hoà, quận Cầu Giấy, TP. Hà Nội

Bên nhận chuyển giao :

Hoàng Đình Dương

Xã Bình Xuyên, huyện Bình Giang, tỉnh Hải Dương

Ghi nhận chuyển giao đơn số: 7787/TB-SHTT, ngày 04/10/2012

(210) Số đơn: 4-2008-12688 (220) Ngày nộp đơn: 16/06/2008

Mục sửa đổi: Chuyển giao đơn

Bên chuyển giao:

Công ty TNHH một thành viên kiều hối ngân hàng Sài Gòn Thương Tín

223 Nam Kỳ Khởi Nghĩa, phường 7, quận 3, TP. Hồ Chí Minh

Bên nhận chuyển giao :

Ngân hàng thương mại cổ phần Sài Gòn Thương Tín

266 - 268 Nam Kỳ Khởi Nghĩa, phường 8, quận 3, TP. Hồ Chí Minh

---

Ghi nhận chuyển giao đơn số: 7788/TB-SHTT, ngày 04/10/2012

(210) Số đơn: 4-2008-12689 (220) Ngày nộp đơn: 16/06/2008

Mục sửa đổi: Chuyển giao đơn

Bên chuyển giao:

Công ty TNHH một thành viên kiều hối ngân hàng Sài Gòn Thương Tín

223 Nam Kỳ Khởi Nghĩa, phường 7, quận 3, TP. Hồ Chí Minh

Bên nhận chuyển giao :

Ngân hàng thương mại cổ phần Sài Gòn Thương Tín

266 - 268 Nam Kỳ Khởi Nghĩa, phường 8, quận 3, TP. Hồ Chí Minh

---

Ghi nhận chuyển giao đơn số: 7608/SHTT-NH2, ngày 28/09/2012

(210) Số đơn: 4-2010-09769 (220) Ngày nộp đơn: 10/05/2010

Mục sửa đổi: Chuyển giao đơn

Bên chuyển giao:

Công ty TNHH truyền thông Đất Việt

87C Trần Hưng Đạok, phường Tân Thành, quận Tân Phú, thành phố Hồ Chí Minh

Bên nhận chuyển giao :

Công ty TNHH BZT USA

Số 48-50-52 đường Điện Cao Thế, phường Tân Sơn Nhì, quận Tân Phú, thành phố Hồ Chí Minh

---

Ghi nhận chuyển giao đơn số: 7609/SHTT-NH2, ngày 28/09/2012

(210) Số đơn: 4-2012-14922 (220) Ngày nộp đơn: 10/07/2012

Mục sửa đổi: Chuyển giao đơn

Bên chuyển giao:

Công ty cổ phần sản xuất và thương mại Tiến Phát

Thôn Như Phượng Hạ, xã Long Hưng, huyện Văn Giang, tỉnh Hưng Yên

Bên nhận chuyển giao :

Công ty cổ phần đầu tư & xây dựng Thành Việt Hưng Yên

Thôn Bến, xã Phụng Công, huyện Văn Giang, tỉnh Hưng Yên

Ghi nhận chuyển giao đơn số: 7610/SHTT-NH2, ngày 28/09/2012

(210) Số đơn: 4-2012-10105 (220) Ngày nộp đơn: 17/05/2012

Mục sửa đổi: Chuyển giao đơn

Bên chuyển giao:
Công ty TNHH thương mại dịch vụ Dũ Thành
21H Nguyễn Văn Trỗi, phường 12, quận Phú Nhuận, TP. Hồ Chí Minh
Bên nhận chuyển giao :
HUANG YUEJU
Room 903, East block, Junfeng building, No.6, Lujing road, Yuexiu District, Guangzhou city, Guangdong province, People's republic of China

---

Ghi nhận chuyển giao đơn số: 7611/SHTT-NH2, ngày 28/09/2012
(210) Số đơn: 4-2011-14782 (220) Ngày nộp đơn: 20/07/2011
Mục sửa đổi: Chuyển giao đơn
Bên chuyển giao:
Rosewood Hotels and Resorts, L.L.C.
500 Crescent Court, Suite 300, Dallas, Texas 75201, U.S.A.
Bên nhận chuyển giao :
New World Hotel Management (BVI) Limited
36th Floor, New World Tower 1, 18 Queen's Road Central, Hong Kong

---

Ghi nhận chuyển giao đơn số: 7612/SHTT-NH2, ngày 28/09/2012
(210) Số đơn: 4-2011-14783 (220) Ngày nộp đơn: 20/07/2011
Mục sửa đổi: Chuyển giao đơn
Bên chuyển giao:
Rosewood Hotels and Resorts, L.L.C.
500 Crescent Court, Suite 300, Dallas, Texas 75201, U.S.A.
Bên nhận chuyển giao :
New World Hotel Management (BVI) Limited
36th Floor, New World Tower 1, 18 Queen's Road Central, Hong Kong

---

Ghi nhận chuyển giao đơn số: 7613/SHTT-NH2, ngày 28/09/2012
(210) Số đơn: 4-2012-01003 (220) Ngày nộp đơn: 17/01/2012
Mục sửa đổi: Chuyển giao đơn
Bên chuyển giao:
Unique Shield SDN BHD
No. 26, Lorong Batu Nilam 3D, Bandar Bukit Tinggi, 41200 Klang, Selangor, Malaysia
Bên nhận chuyển giao :
DIAMOND QUEST LIMITED (British Virgin Island Company)

Room A, 7/F, China Overseas Building, No. 139, Hennessy Road, Wanchai, Hong Kong

---

Ghi nhận chuyển giao đơn số: 7614/SHTT-NH2, ngày 28/09/2012

(210) Số đơn: 4-2011-22482 (220) Ngày nộp đơn: 24/10/2011

Mục sửa đổi: Chuyển giao đơn

Bên chuyển giao:

Công ty TNHH xây dựng thương mại và dịch vụ Hải Long

25B tập thể Viện Khoa học Công nghệ Xây dựng, đường Trần Cung, phường Nghĩa Tân, quận Cầu Giấy, thành phố Hà Nội

Bên nhận chuyển giao :

Công ty TNHH xuất nhập khẩu và thương mại PPL

Số 112 phố Trần Tử Bình, phường Nghĩa Tân, quận Cầu Giấy, thành phố Hà Nội

---

Ghi nhận chuyển giao đơn số: 7615/SHTT-NH2, ngày 28/09/2012

(210) Số đơn: 4-2011-12684 (220) Ngày nộp đơn: 23/06/2011

Mục sửa đổi: Chuyển giao đơn

Bên chuyển giao:

Công ty TNHH thương mại sản xuất Uyển Linh

120 đại lộ 2, phường Phước Bình, quận 9, thành phố Hồ Chí Minh

Bên nhận chuyển giao :

Công ty TNHH thương mại sản xuất Tú Phương

120 đại lộ 2, phường Phước Bình, quận 9, thành phố Hồ Chí Minh

---

Ghi nhận chuyển giao đơn số: 7616/SHTT-NH2, ngày 28/09/2012

(210) Số đơn: 4-2009-15787 (220) Ngày nộp đơn: 30/07/2009

Mục sửa đổi: Chuyển giao đơn

Bên chuyển giao:

Controlled Therapeutics (Scotland) Limited

1 Redwood Place, Peel Park Campus, East Kilbride, Scotland, United Kingdom G74 5PB

Bên nhận chuyển giao :

Ferring B.V.

Polarisavenue 144, 2132 JX Hoofddorp, The Netherlands

Ghi nhận chuyển giao đơn số: 6892/SHTT-NH2, ngày 31/08/2012

(210) Số đơn: 4-2011-20909 (220) Ngày nộp đơn: 06/10/2011

Mục sửa đổi: Chuyển giao đơn

Bên chuyển giao:
Công ty Cổ phần Tập đoàn đầu tư Việt Nam (VINGROUP JSC)
191 phố Bà Triệu, phường Lê Đại Hành, quận Hai Bà Trưng, TP. Hà Nội
Bên nhận chuyển giao :
Tập đoàn VINGROUP - Công ty Cổ phần
191 phố Bà Triệu, phường Lê Đại Hành, quận Hai Bà Trưng, TP. Hà Nội

---

Ghi nhận chuyển giao đơn số: 6893/SHTT-NH2, ngày 31/08/2012
(210) Số đơn: 4-2011-20908 (220) Ngày nộp đơn: 06/10/2011
Mục sửa đổi: Chuyển giao đơn
Bên chuyển giao:
Công ty Cổ phần Tập đoàn đầu tư Việt Nam (VINGROUP JSC)
191 phố Bà Triệu, phường Lê Đại Hành, quận Hai Bà Trưng, TP. Hà Nội
Bên nhận chuyển giao :
Tập đoàn VINGROUP - Công ty Cổ phần
191 phố Bà Triệu, phường Lê Đại Hành, quận Hai Bà Trưng, TP. Hà Nội

---

Ghi nhận chuyển giao đơn số: 6894/SHTT-NH2, ngày 31/08/2012
(210) Số đơn: 4-2010-17540 (220) Ngày nộp đơn: 18/08/2010
Mục sửa đổi: Chuyển giao đơn
Bên chuyển giao:
Công ty TNHH phát triển dịch vụ thương mại Minh Hải
Số 1 B8, tập thể Pin Văn Điển, thị trấn Văn Điển, huyện Thanh Trì, thành phố Hà Nội
Bên nhận chuyển giao :
Phạm Minh Hải
Số 1 B8, tập thể Pin Văn Điển, thị trấn Văn Điển, huyện Thanh Trì, thành phố Hà Nội

---

Ghi nhận chuyển giao đơn số: 6895/SHTT-NH2, ngày 31/08/2012
(210) Số đơn: 4-2012-13503 (220) Ngày nộp đơn: 22/06/2012
Mục sửa đổi: Chuyển giao đơn
Bên chuyển giao:
Công ty cổ phần công nghệ Tinh Vân
Tầng 8, khách sạn Thể Thao, làng sinh viên HACINCO, phường Nhân Chính, quận Thanh Xuân, thành phố Hà Nội
Bên nhận chuyển giao :
Công ty cổ phần sách điện tử Giáo Dục

Tầng 8, khách sạn Thể Thao, làng sinh viên HACINCO, phường Nhân Chính, quận Thanh Xuân, thành phố Hà Nội

---

Ghi nhận chuyển giao đơn số: 6896/SHTT-NH2, ngày 31/08/2012

(210) Số đơn: 4-2011-11022 (220) Ngày nộp đơn: 03/06/2011

Mục sửa đổi: Chuyển giao đơn

Bên chuyển giao:

Lê Thị Huế

P804, số 45 Nguyễn Sơn, phường Ngọc Lâm, quận Long Biên, thành phố Hà Nội

Bên nhận chuyển giao :

Công ty TNHH dược phẩm Bách Thông

Số 37B Hoàng Như Tiếp, phường Bồ Đề, quận Long Biên, thành phố Hà Nội

---

Ghi nhận chuyển giao đơn số: 6912/SHTT-NH2, ngày 31/08/2012

(210) Số đơn: 4-2010-12649 (220) Ngày nộp đơn: 11/06/2010

Mục sửa đổi: Chuyển giao đơn

Bên chuyển giao:

Công ty cổ phần ROSA

Thôn Yên Phú, xã Liên Ninh, huyện Thanh Trì, TP. Hà Nội

Bên nhận chuyển giao :

Nguyễn Ngọc Hùng

Thôn Bình Xá, xã Bình Phú, huyện Thạch Thất, TP. Hà Nội

Ghi nhận chuyển giao đơn số: 6931/SHTT-NH2, ngày 31/08/2012

(210) Số đơn: 4-2010-21282 (220) Ngày nộp đơn: 11/10/2010

Mục sửa đổi: Chuyển giao đơn

Bên chuyển giao:

Công ty TNHH sản xuất và dịch vụ thương mại H.A.C.O

Số 15 khu 2, phường Nam Hải, quận Hải An, TP. Hải Phòng

Bên nhận chuyển giao :

Công ty TNHH sản xuất và dịch vụ thương mại HAVIPCO

Đội 7, thôn Trát Cầu, xã Tiền Phong, huyện Thường Tín, thành phố Hà Nội

---

Ghi nhận chuyển giao đơn số: 10596/TB-SHTT, ngày 28/12/2012

(210) Số đơn: 4-2010-21633 (220) Ngày nộp đơn: 14/10/2010

Mục sửa đổi: Chuyển giao đơn

Bên chuyển giao:
Advance Magazine Publisher Inc. (US)
Four Times Square, New York, New York 10036, United States of America
Bên nhận chuyển giao :
CONDE NAST ASIA/PACIFIC, INC
Four Times Square, New York, New York 10036, United States of America

---

Ghi nhận chuyển giao đơn số: 10597/TB-SHTT, ngày 28/12/2012
(210) Số đơn: 4-2011-21573 (220) Ngày nộp đơn: 13/10/2011
Mục sửa đổi: Chuyển giao đơn
Bên chuyển giao:
Masterich Corporation Limited (US)
Room 404, Tung Minh Building, 40-42 Des Voeux Road Central, Hong Kong
Bên nhận chuyển giao :
SANOFI-AVENTIS SINGAPORE PTE. LTD
6, Raffles Quay, #18-00, Singapore 048580

Ghi nhận chuyển giao đơn số: 10599/TB-SHTT, ngày 28/12/2012
(210) Số đơn: 4-2012-04651 (220) Ngày nộp đơn: 15/03/2012
Mục sửa đổi: Chuyển giao đơn
Bên chuyển giao:
Itochu Fashion System Kabushiki Kaisha (Itochu Fashion System Co.,LTD.) (JP)
3-59-4, Sendagaya, Shibuya-ku, Tokyo, Japan
Bên nhận chuyển giao :
BRIDGESTONE SPORTS CO., LTD
2-4-1 Hamamatsu-cho, Minato-Ku, Tokyo, Japan

Ghi nhận chuyển giao đơn số: 10599/TB-SHTT, ngày 28/12/2012
(210) Số đơn: 4-2012-04651 (220) Ngày nộp đơn: 15/03/2012
Mục sửa đổi: Chuyển giao đơn
Bên chuyển giao:
Itochu Fashion System Kabushiki Kaisha (Itochu Fashion System Co.,LTD.) (JP)
3-59-4, Sendagaya, Shibuya-ku, Tokyo, Japan
Bên nhận chuyển giao :
BRIDGESTONE SPORTS CO., LTD
2-4-1 Hamamatsu-cho, Minato-Ku, Tokyo, Japan

Ghi nhận chuyển giao đơn số: 10601/TB-SHTT, ngày 28/12/2012

(210) Số đơn: 4-2011-27735 (220) Ngày nộp đơn: 26/12/2011

Mục sửa đổi: Chuyển giao đơn

Bên chuyển giao:

Limited liability company "LINGUALEO" (RU)

Tverskaya str., 6, bldg. 5 RU-125009 Moscow, Russian Federation

Bên nhận chuyển giao :

LINGUALEO Inc

Craigmuir Chambers, P.O.Box 71, Road Town, Tortola, British Virgin Islands

---

Ghi nhận chuyển giao đơn số: 10602/TB-SHTT, ngày 28/12/2012

(210) Số đơn: 4-2011-25676 (220) Ngày nộp đơn: 01/12/2011

Mục sửa đổi: Chuyển giao đơn

Bên chuyển giao:

Công ty TNHH thương mại dịch vụ & du lịch Tân Thịnh (VN)

260, đường 30/4, phường Chánh Nghĩa, thị xã Thủ Dầu Một, tỉnh Bình Dương

Bên nhận chuyển giao :

Công ty TNHH sản xuất thương mại dịch vụ Tân Thịnh Niêu

260, đường 30/4, phường Chánh Nghĩa, thành phố Thủ Dầu Một, tỉnh Bình Dương

---

Ghi nhận chuyển giao đơn số: 10605/TB-SHTT, ngày 28/12/2012

(210) Số đơn: 4-2012-05898 (220) Ngày nộp đơn: 28/03/2012

Mục sửa đổi: Chuyển giao đơn

Bên chuyển giao:

Công ty TNHH đầu tư thương mại và dịch vụ Thiện Nhân (VN)

107 - C19 Nguyễn Quý Đức, phường Thanh Xuân Bắc, quận Thanh Xuân, thành phố Hà Nội

Bên nhận chuyển giao :

Nguyễn Nhật Minh

107 - C19 Nguyễn Quý Đức, phường Thanh Xuân Bắc, quận Thanh Xuân, thành phố Hà Nội

---

Ghi nhận chuyển giao đơn số: 10606/TB-SHTT, ngày 28/12/2012

(210) Số đơn: 4-2011-25254 (220) Ngày nộp đơn: 25/11/2011

Mục sửa đổi: Chuyển giao đơn

Bên chuyển giao:

Nguyễn Hoàng Long (VN)

9B Tú Xương, phường 07, quận 3, TP. Hồ Chí Minh

Bên nhận chuyển giao :
Công ty TNHH thực phẩm Siêu Việt
137/23 Ân Dương Lân, phường 2, quận 8, thành phố Hồ Chí Minh

Ghi nhận chuyển giao đơn số: 10609/TB-SHTT, ngày 28/12/2012
(210) Số đơn: 4-2011-11457 (220) Ngày nộp đơn: 09/06/2011
Mục sửa đổi: Chuyển giao đơn
Bên chuyển giao:
Công ty cổ phần dược Mê Kông (VN)
G17, ngõ 28 Xuân La, phường Xuân La, quận Tây Hồ, TP. Hà Nội
Bên nhận chuyển giao :
Công ty trách nhiệm hữu hạn dược phẩm DOHA
Số 30, tập thể Trần Phú, ngõ 105 đường Nguyễn Phong Sắc, tổ 16 phường Dịch Vọng Hậu, quận Cầu Giấy, thành phố Hà Nội

---

Ghi nhận chuyển giao đơn số: 10612/TB-SHTT, ngày 28/12/2012
(210) Số đơn: 4-2011-25034 (220) Ngày nộp đơn: 24/11/2011
Mục sửa đổi: Chuyển giao đơn
Bên chuyển giao:
Công ty cổ phần sản xuất và phát triển công nghệ á Châu (VN)
16D KBT Thạnh Xuân, đường Hà Huy Giáp, phường Thạnh Xuân, Q.12, TP. Hồ Chí Minh
Bên nhận chuyển giao :
Nguyễn Văn Thế
108/17/33 Phạm Văn Chiêu, phường 9, quận Gò Vấp, thành phố Hồ Chí Minh

---

Ghi nhận chuyển giao đơn số: 10613/TB-SHTT, ngày 28/12/2012
(210) Số đơn: 4-2012-06157 (220) Ngày nộp đơn: 03/04/2012
Mục sửa đổi: Chuyển giao đơn
Bên chuyển giao:
Công ty cổ phần thực phẩm Đông Dương Vàng (VN)
83A Tân Mỹ, phường Tân Thuận Tây, quận 7, thành phố Hồ Chí Minh
Bên nhận chuyển giao :
Công ty cổ phần thực phẩm SUN DO
Số nhà 10/7 đường Trần Nhật Duật, phường Tân Định, quận 1, thành phố Hồ Chí Minh

---

Ghi nhận chuyển giao đơn số: 10614/TB-SHTT, ngày 28/12/2012

(210) Số đơn: 4-2010-24030 (220) Ngày nộp đơn: 15/11/2010

Mục sửa đổi: Chuyển giao đơn

Bên chuyển giao:

DTZ Holdings Plc (GB)

125 Old Broad Street, London, EC2N 2BQ, United Kingdom

Bên nhận chuyển giao :

UGL Europe Limited

3rd Floor, 167 Fleet Street, London, EC4A 2EA England

---

c- Thông báo kết quả xem xét yêu cầu chuyển giao đơn

Kết quả xem xét yêu cầu chuyển giao đơn số: 10598/ TB-SHTT, ngày 28/12/2012

(210) Số đơn: 4-2009-20817 (220) Ngày nộp đơn: 29/09/2009

Nội dung:

1. Yêu cầu chuyển giao đơn nói trên chưa được chấp nhận vì còn có những thiếu sót cần sửa đổi bổ sung như sau:

- Đề nghị tiến hành thủ tục sửa đổi tổ chức đại diện SHCN cho phù hợp với Quy chế thẩm định đơn nhãn hiệu

- Bên chuyển giao trong Hợp đồng chuyển giao đơn không thống nhất với chủ đơn trong Tờ khai đăng ký nhãn hiệu số 4-2009-20817

- Người ký của Bên chuyển giao (ông Nguyễn Trí Dũng) trong Hợp đồng chuyển giao đơn không thống nhất với người đại diện theo pháp luật của chủ đơn (bà Nguyễn Phước Giáng Hương) trong Tờ khai đăng ký nhãn hiệu số 4-2009-20817

2. Người nộp đơn cần sửa đổi, bổ sung các thiếu sót trên trong thời hạn 2 tháng kể từ ngày ký Thông báo này. Nếu các thiếu sót không được sửa chữa trong thời hạn nói trên thì Yêu cầu ghi nhận chuyển giao đơn sẽ không được xem xét. Đồng thời, Cục Sở hữu trí tuệ sẽ có thông báo chính thức bằng văn bản tới người nộp đơn.

Kết quả xem xét yêu cầu chuyển giao đơn số: 10600/ TB-SHTT, ngày 28/12/2012

(210) Số đơn: 4-2009-08093 (220) Ngày nộp đơn: 27/04/2009

Nội dung:

1. Yêu cầu chuyển giao đơn nói trên chưa được chấp nhận vì còn có những thiếu sót cần sửa đổi bổ sung như sau:

- Người ký của Bên chuyển giao trong Hợp đồng chuyển giao đơn không thống nhất với chủ đơn ký trong Giấy uỷ quyền đính kèm Tờ khai đăng ký nhãn hiệu số 4-2009-08093

- Đề nghị tiến hành thủ tục sửa đổi tổ chức đại diện SHCN cho phù hợp với Quy chế thẩm định đơn nhãn hiệu

2. Người nộp đơn cần sửa đổi, bổ sung các thiếu sót trên trong thời hạn 2 tháng kể từ ngày ký Thông báo này. Nếu các thiếu sót không được sửa chữa trong thời hạn nói trên

thì Yêu cầu ghi nhận chuyển giao đơn sẽ không được xem xét. Đồng thời, Cục Sở hữu trí tuệ sẽ có thông báo chính thức bằng văn bản tới người nộp đơn.

Kết quả xem xét yêu cầu chuyển giao đơn số: 10604/ TB-SHTT, ngày 28/12/2012

(210) Số đơn: 4-2009-11872 (220) Ngày nộp đơn: 12/06/2009

Nội dung:

1. Yêu cầu chuyển giao đơn nói trên chưa được chấp nhận vì còn có những thiếu sót cần sửa đổi bổ sung như sau:

- Con dấu của Bên chuyển giao trong Giấy uỷ quyền không thống nhất với con dấu của Bên chuyển giao trong Thoả thuận chuyển nhượng.

2. Người nộp đơn cần sửa đổi, bổ sung các thiếu sót trên trong thời hạn 2 tháng kể từ ngày ký Thông báo này. Nếu các thiếu sót không được sửa chữa trong thời hạn nói trên thì Yêu cầu ghi nhận chuyển giao đơn sẽ không được xem xét. Đồng thời, Cục Sở hữu trí tuệ sẽ có thông báo chính thức bằng văn bản tới người nộp đơn.

Kết quả xem xét yêu cầu chuyển giao đơn số: 10610/ TB-SHTT, ngày 28/12/2012

(210) Số đơn: 4-2010-12711 (220) Ngày nộp đơn: 11/06/2010

Nội dung:

1. Yêu cầu chuyển giao đơn nói trên chưa được chấp nhận vì còn có những thiếu sót cần sửa đổi bổ sung như sau:

- Thiếu Giấy Uỷ nhiệm quyền đại diện của Bên chuyển nhượng cho tổ chức Sở hữu công nghiệp

2. Người nộp đơn cần sửa đổi, bổ sung các thiếu sót trên trong thời hạn 2 tháng kể từ ngày ký Thông báo này. Nếu các thiếu sót không được sửa chữa trong thời hạn nói trên thì Yêu cầu ghi nhận chuyển giao đơn sẽ không được xem xét. Đồng thời, Cục Sở hữu trí tuệ sẽ có thông báo chính thức bằng văn bản tới người nộp đơn.

---

d- Thông báo từ chối ghi nhận yêu cầu chuyển giao đơn

Kết quả xem xét yêu cầu chuyển giao đơn số: 10607/ TB-SHTT, ngày 28/12/2012

(210) Số đơn: 4-2011-03056 (220) Ngày nộp đơn: 25/02/2011

Nội dung:

1- Yêu cầu chuyển giao đơn nói trên còn có những thiếu sót sau:
Người nộp đơn không sửa đổi, bổ sung những thiếu sót đã được thông báo trong thời gian quy định.
2- Vì vậy, Yêu cầu chuyển giao đơn đăng ký nhãn hiệu hàng hoá không được Cục Sở hữu trí tuệ ghi nhận

3- Trong thời hạn 02 tháng kể từ ngày ký Thông báo này, Người nộp đơn có quyền khiếu nại việc từ chối yêu cầu chuyển nhượng đơn đăng ký nhãn hiệu hàng hoá theo quy định.

Kết quả xem xét yêu cầu chuyển giao đơn số: 10608/ TB-SHTT, ngày 28/12/2012

(210) Số đơn: 4-2010-12330 (220) Ngày nộp đơn: 07/06/2010

Nội dung:

1- Yêu cầu chuyển giao đơn nói trên còn có những thiếu sót sau:
Người nộp đơn không sửa đổi, bổ sung những thiếu sót đã được thông báo trong thời gian quy định.
2- Vì vậy, Yêu cầu chuyển giao đơn đăng ký nhãn hiệu hàng hoá không được Cục Sở hữu trí tuệ ghi nhận

3- Trong thời hạn 02 tháng kể từ ngày ký Thông báo này, Người nộp đơn có quyền khiếu nại việc từ chối yêu cầu chuyển nhượng đơn đăng ký nhãn hiệu hàng hoá theo quy định.

Kết quả xem xét yêu cầu chuyển giao đơn số: 10611/ TB-SHTT, ngày 28/12/2012

(210) Số đơn: 4-2010-00058 (220) Ngày nộp đơn: 04/01/2010

Nội dung:

1- Yêu cầu chuyển giao đơn nói trên còn có những thiếu sót sau:
Người nộp đơn không sửa đổi, bổ sung những thiếu sót đã được thông báo trong thời gian quy định.
2- Vì vậy, Yêu cầu chuyển giao đơn đăng ký nhãn hiệu hàng hoá không được Cục Sở hữu trí tuệ ghi nhận

3- Trong thời hạn 02 tháng kể từ ngày ký Thông báo này, Người nộp đơn có quyền khiếu nại việc từ chối yêu cầu chuyển nhượng đơn đăng ký nhãn hiệu hàng hoá theo quy định.